infraserv
höchst

UNSER BEHRENS-BAU IN MINI

BAUANLEITUNG

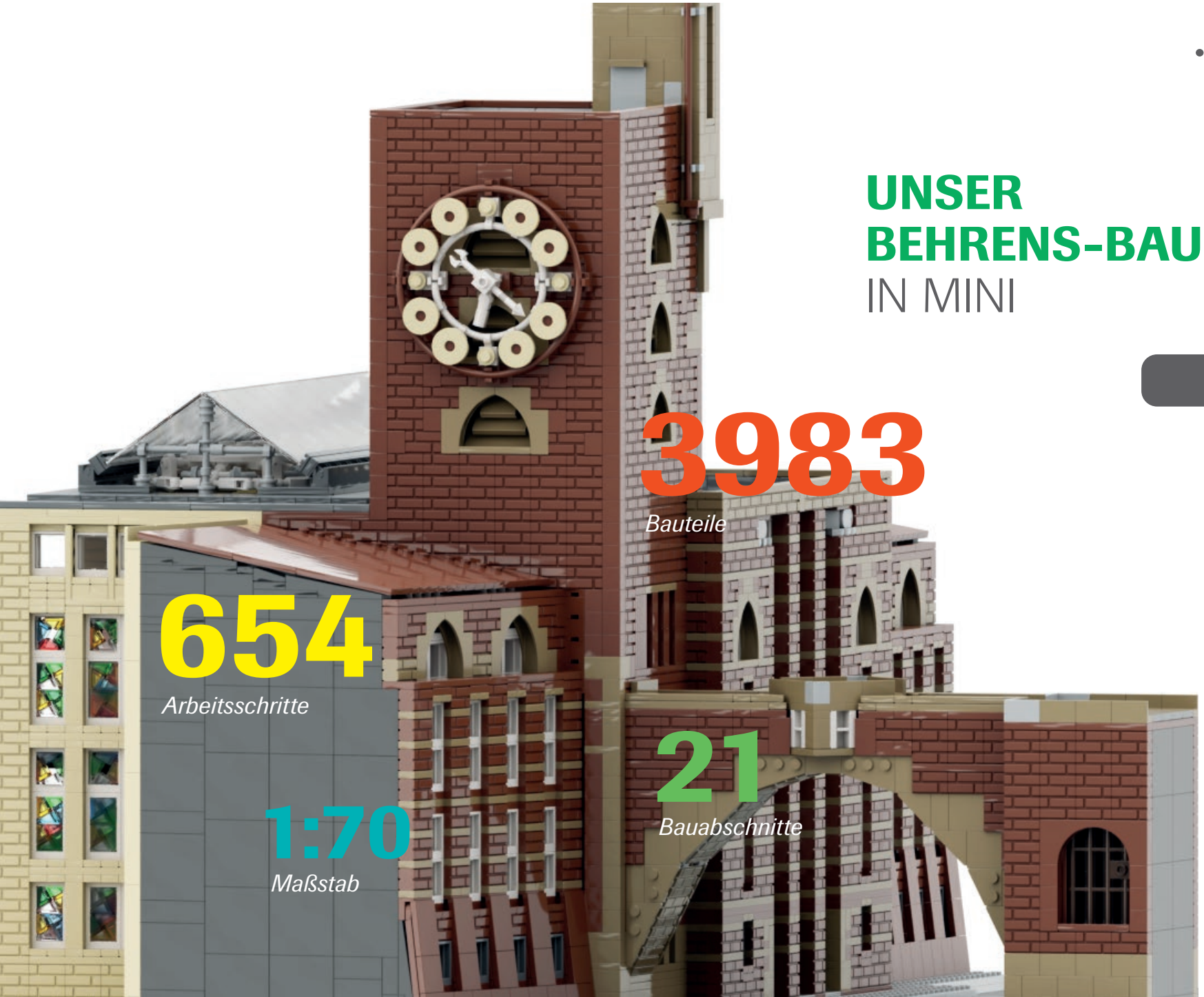

3983
Bauteile

654
Arbeitsschritte

21
Bauabschnitte

1:70
Maßstab

T **40,1** CM
B **44,8** CM
H **51,9** CM

Allgemeine Hinweise

- Manchmal lässt es sich bauablauftechnisch leider nicht vermeiden, dass bereits gesetzte Steine nochmals leicht angehoben werden müssen, damit weitere Bausteine eingebaut werden können.
- Bevor ein Modul gebaut wird ist es hilfreich, sich die genaue Position des Moduls im Model zu vergegenwärtigen (**siehe immer letztes Bild, bevor das nächste Modul kommt.**)
- Blaue Steine markieren die Anschlusssteine (auf der Bodenplatte), an die ein Modul angebaut wird.
- Das Modell ist in 21 Bauabschnitte/Module aufgeteilt.

Spezielle Hinweise zu den Modulen

1. **Bodenplatte_a (Schritt 1)**
2. **Bodenplatte_b (Schritt 40)**
   Dieses Modul wird zuerst separat aufgebaut.
   Danach wird dieses Modul an Modul 1 befestigt (Modul 1 und 2 ergeben zusammen die Bodenplatte.)
3. **Schwarze Wand_a (Schritt 82)**
   Dieses Modul wird von Anfang an direkt auf der Bodenplatte montiert. Schritt 71 markiert den Anschlussstein.
4. **Fassade_a (Schritt 96)**
   Dieses Modul wird von Anfang an direkt auf der Bodenplatte montiert. Schritt 72 markiert die Anschlusssteine.
5. **Dach_a (Schritt 134)**
   Dieses Modul wird zuerst separat aufgebaut.
   Danach wird dieses Modul mit Modul 4 derart verbunden, dass das Modul nur in die dafür vorgesehene Aussparung gelegt wird – nicht eingepresst/nicht eingeklemmt! Schritt 132 markiert die Aussparung.
6. **Fassade_b (Schritt 143)**
   Dieses Modul wird von Anfang an direkt auf der Bodenplatte montiert. Schritt 78 markiert die Anschlusssteine.
7. **Schwarze Wand_b (Schritt 186)**
   Dieses Modul wird von Anfang an direkt auf der Bodenplatte montiert. Schritt 79 markiert den Anschlussstein.
8. **Fassade_c (Schritt 197)**
   Dieses Modul wird von Anfang an direkt auf der Bodenplatte montiert. Schritt 77 markiert die Anschlusssteine.
9. **Fassade_d (Schritt 247)**
   Dieses Modul wird von Anfang an direkt auf der Bodenplatte montiert. Schritt 76 markiert die Anschlusssteine.
10. **Innenstützen**
    a. **Innenstütze_a (Schritt 298)**
       Dieses Modul wird von Anfang an direkt auf der Bodenplatte montiert. Schritt 35 markiert die Anschlusssteine.
    b. **Innenstütze_b (Schritt 306)**
       Dieses Modul wird von Anfang an direkt auf der Bodenplatte montiert. Schritt 73 markiert die Anschlusssteine.
    c. **Innenstütze_c (Schritt 335)**
       Dieses Modul wird von Anfang an direkt auf der Bodenplatte montiert. Schritt 80 markiert die Anschlusssteine.
11. **Fassade_e (Schritt 342)**
    Dieses Modul wird von Anfang an direkt auf der Bodenplatte montiert. Schritt 74 markiert die Anschlusssteine.
12. **Brücke West_unten (Schritt 386)**
    Dieses Modul wird von Anfang an direkt auf der Bodenplatte montiert. Schritt 75 markiert die Anschlusssteine.

13. **Brücke Ost_unten (Schritt 404)**
    Dieses Modul wird von Anfang an direkt auf der Bodenplatte montiert. Schritt 36 markiert die Anschlusssteine.
14. **Brücke Mitte_unten (Schritt 422)**
    Dieses Modul wird zuerst separat aufgebaut.
    Danach wird dieses Modul auf die beiden Module 12 und 13 gelegt.
15. **Brücke West_oben (Schritt 426)**
    Dieses Modul wird zuerst separat aufgebaut.
    Danach wird dieses Modul auf der Innenstütze (Modul 10_b) befestigt.
16. **Brücke Ost_oben (Schritt 448)**
    Dieses Modul wird zuerst separat aufgebaut.
    Danach wird dieses Modul zunächst zur Seite gelegt.
17. **Brücke Mitte_oben (Schritt 472)**
    Dieses Modul wird zuerst separat aufgebaut.
    Danach wird dieses Modul auf das Modul 14 gelegt und vom Modul 16 „eingeklemmt“, indem das Modul 16 nun fest mit der Innenstütze (Modul 10_a) verbunden wird.
18. **Schwarze Wand_c (Schritt 490)**
    Dieses Modul wird von Anfang an direkt auf der Bodenplatte montiert. Schritt 37 markiert die Anschlusssteine.
19. **Brückenkopf (Schritt 492)**
    Dieses Modul wird von Anfang an direkt auf der Bodenplatte montiert. Schritt 38 markiert den Anschlussstein.
20. **Dach_b (Schritt 508)**
    Die Steine dieses Moduls werden auf die bereits bestehenden Module gesteckt.
21. **Turm (Schritt 523)**
    Dieses Modul wird von Anfang an direkt auf Modul 11 aufgebaut/montiert.

Hinweise zum Bau der Uhr:

Schritt 643 & 644: Die beiden Schläuche (Schritt 643, brauner Schlauch / Schritt 644, weißer Schlauch) müssen noch z.B. mit einem Cuttermesser zugeschnitten werden, so dass ein schöner Kreis entsteht. Dies erreicht man z.B. derart, dass der Schlauch in die Klemmen eingelegt wird. Ist der Kreis noch nicht perfekt, wird ein kleiner Teil des Schlauches abgeschnitten. Die Schlauchenden sind mit einem ca. 2cm langen und 3mm starken Gartendraht zu verbinden, so dass dann der Kreis entsteht. Ggf. ist der Gartendraht etwas zu biegen.

1 1_Bodenplatte_a

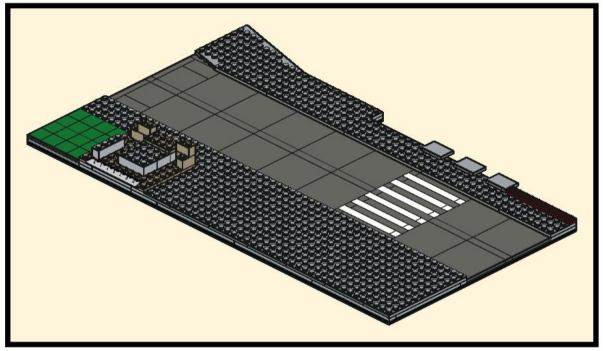

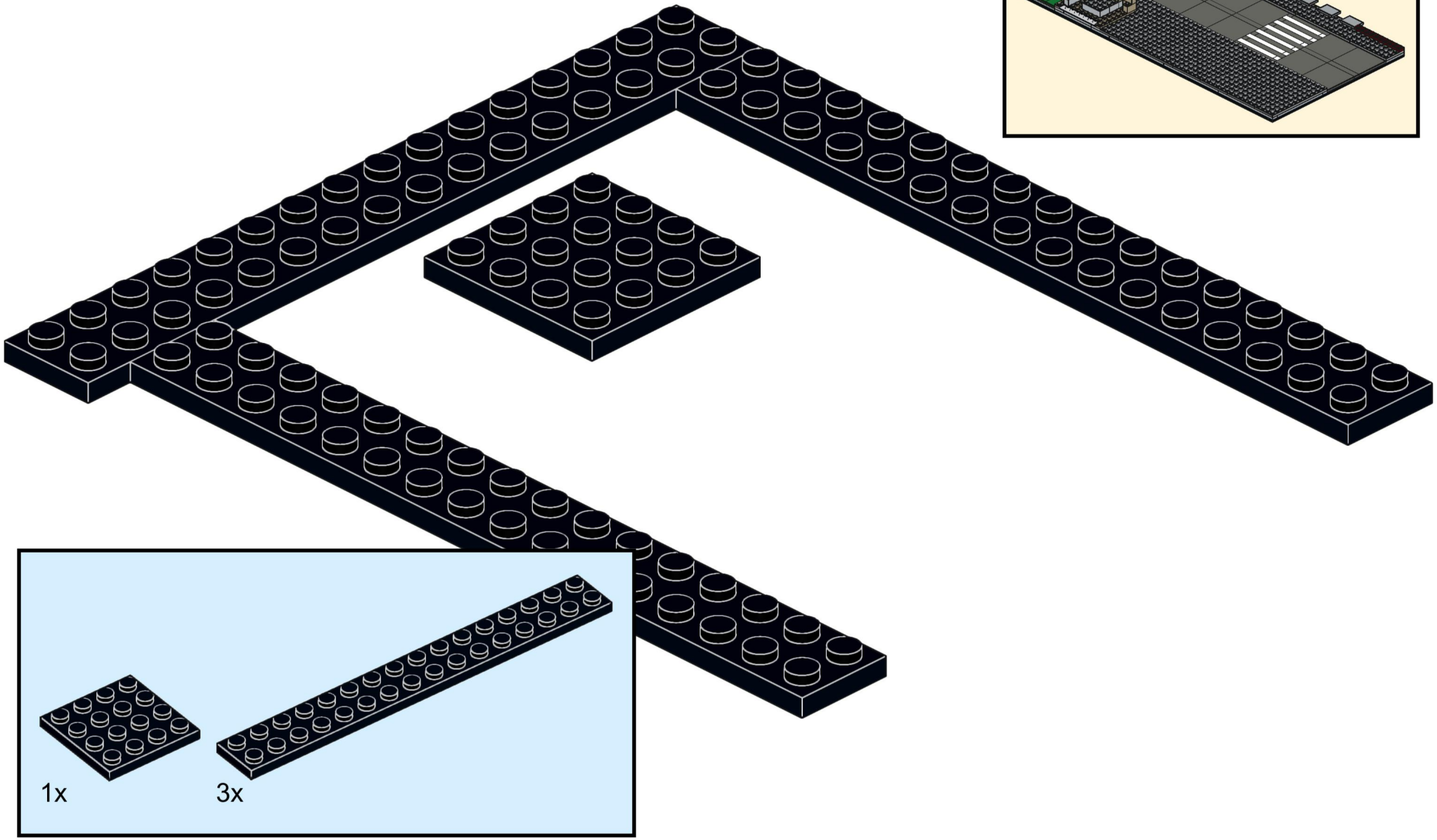

2

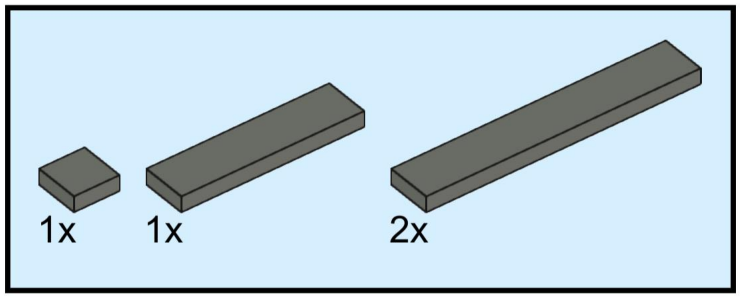

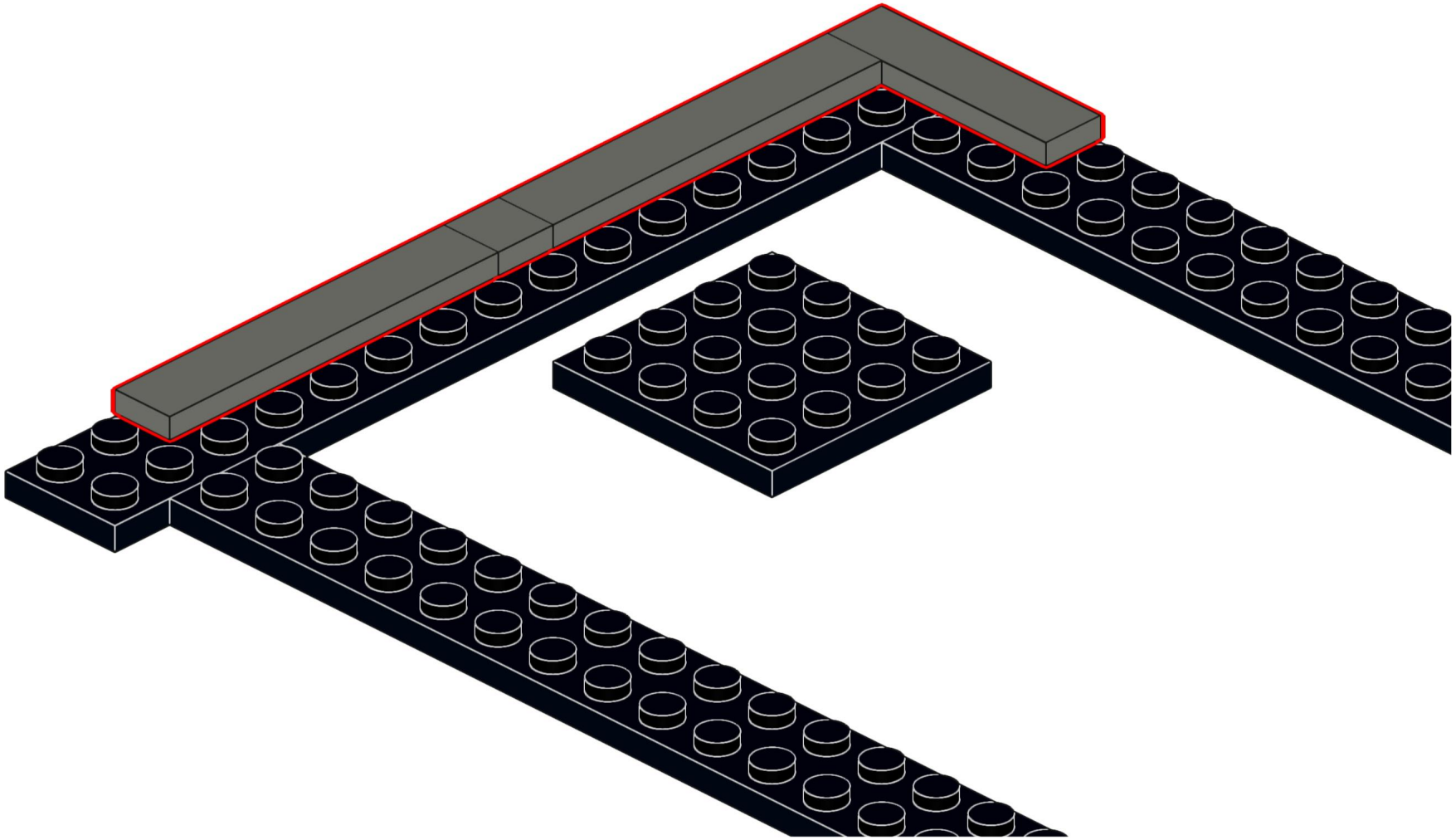

3

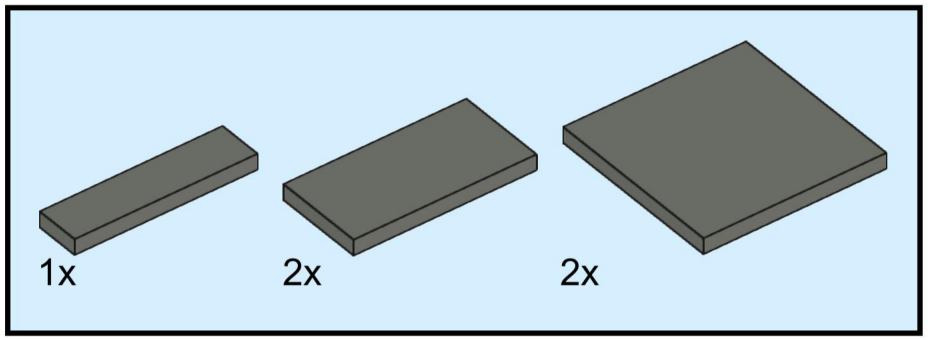

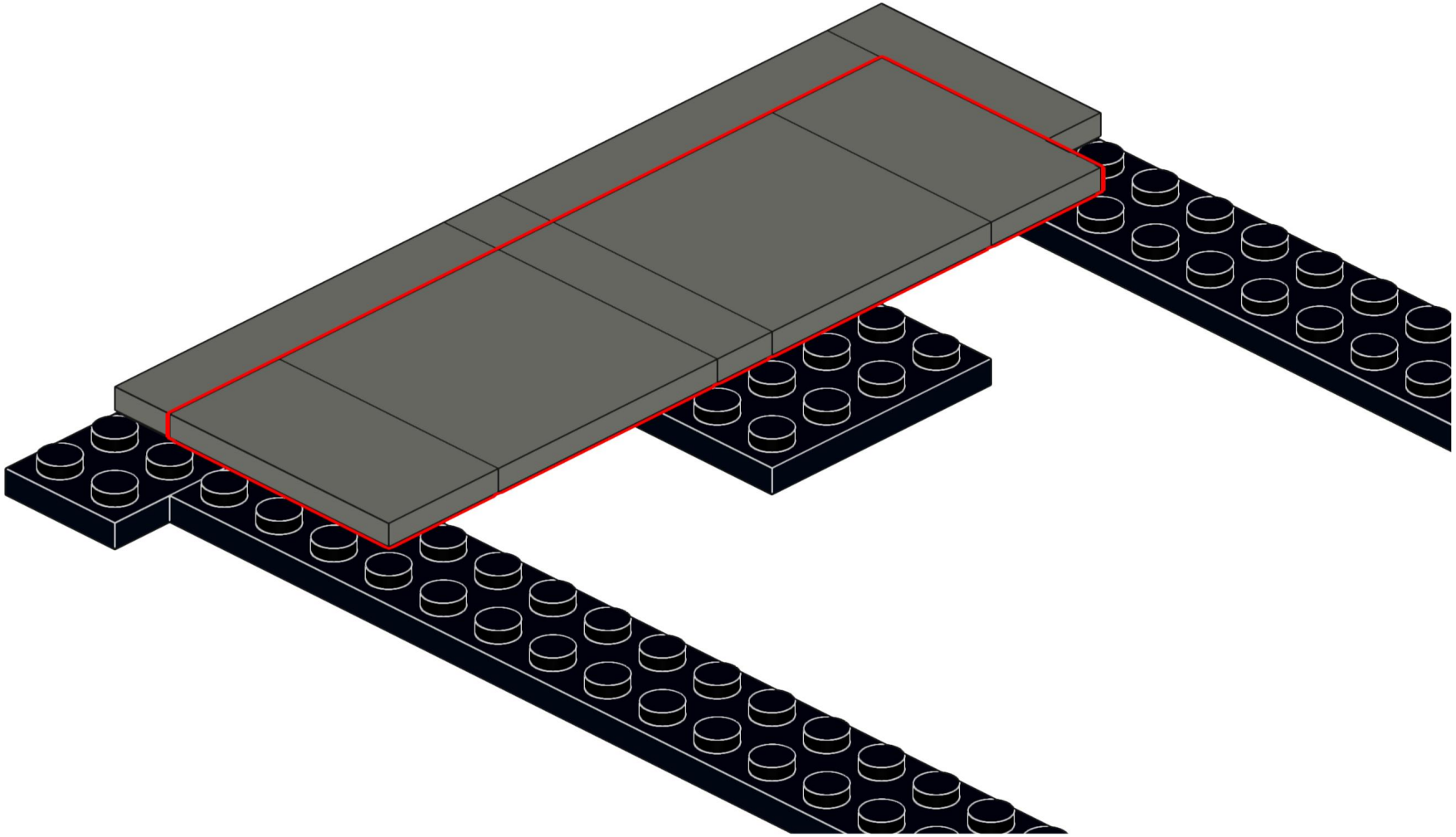

4

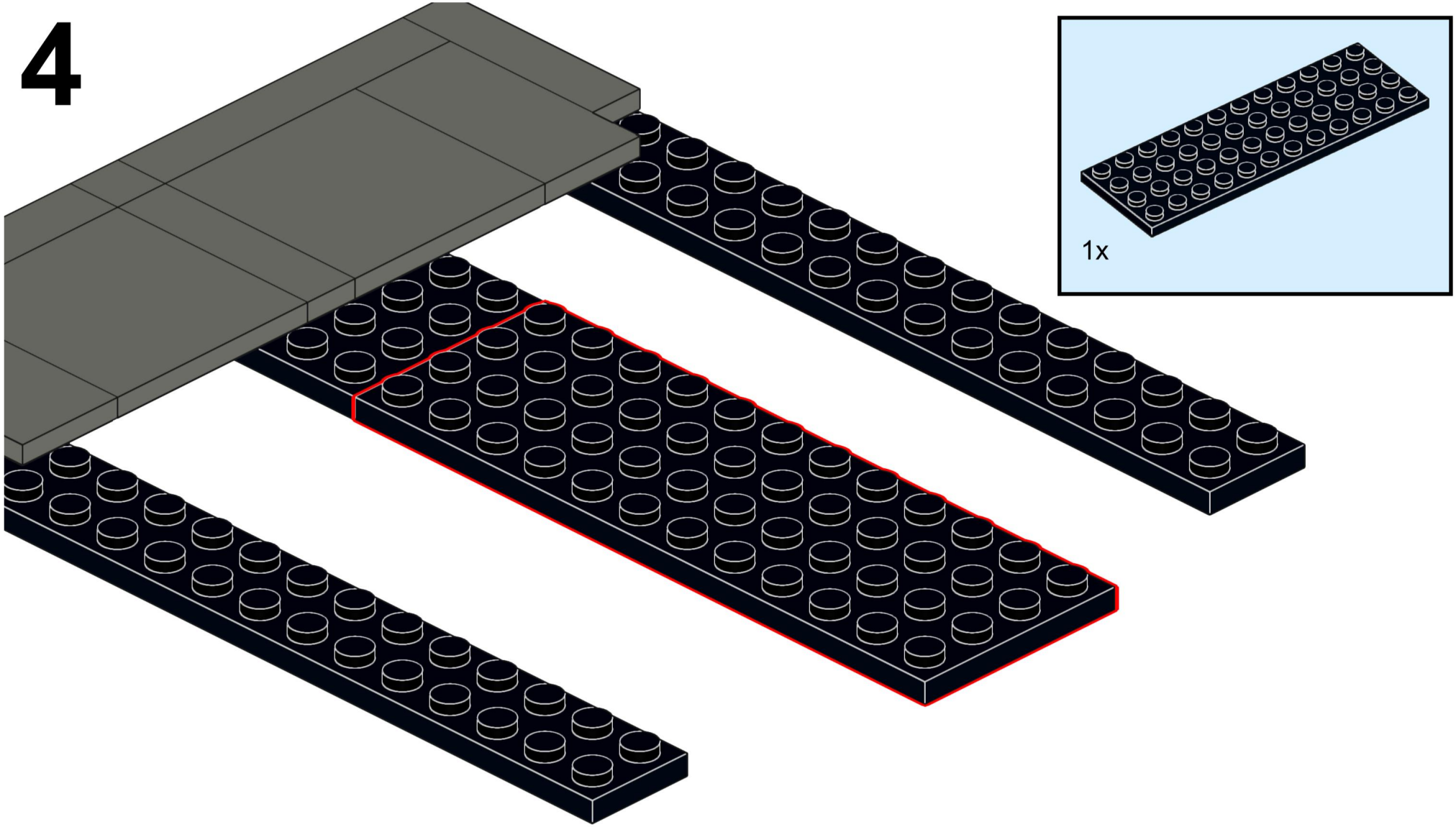

5

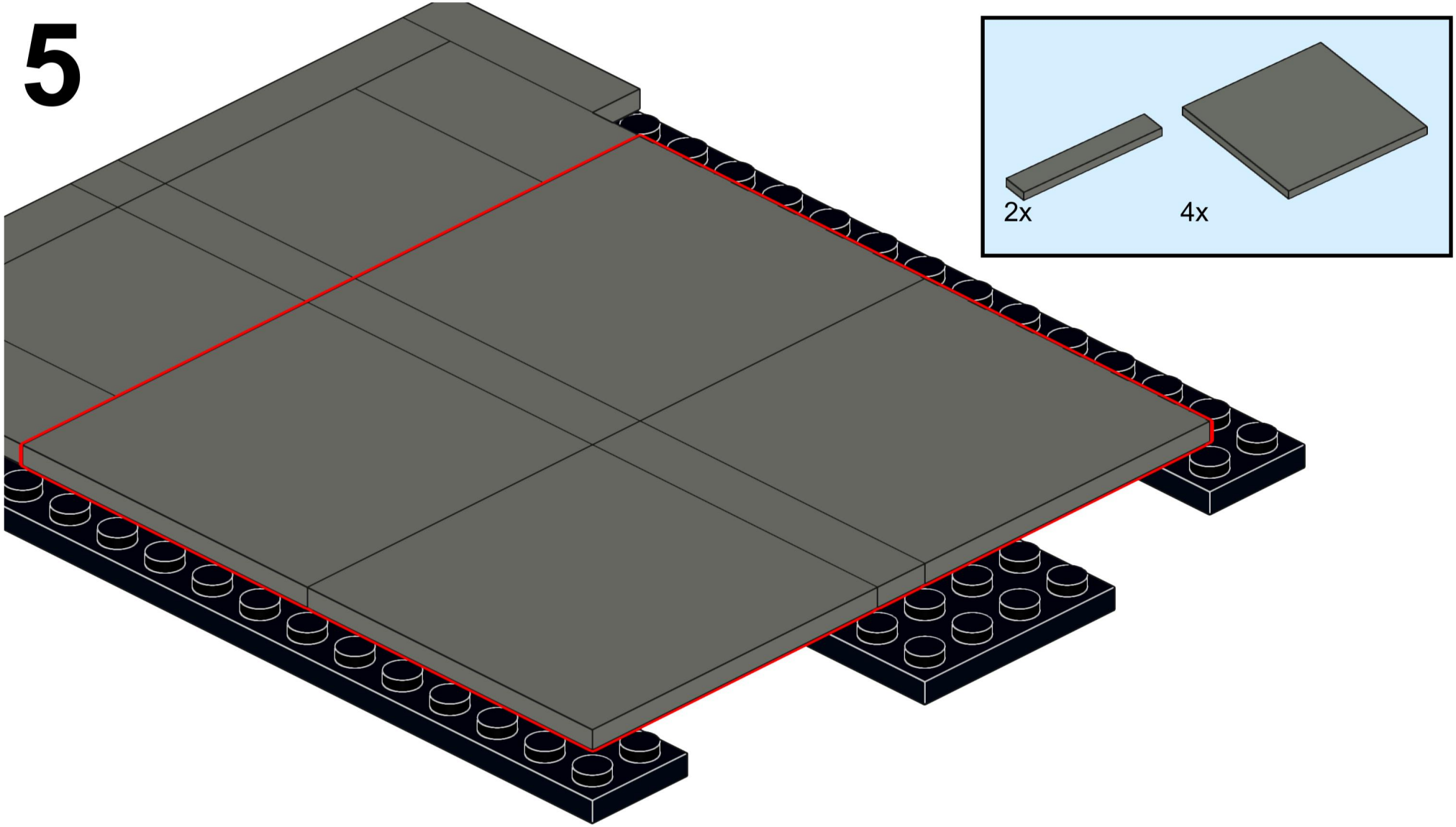

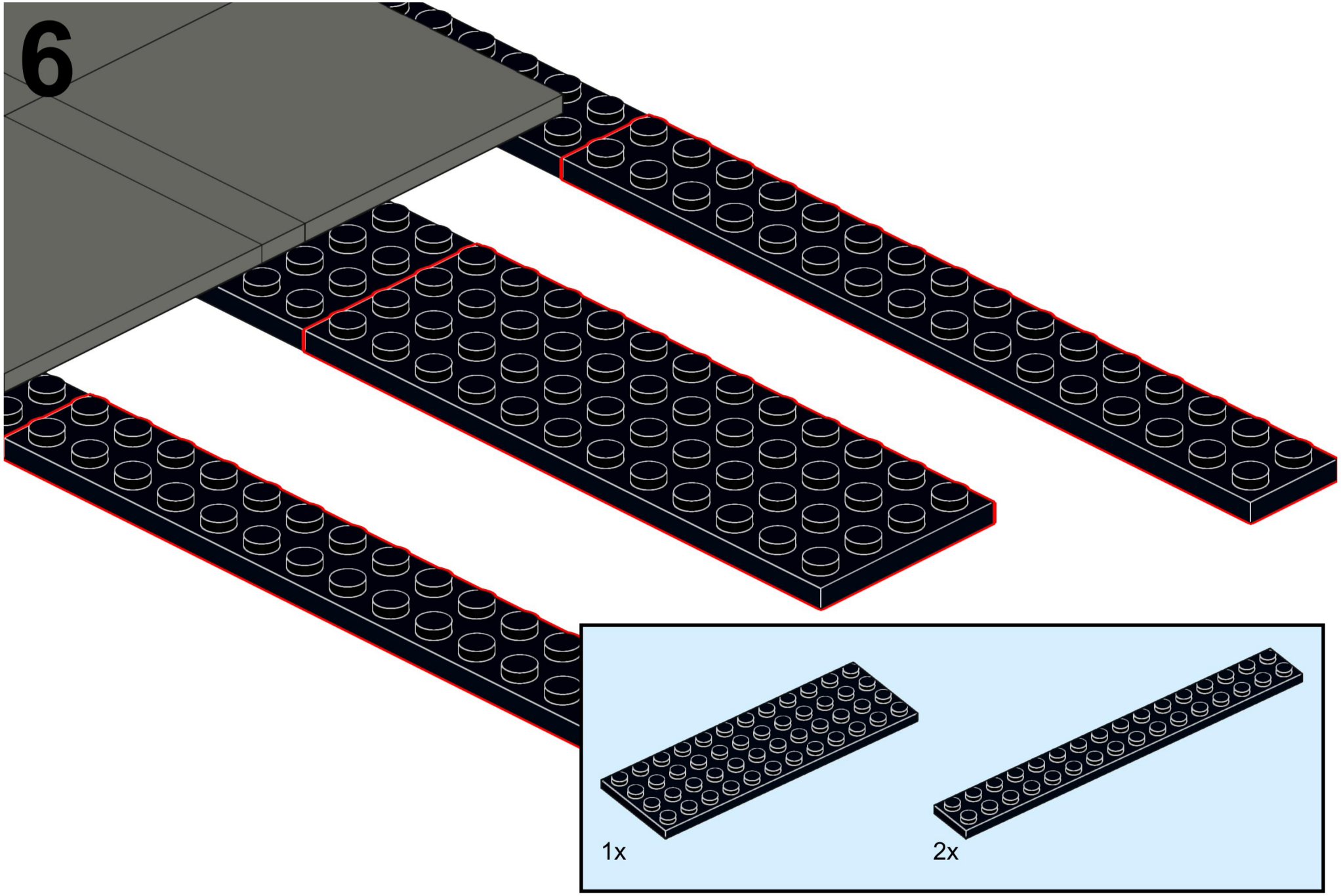
6
1x
2x

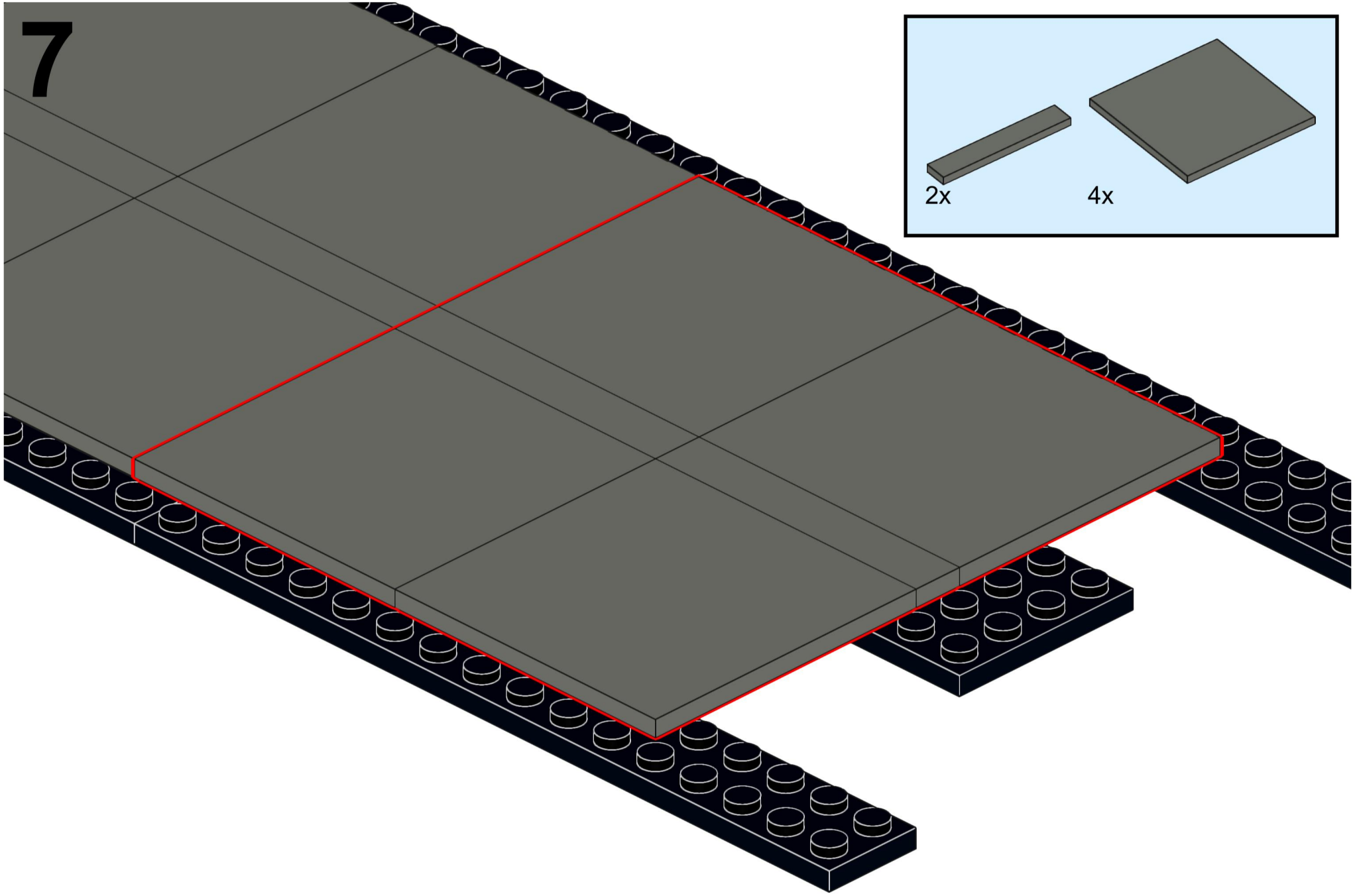
7
2x
4x

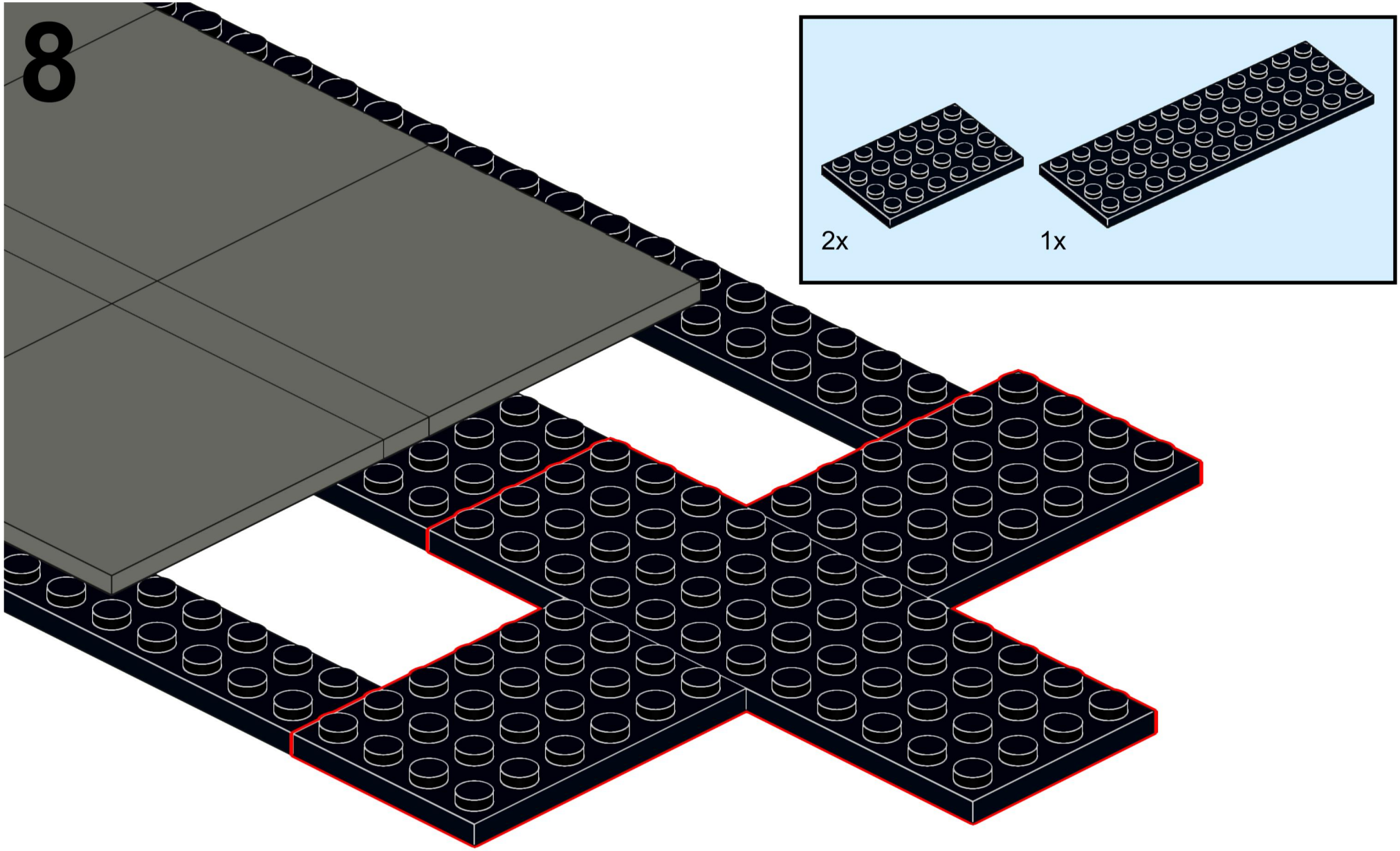
8
2x
1x

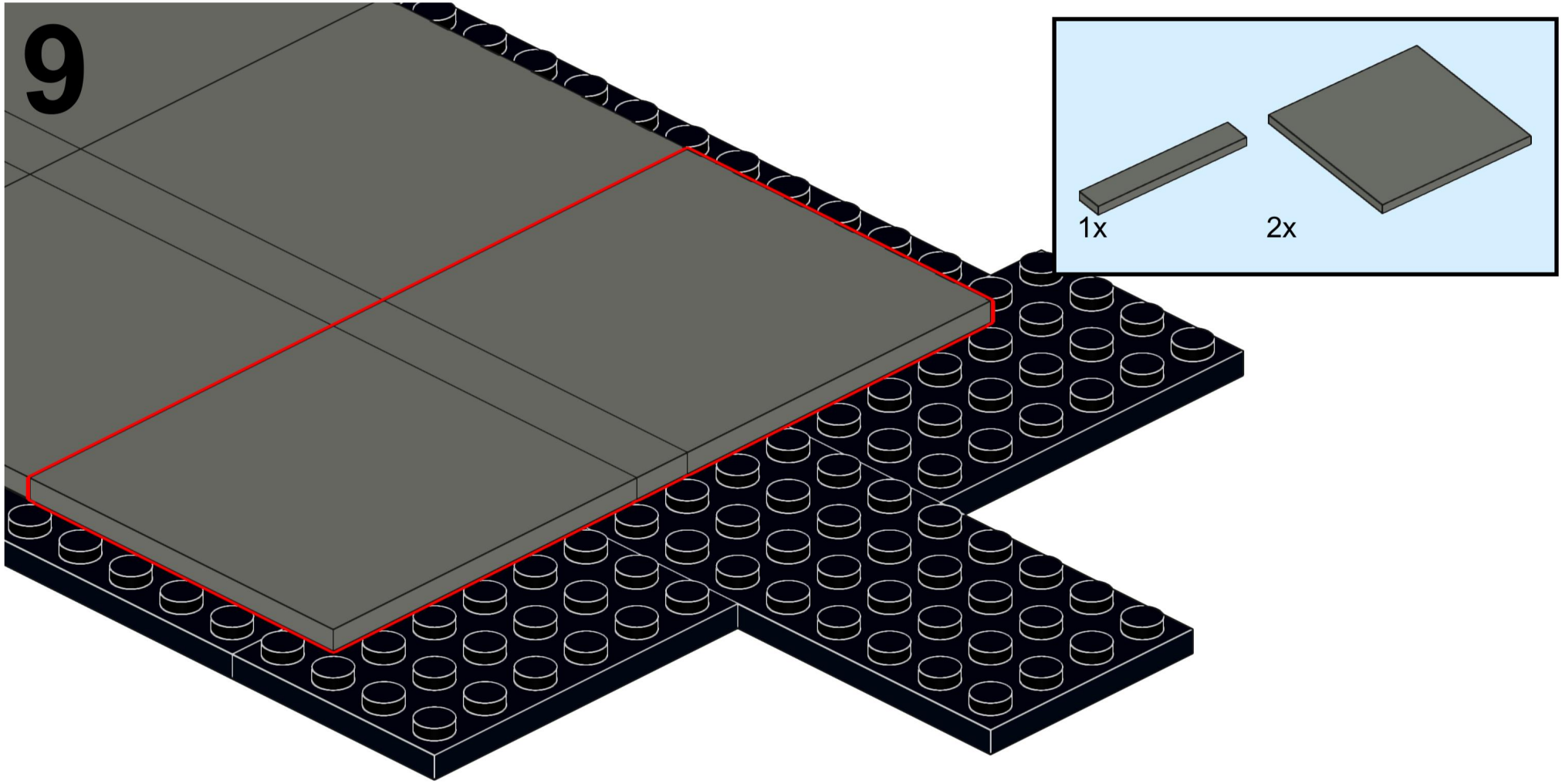
9
1x
2x

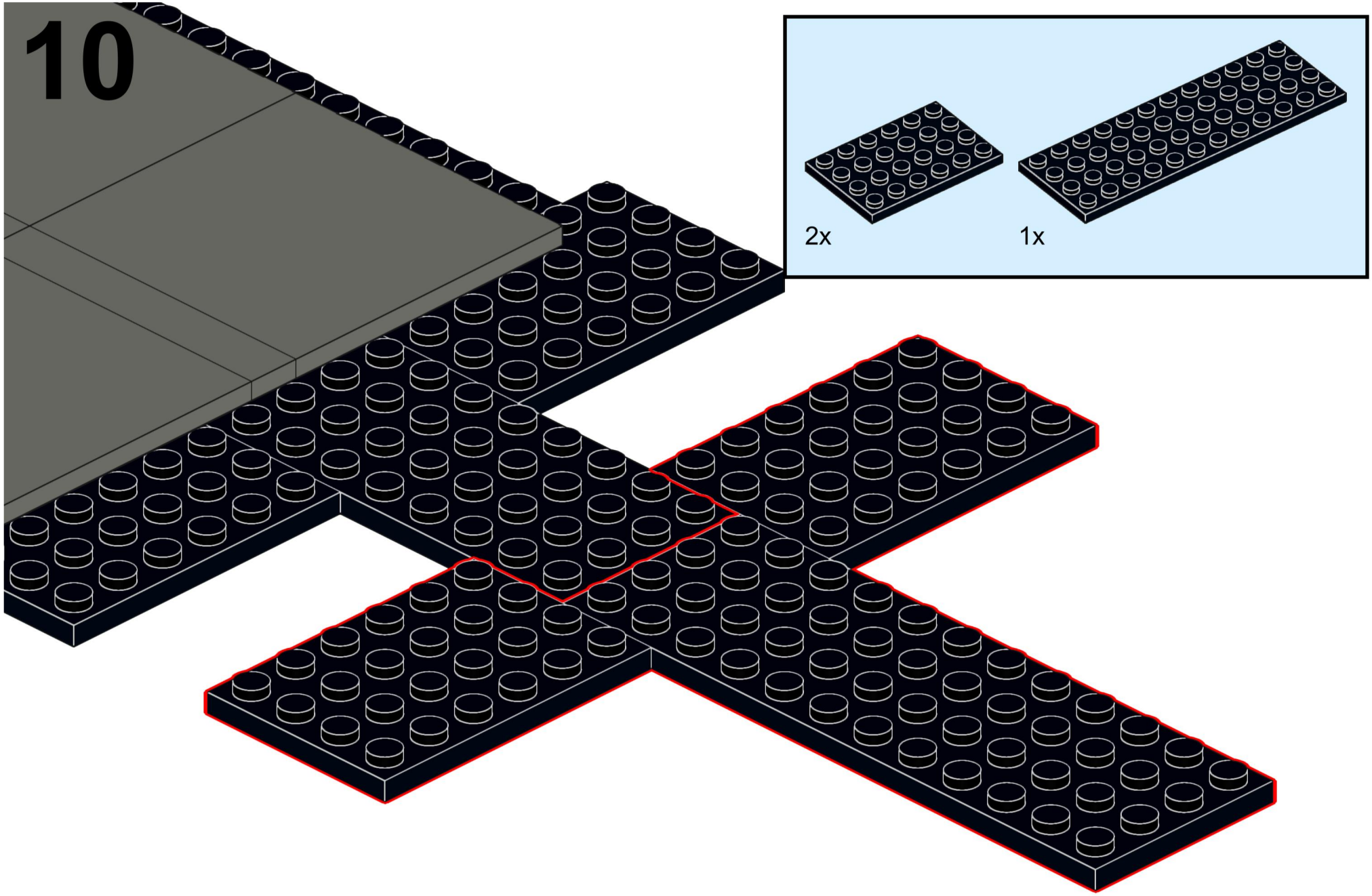
10
2x
1x

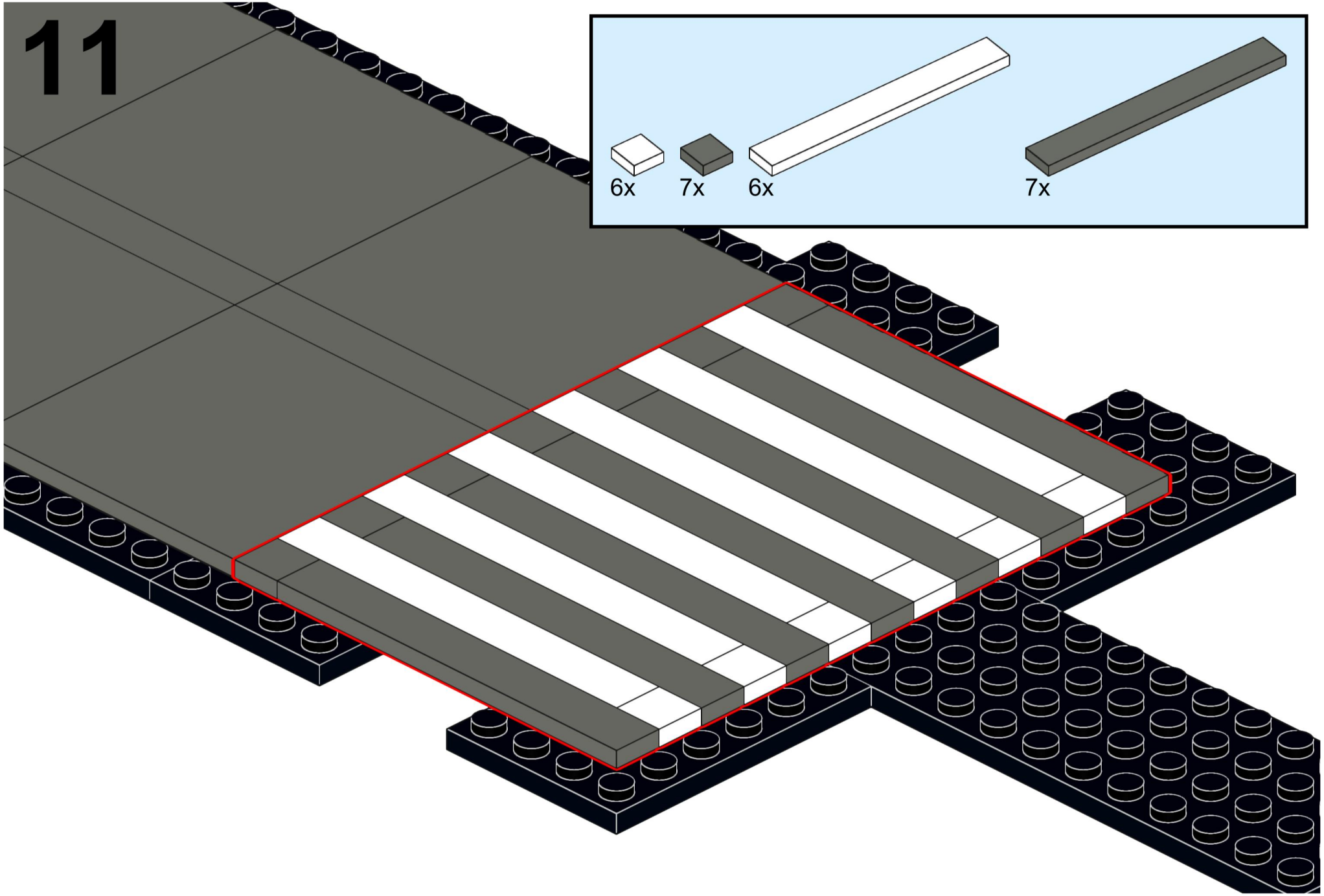
11
6x
7x
6x
7x

12

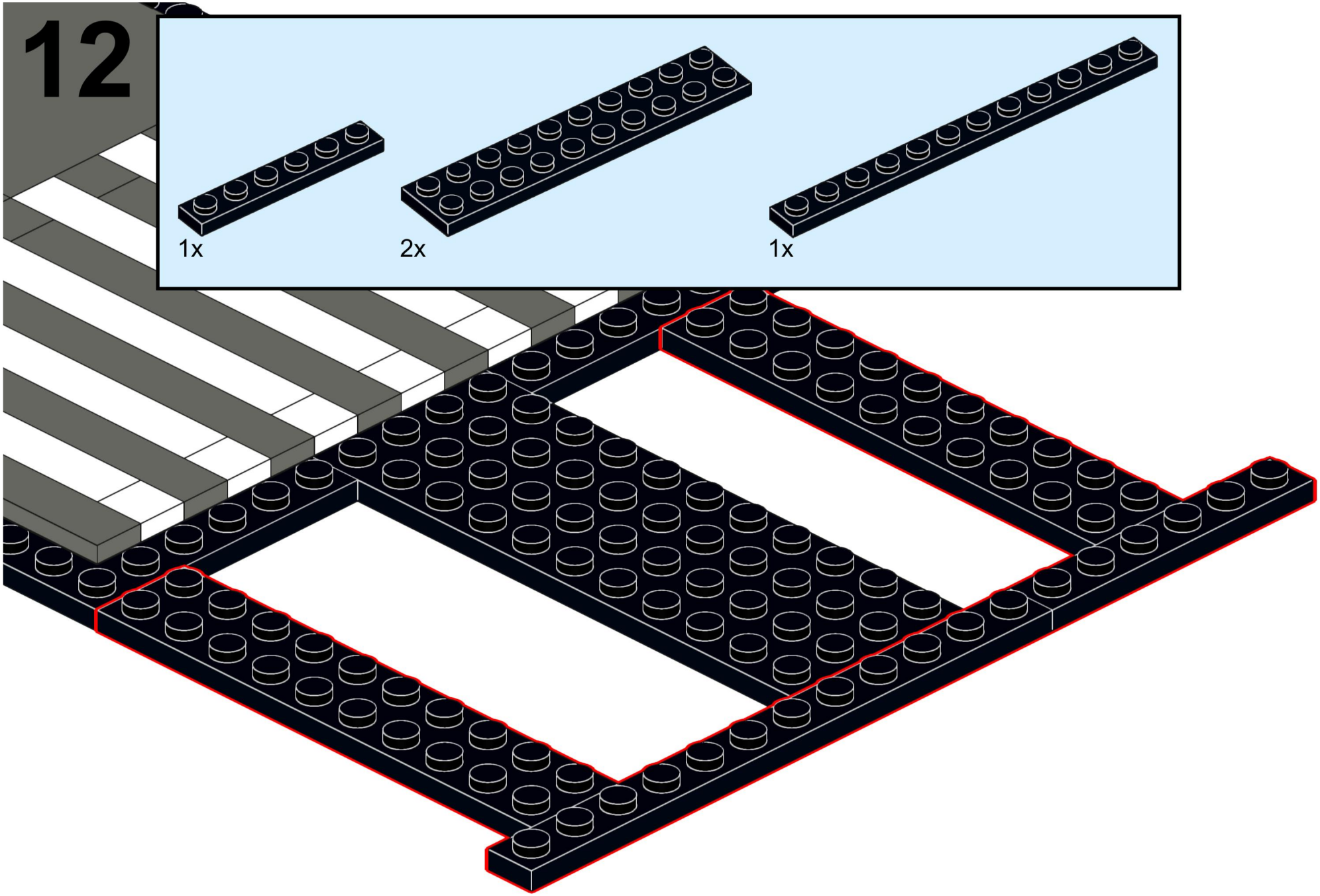

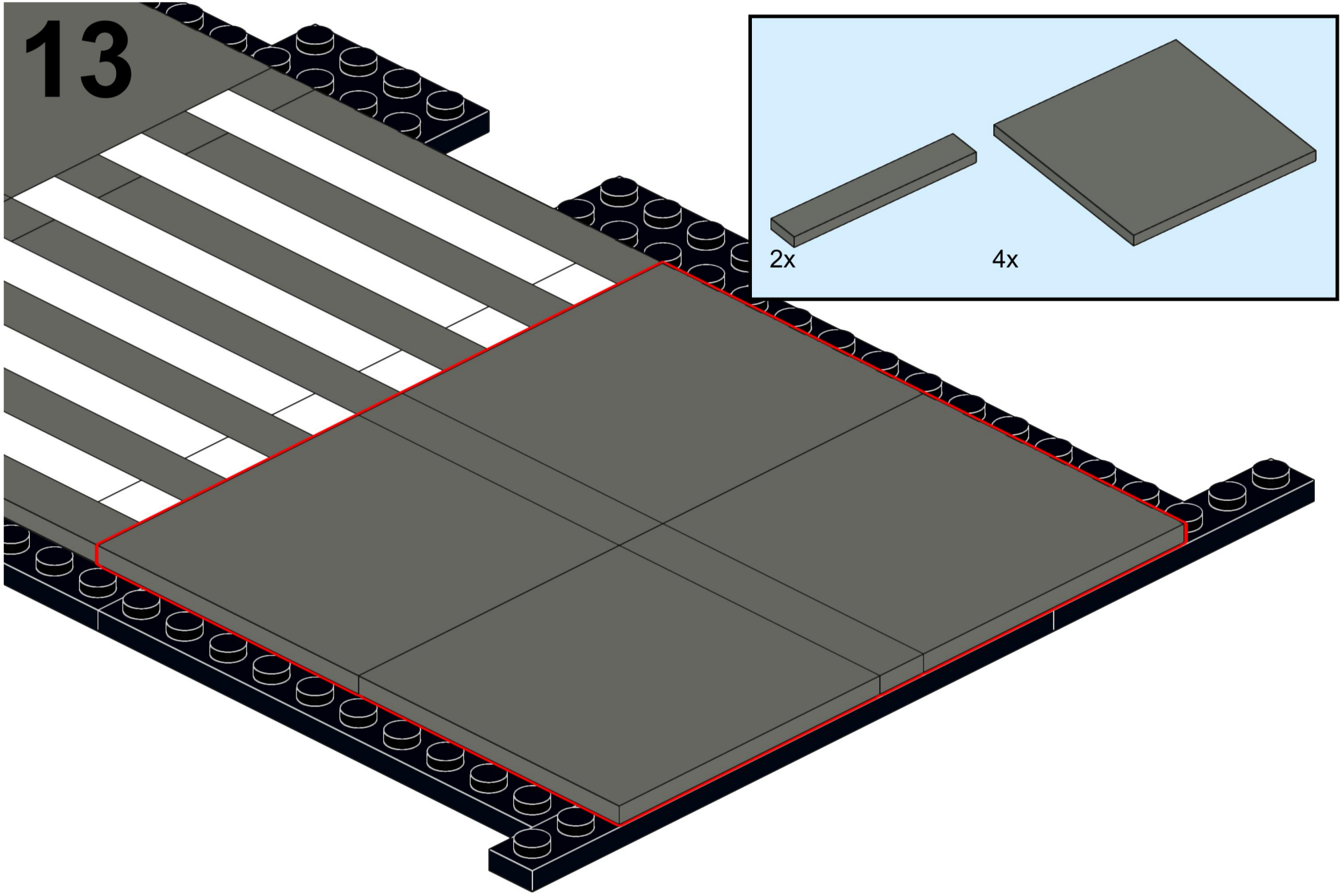
13
2x
4x

14

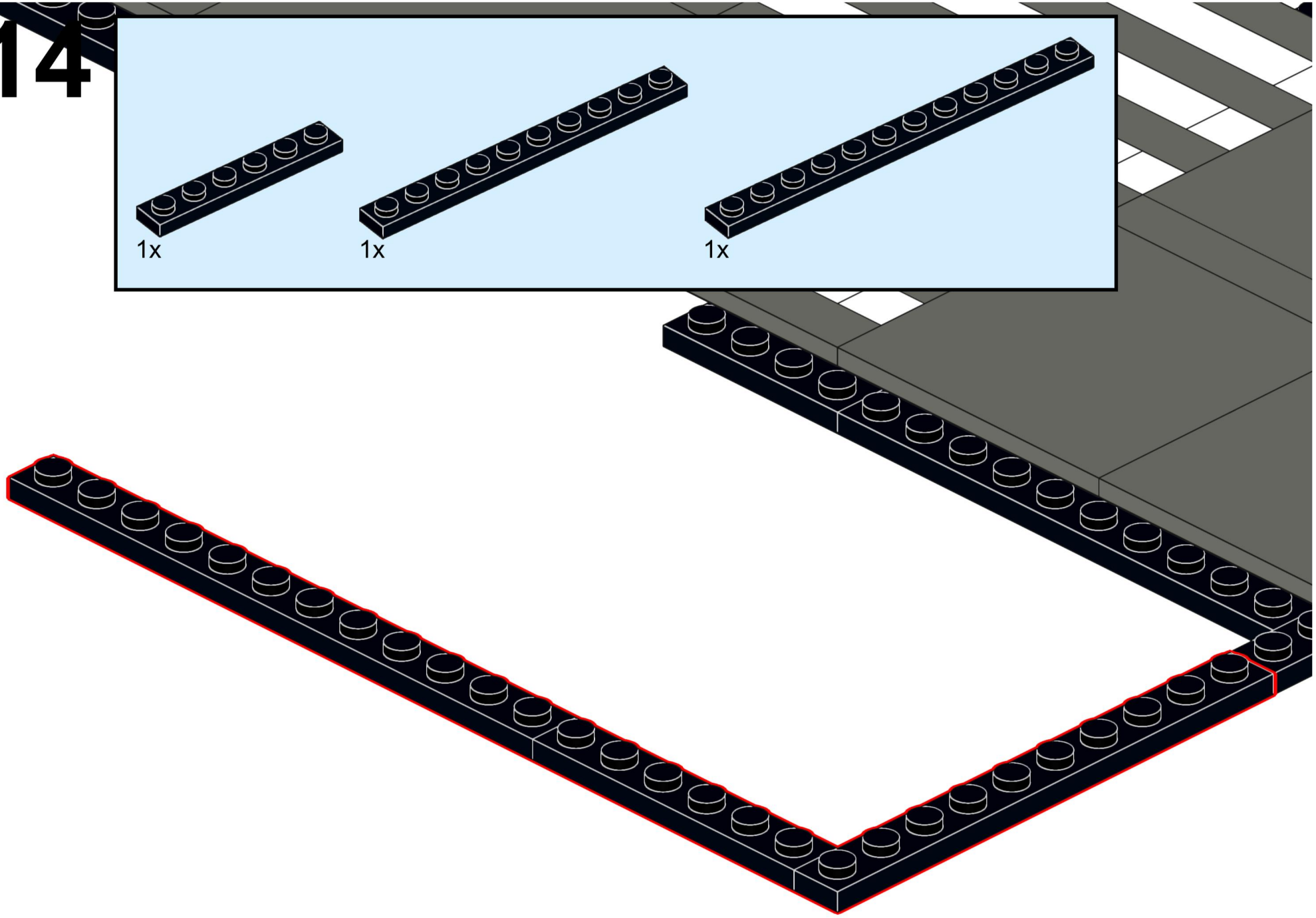

19

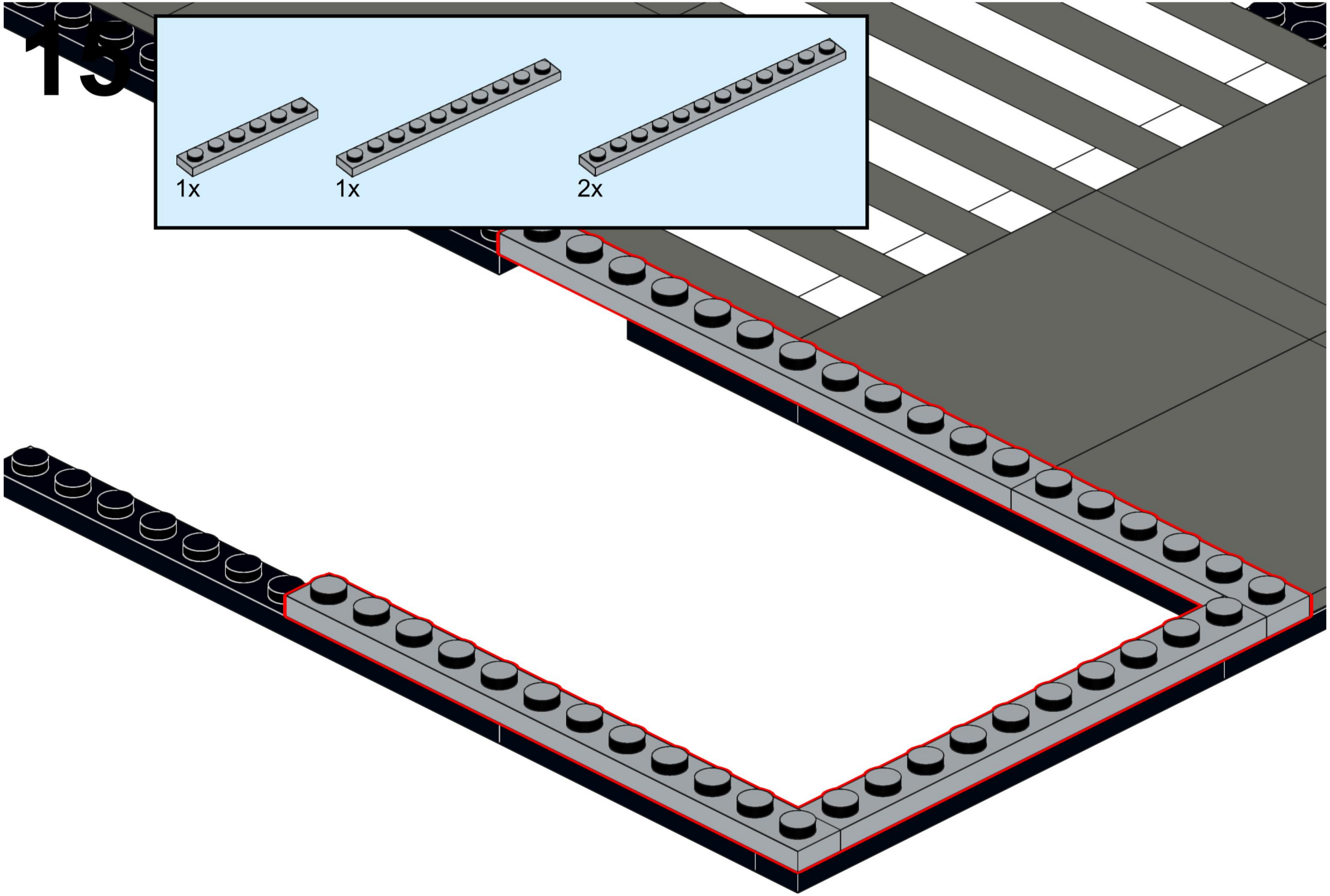

16

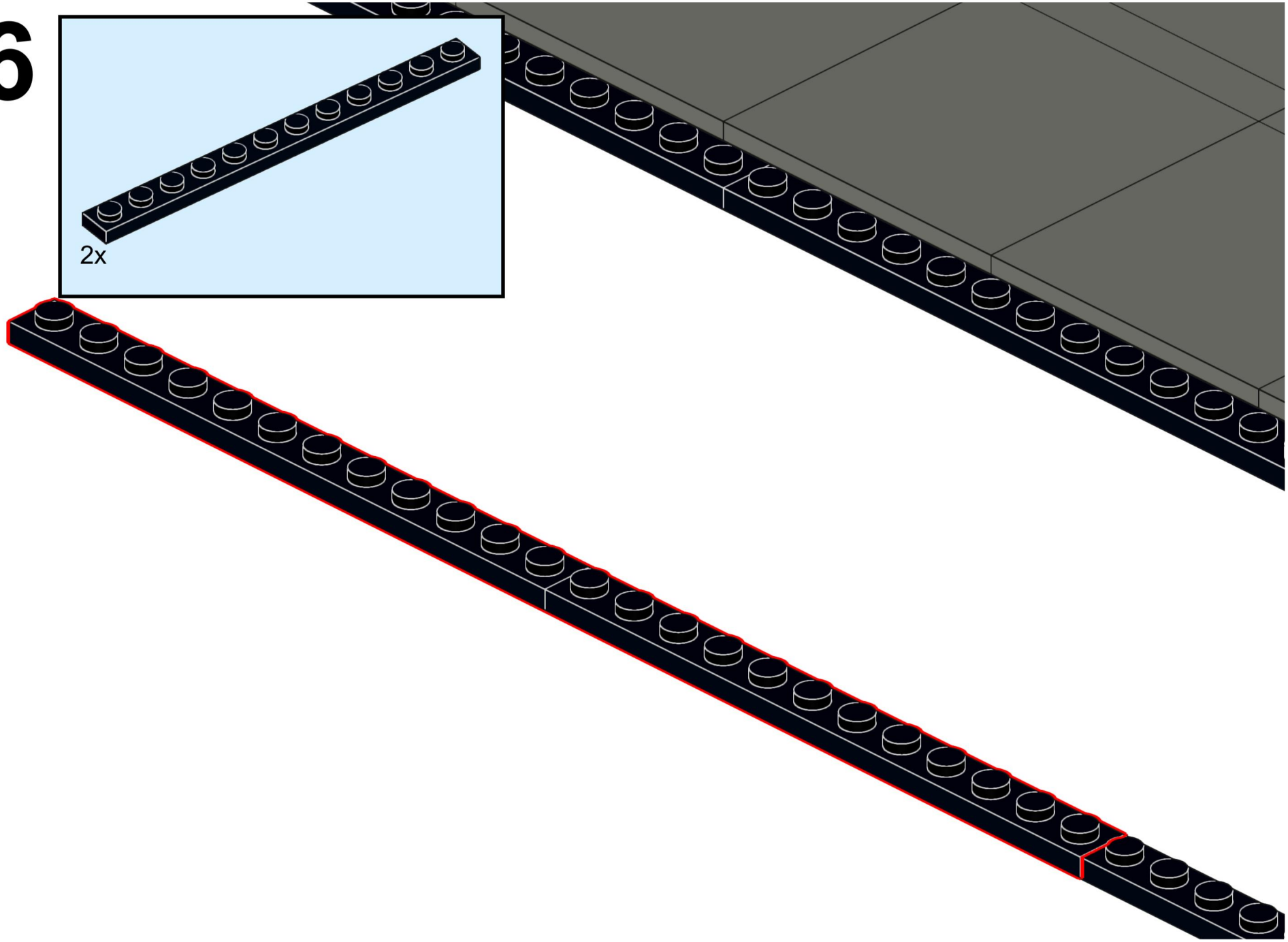

17

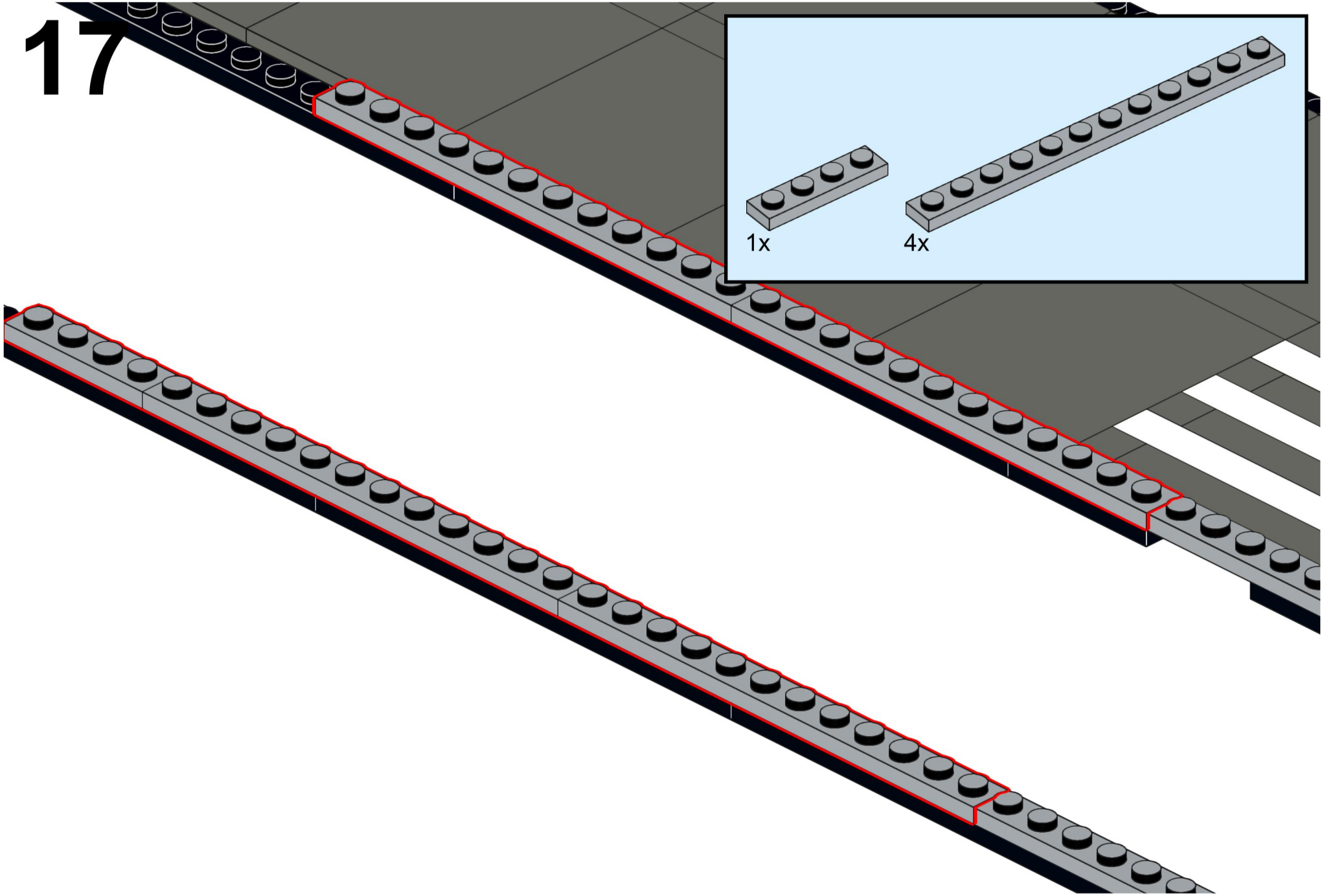

18

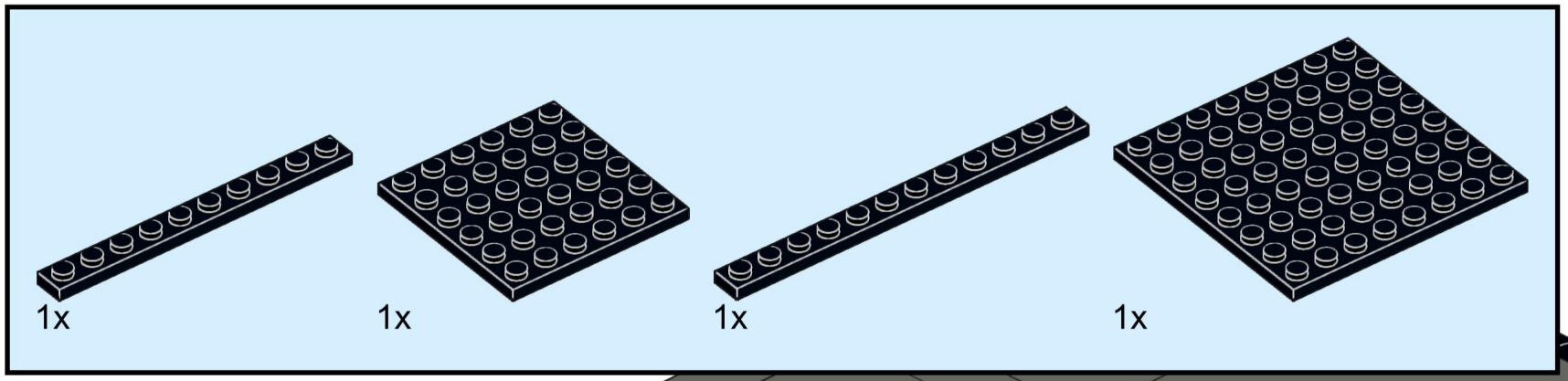

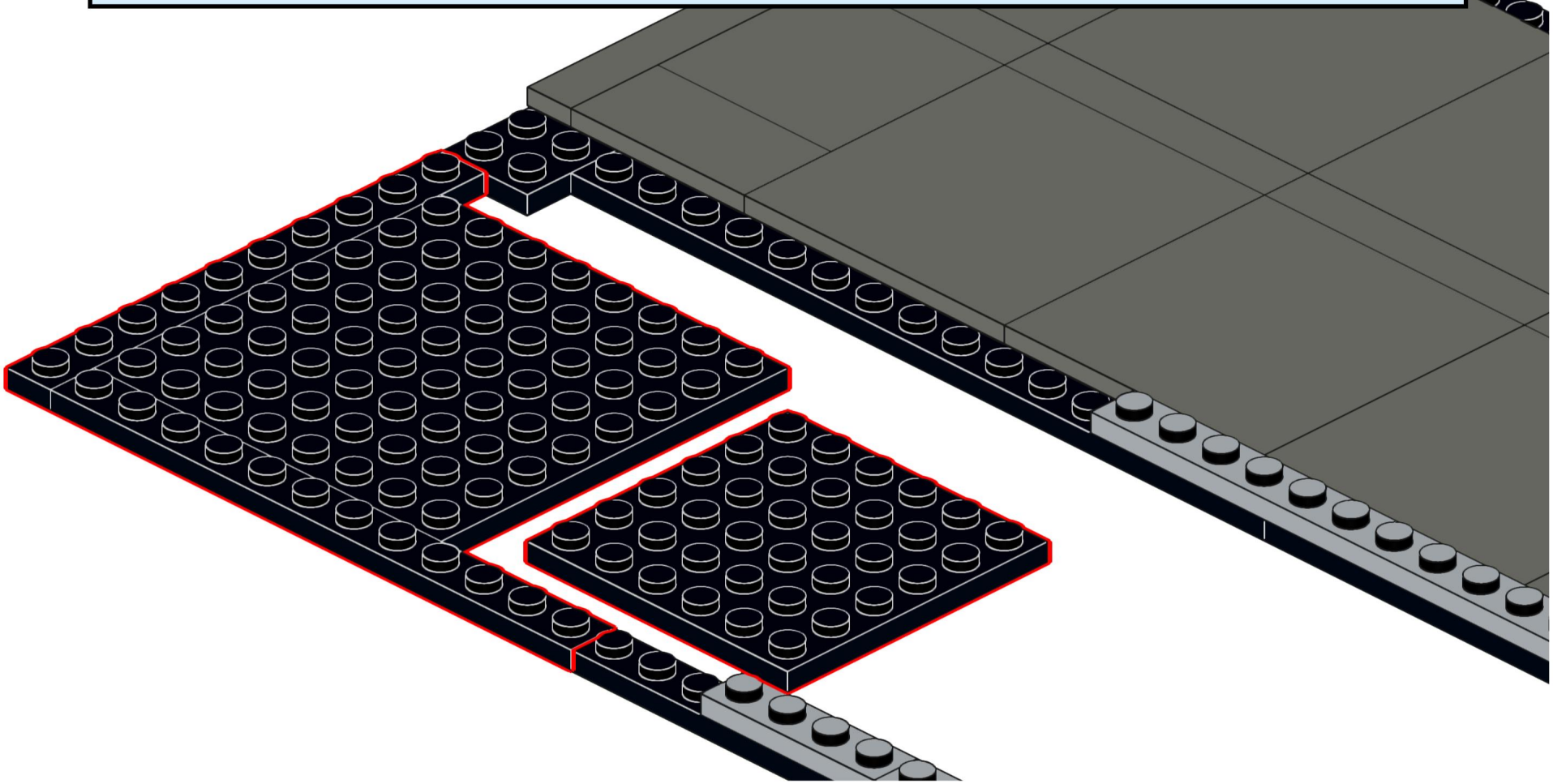

19

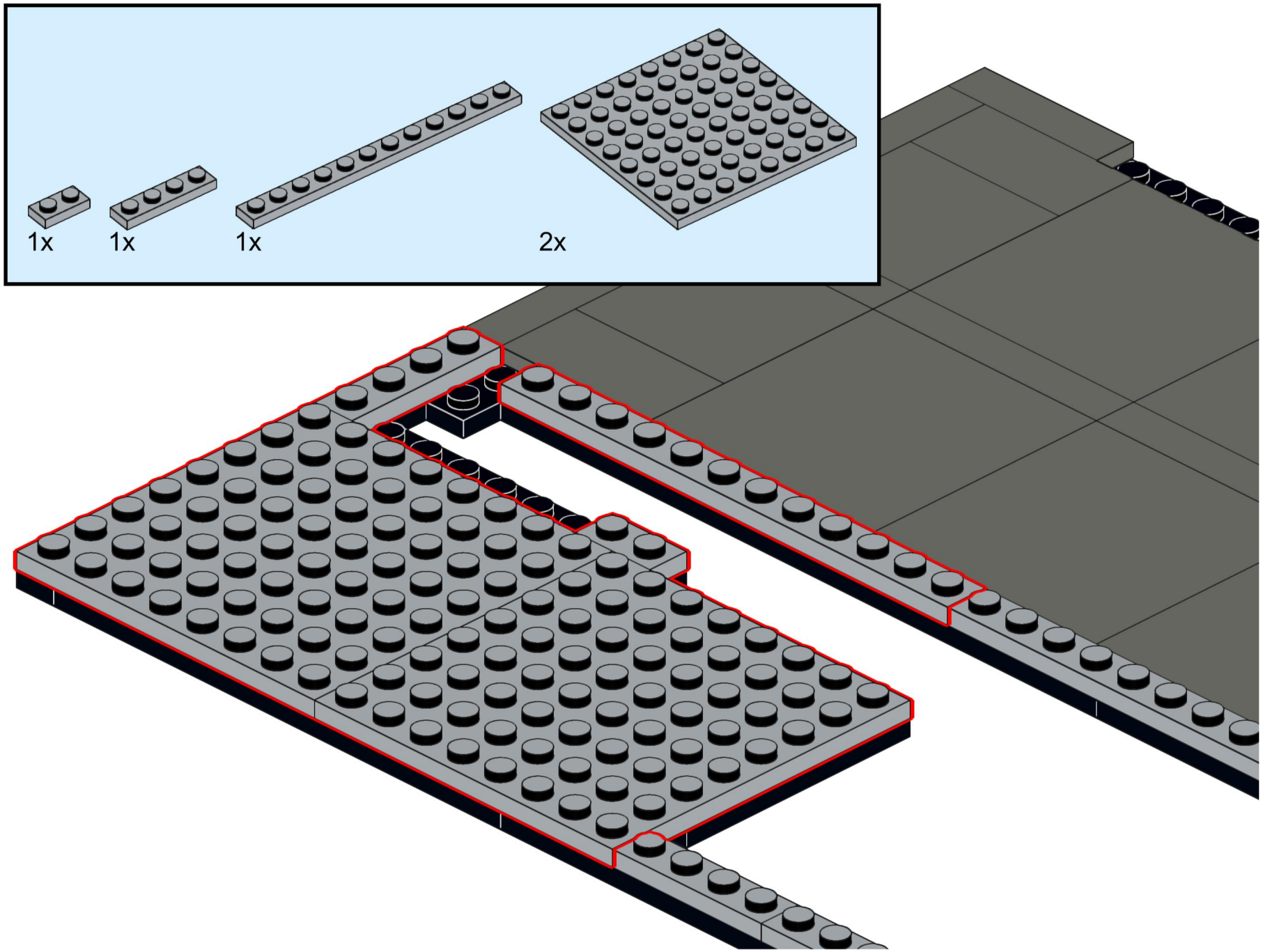

20

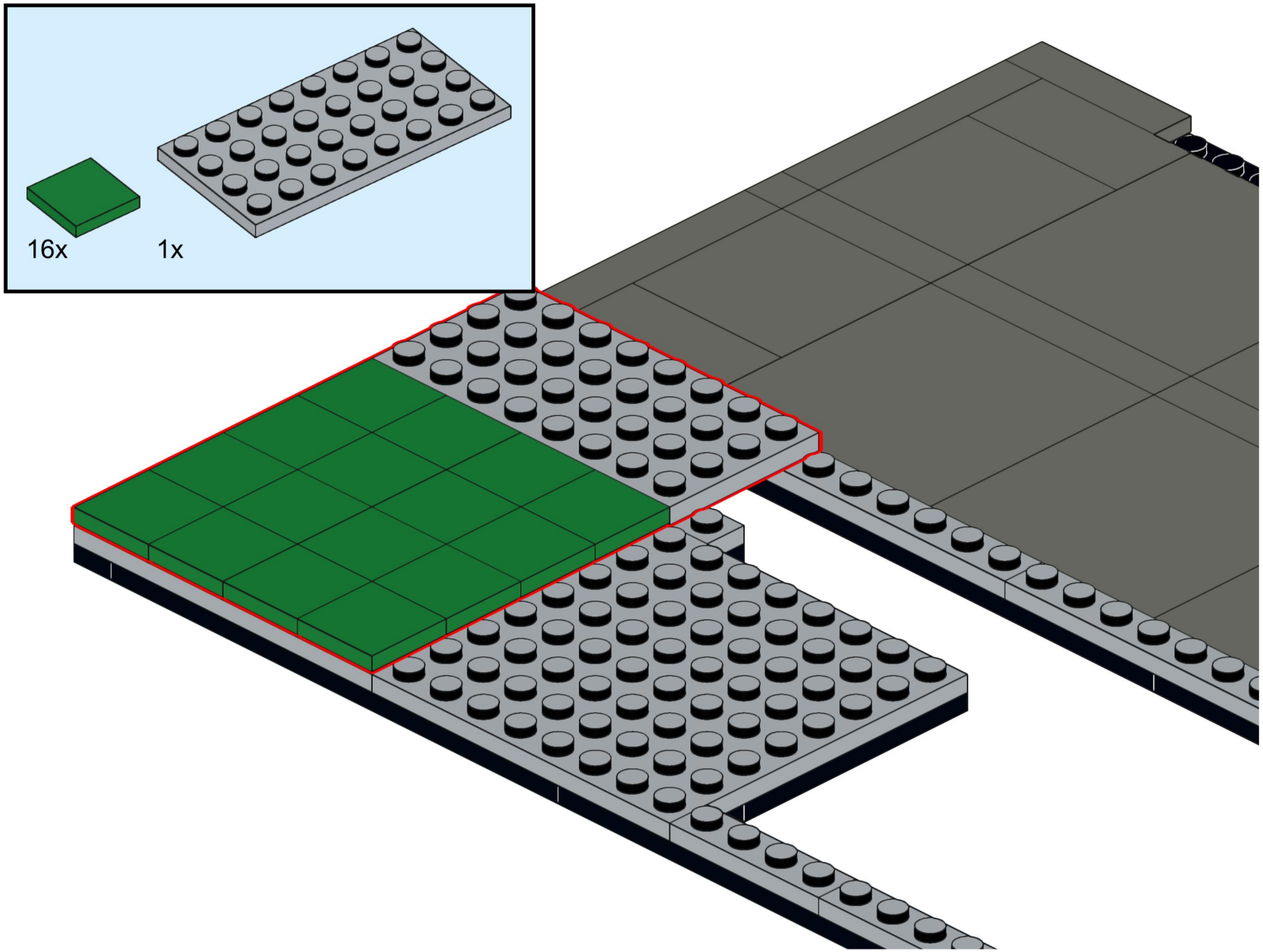

21

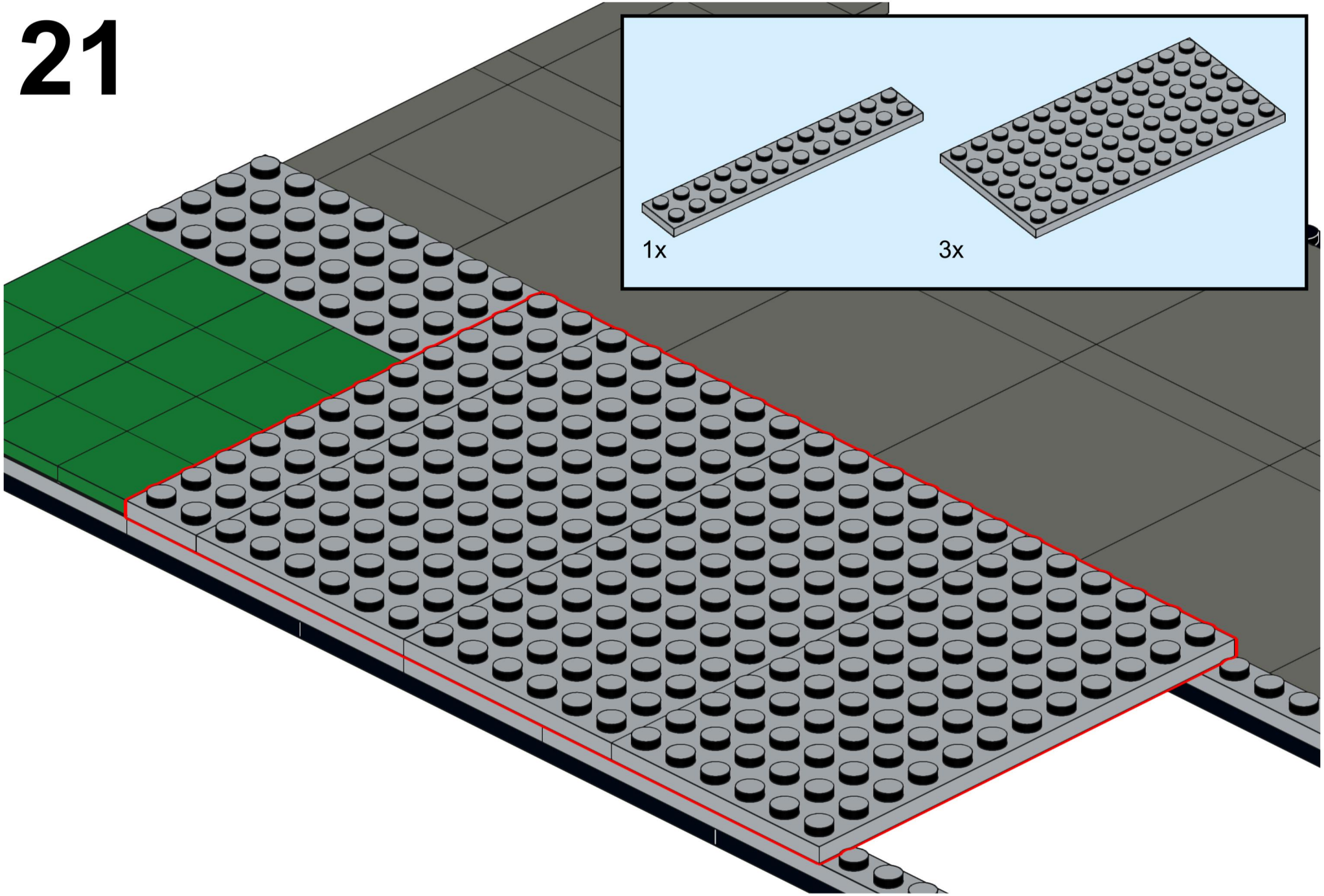

22

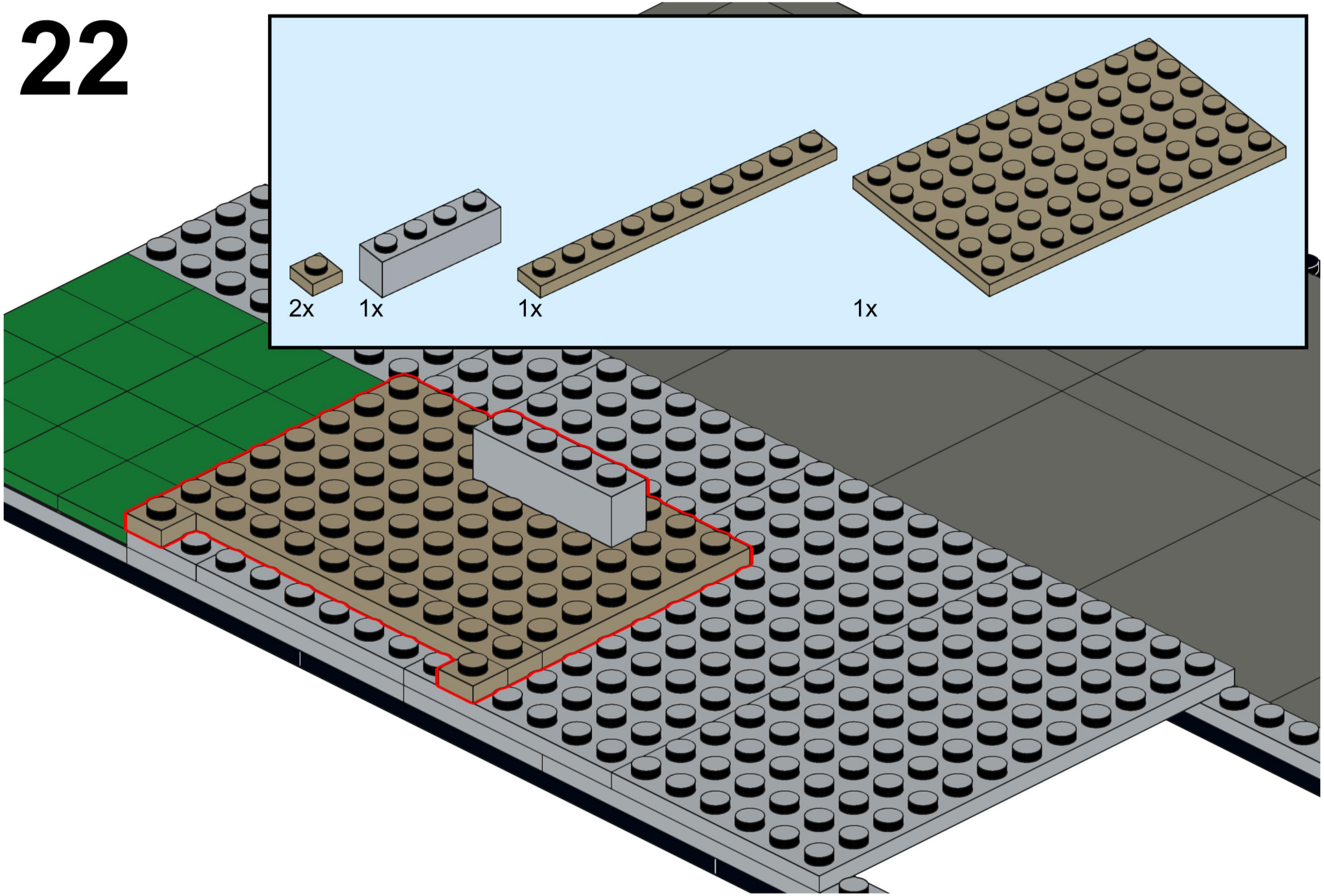

23

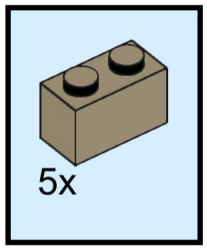

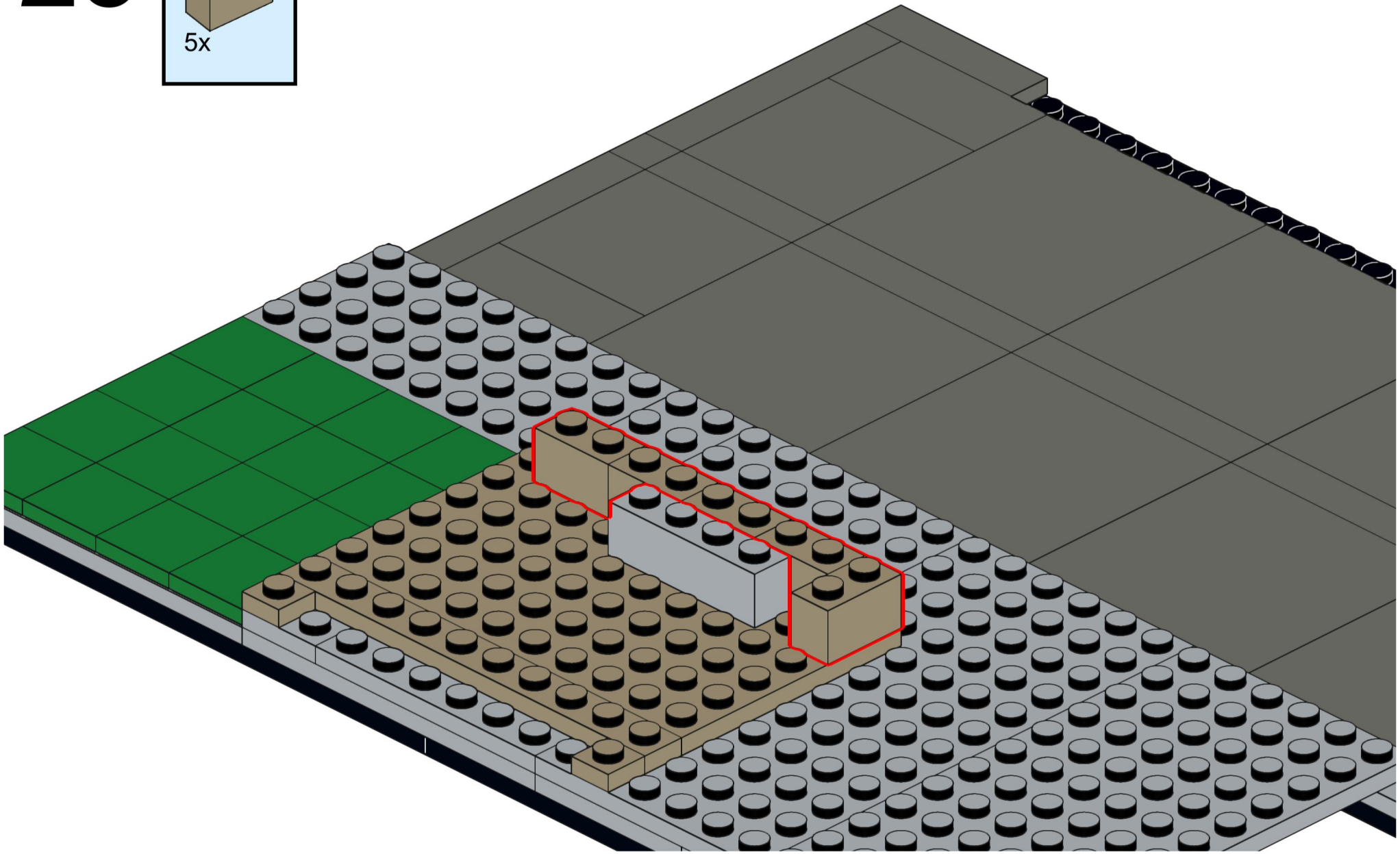

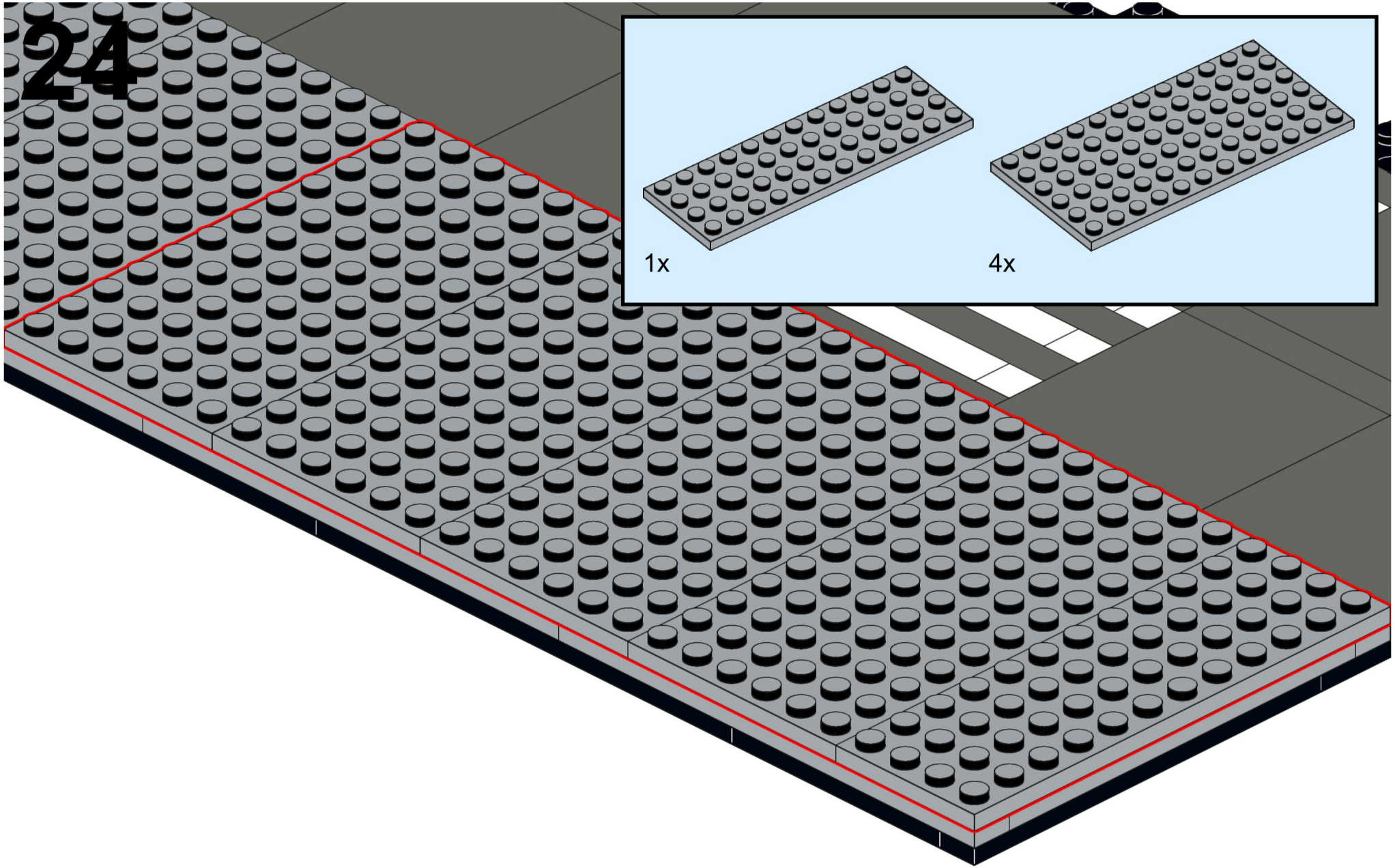
1x
4x

25

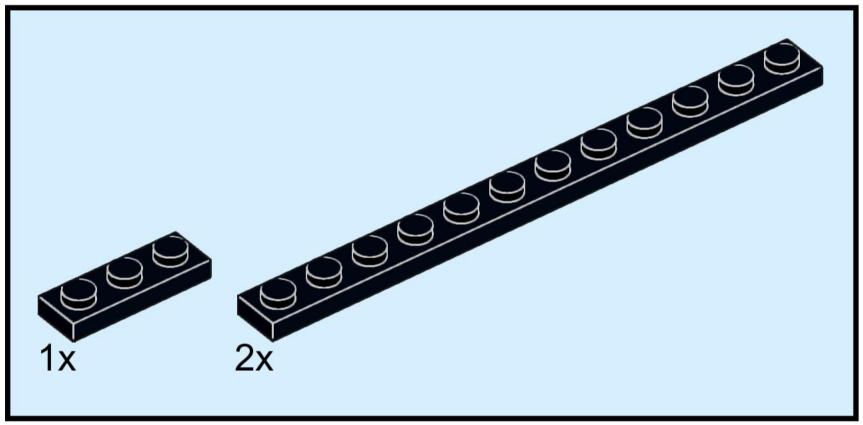

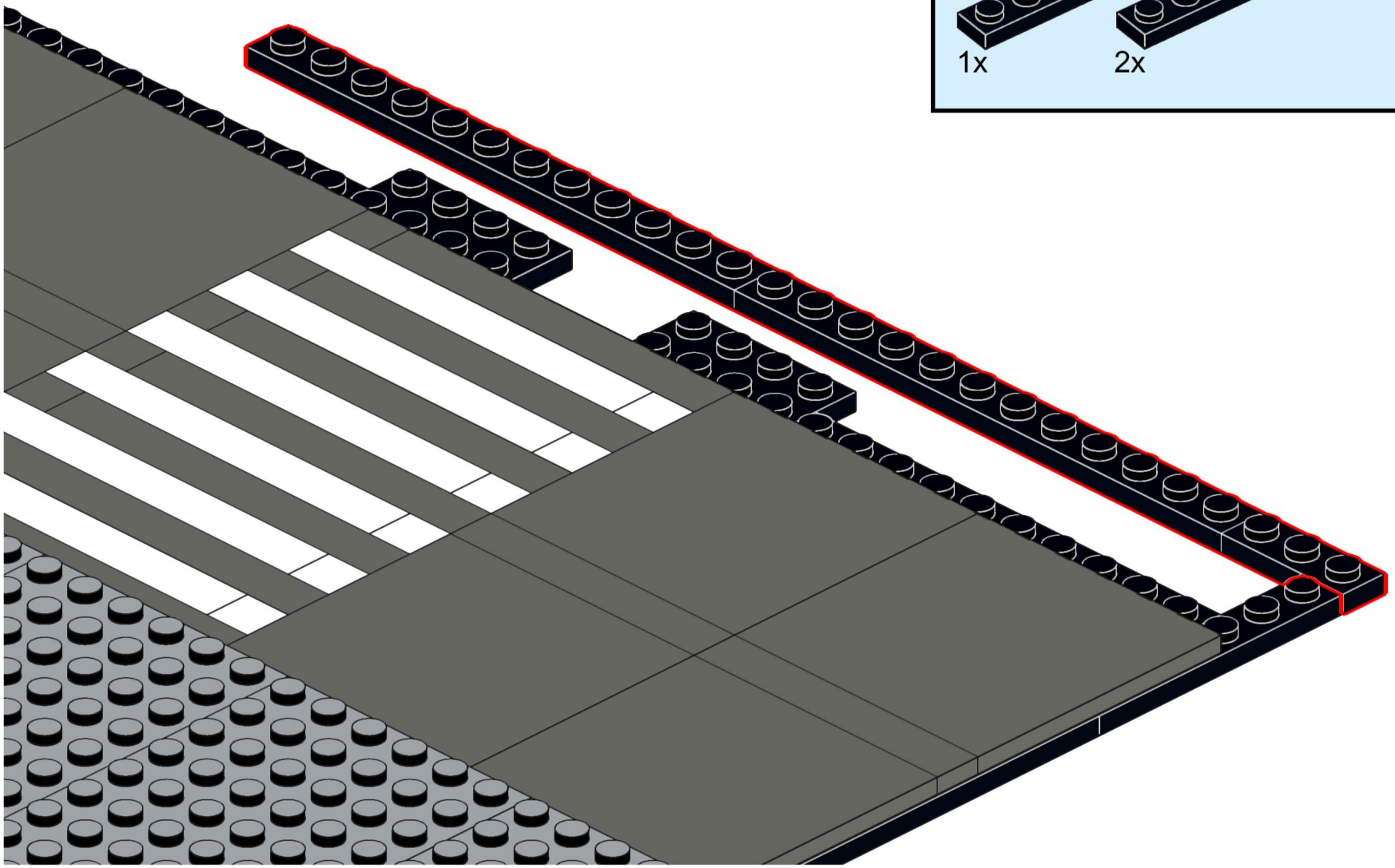

26

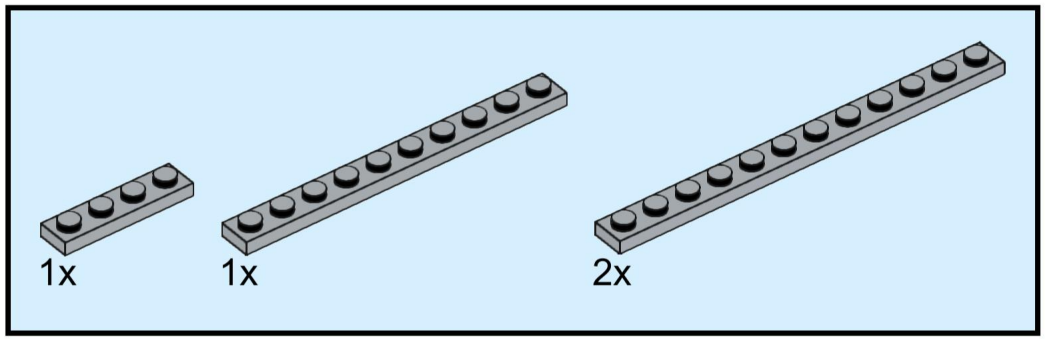

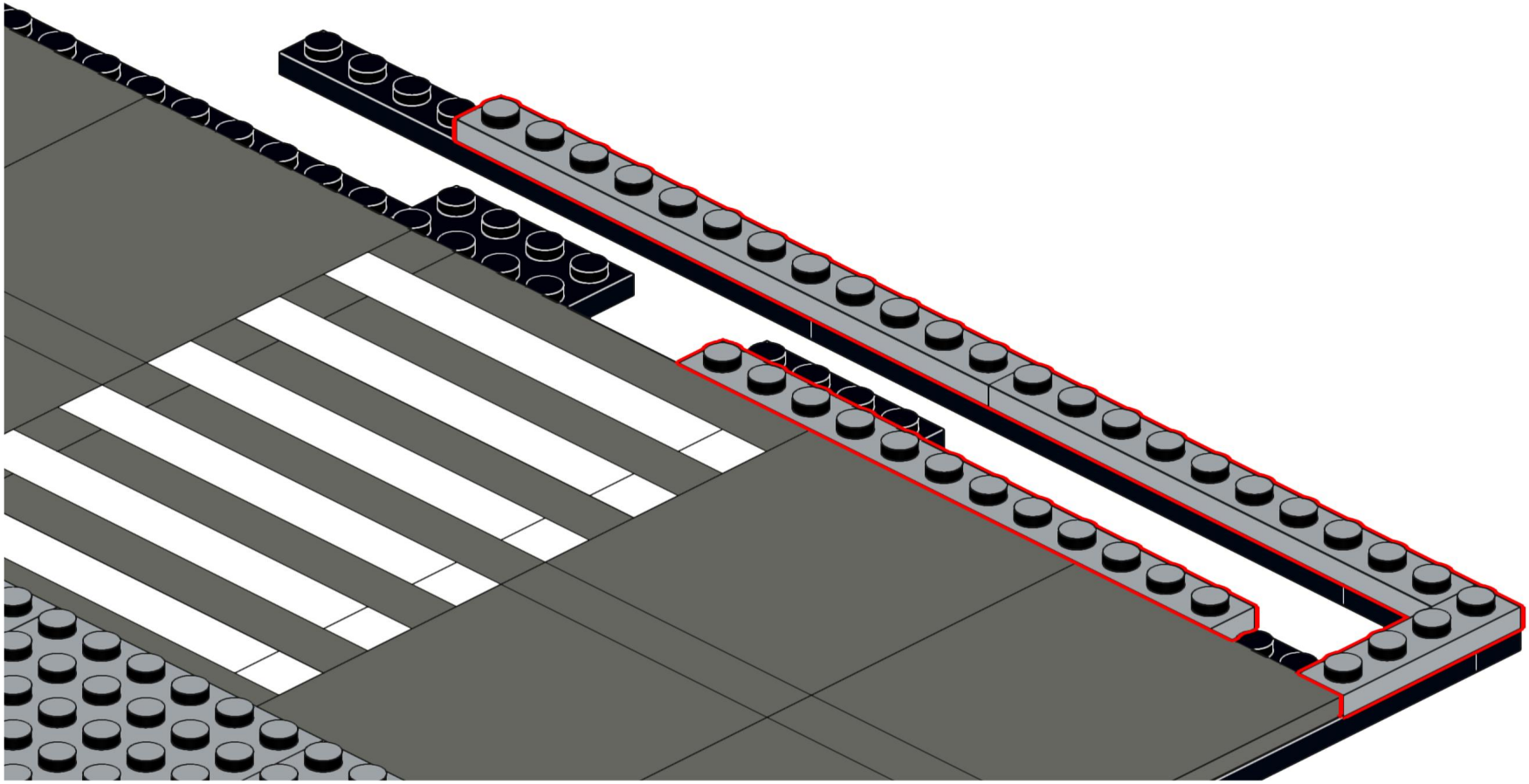

27

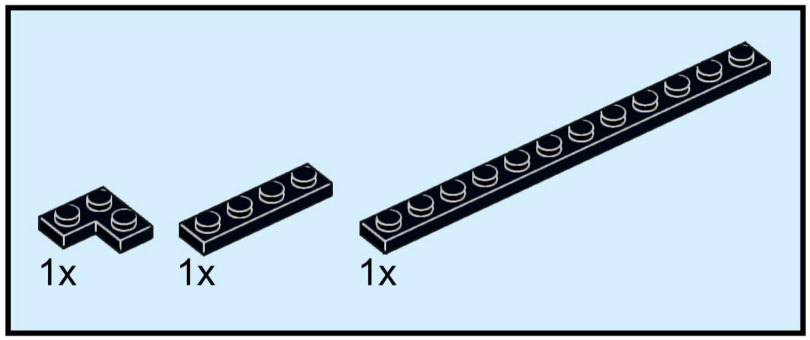

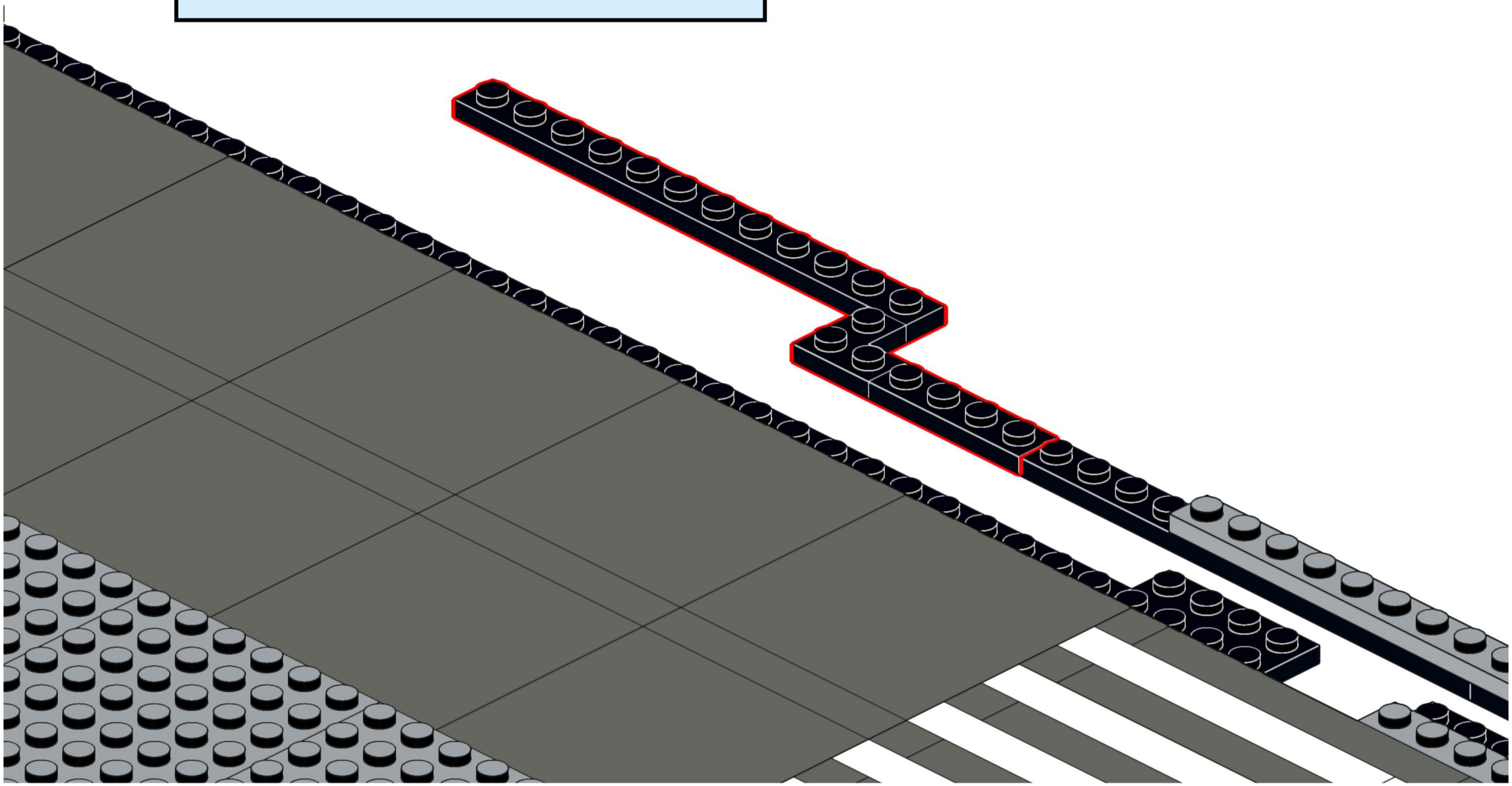

28

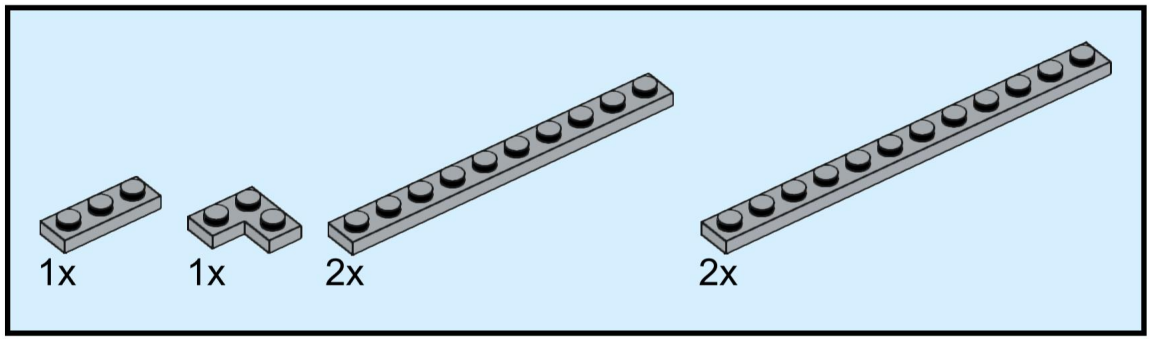

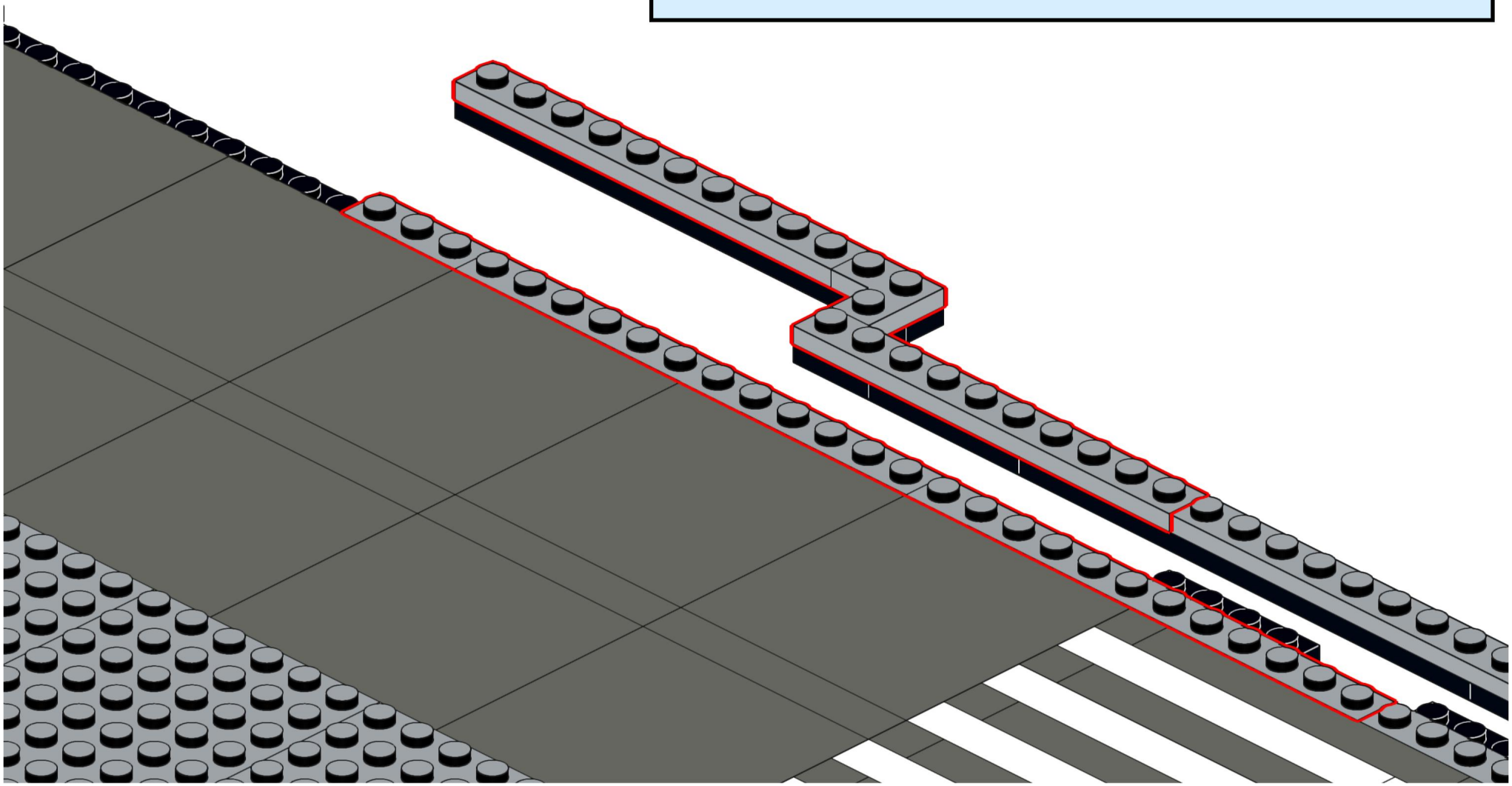

29

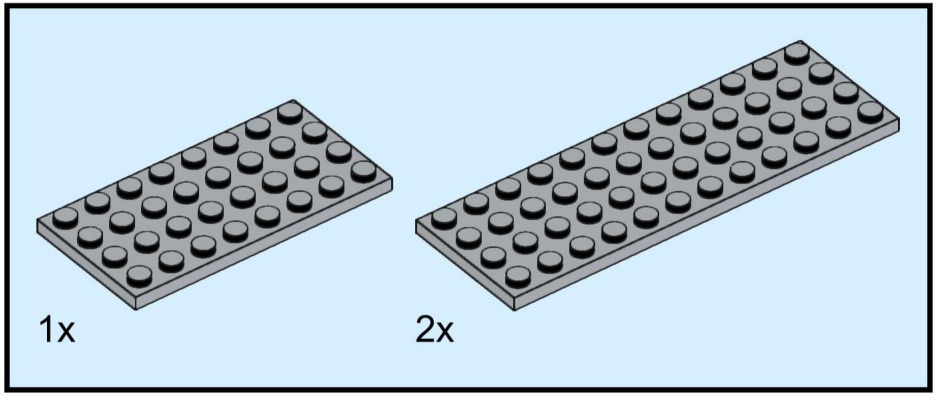

30

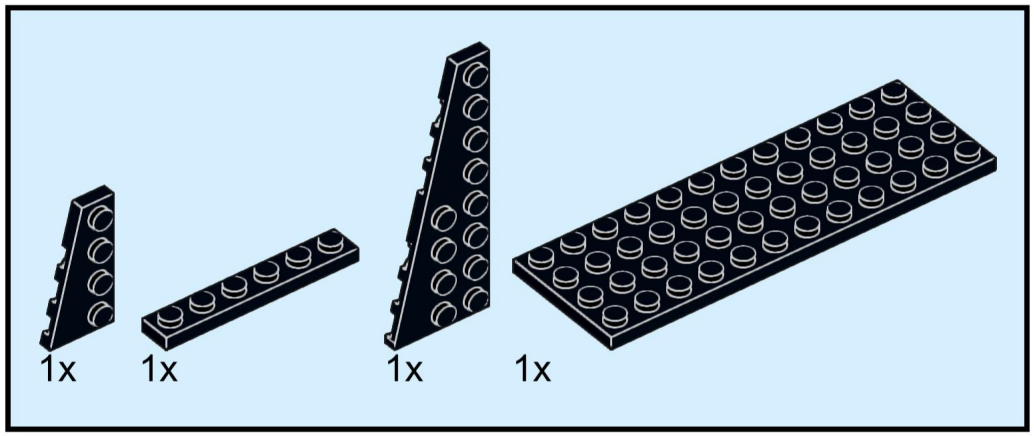

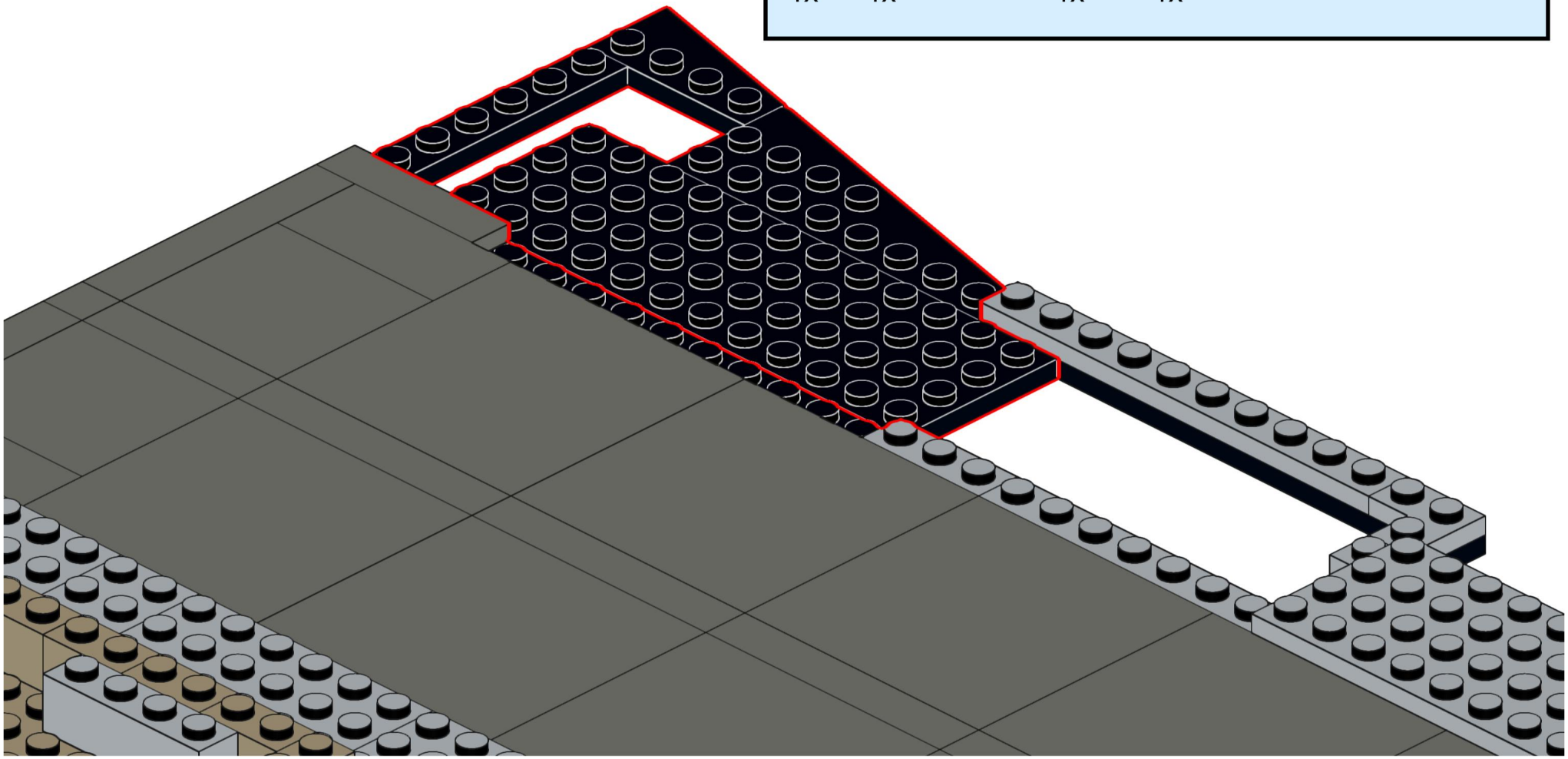

31

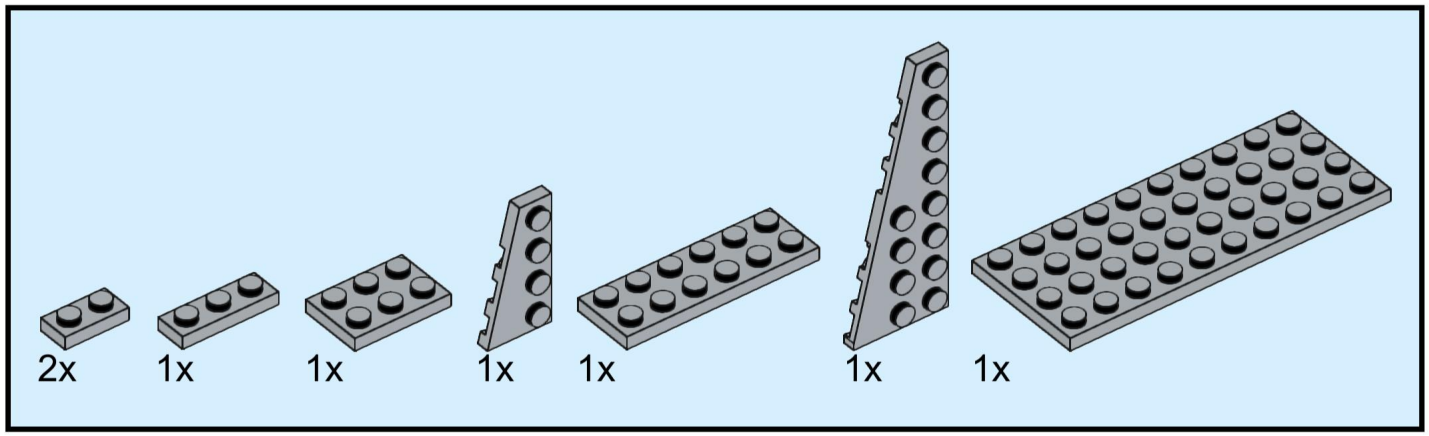

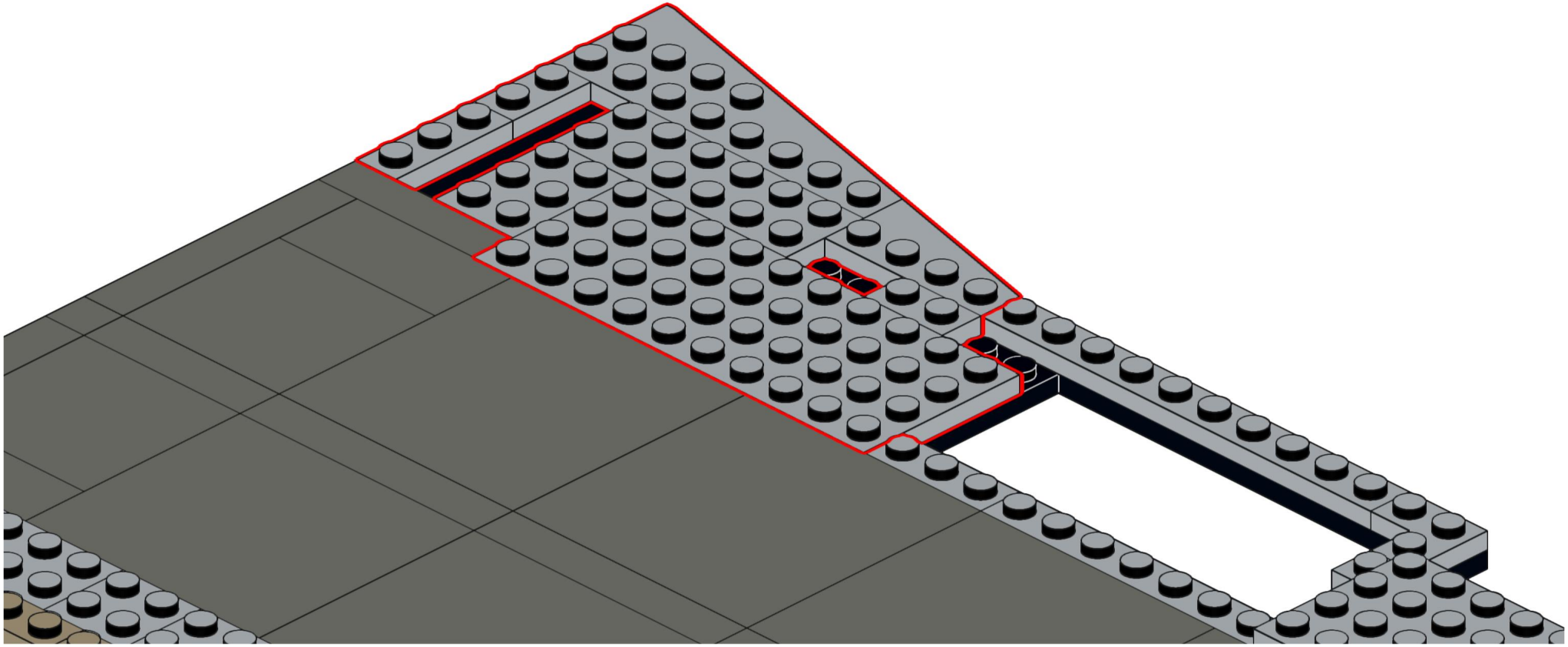

32

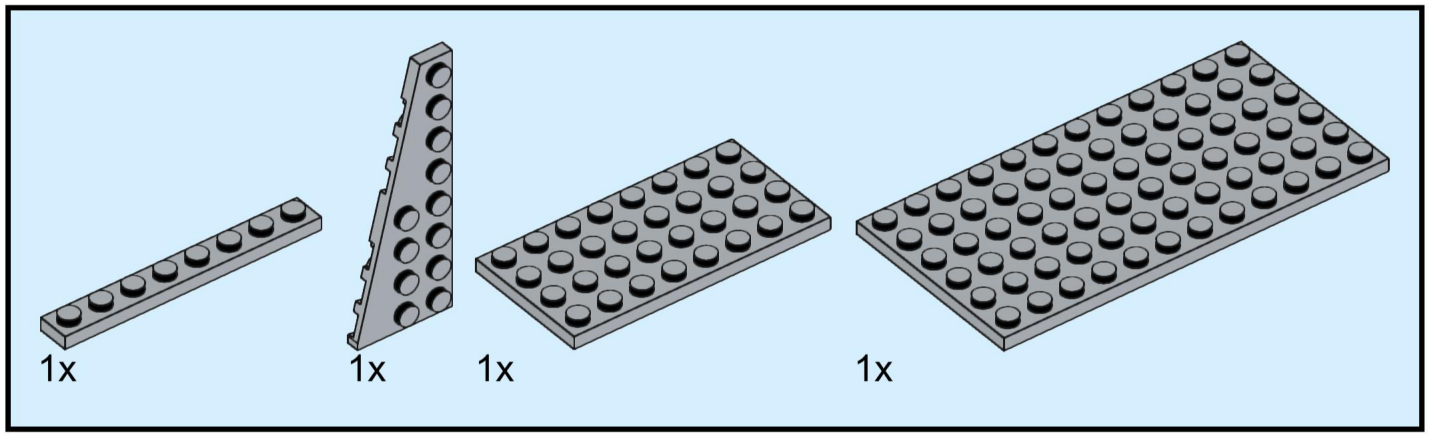

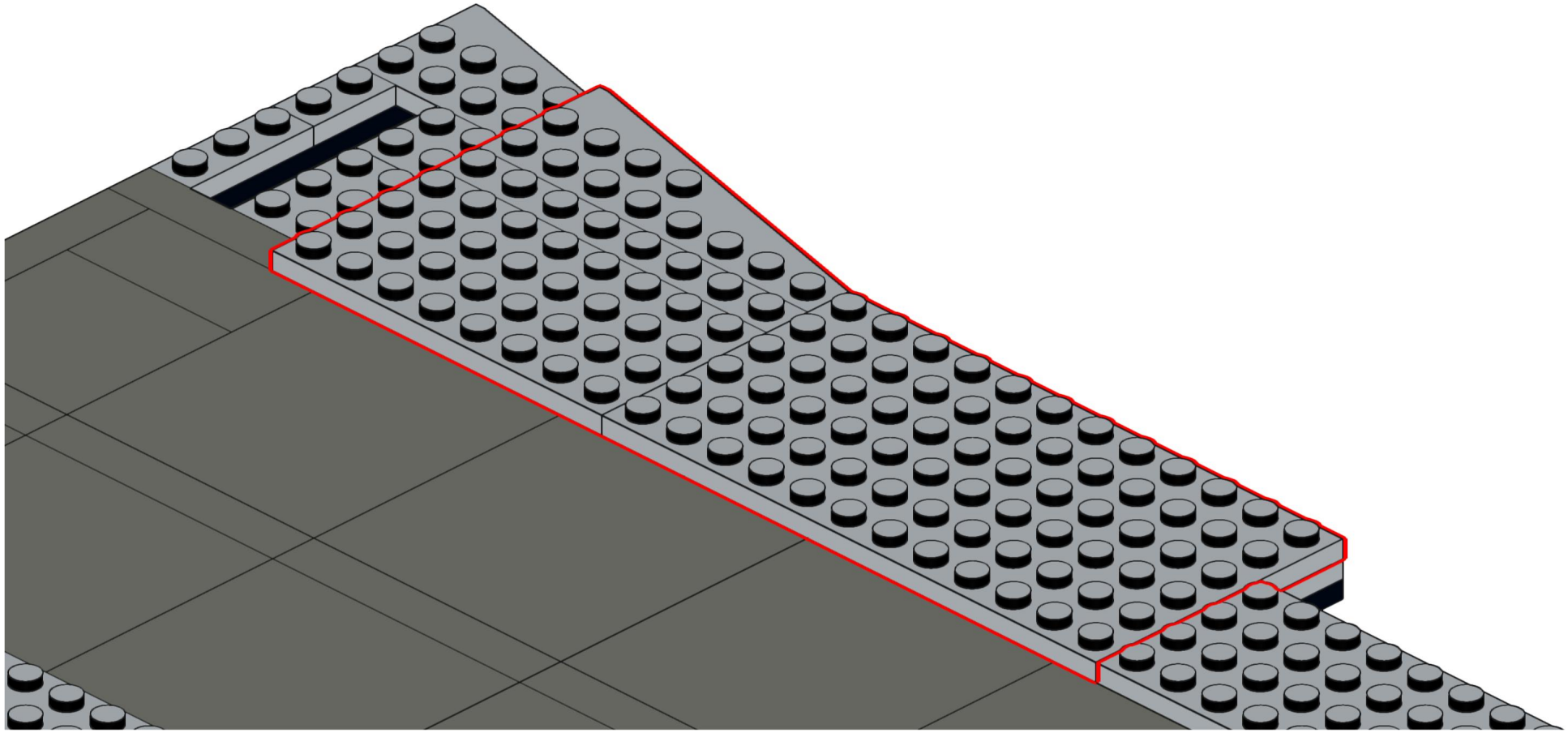

33

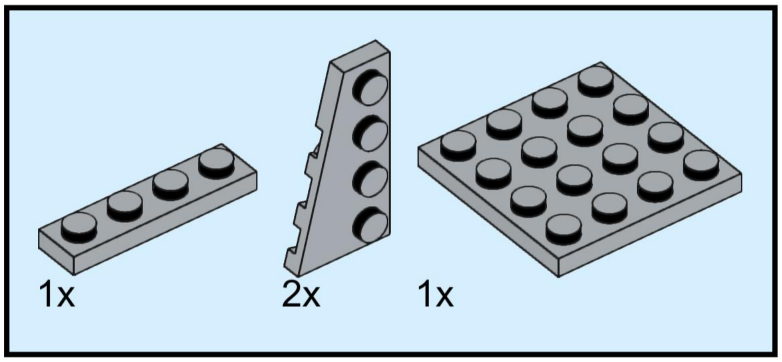

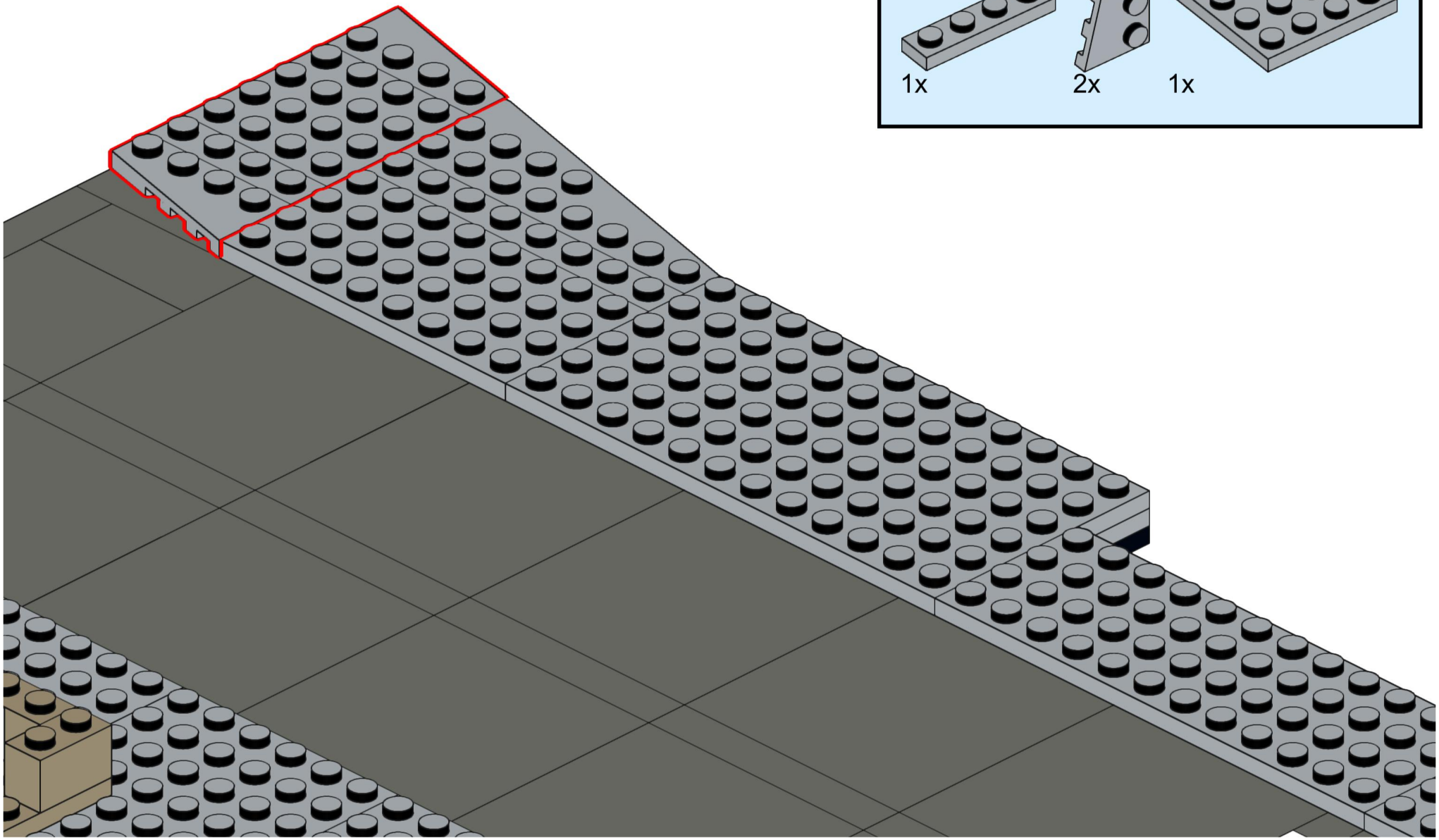

34

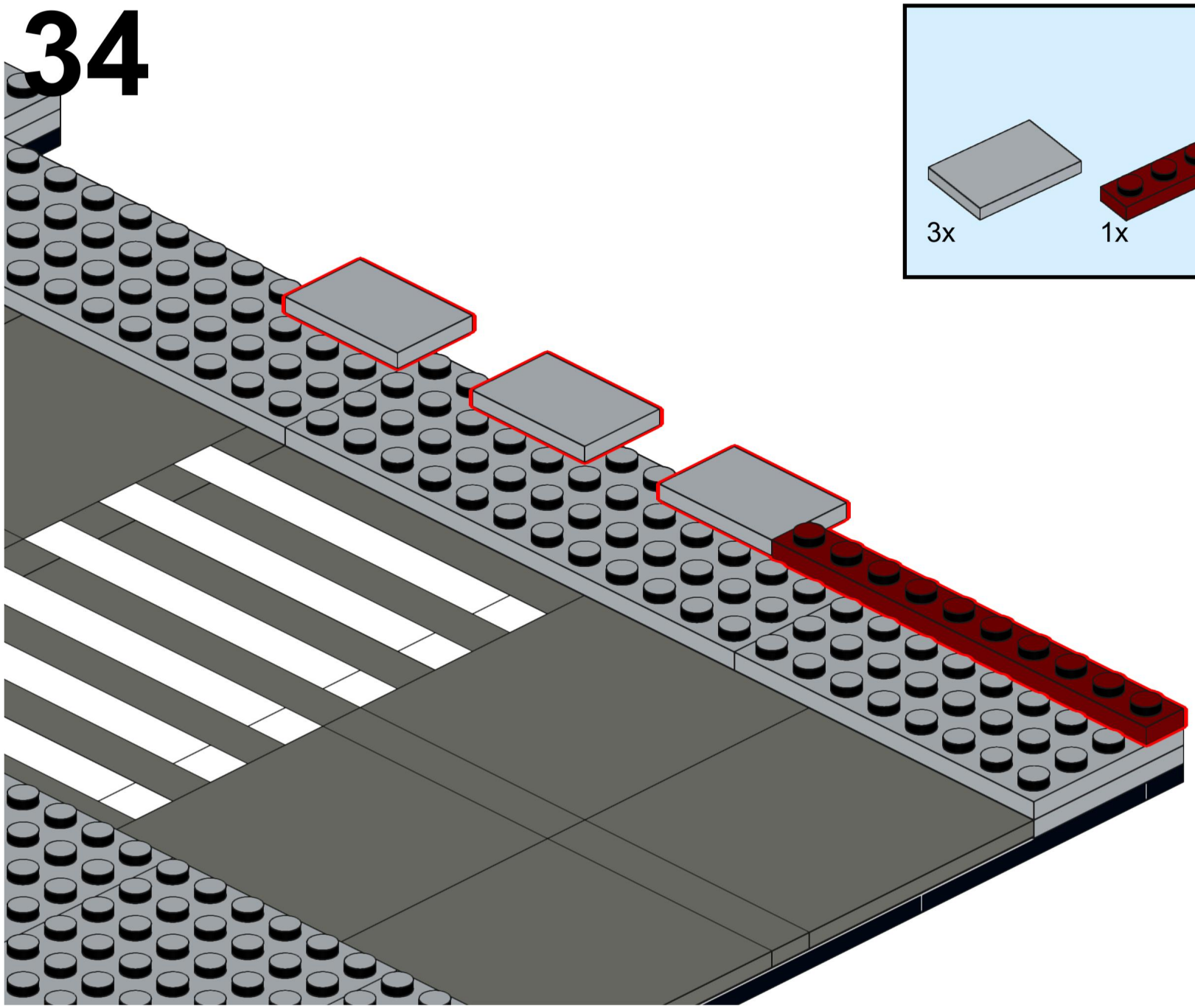

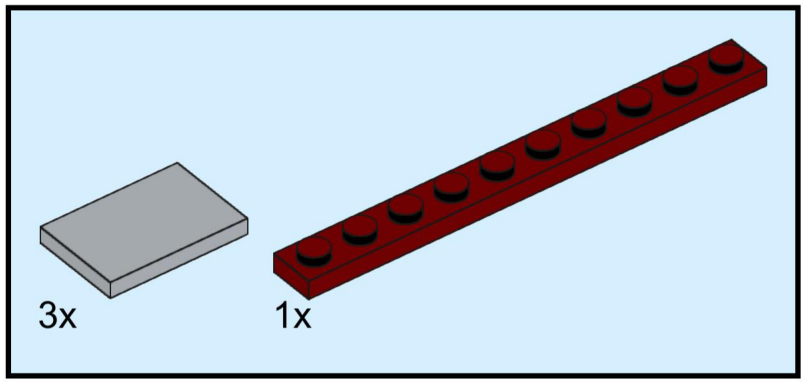

35

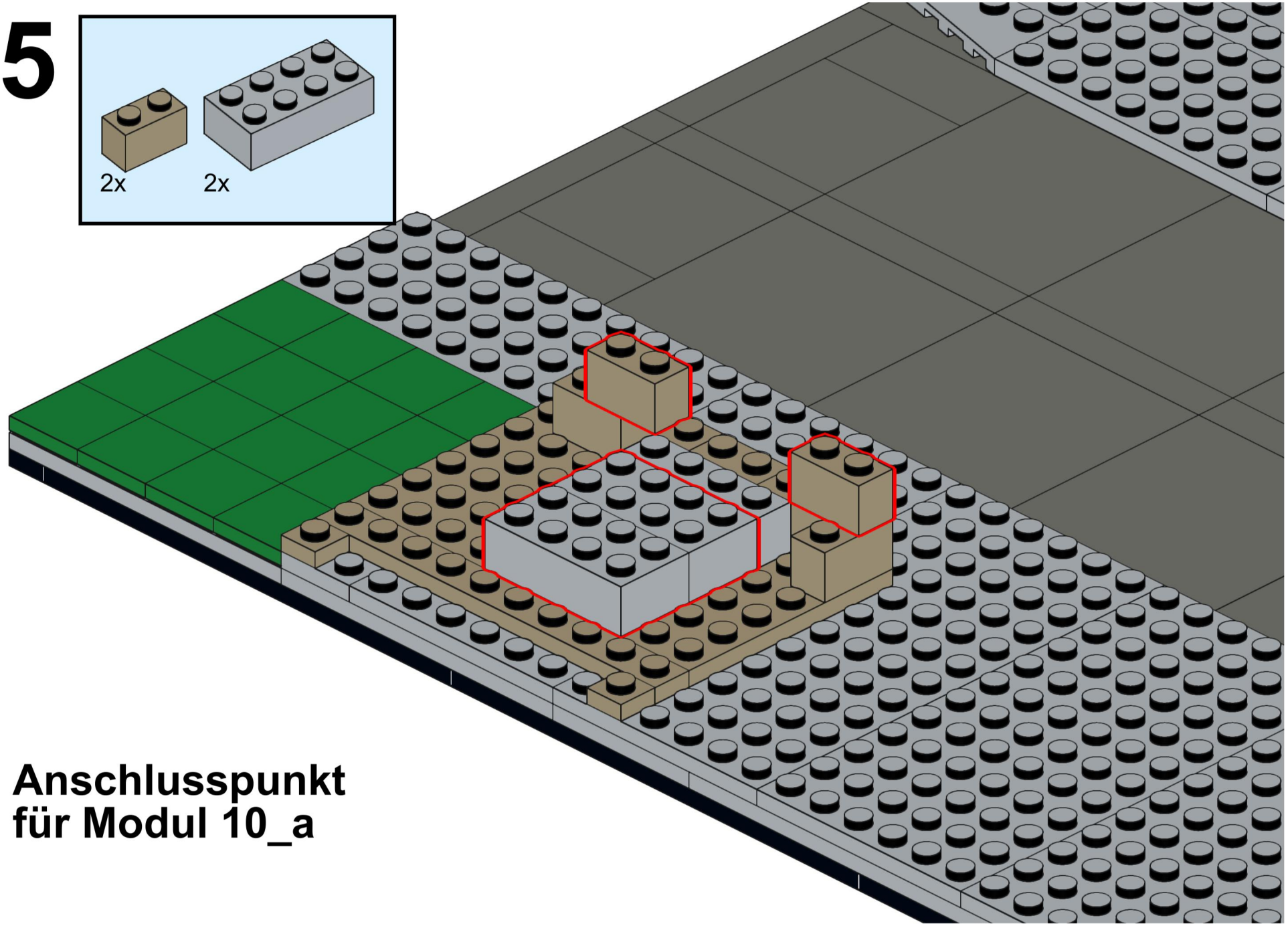

Anschlusspunkt für Modul 10_a

36

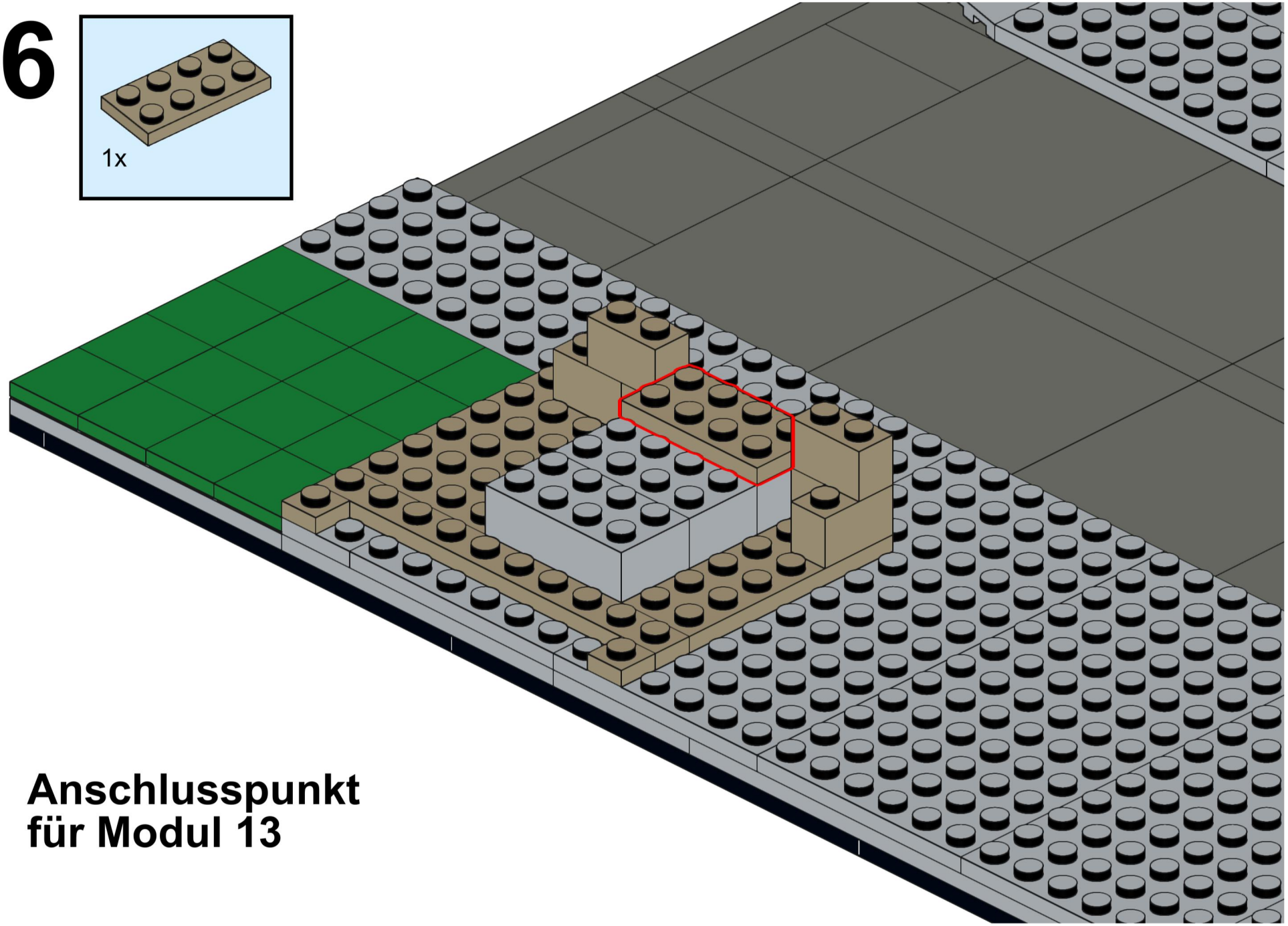

Anschlusspunkt für Modul 13

37

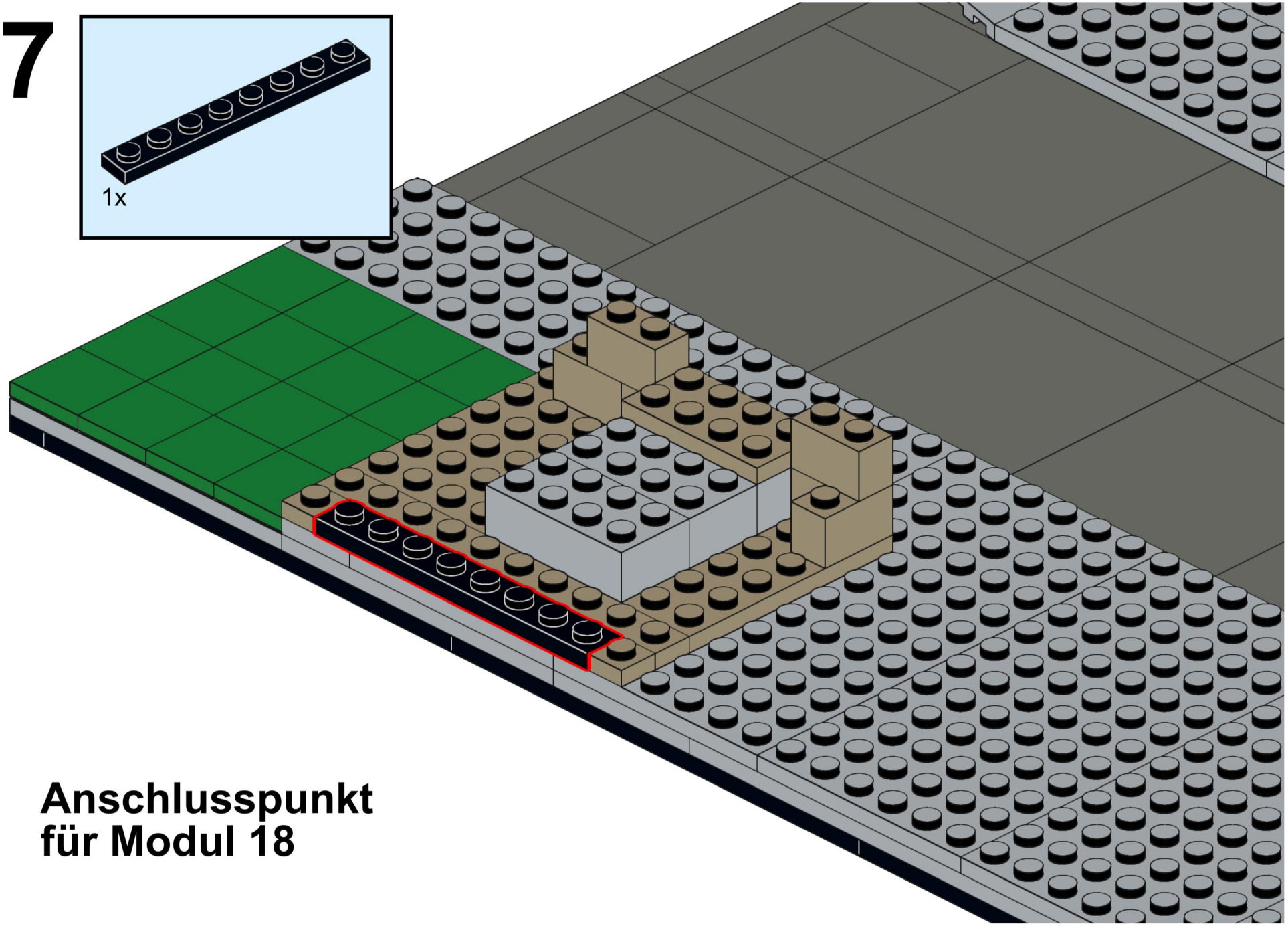

Anschlusspunkt für Modul 18

38

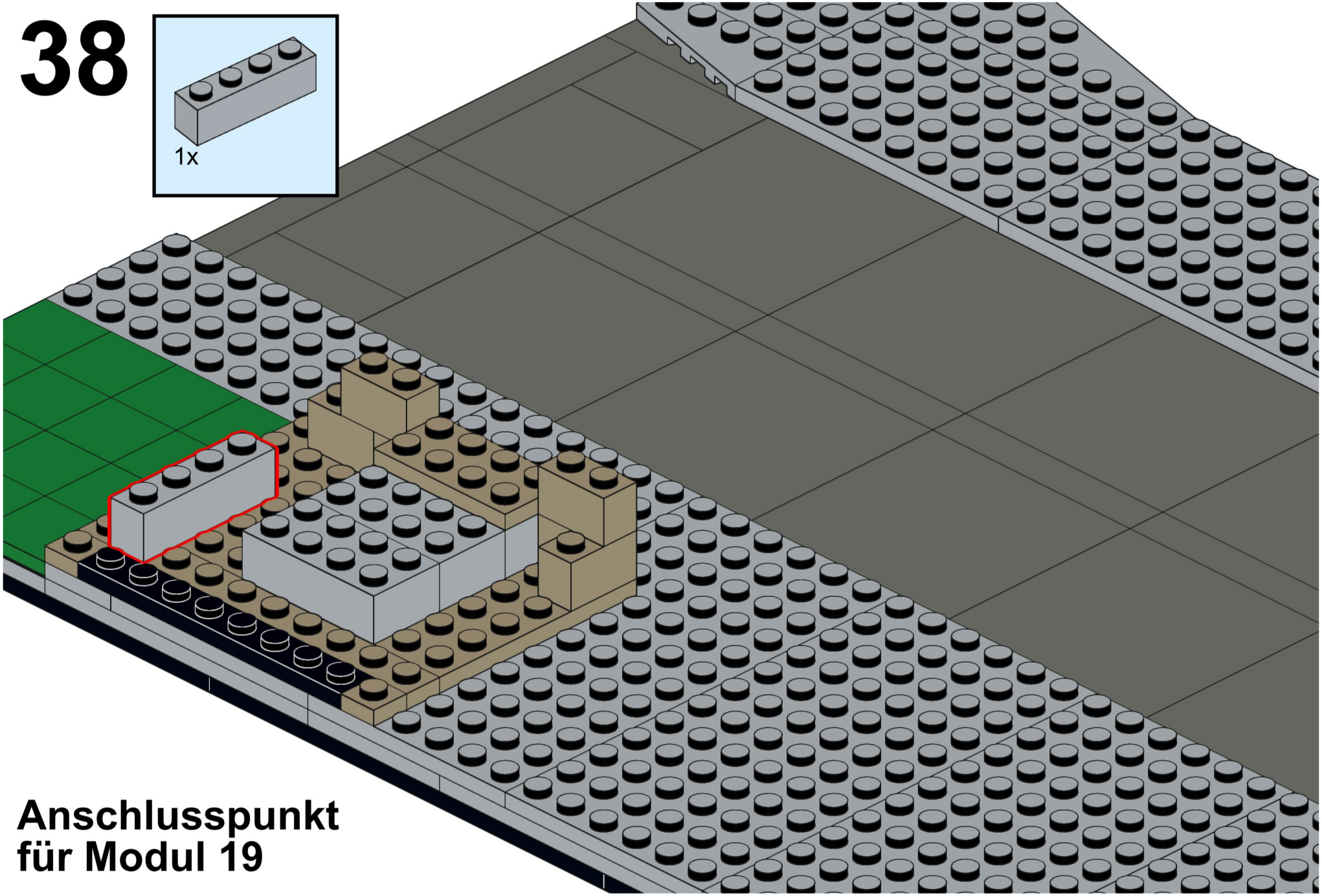

Anschlusspunkt für Modul 19

39

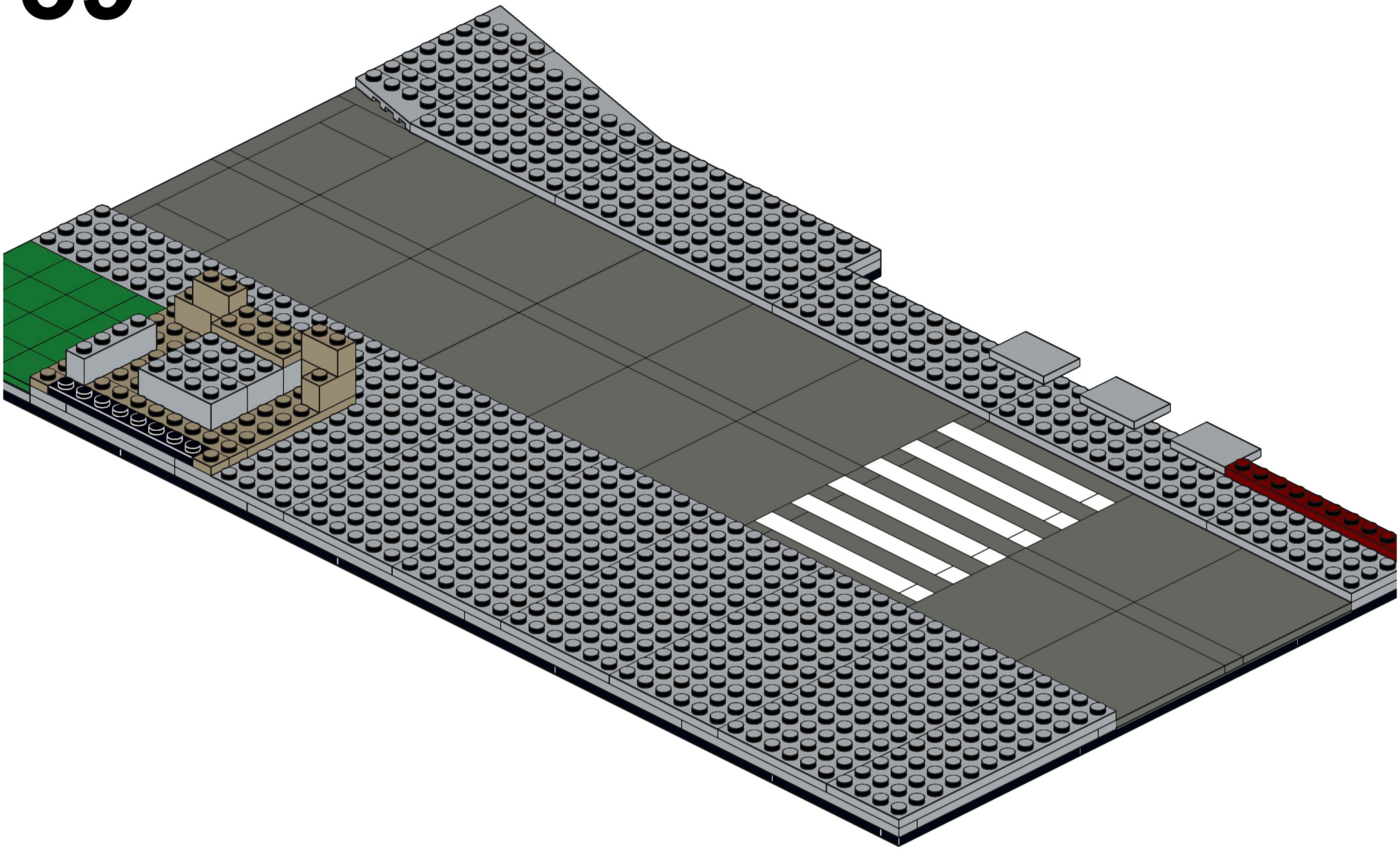

40 2_Bodenplatte_b

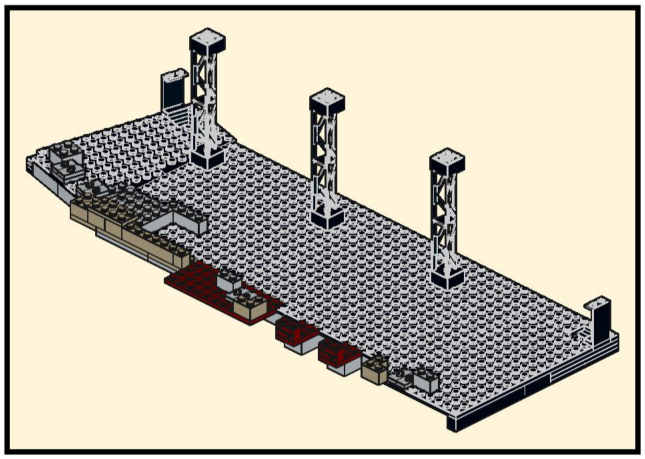

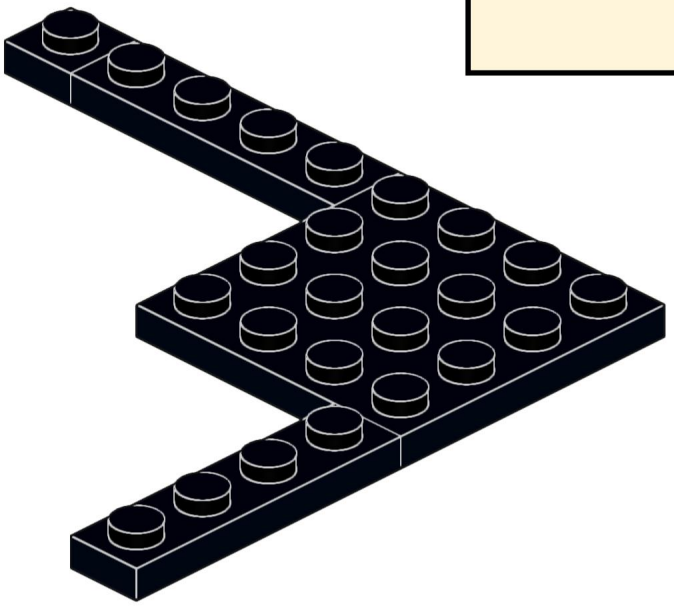

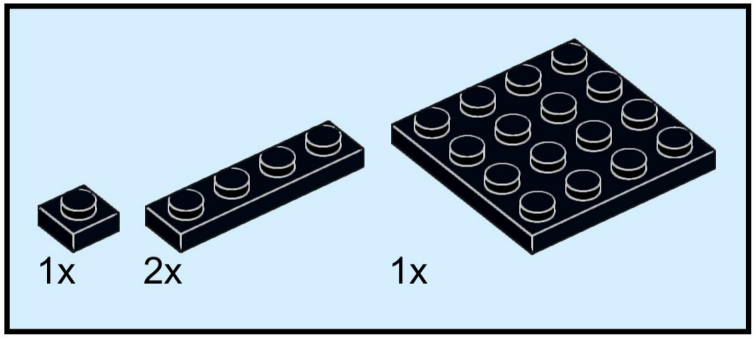

41

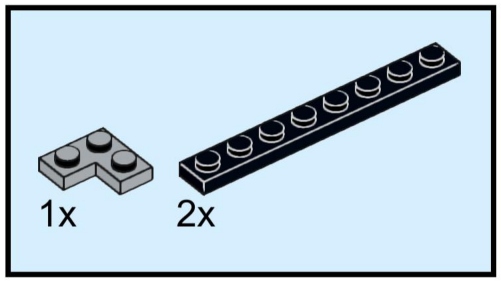

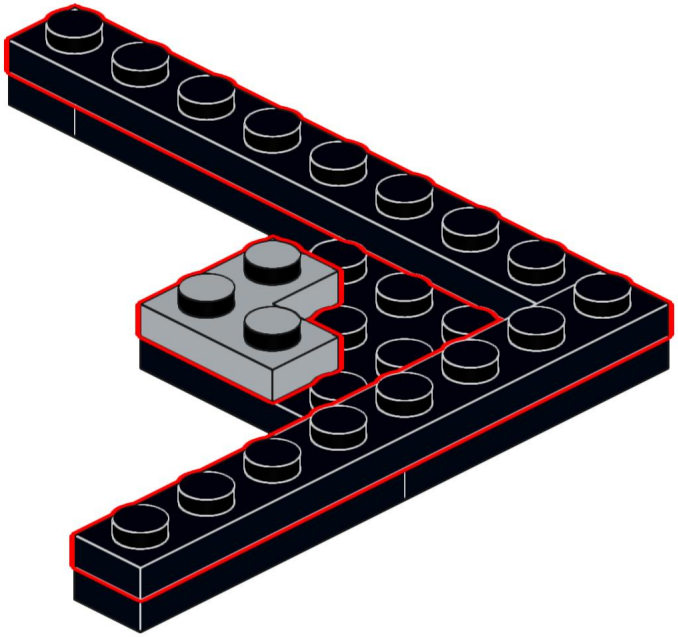

42

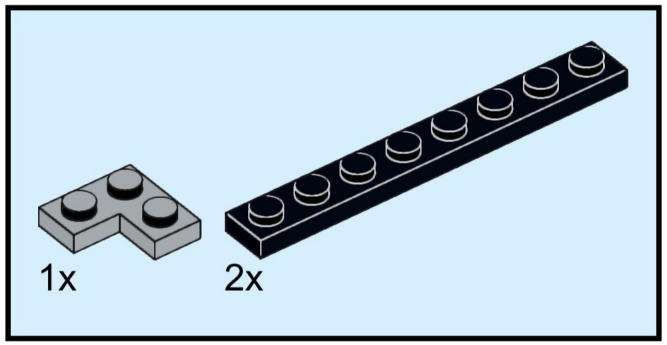

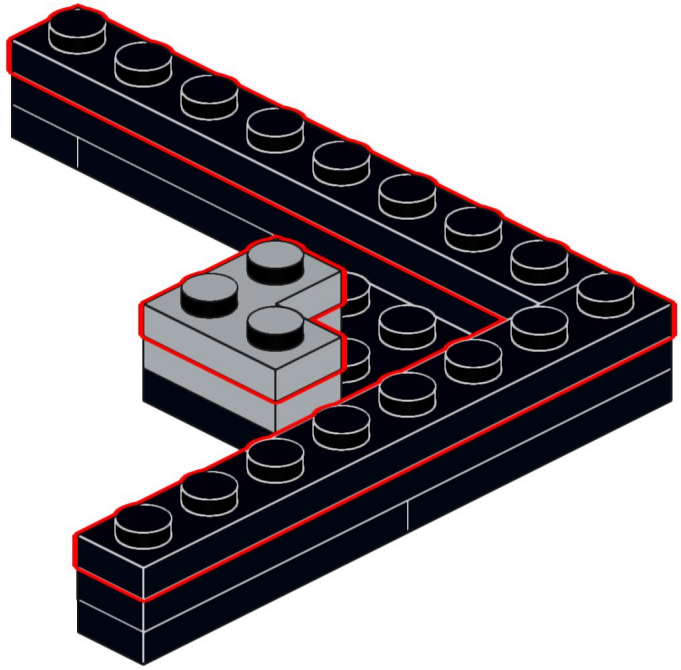

43

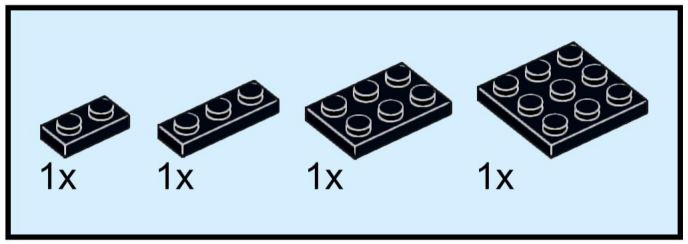

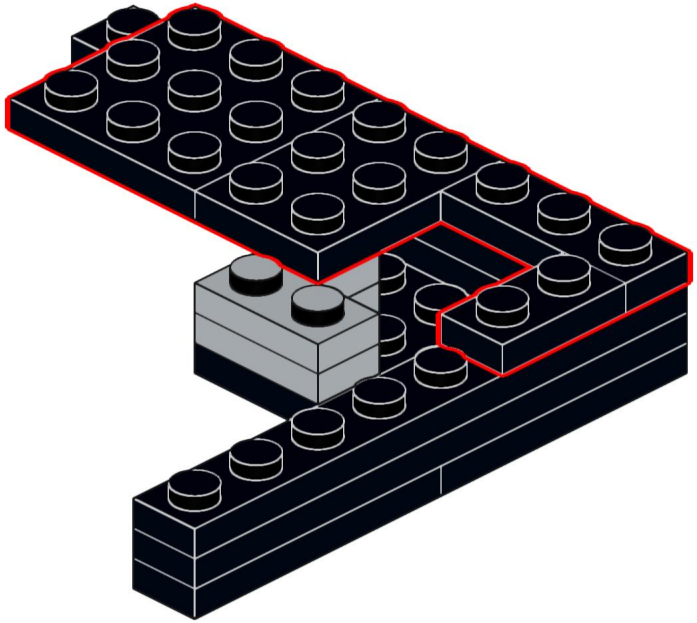

44

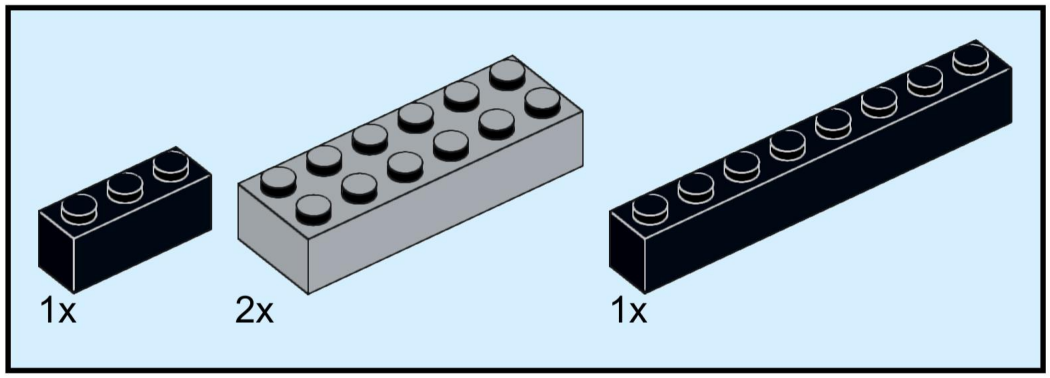

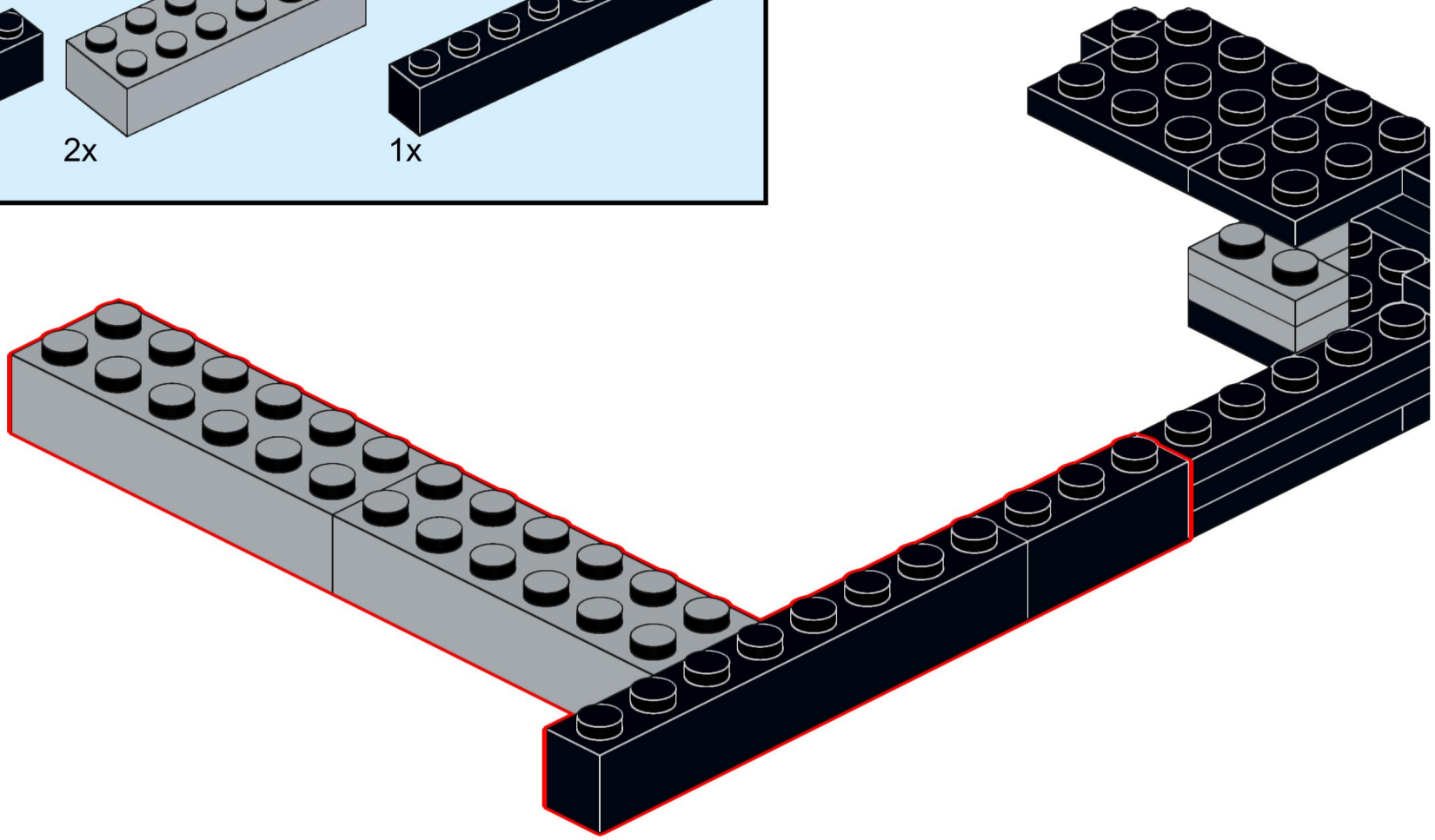

45

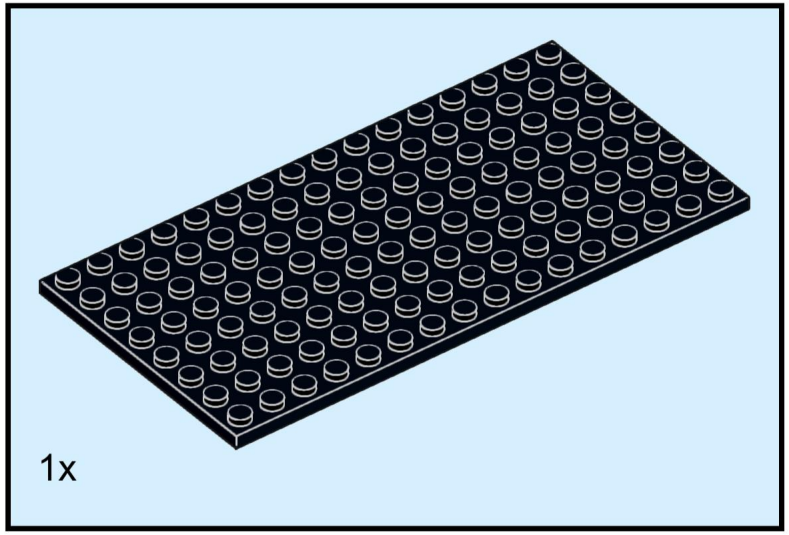

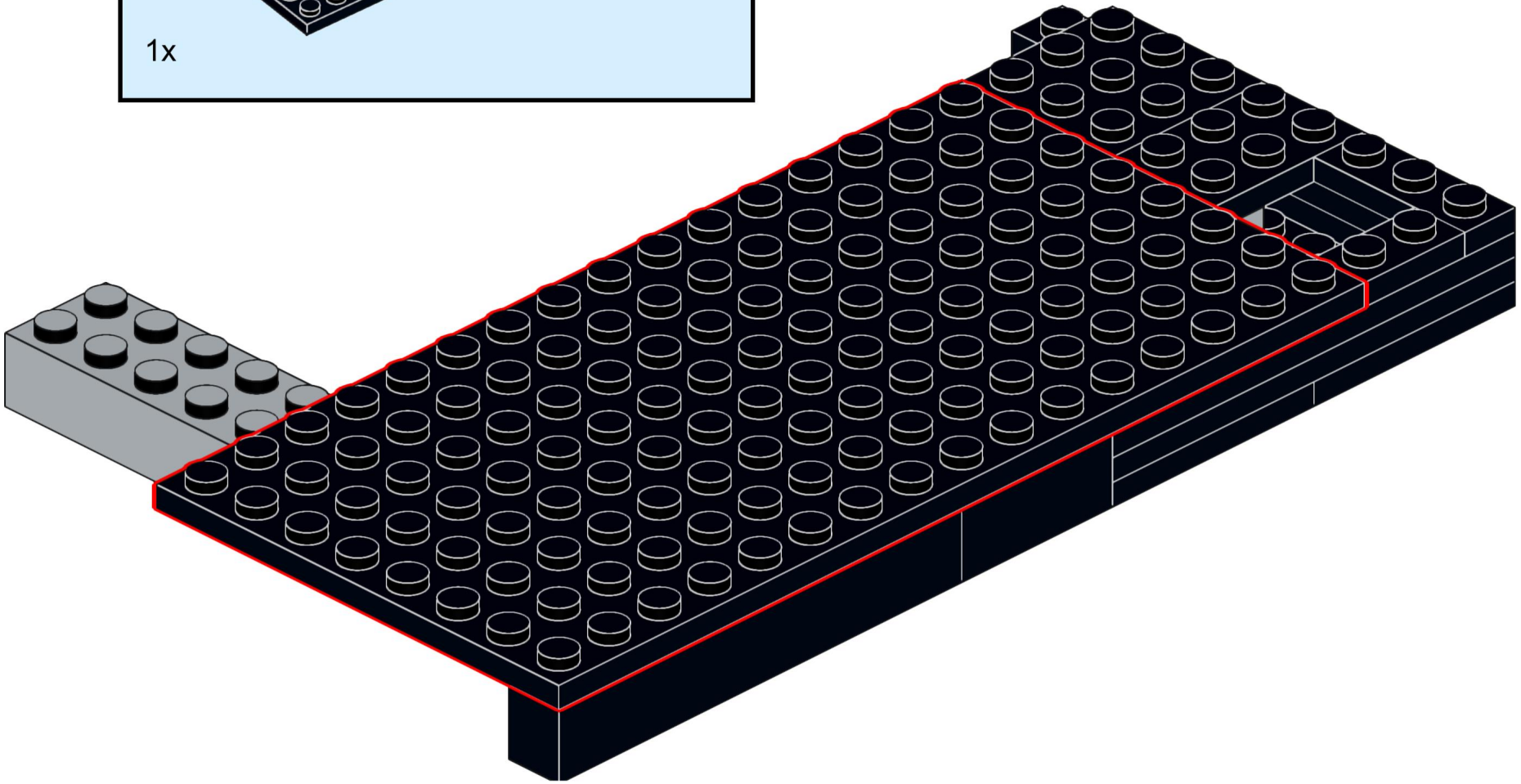

46

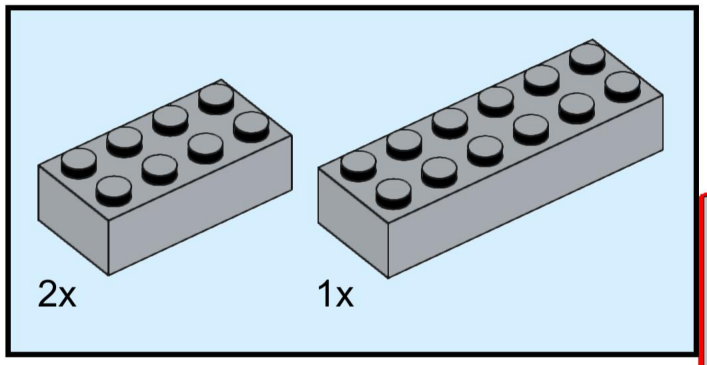

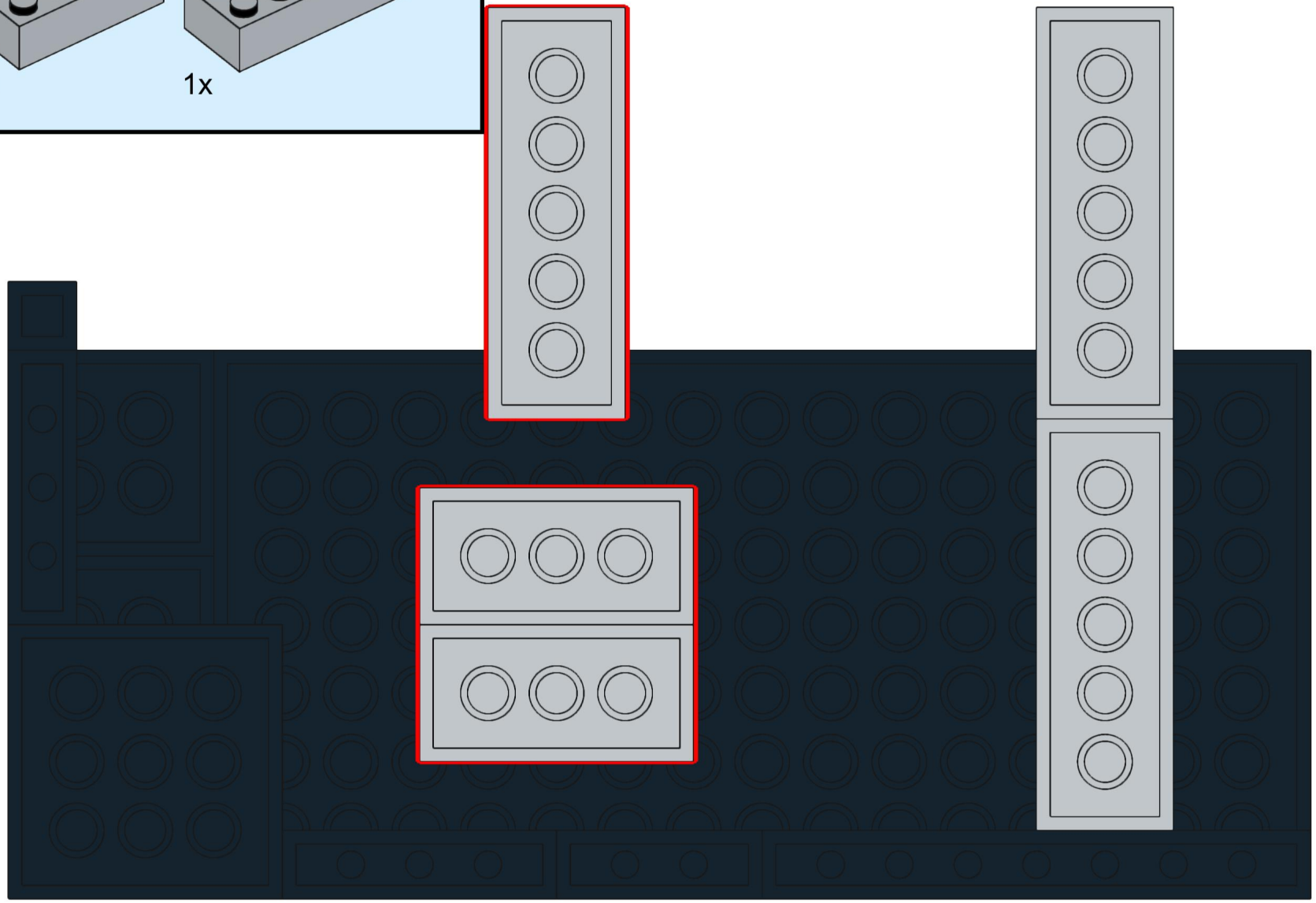

47

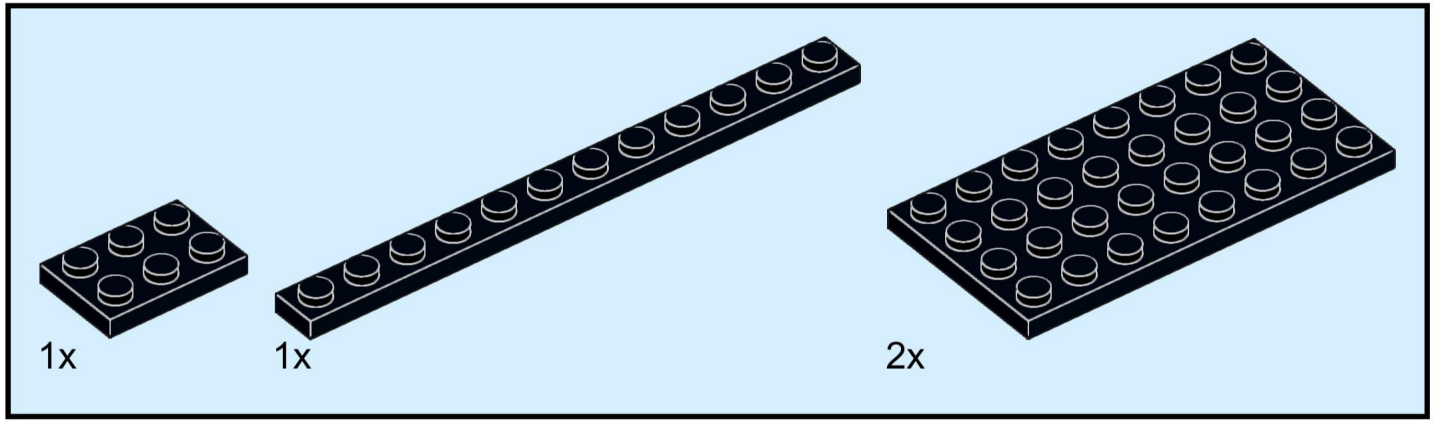

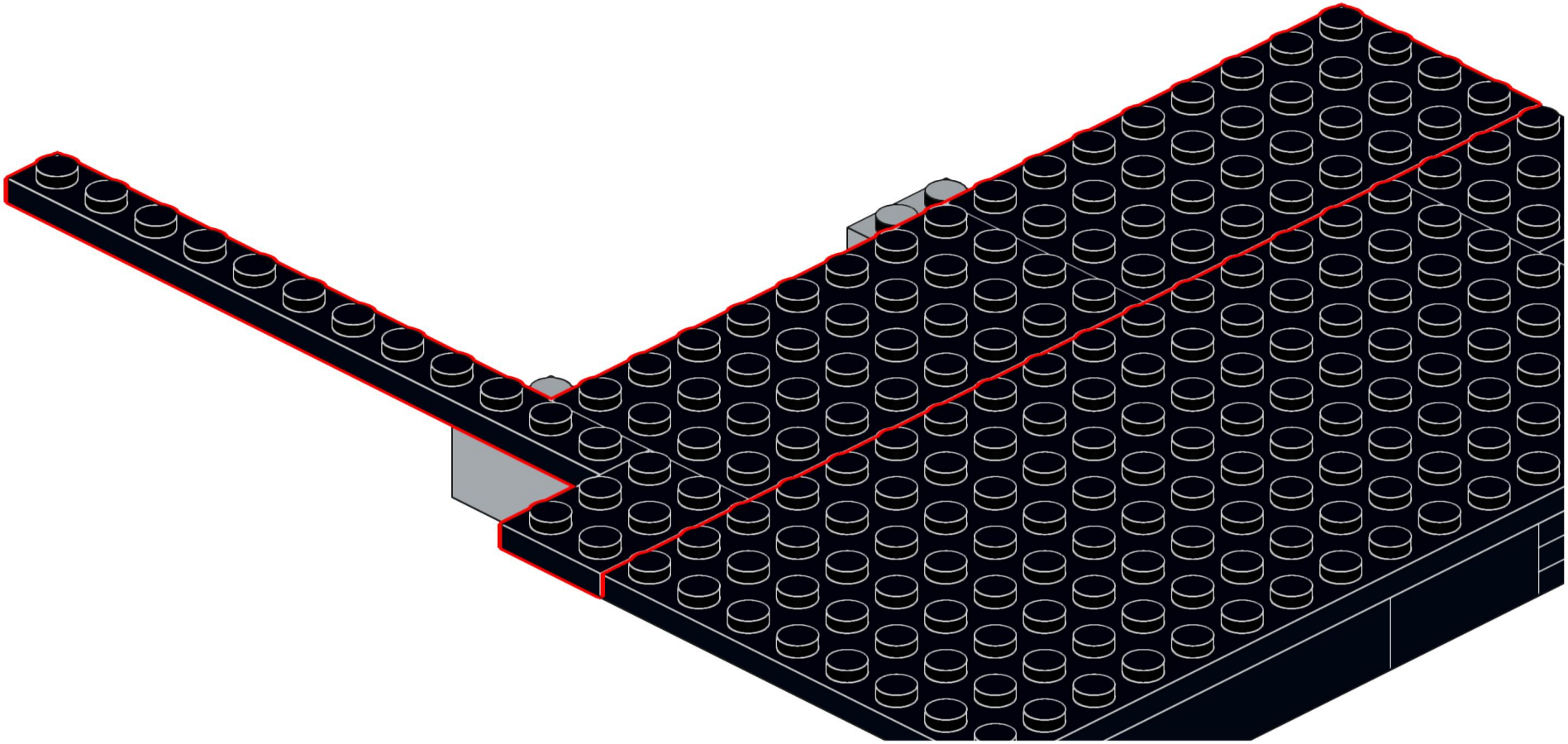

48

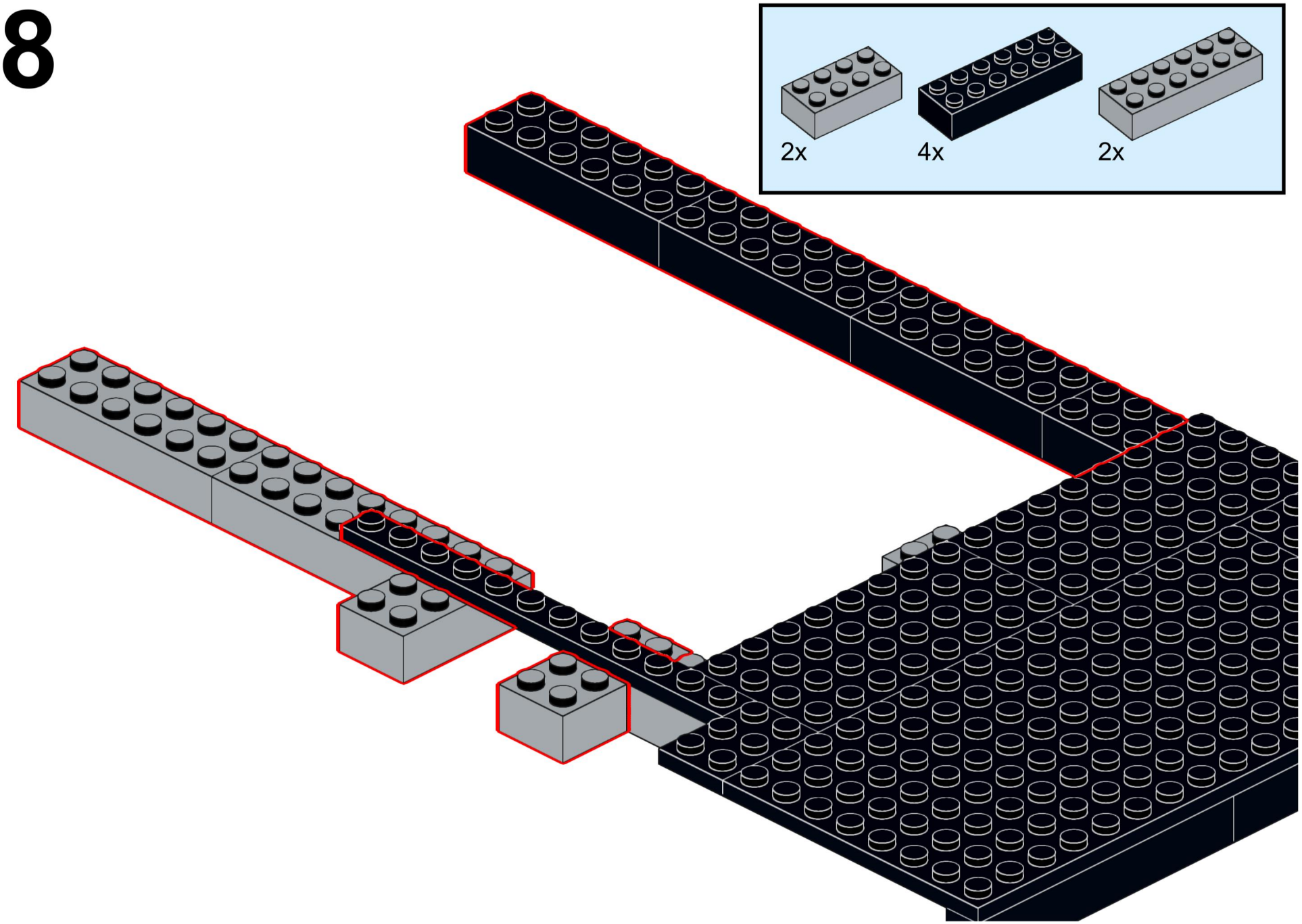

49

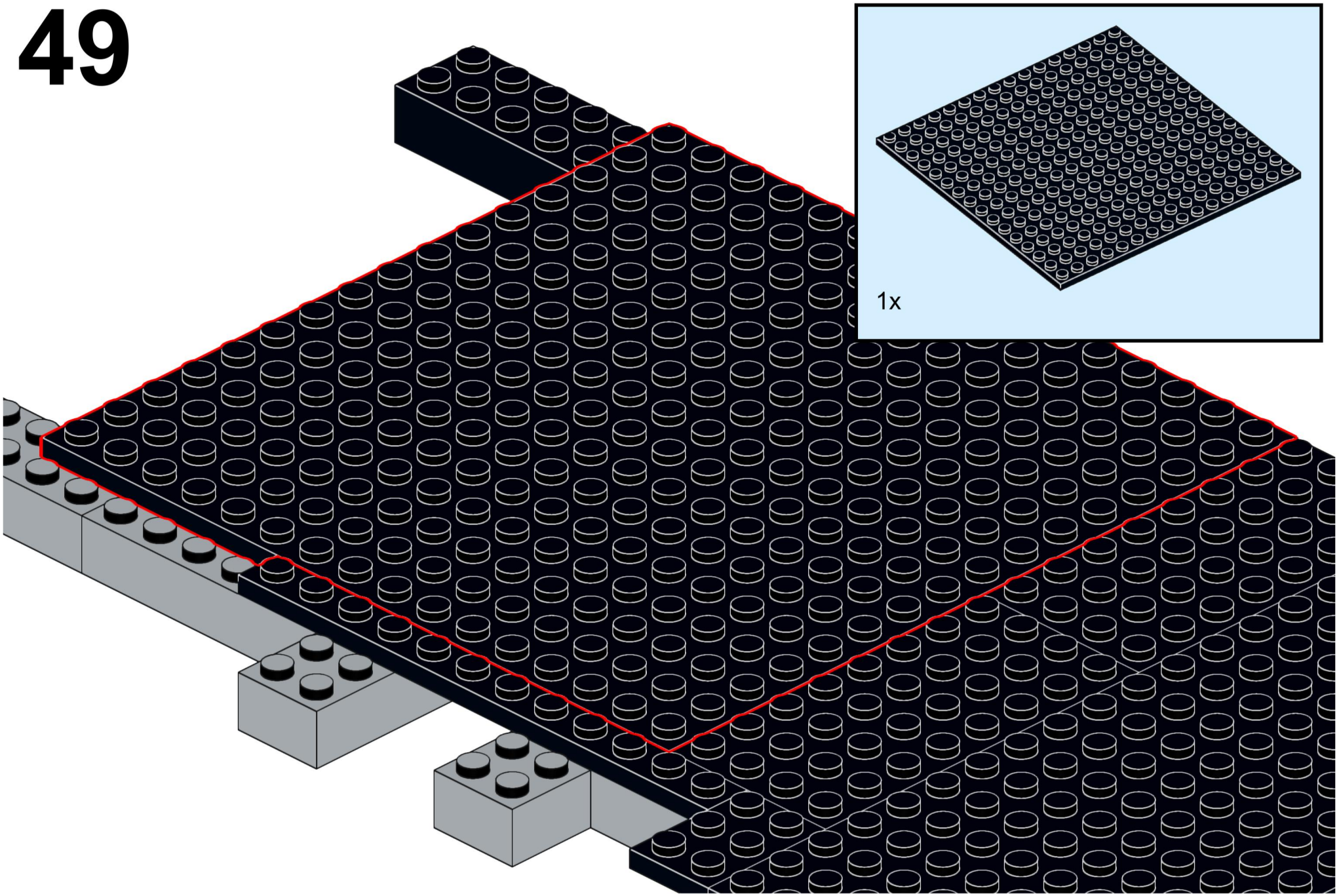

50

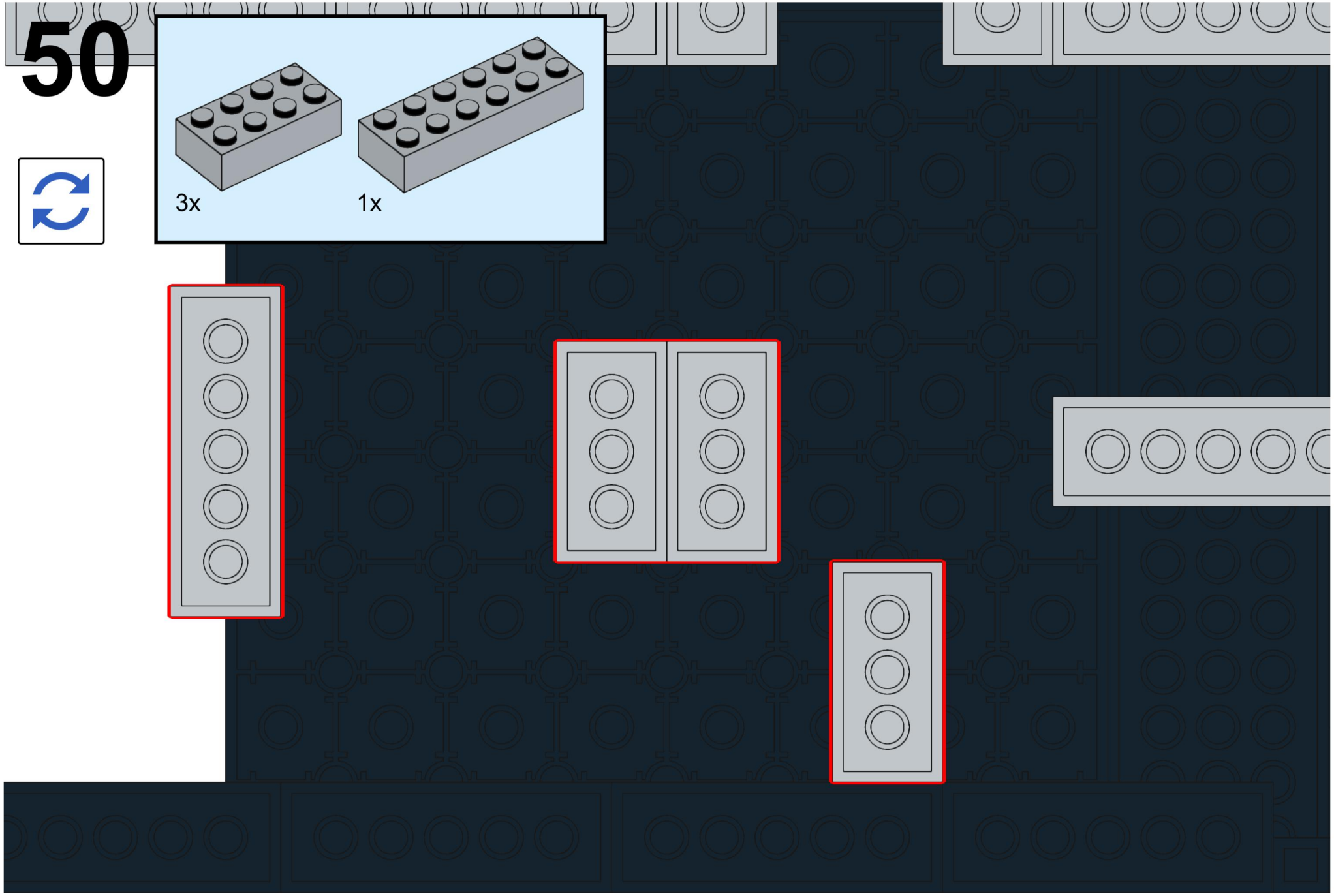

51

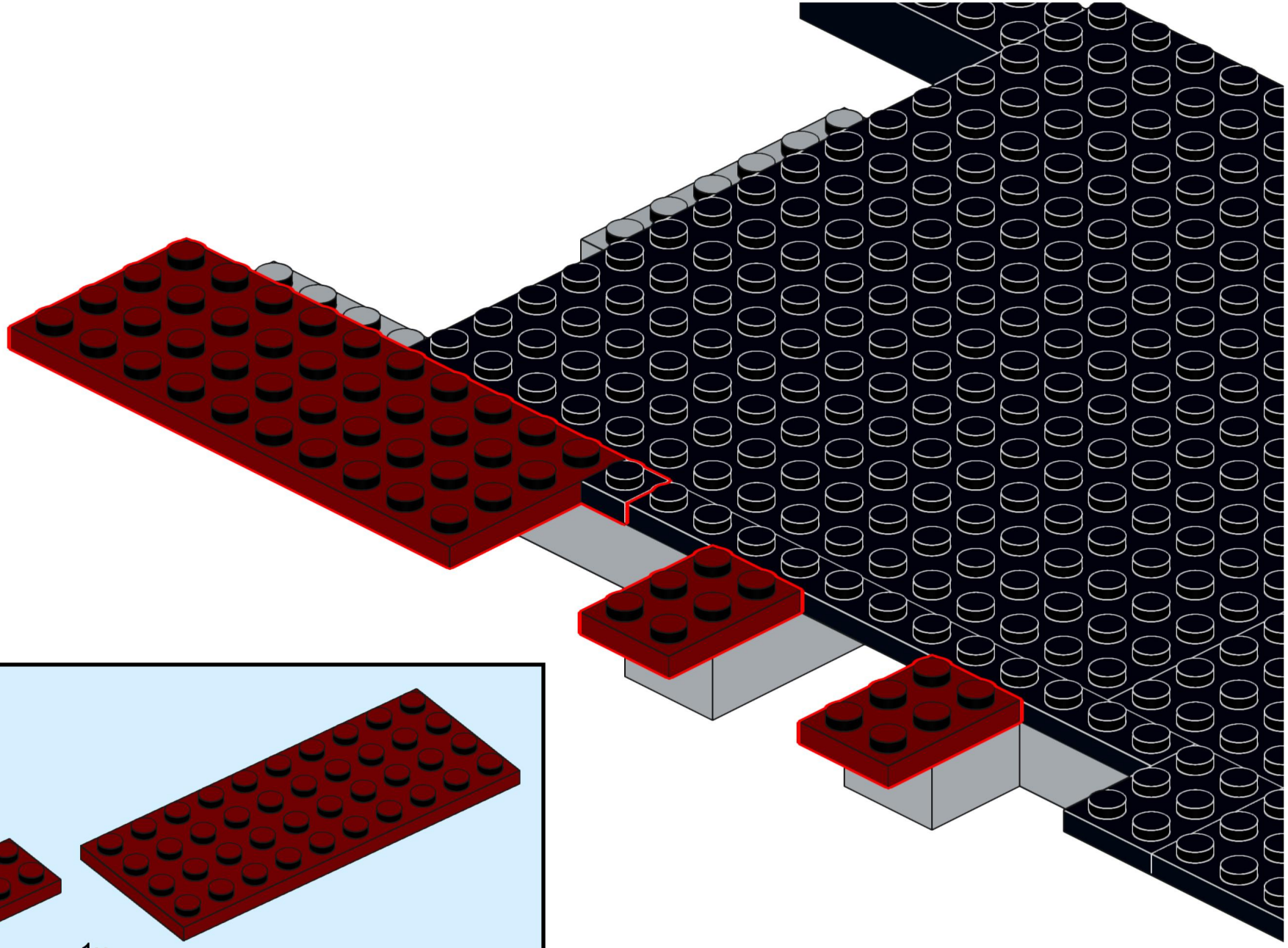

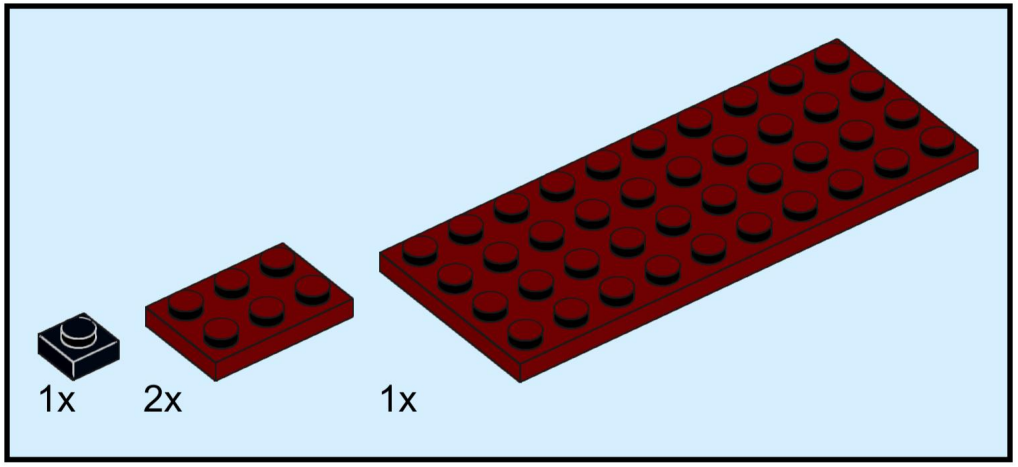

52

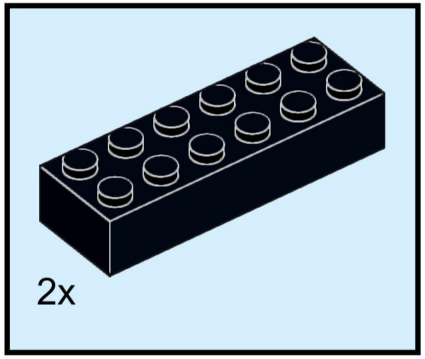

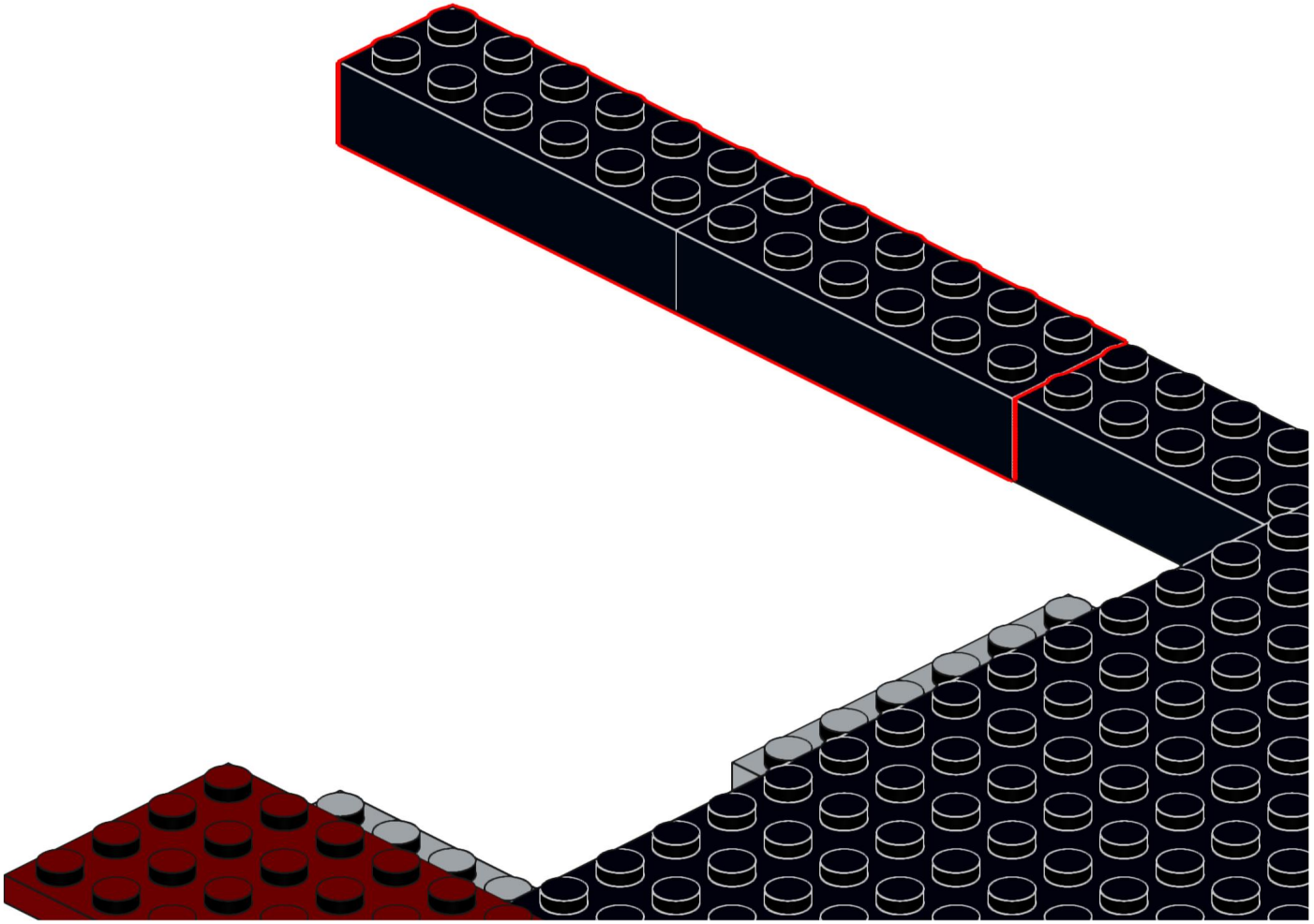

53

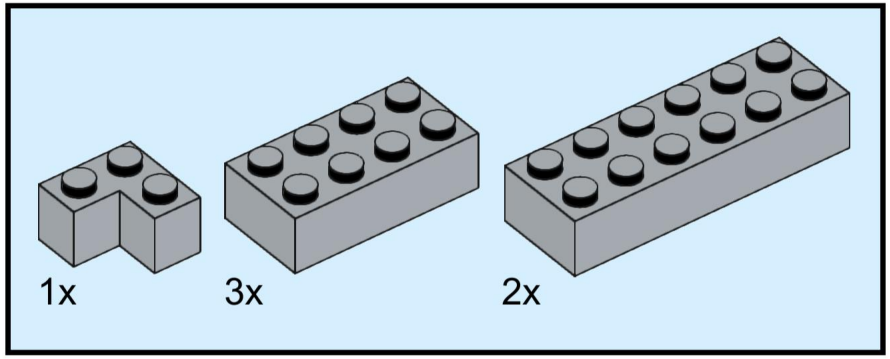

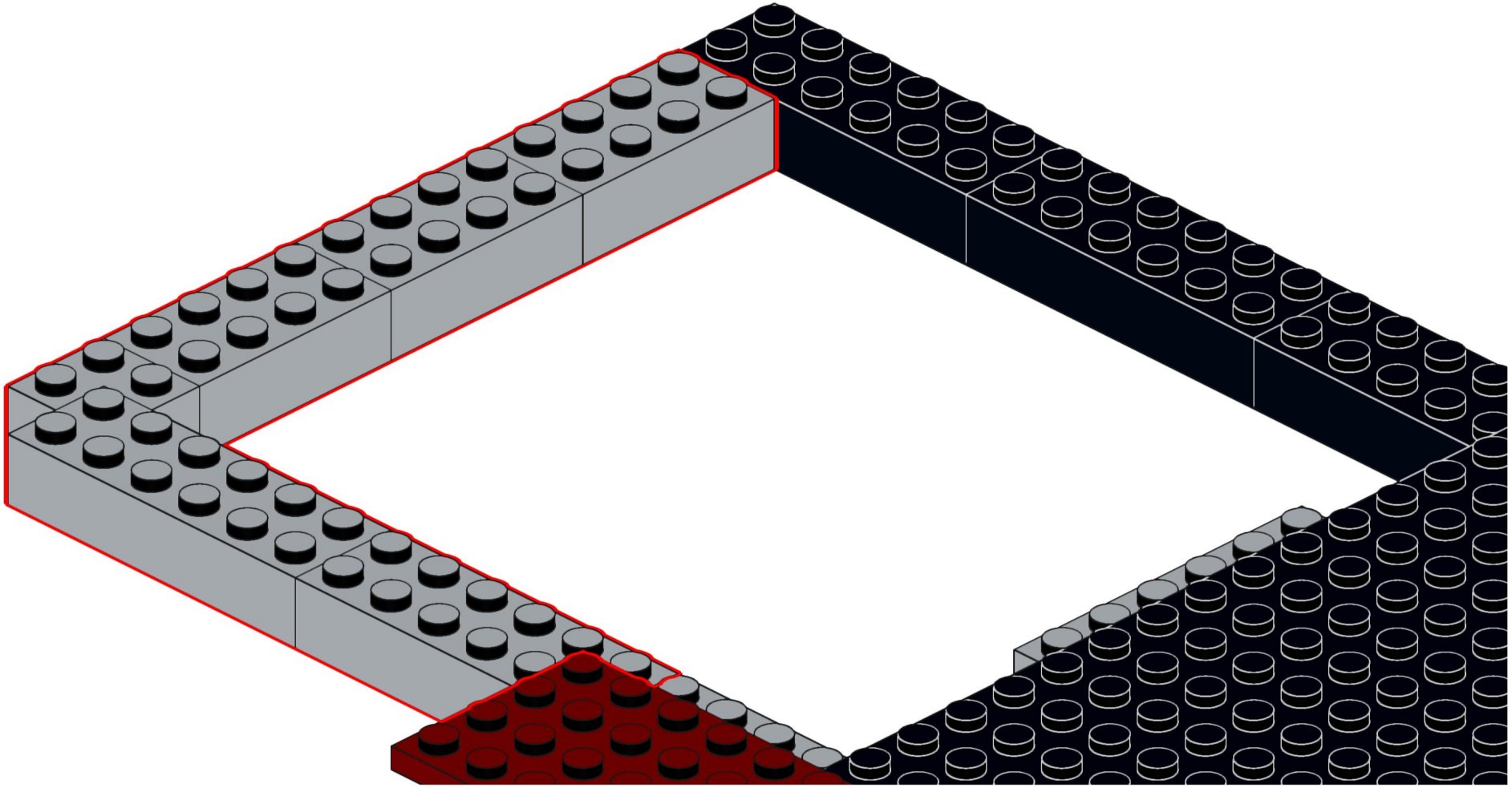

54

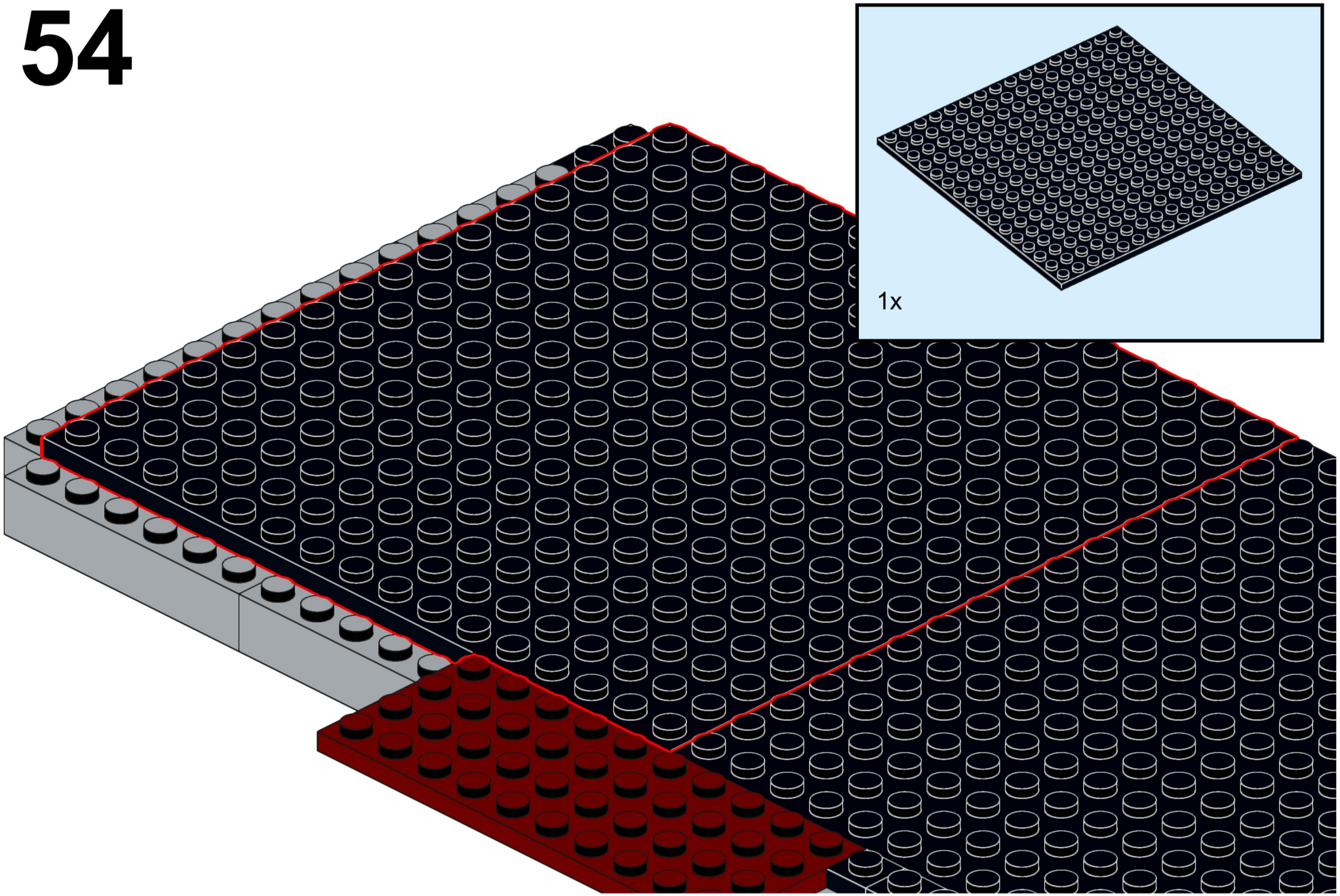

55

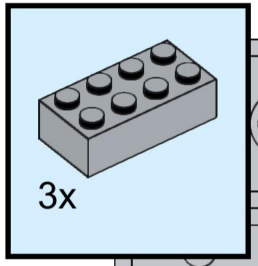

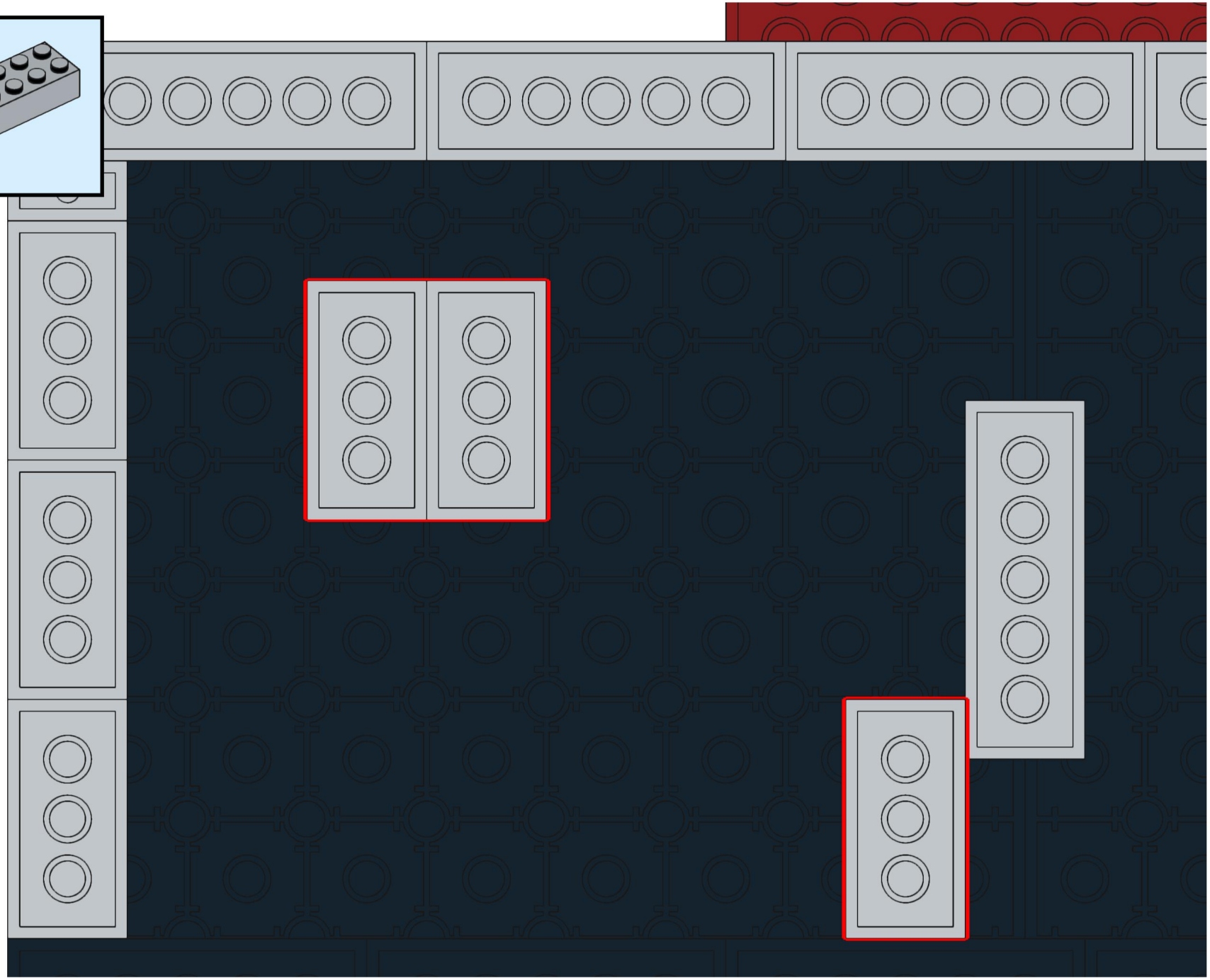

56

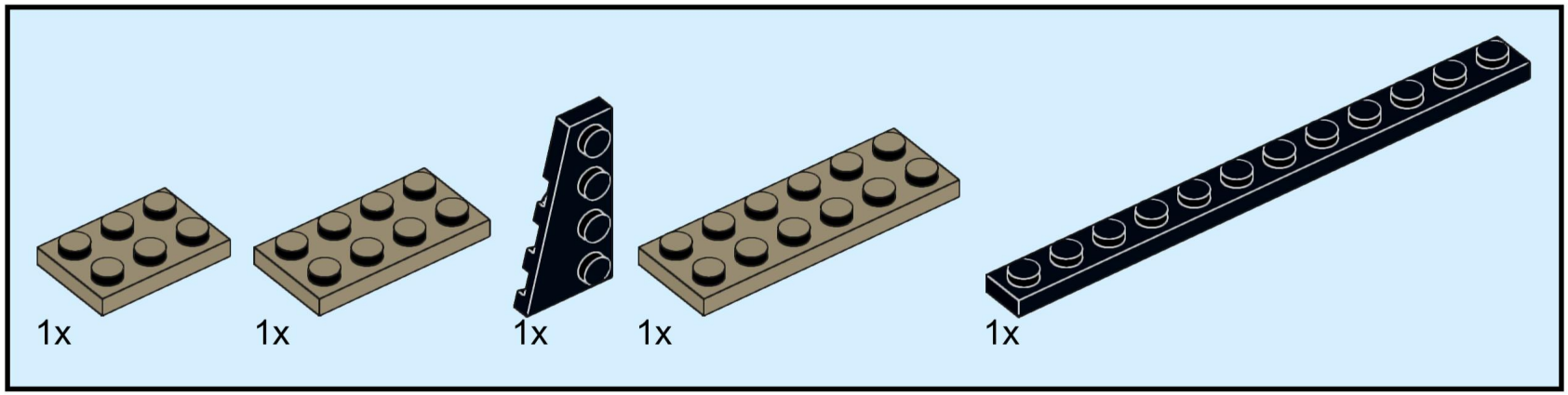

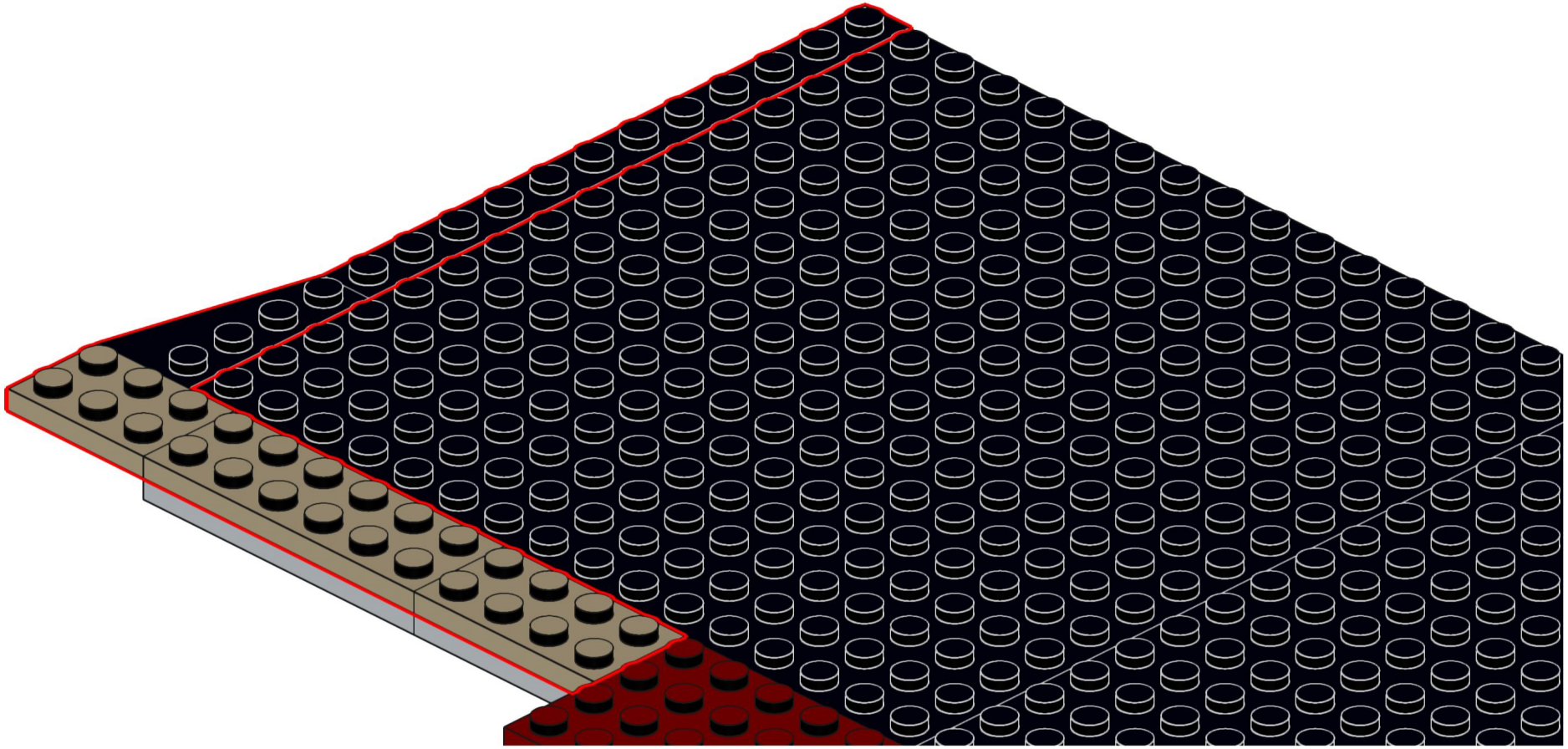

57

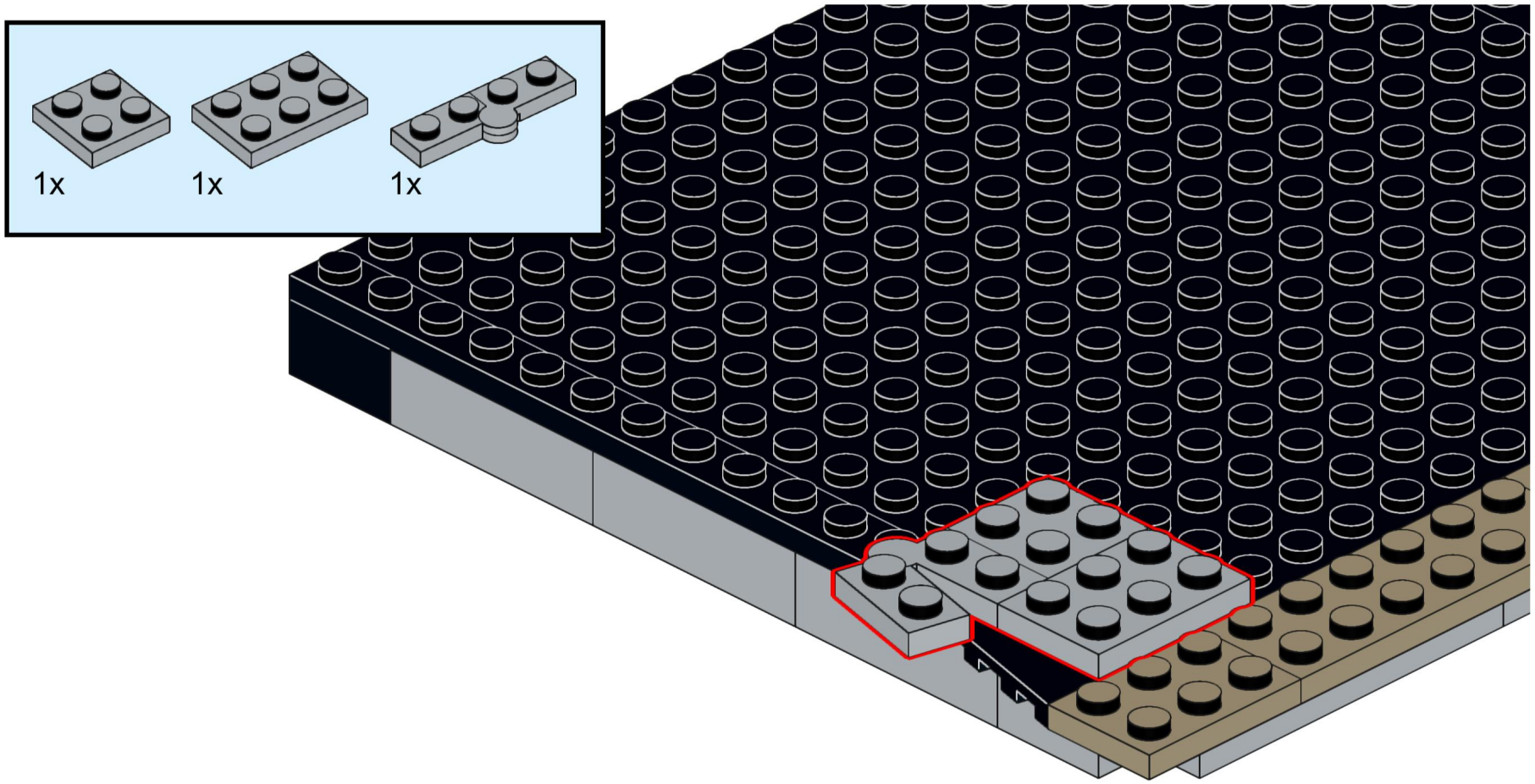

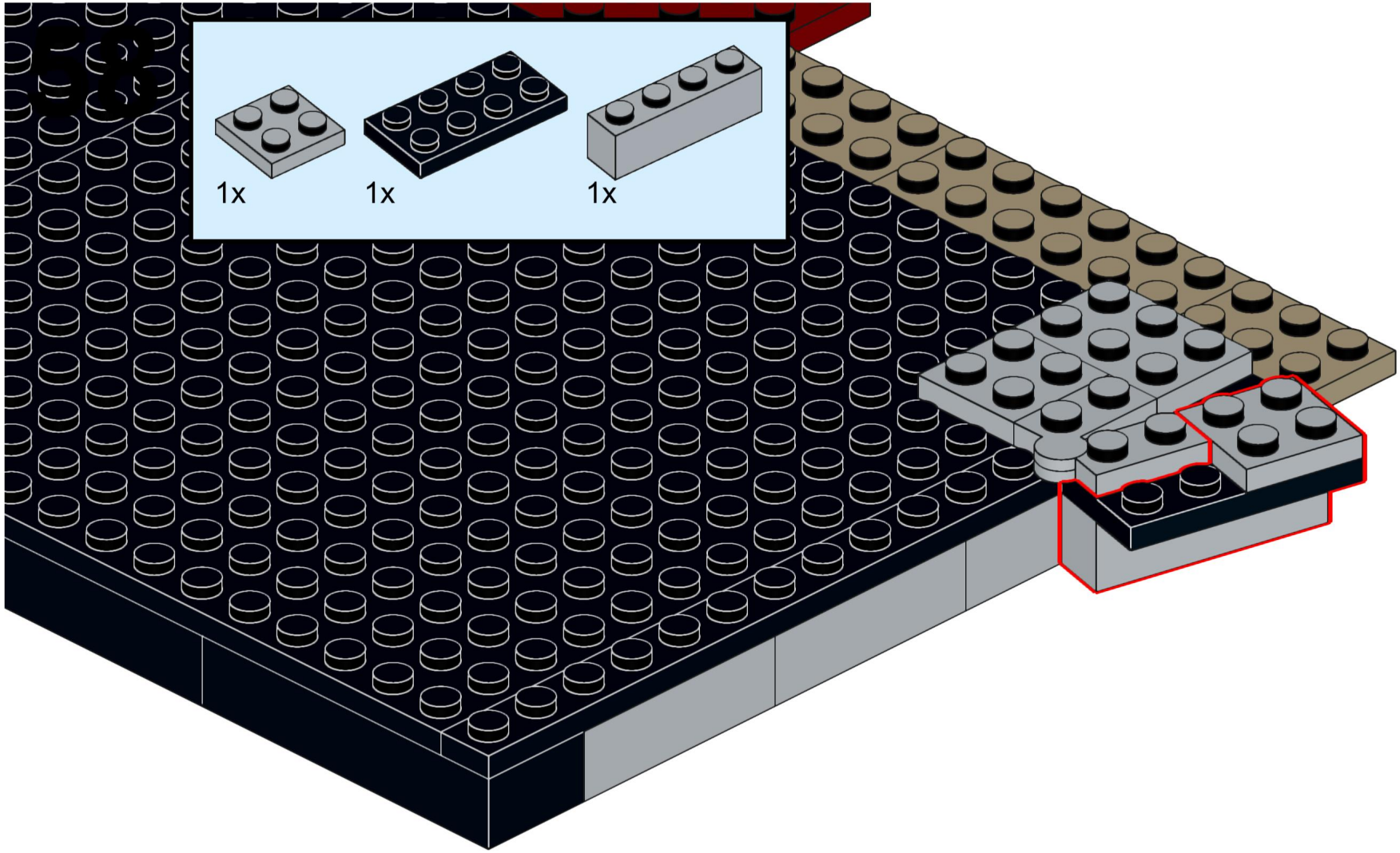
1x
1x
1x

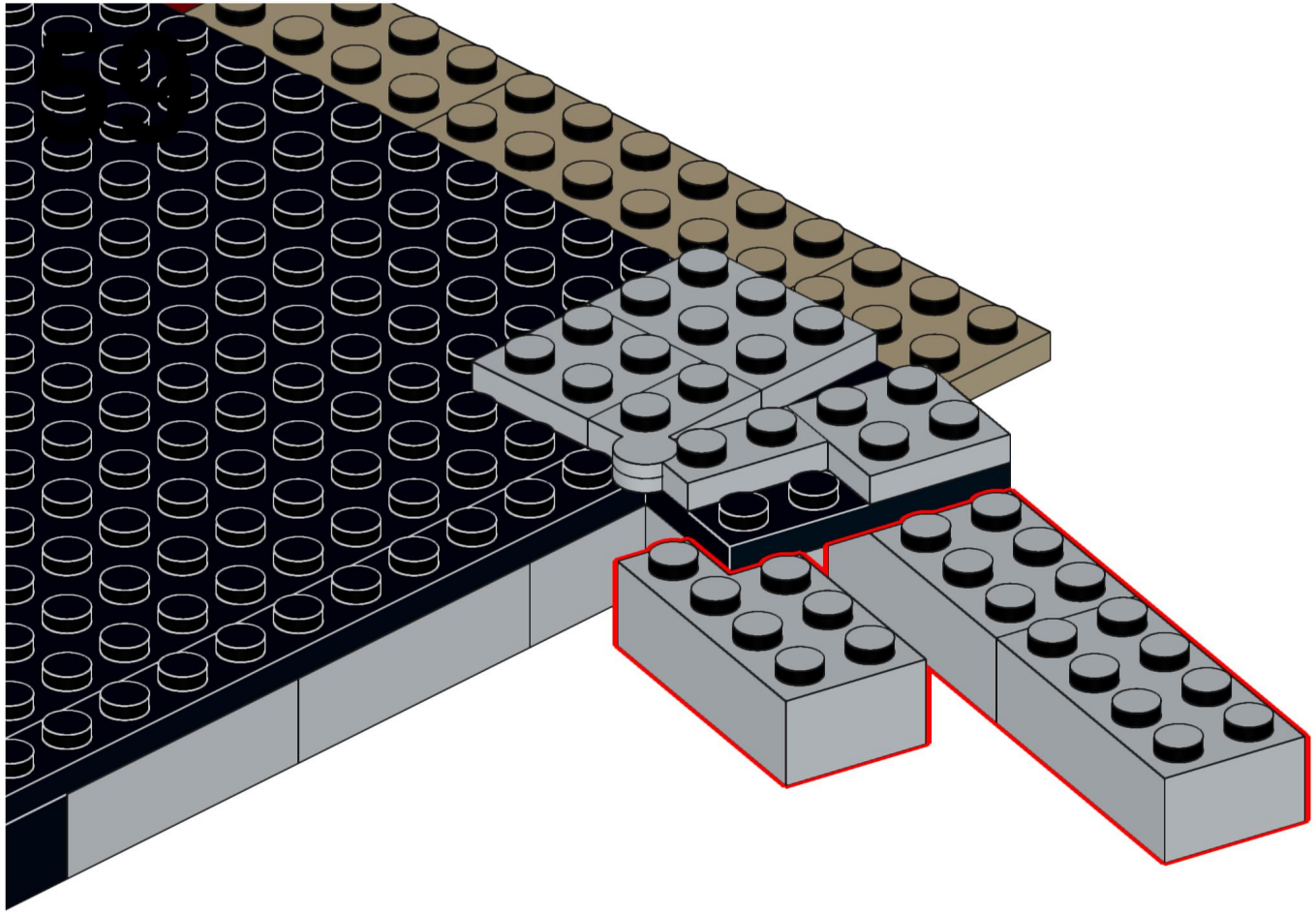

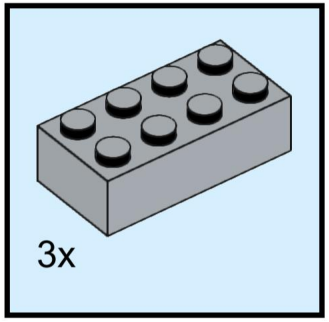
3x

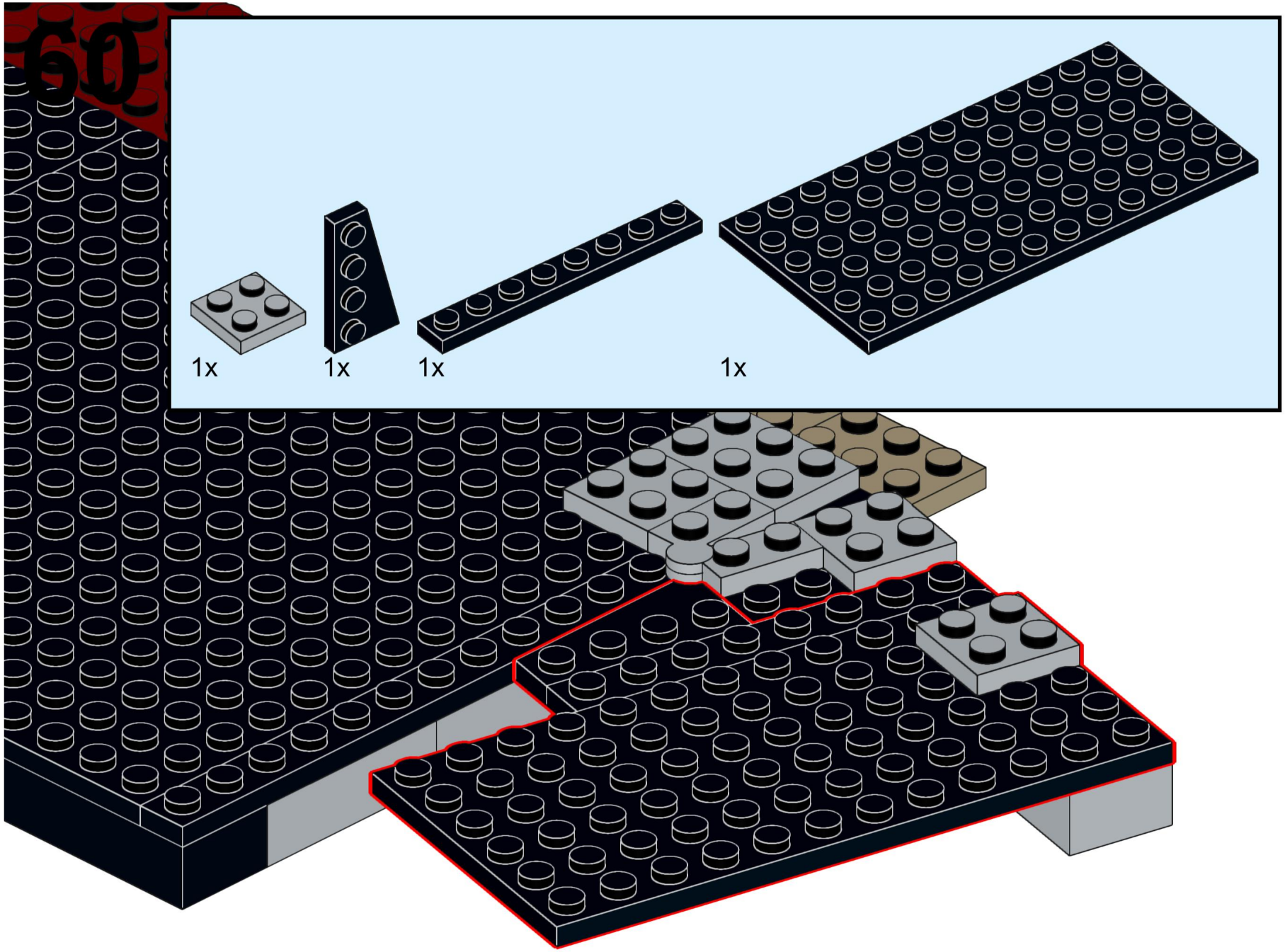
60
1x
1x
1x
1x

61

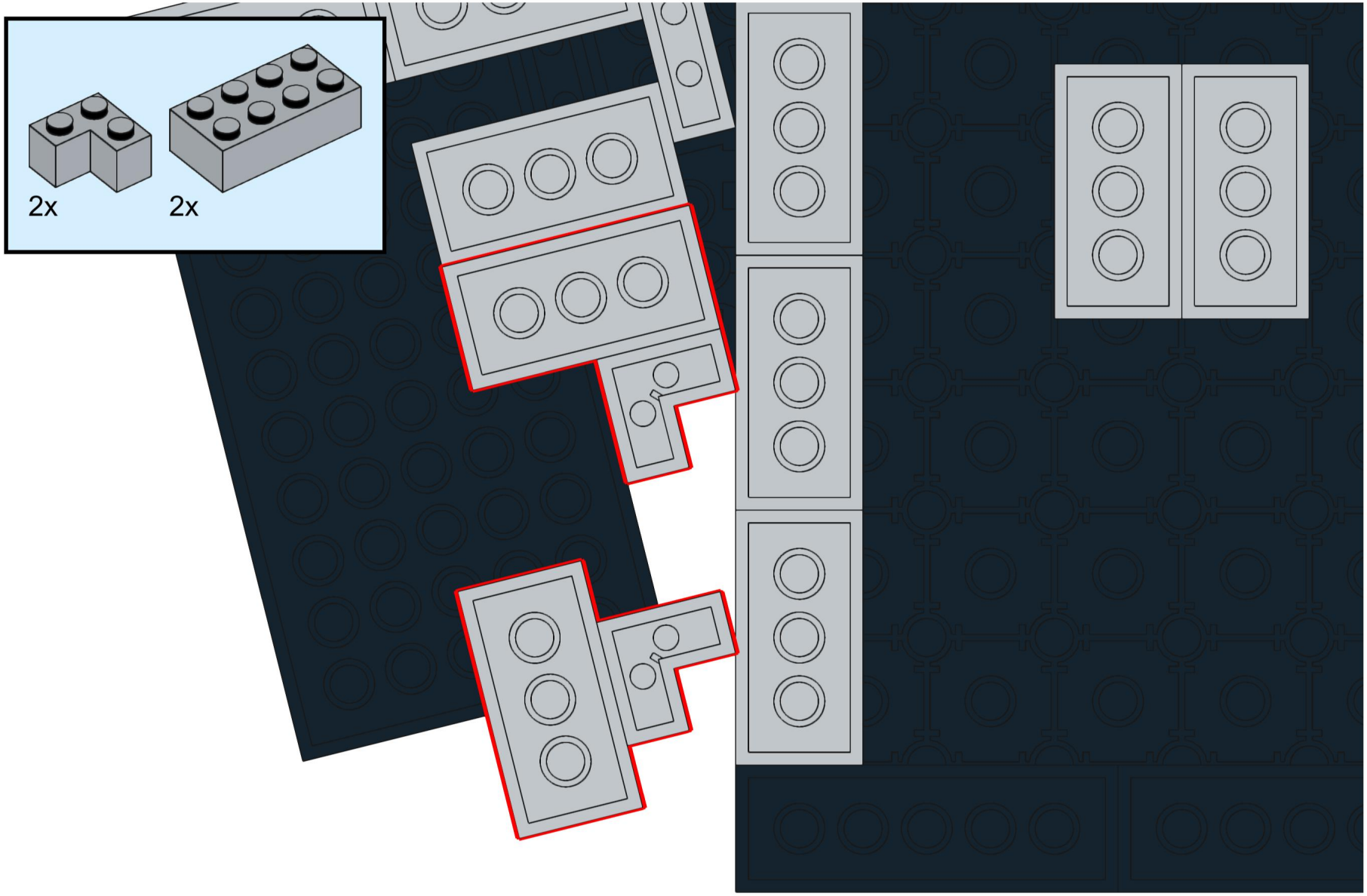

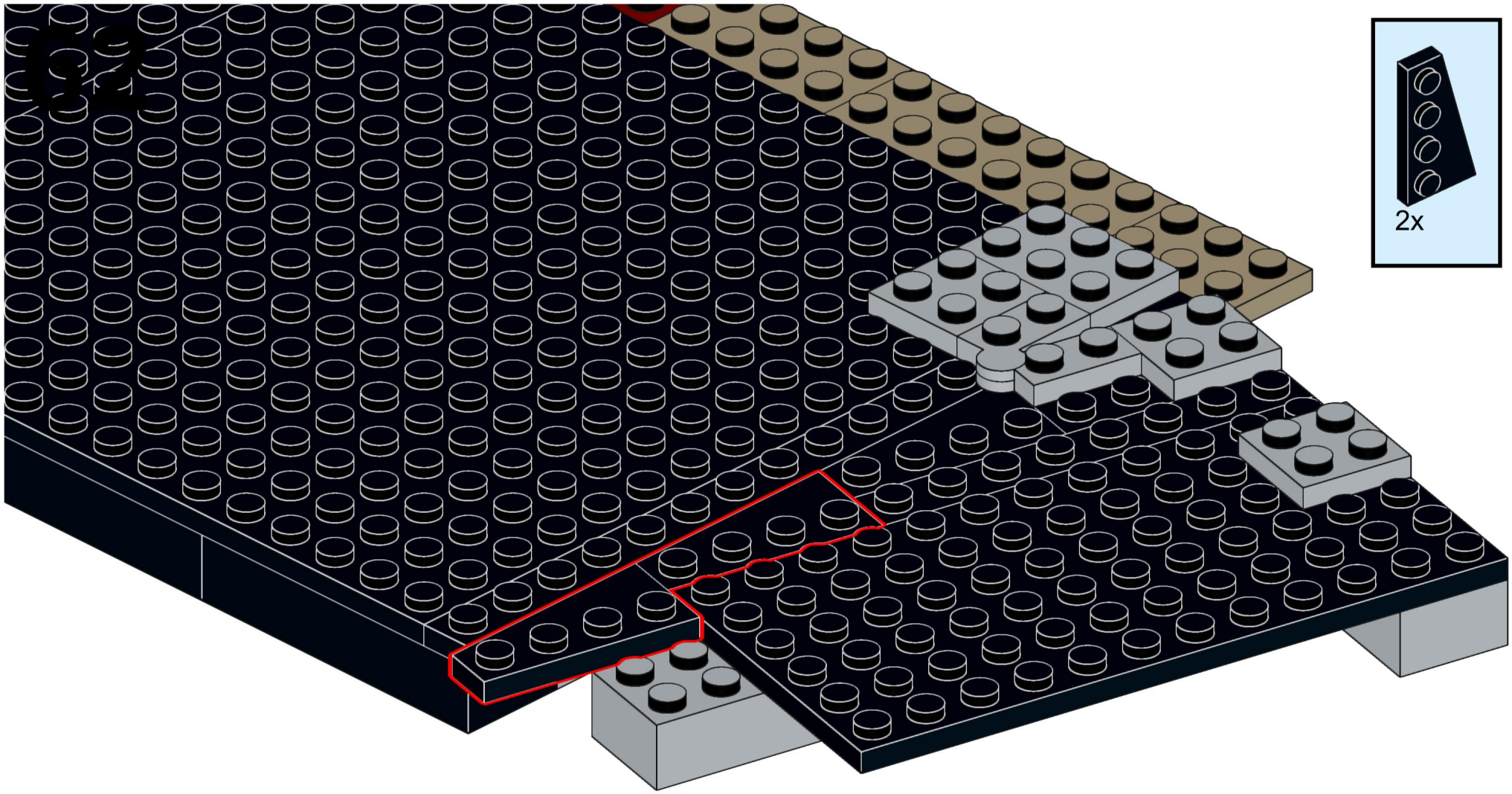
62
2x

63

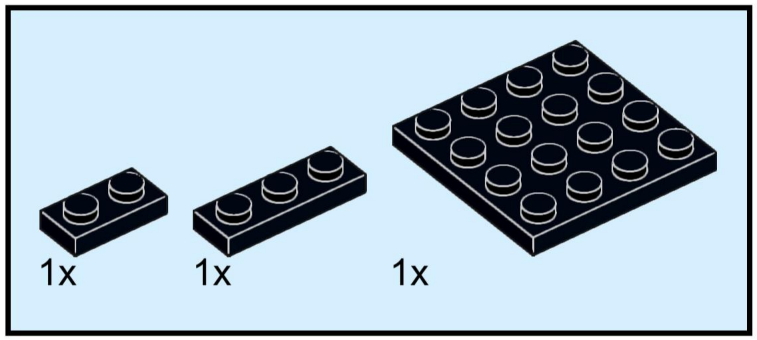

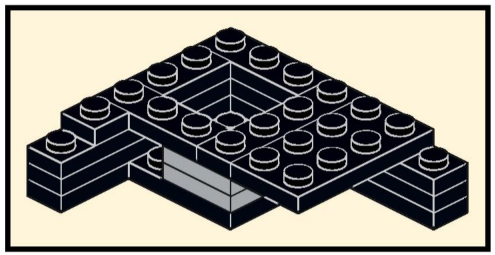

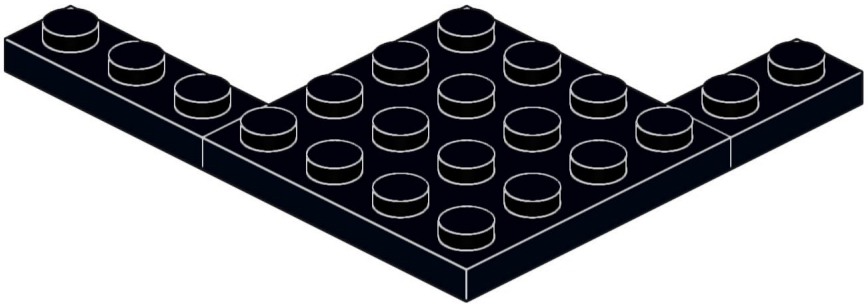

64

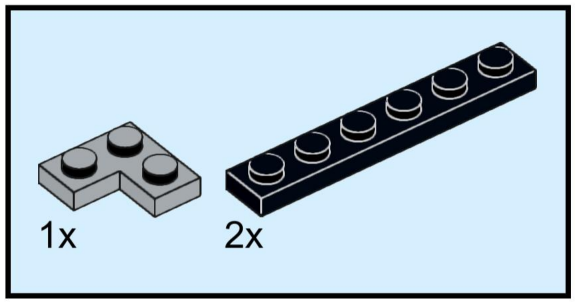

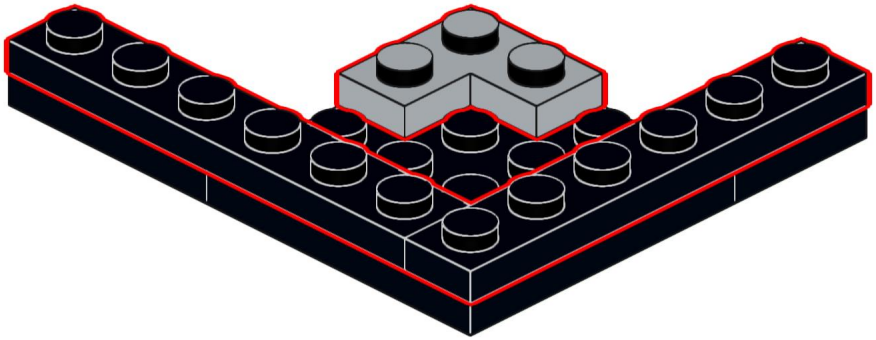

65

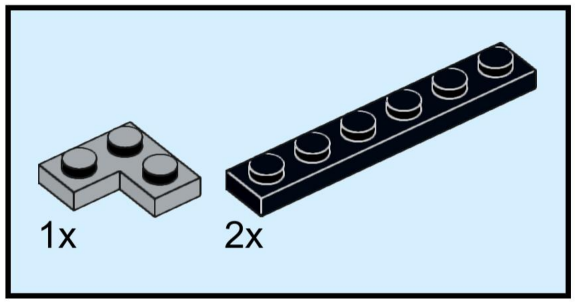

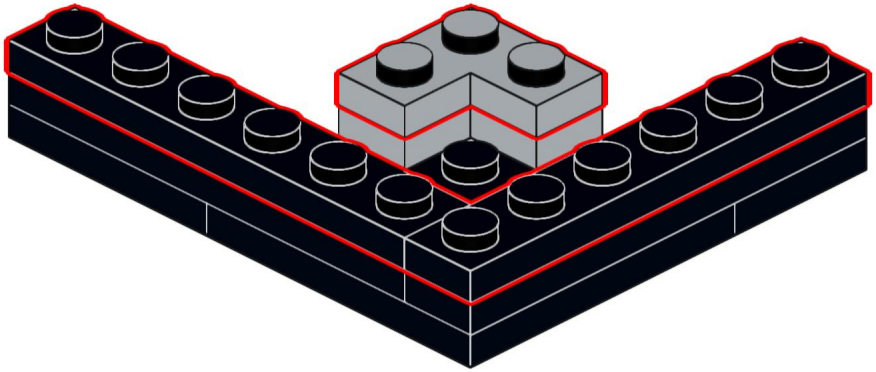

66

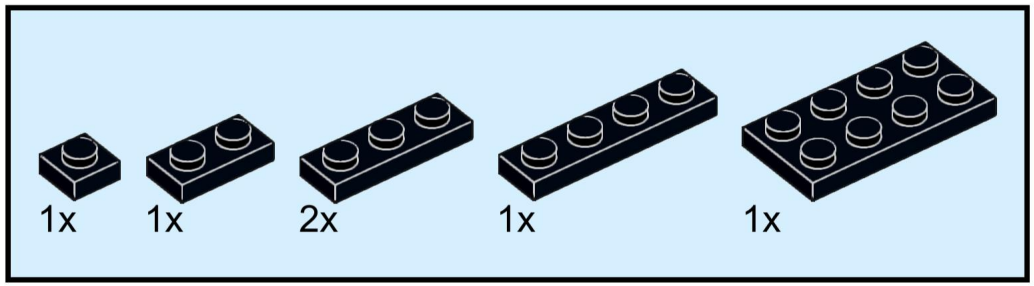

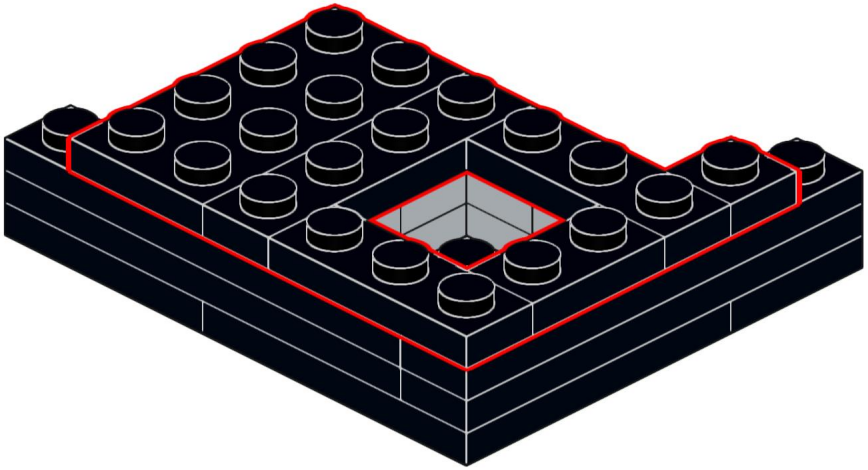

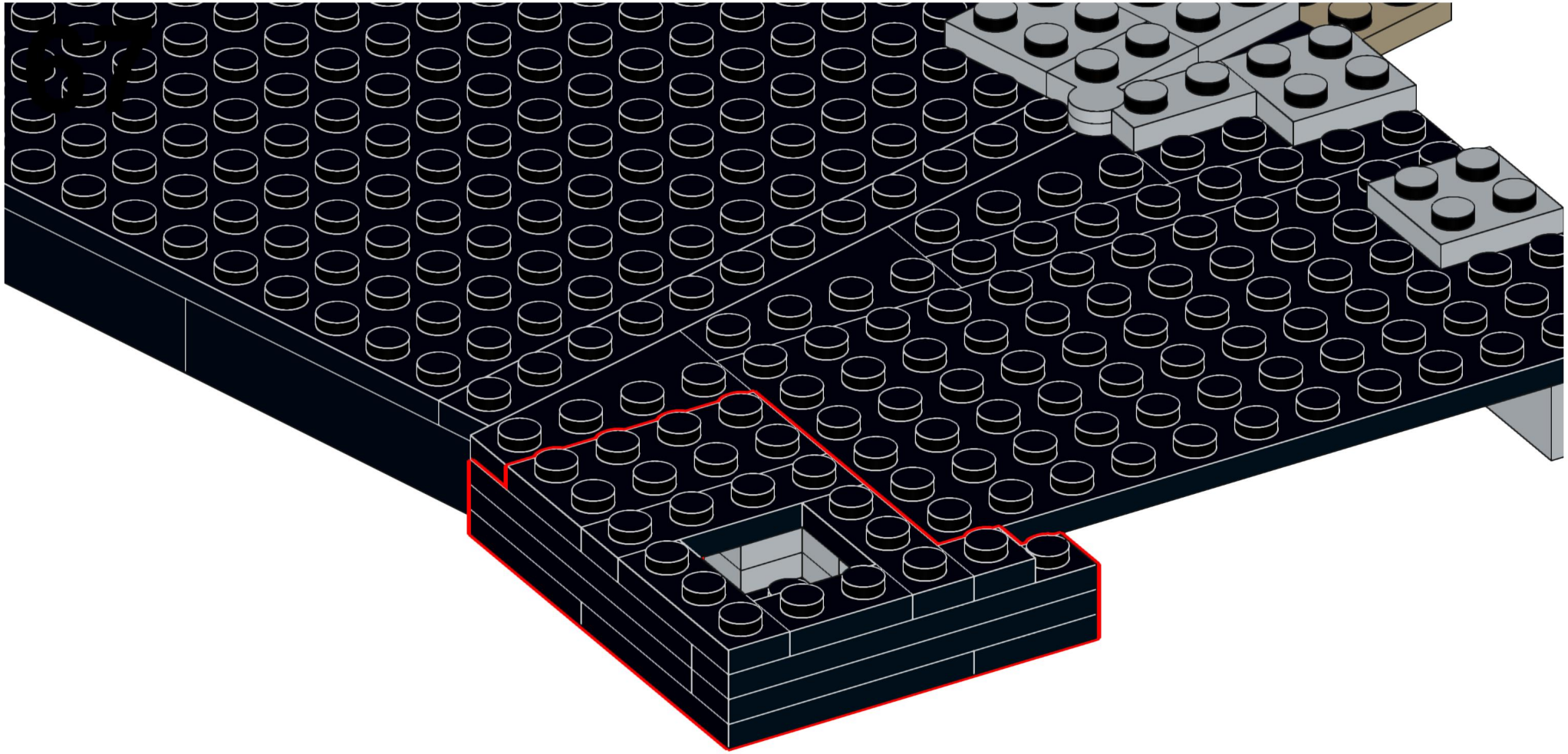

68

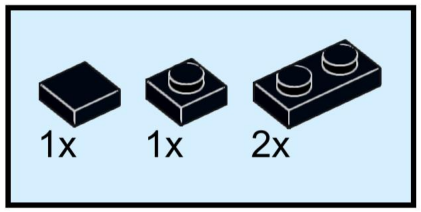

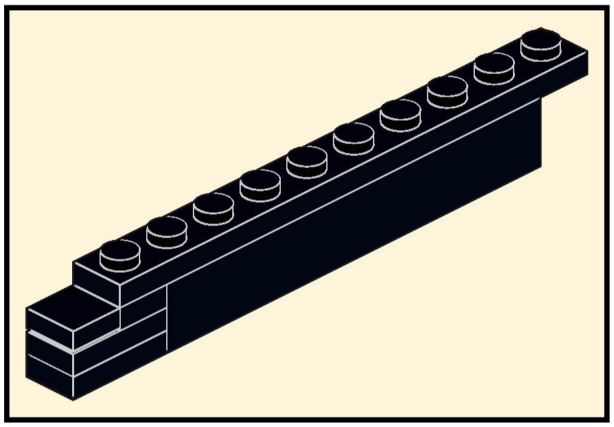

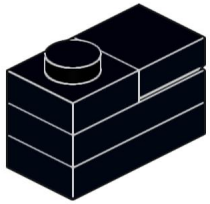

69

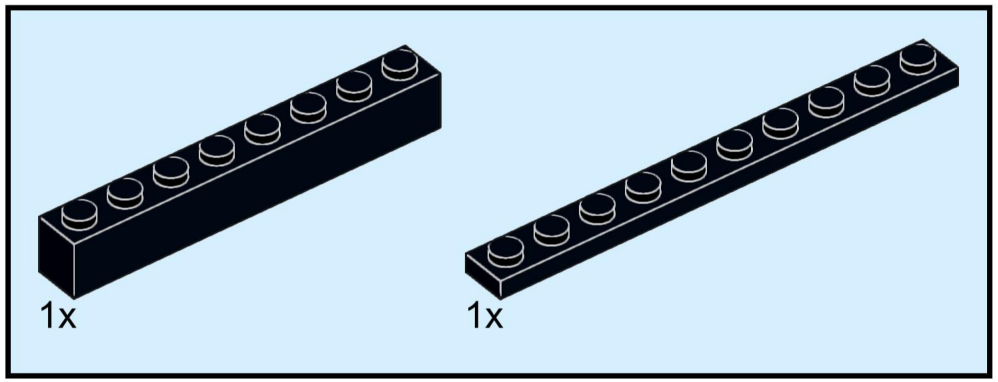

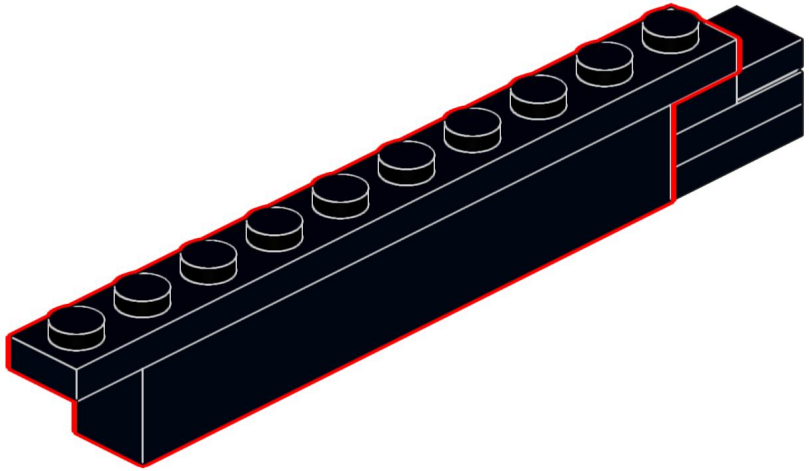

70

71

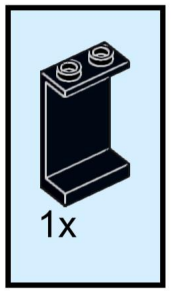

Anschlusspunkt für Modul 3

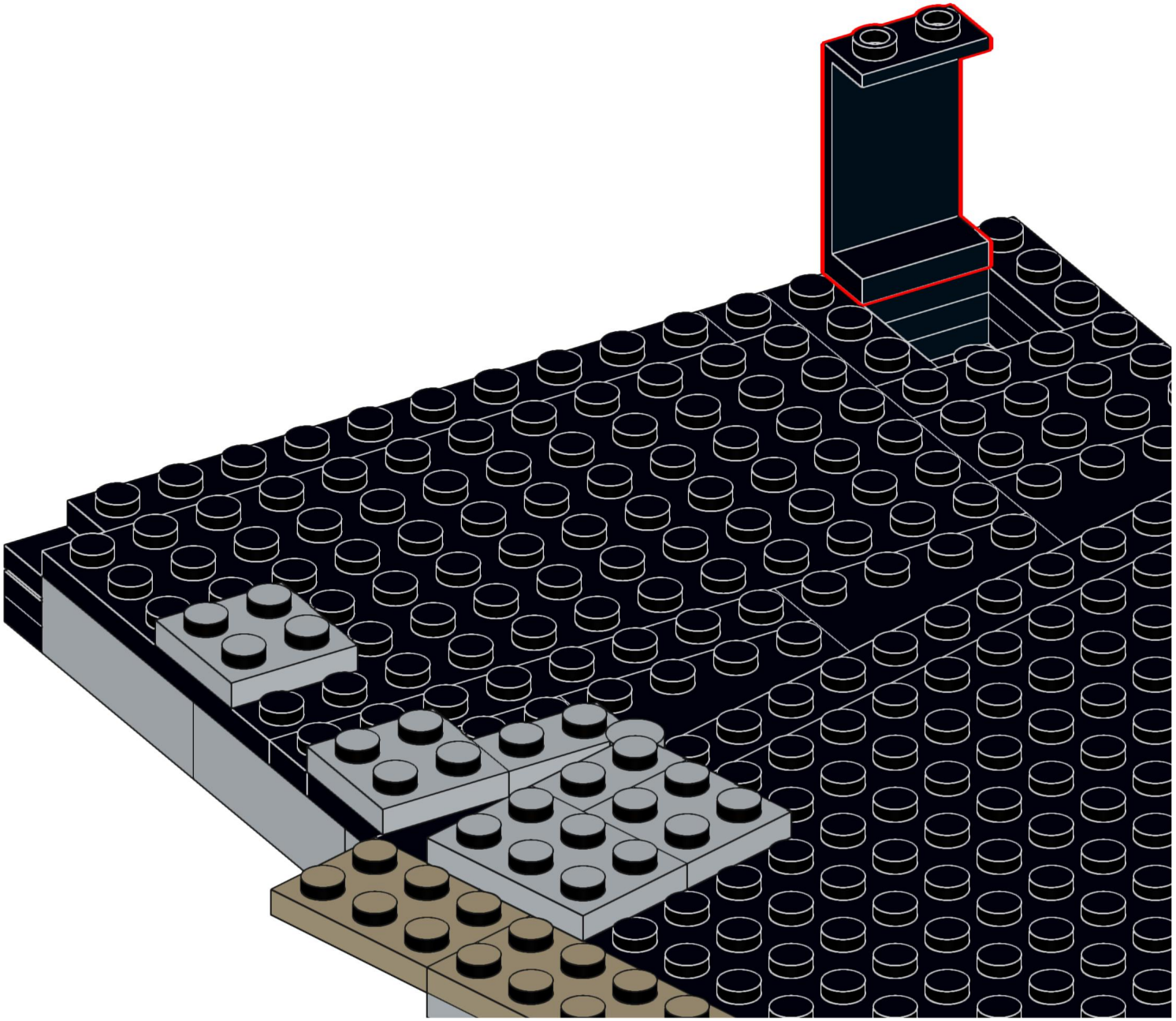

72

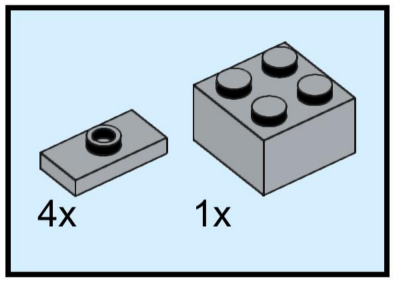

Anschlusspunkt für Modul 4

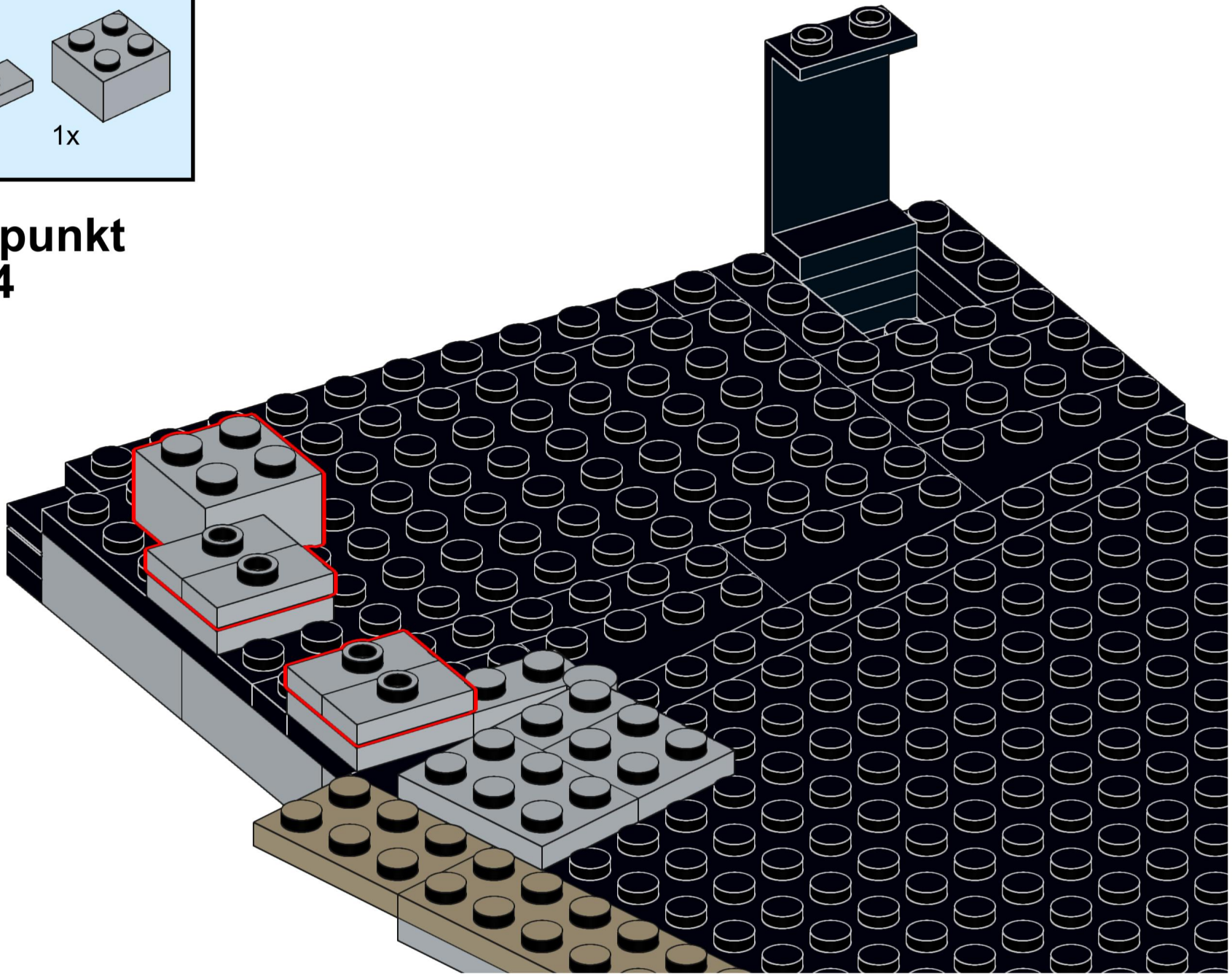

73

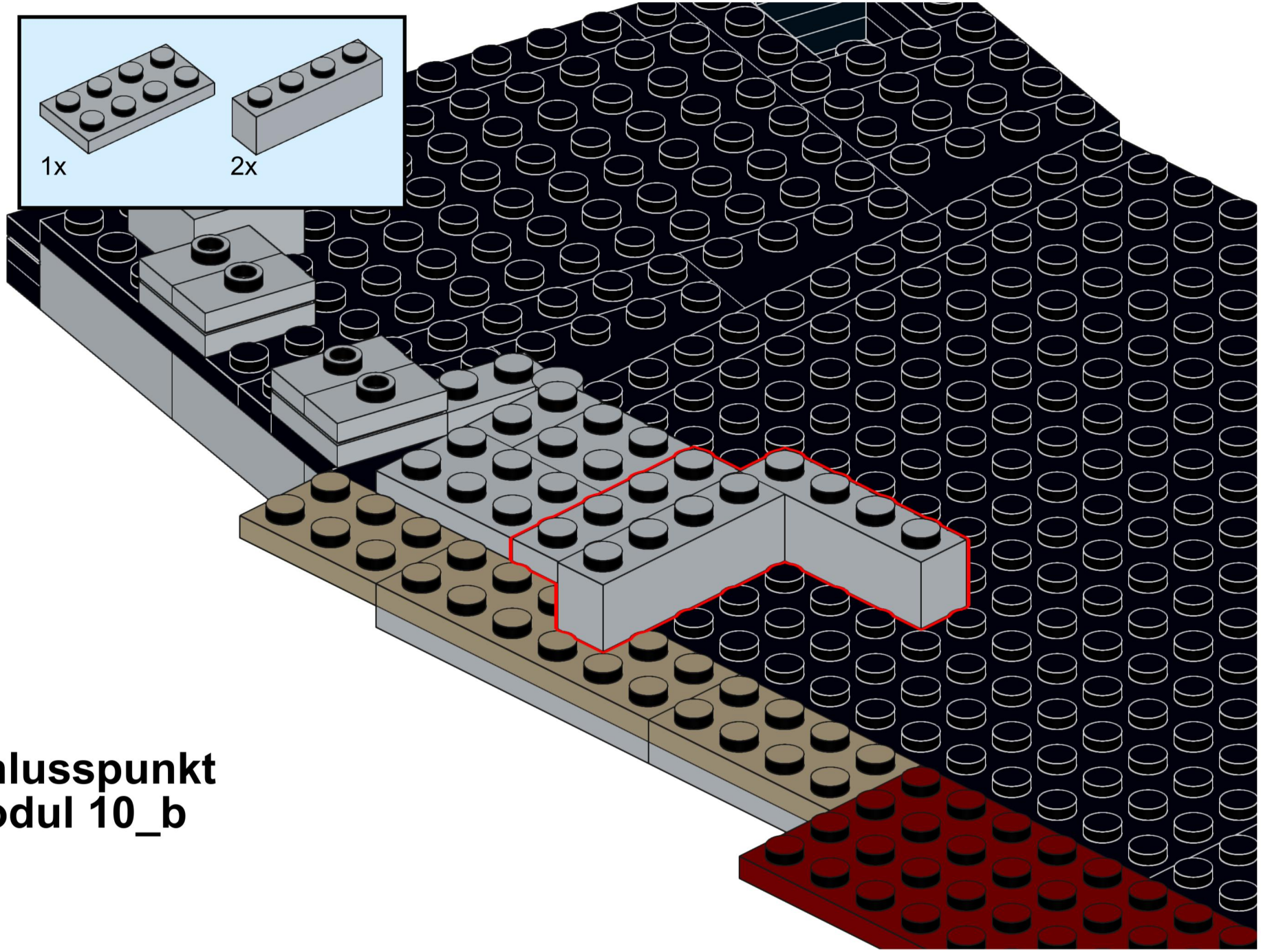

Anschlusspunkt für Modul 10_b

74

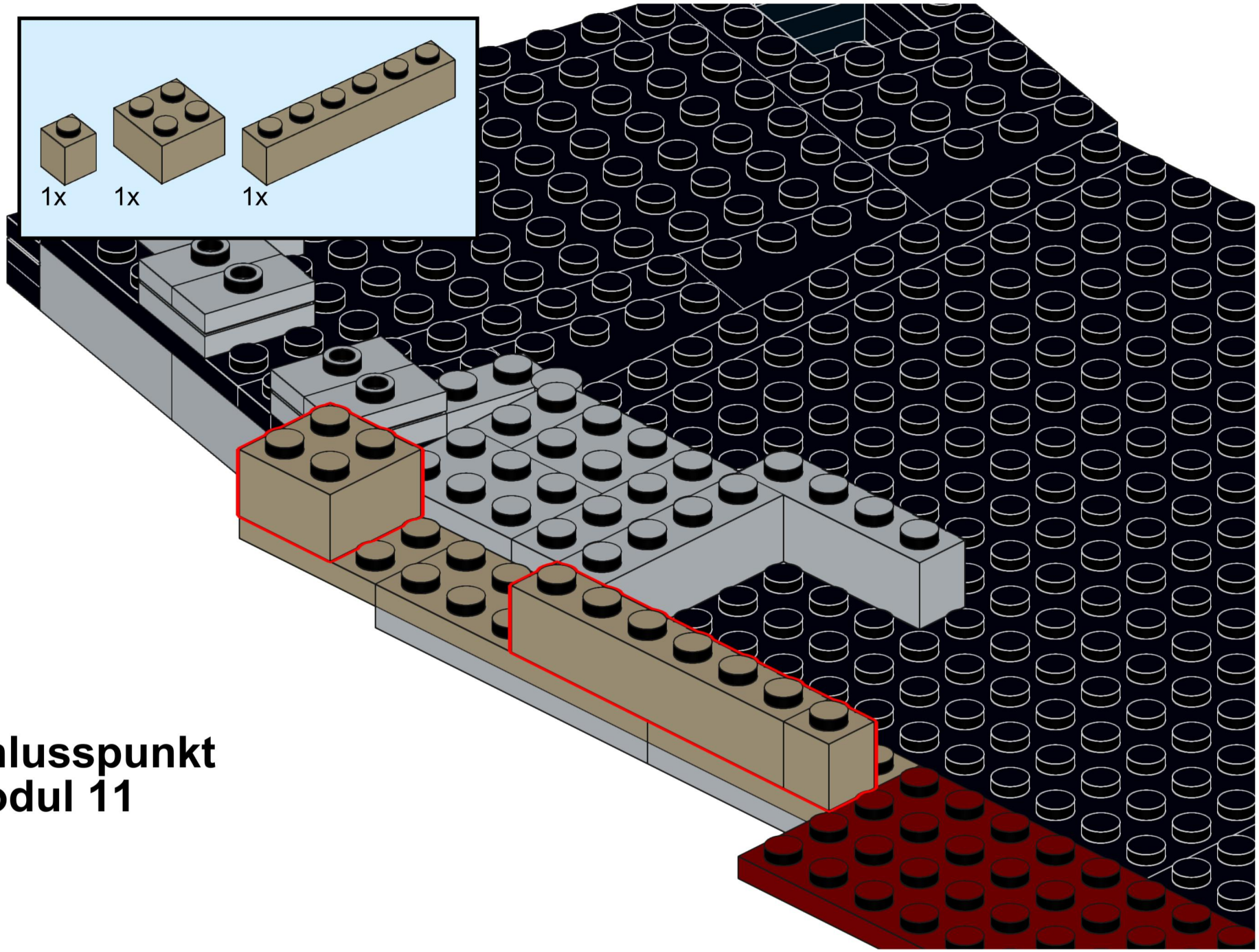

Anschlusspunkt für Modul 11

75

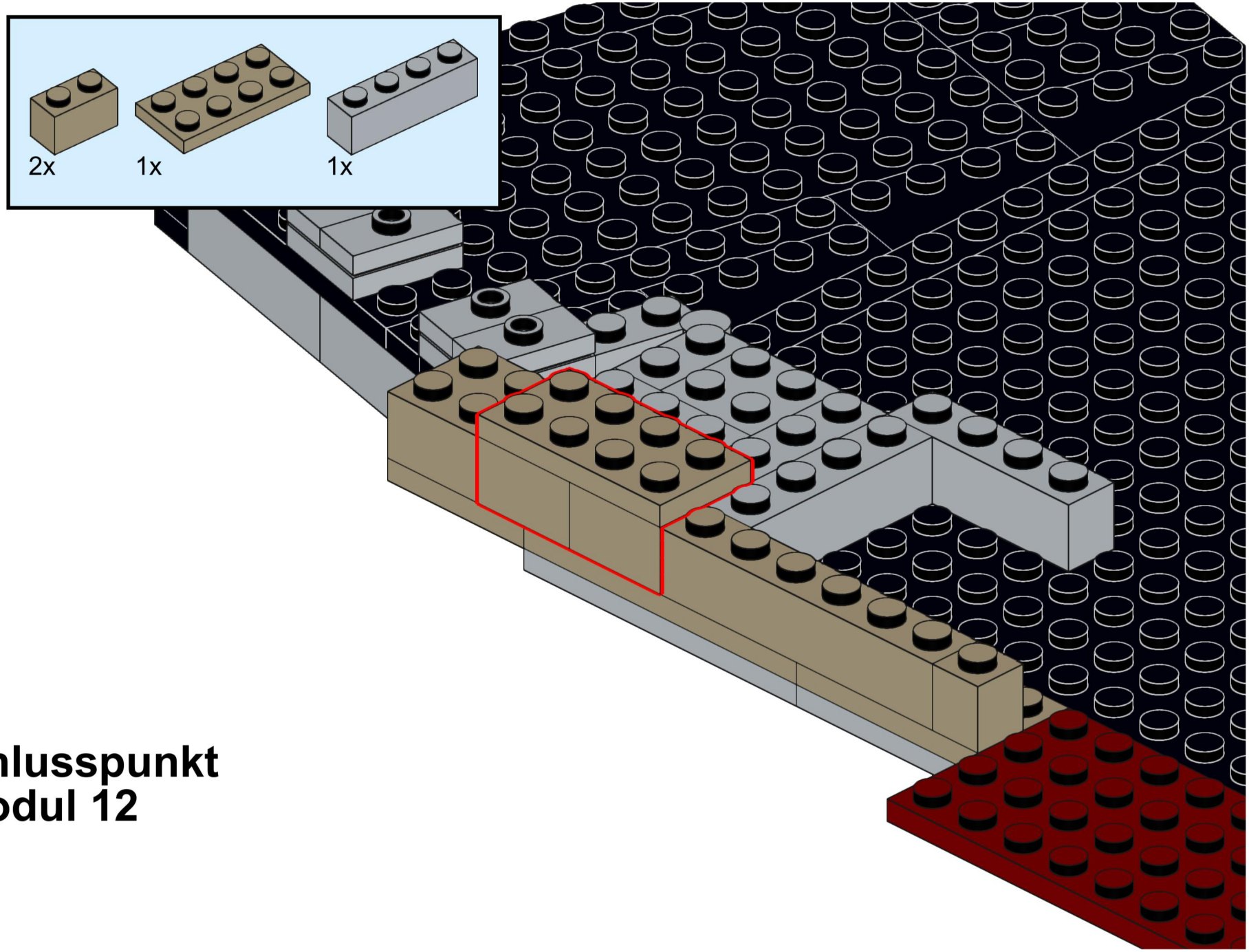

Anschlusspunkt für Modul 12

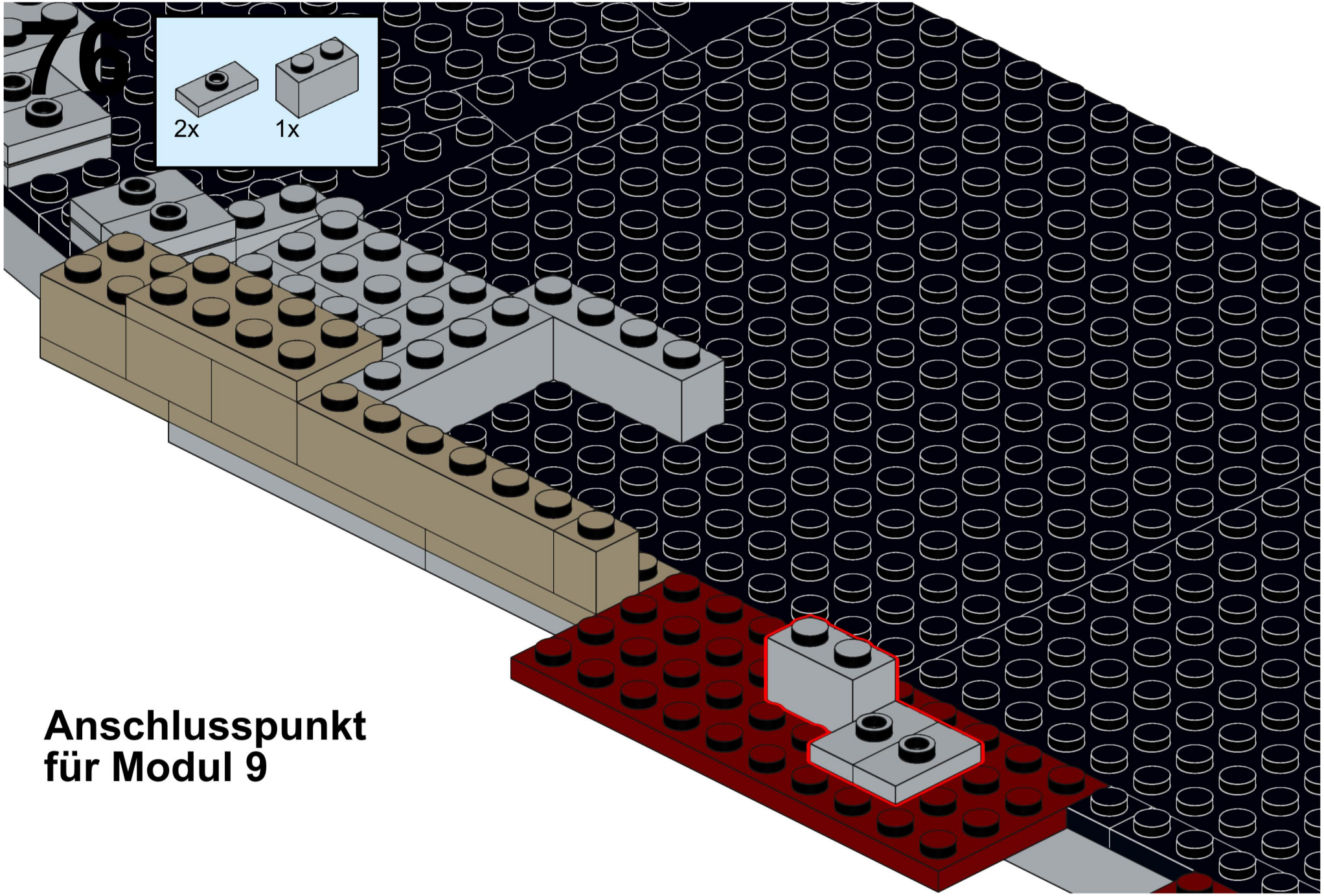

Anschlusspunkt für Modul 9

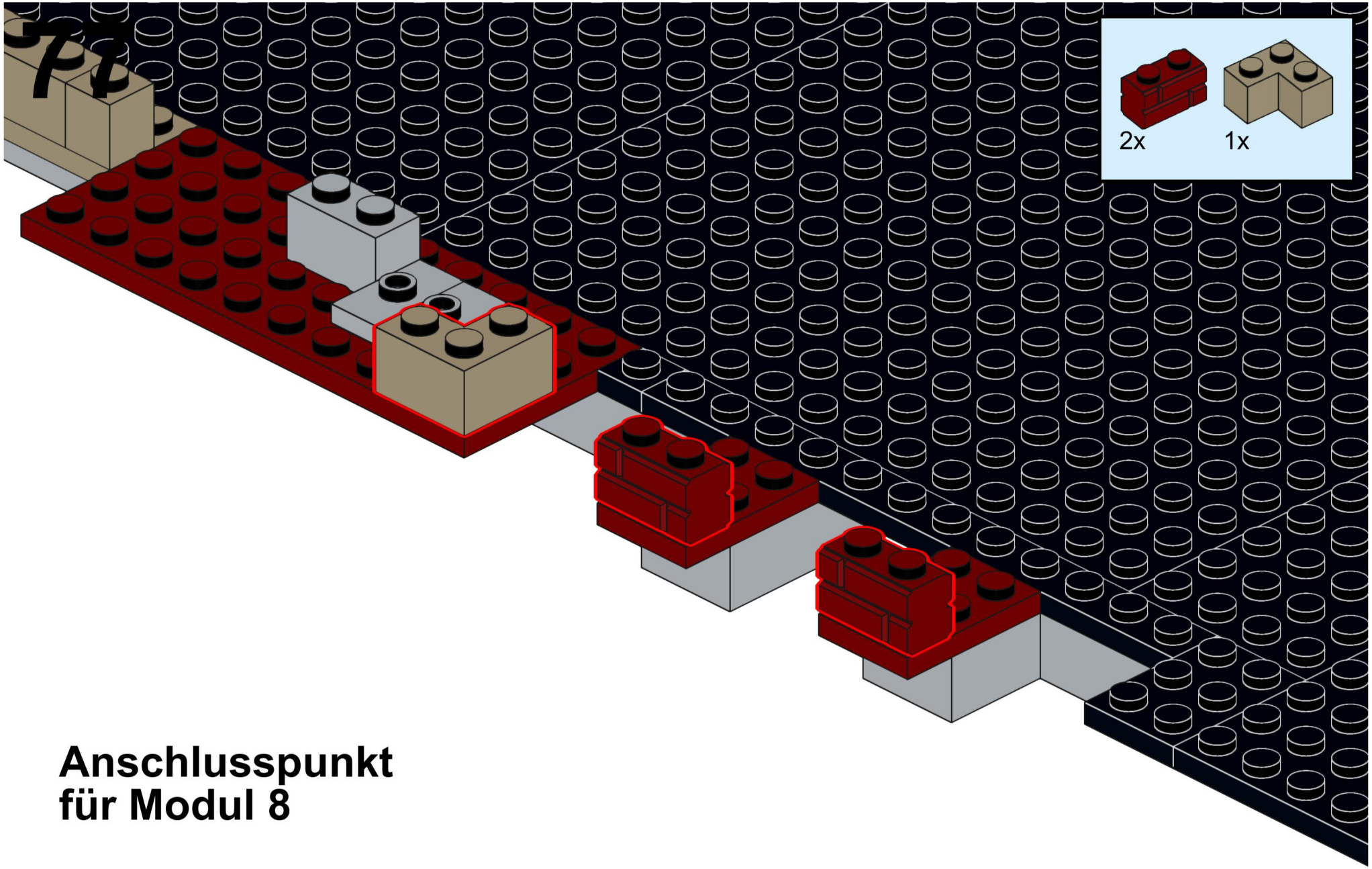

Anschlusspunkt für Modul 8

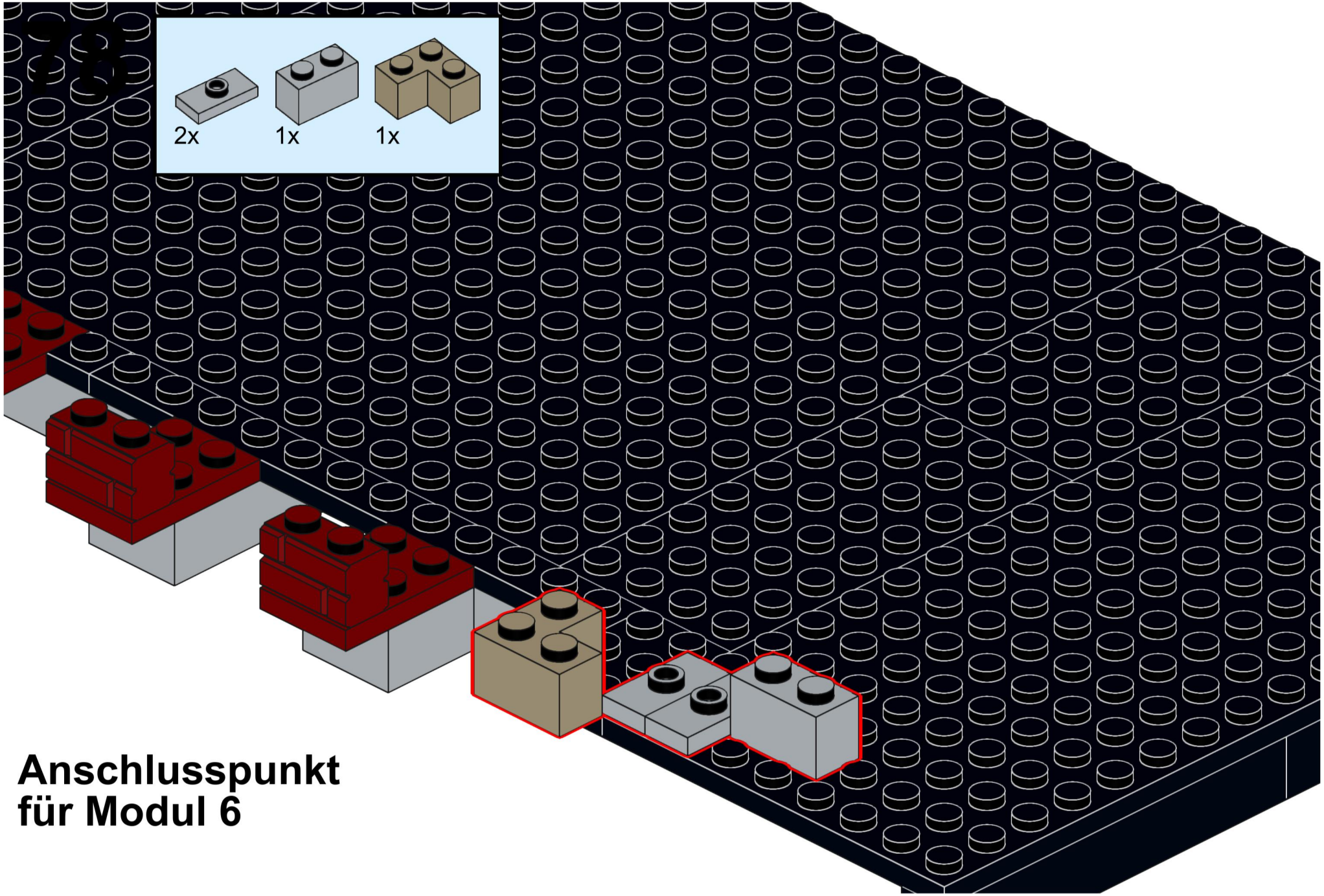

Anschlusspunkt für Modul 6

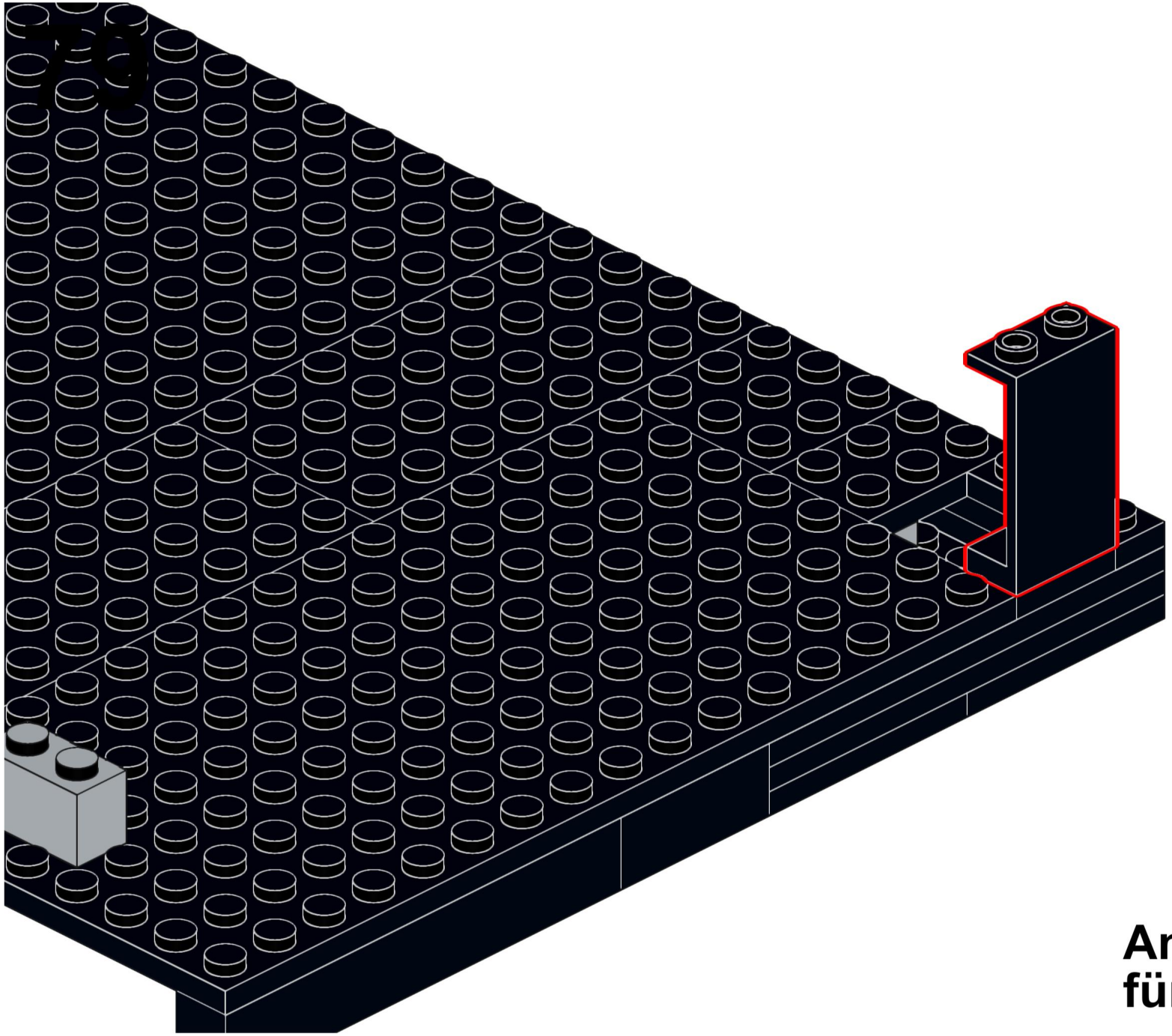

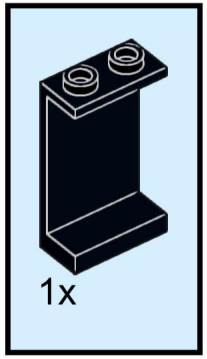

Anschlusspunkt für Modul 7

Anschlusspunkt für Modul 10.3

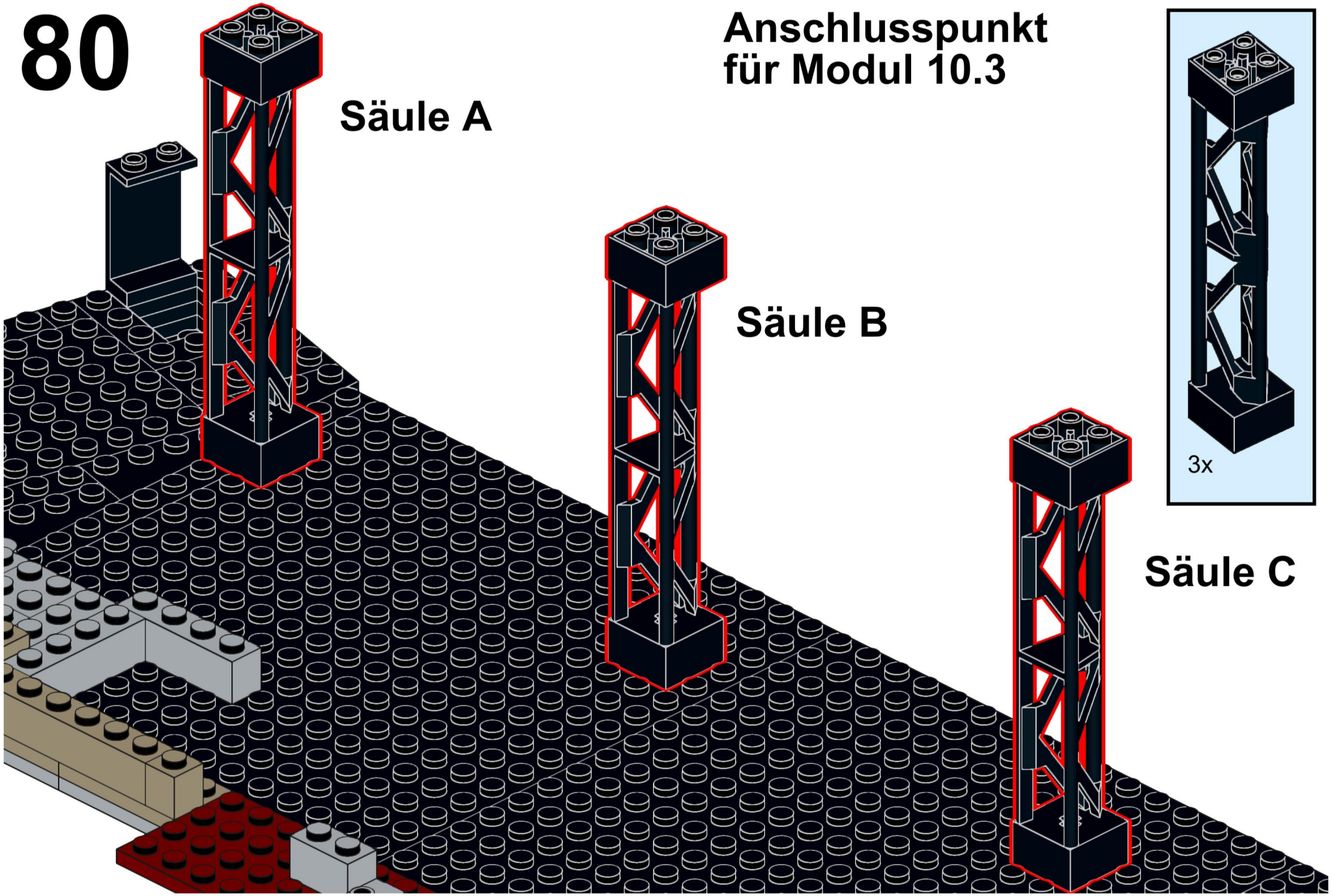

81

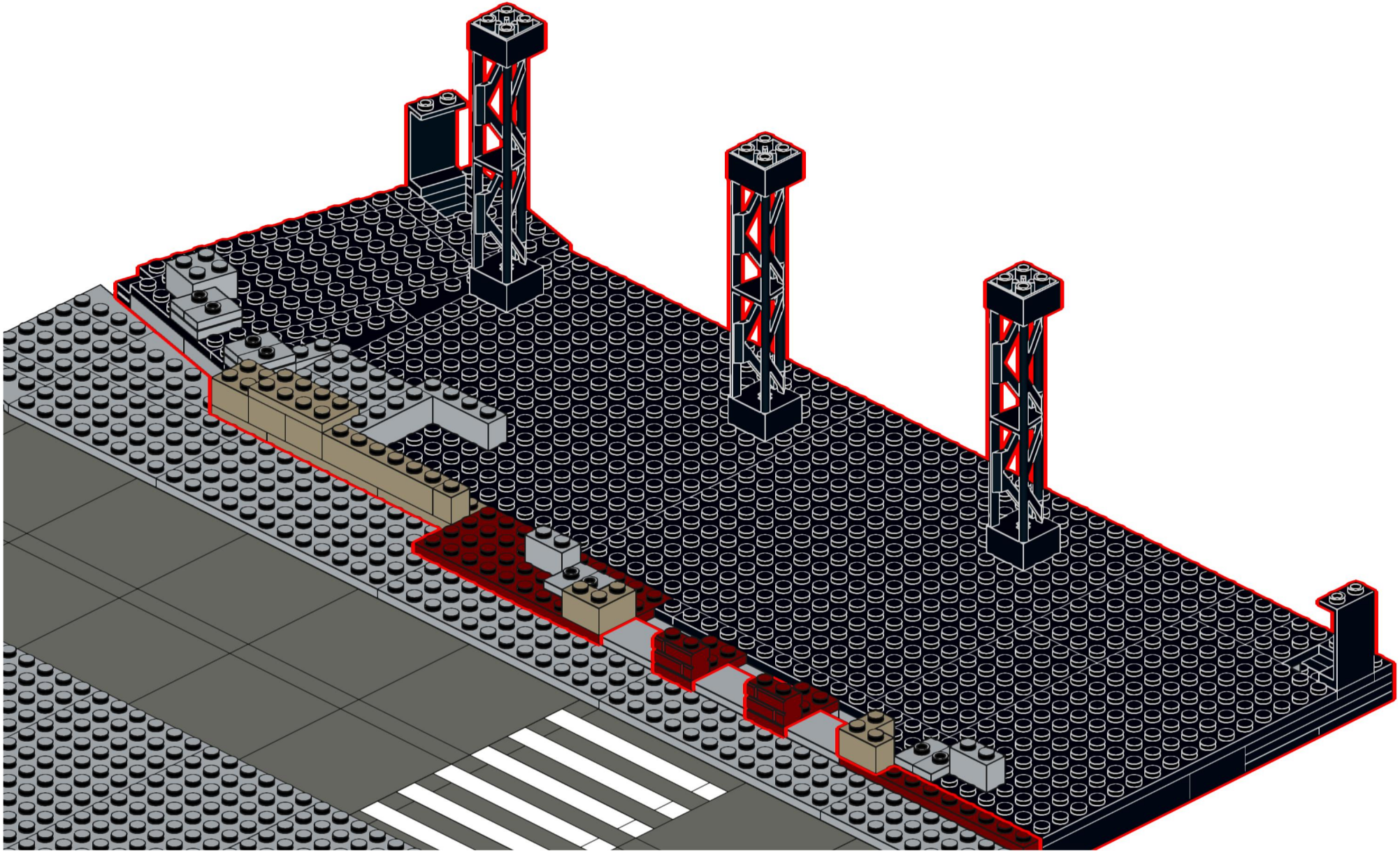

3_Schwarze Wand_a

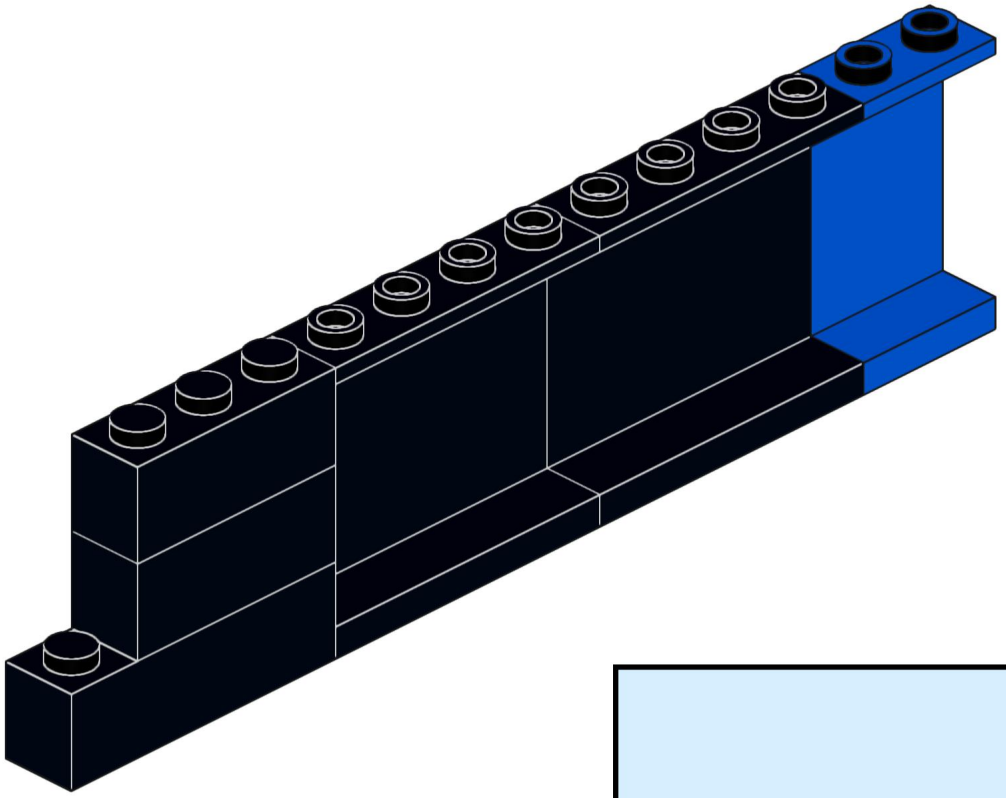

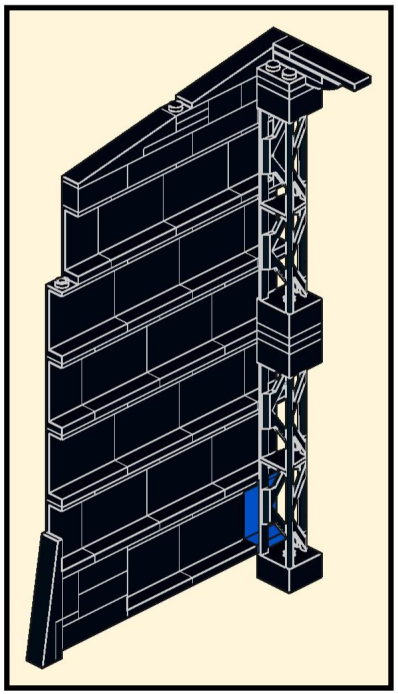

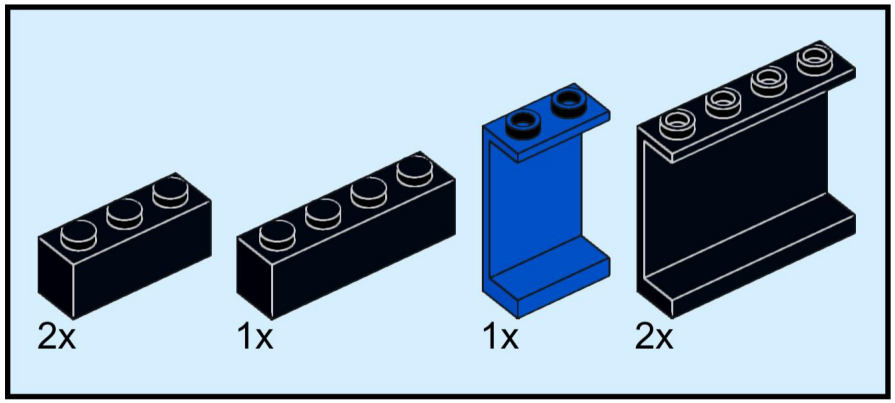

83

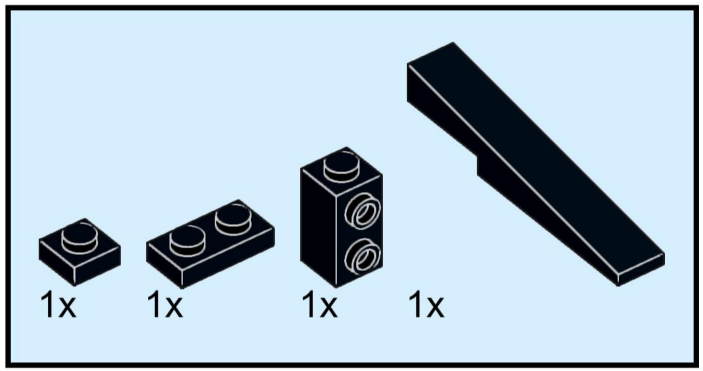

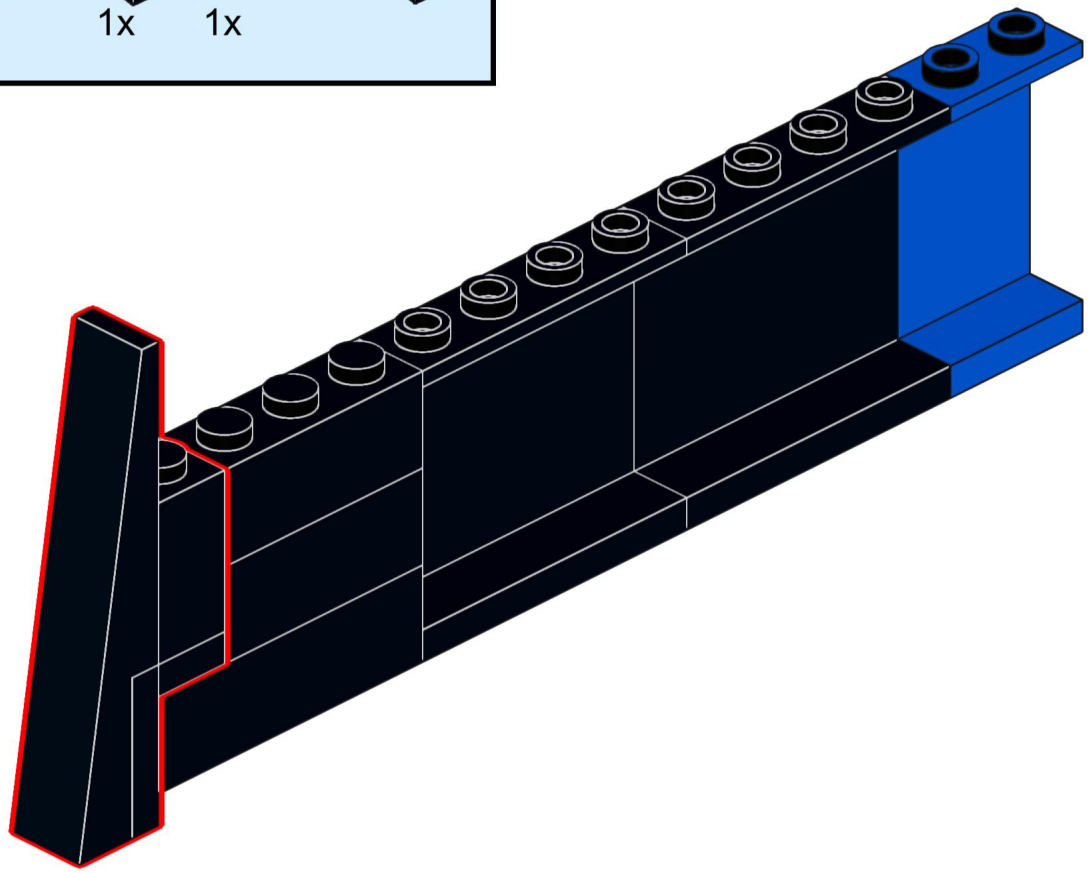

84

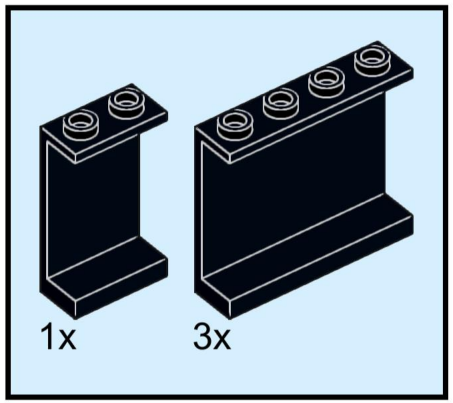

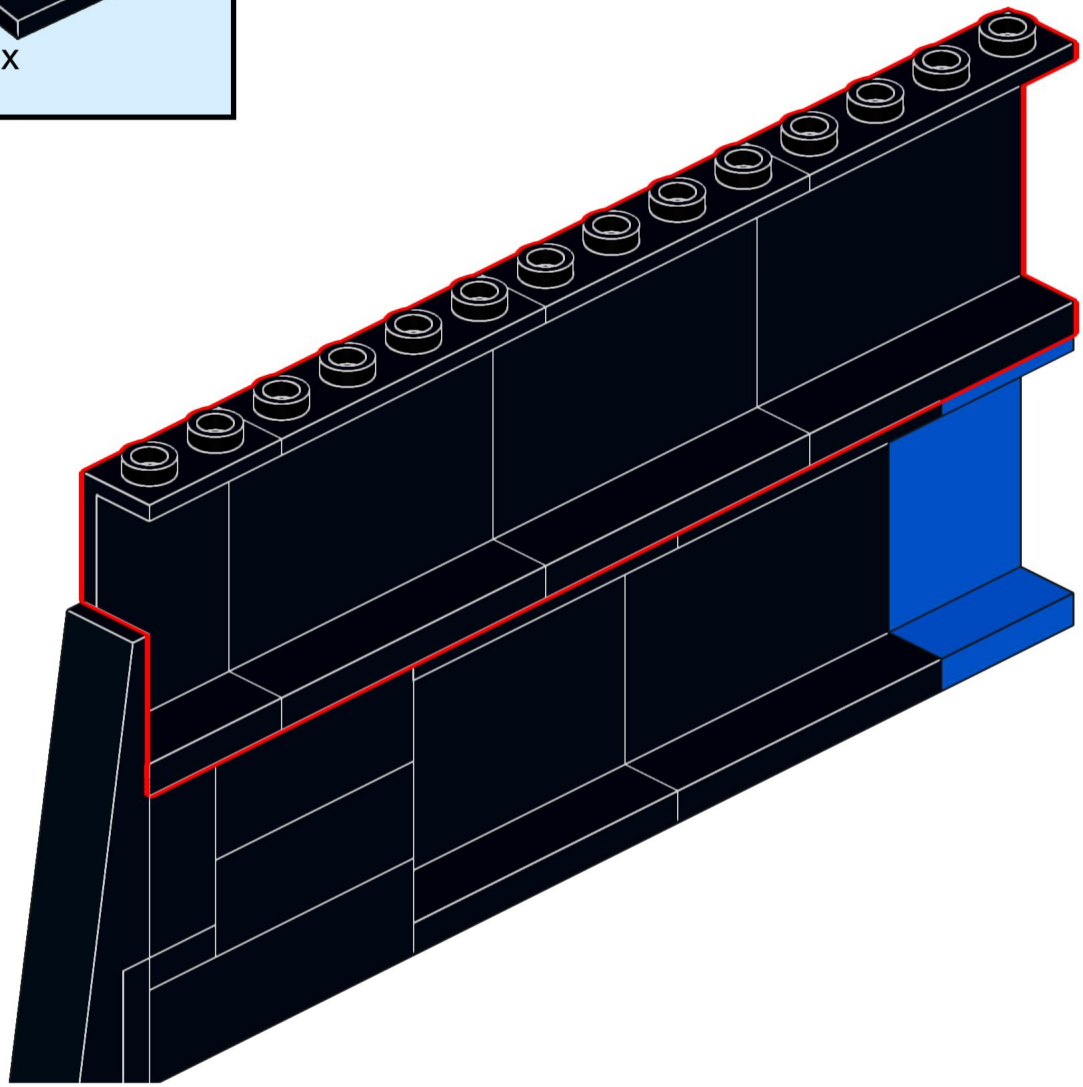

85

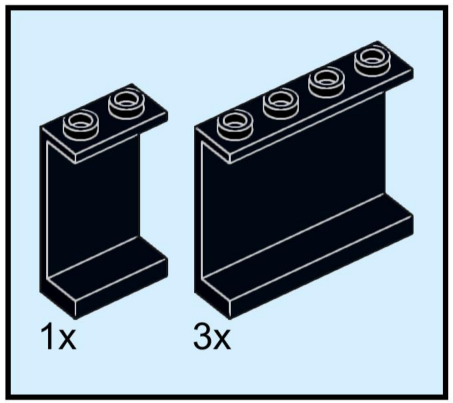

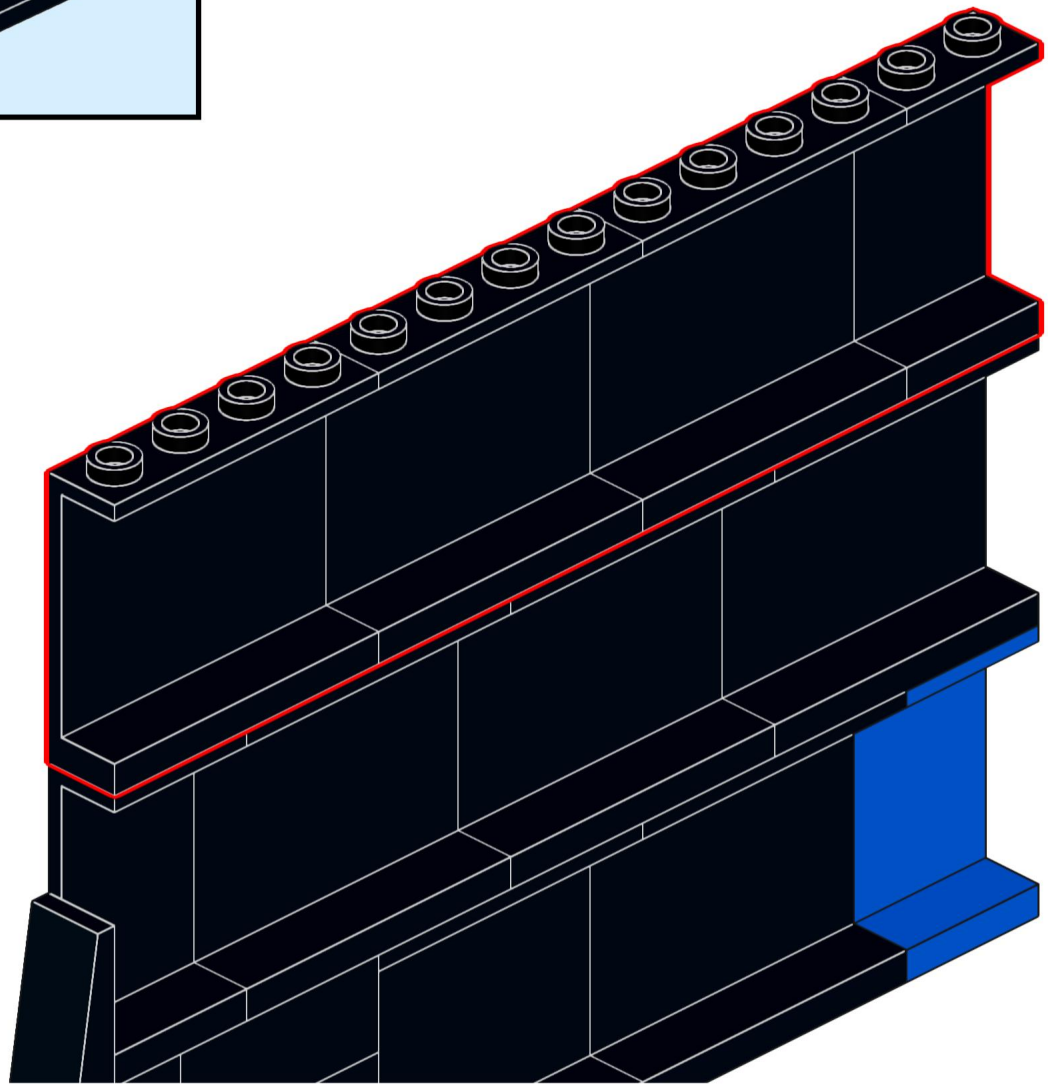

86

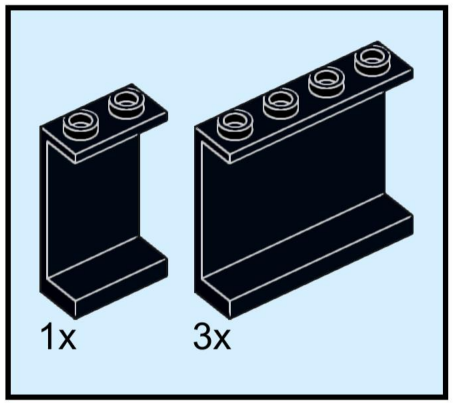

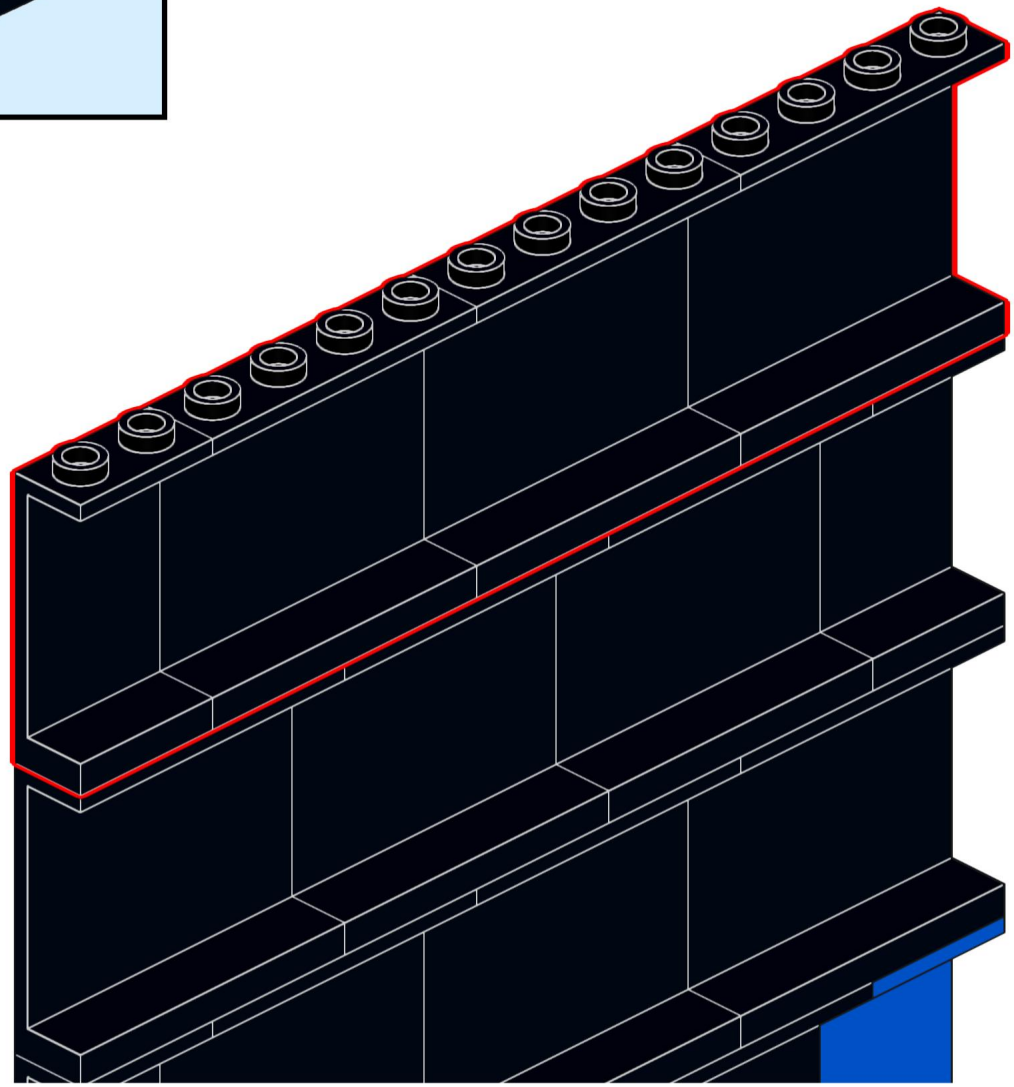

87

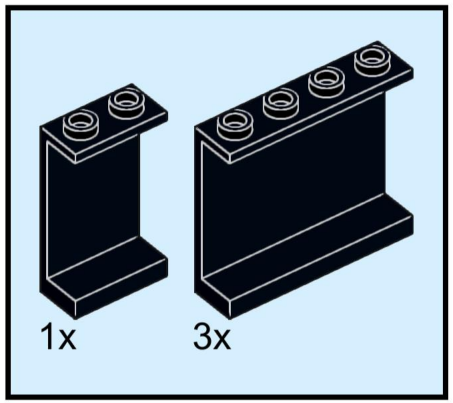

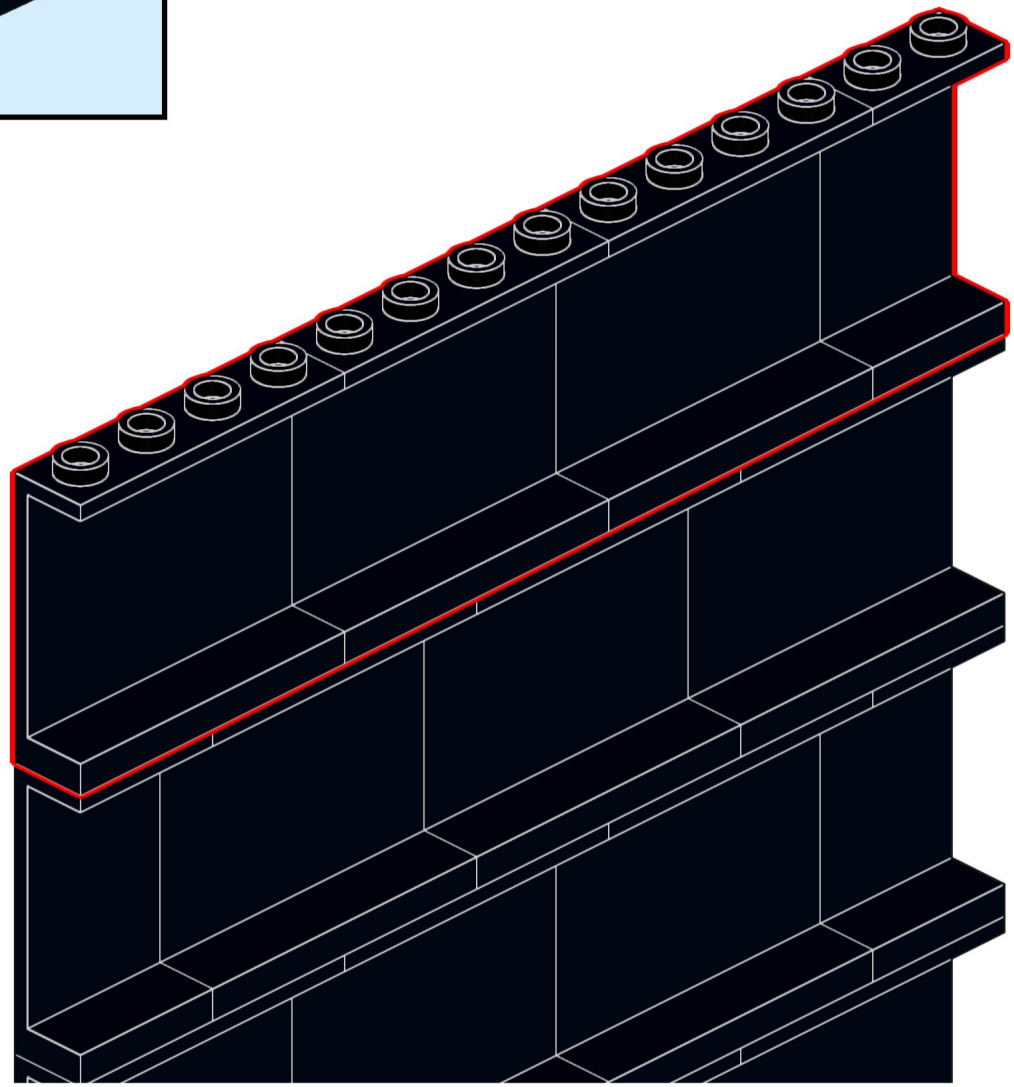

88

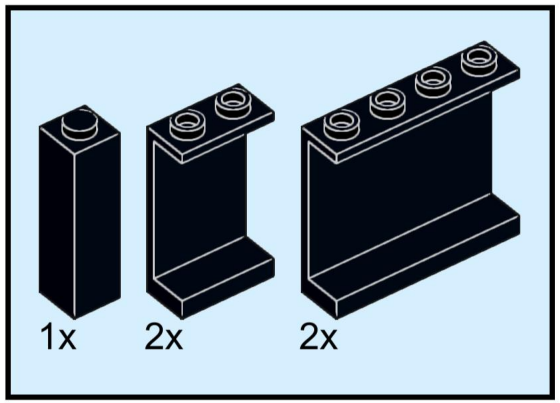

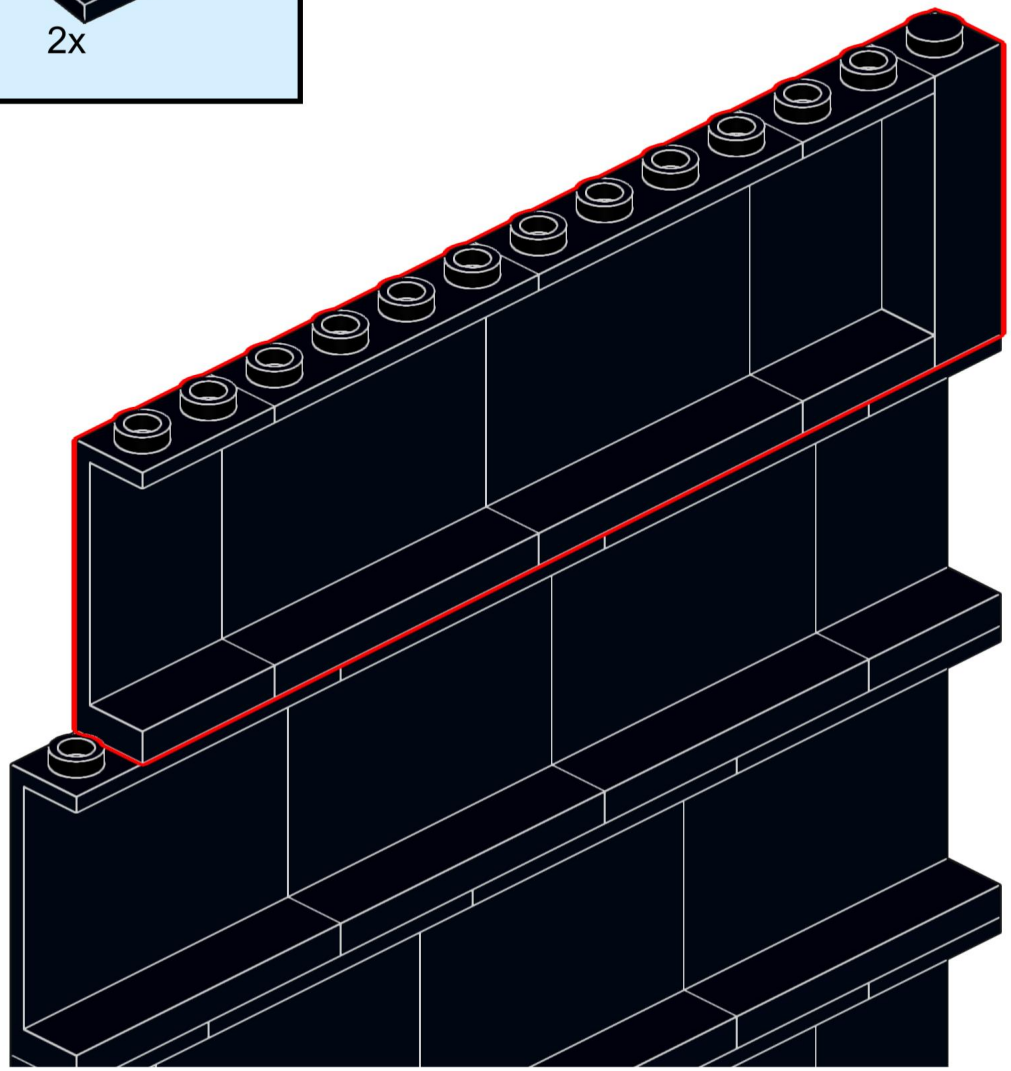

89

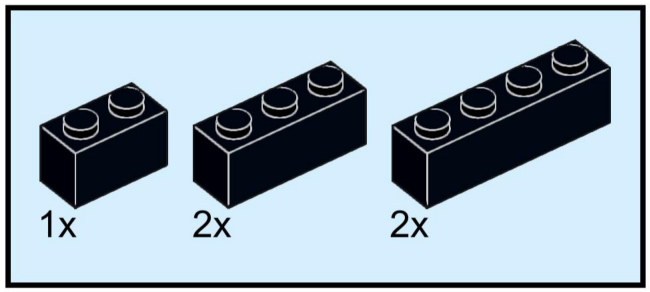

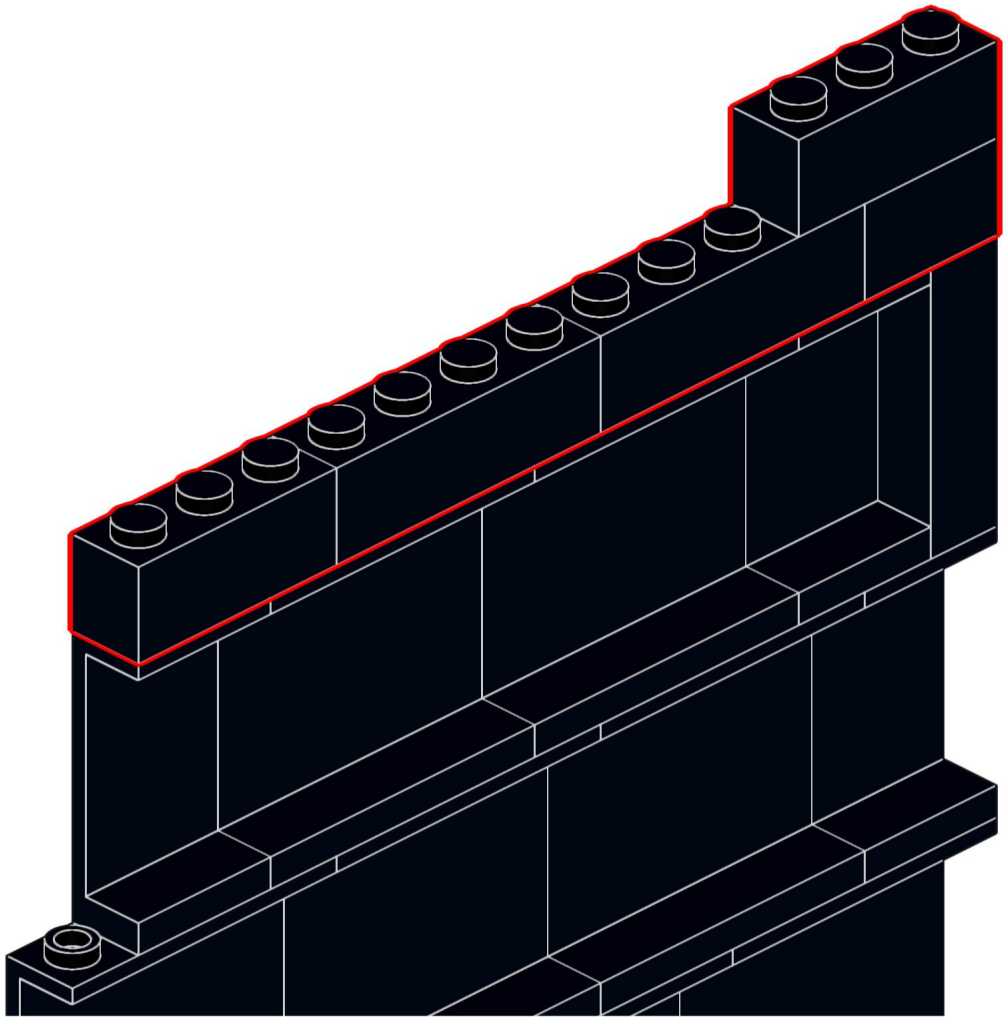

90

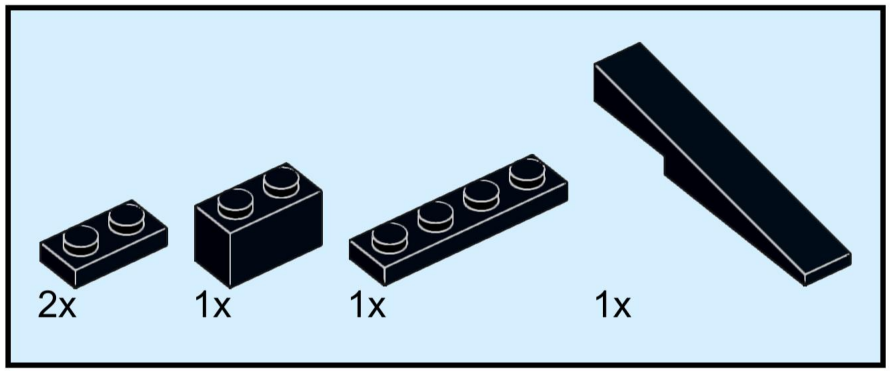

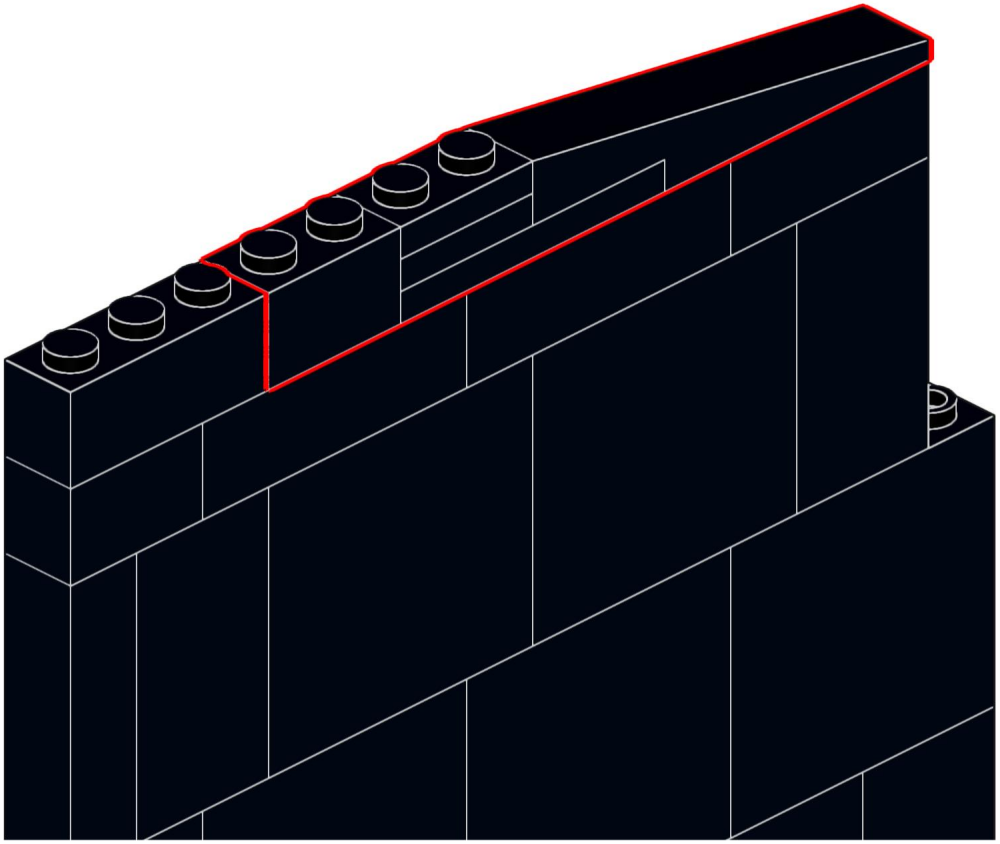

91

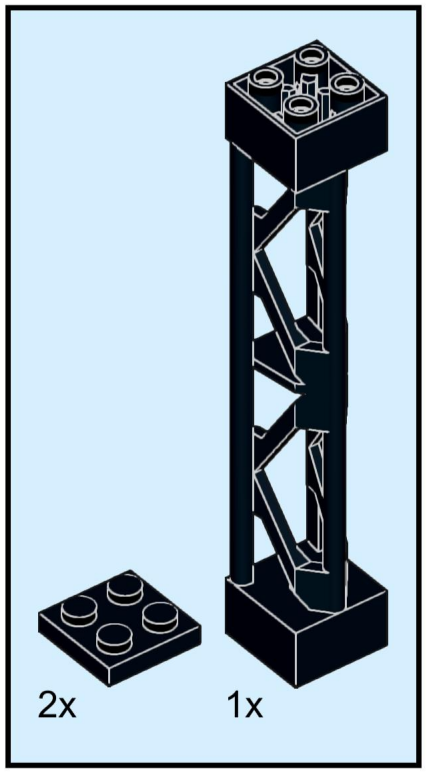

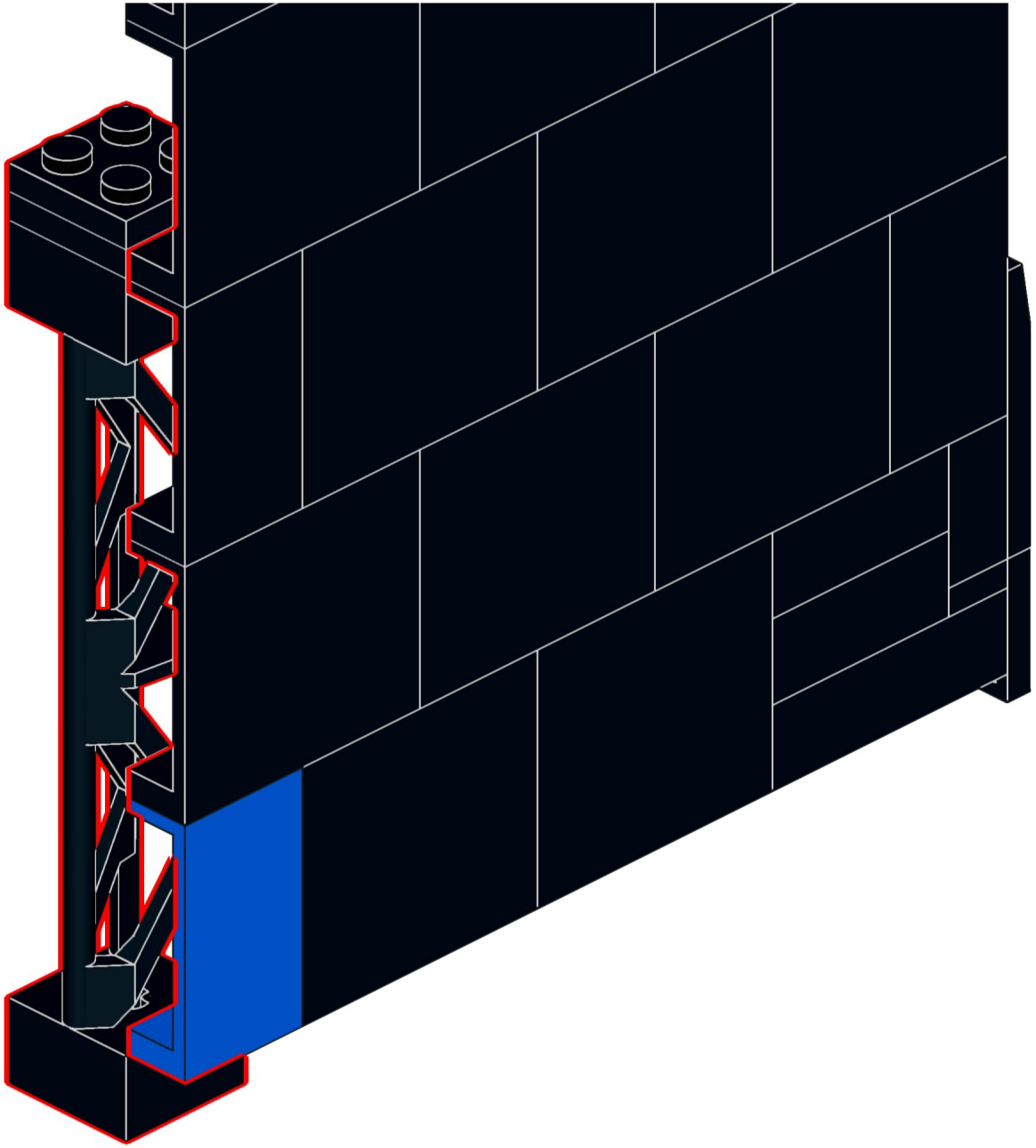

92

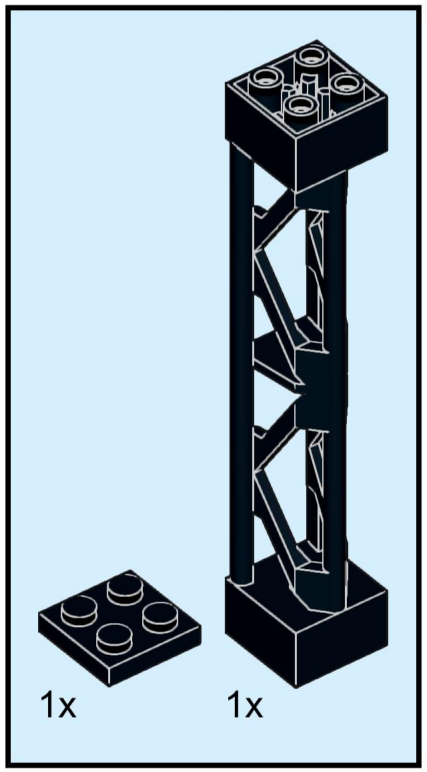

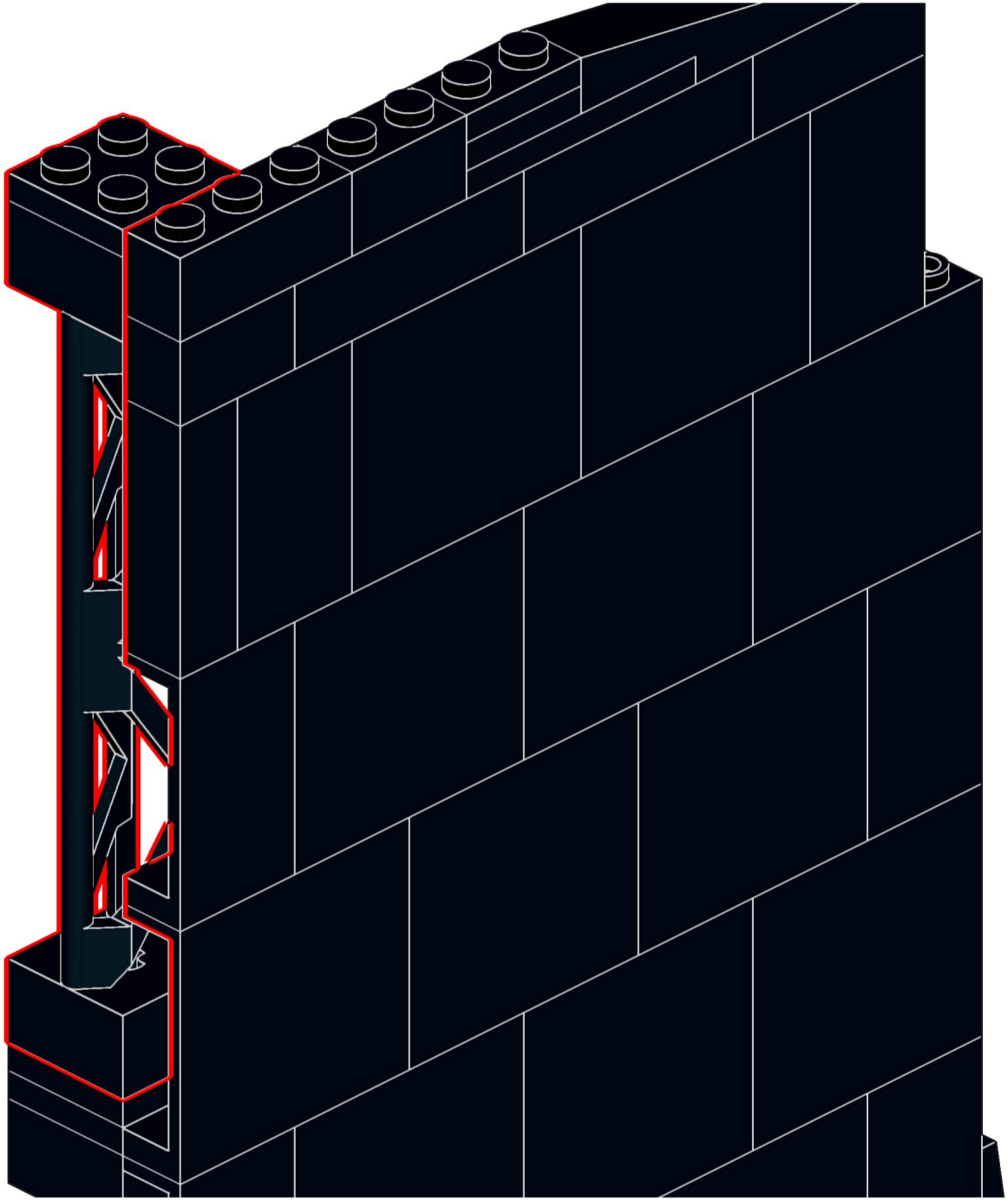

93

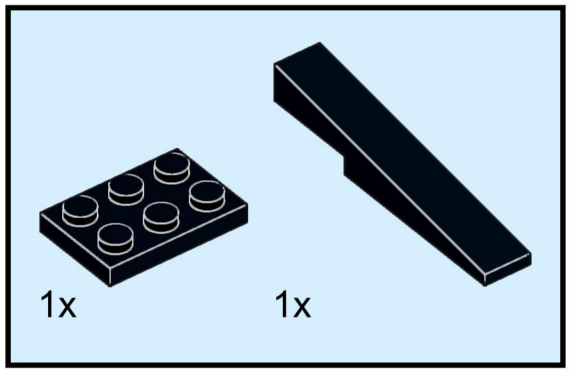

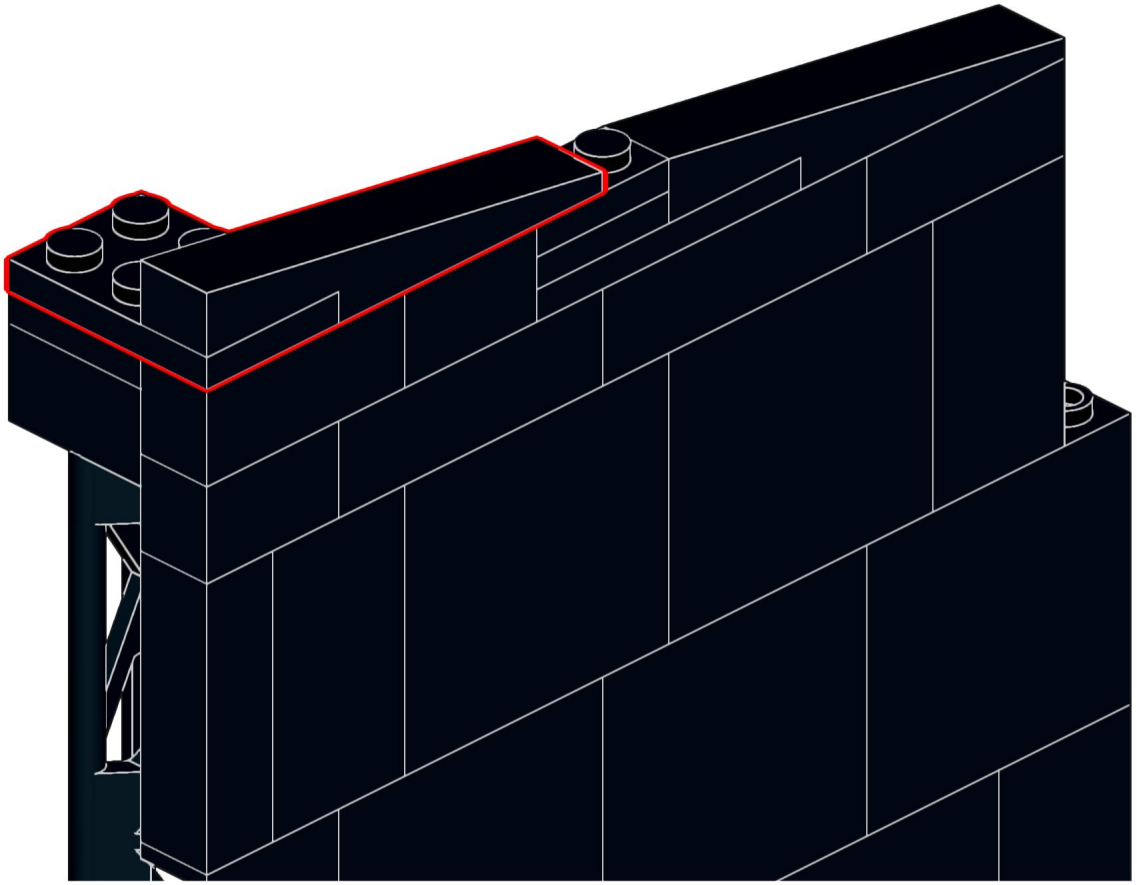

94

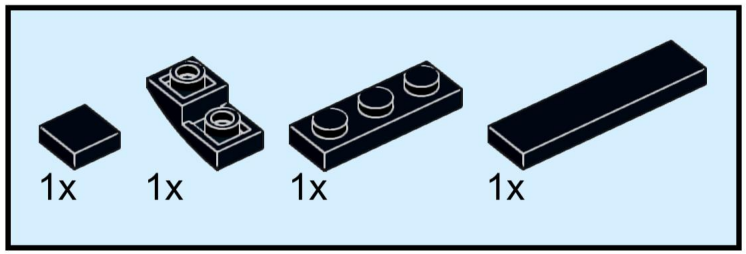

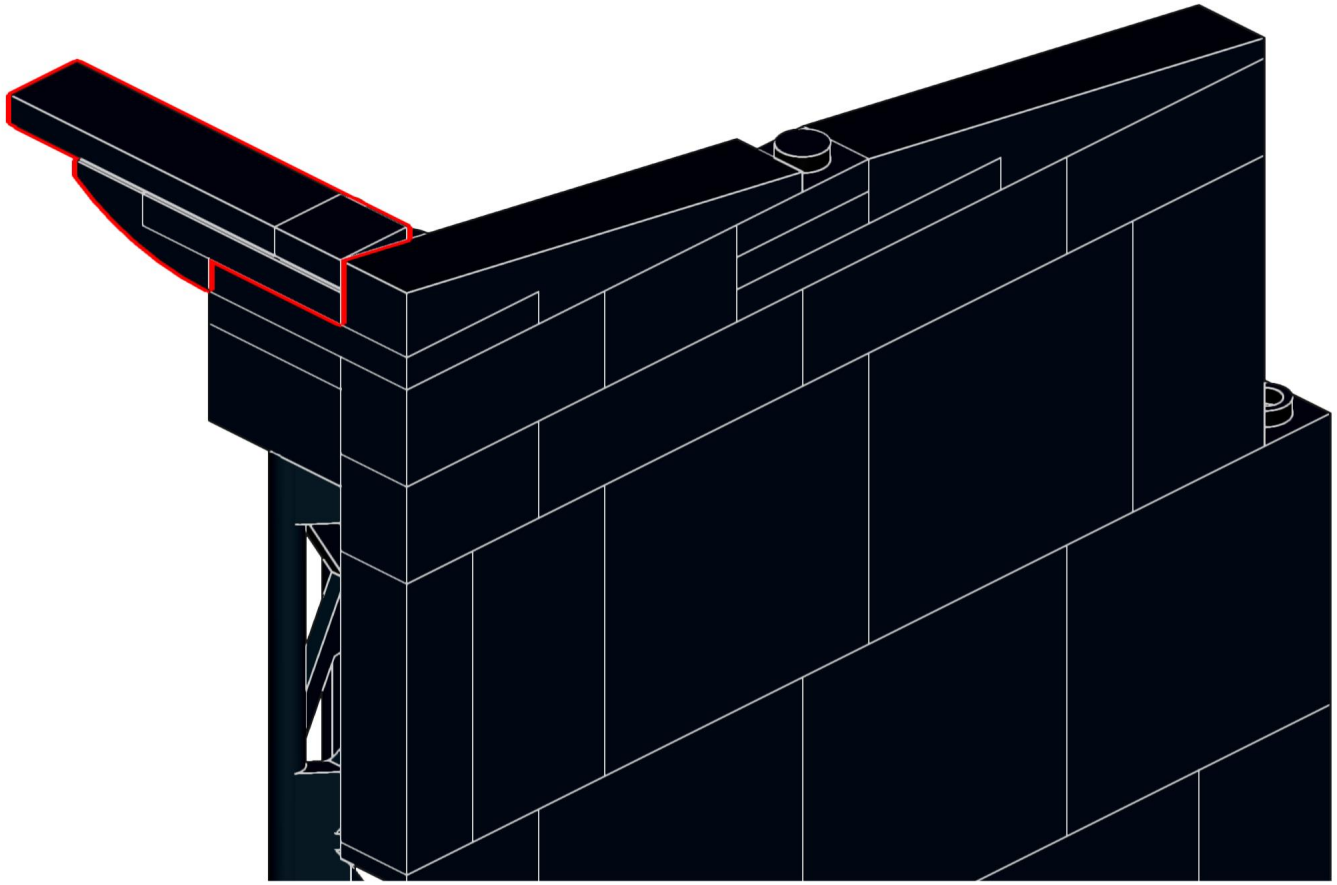

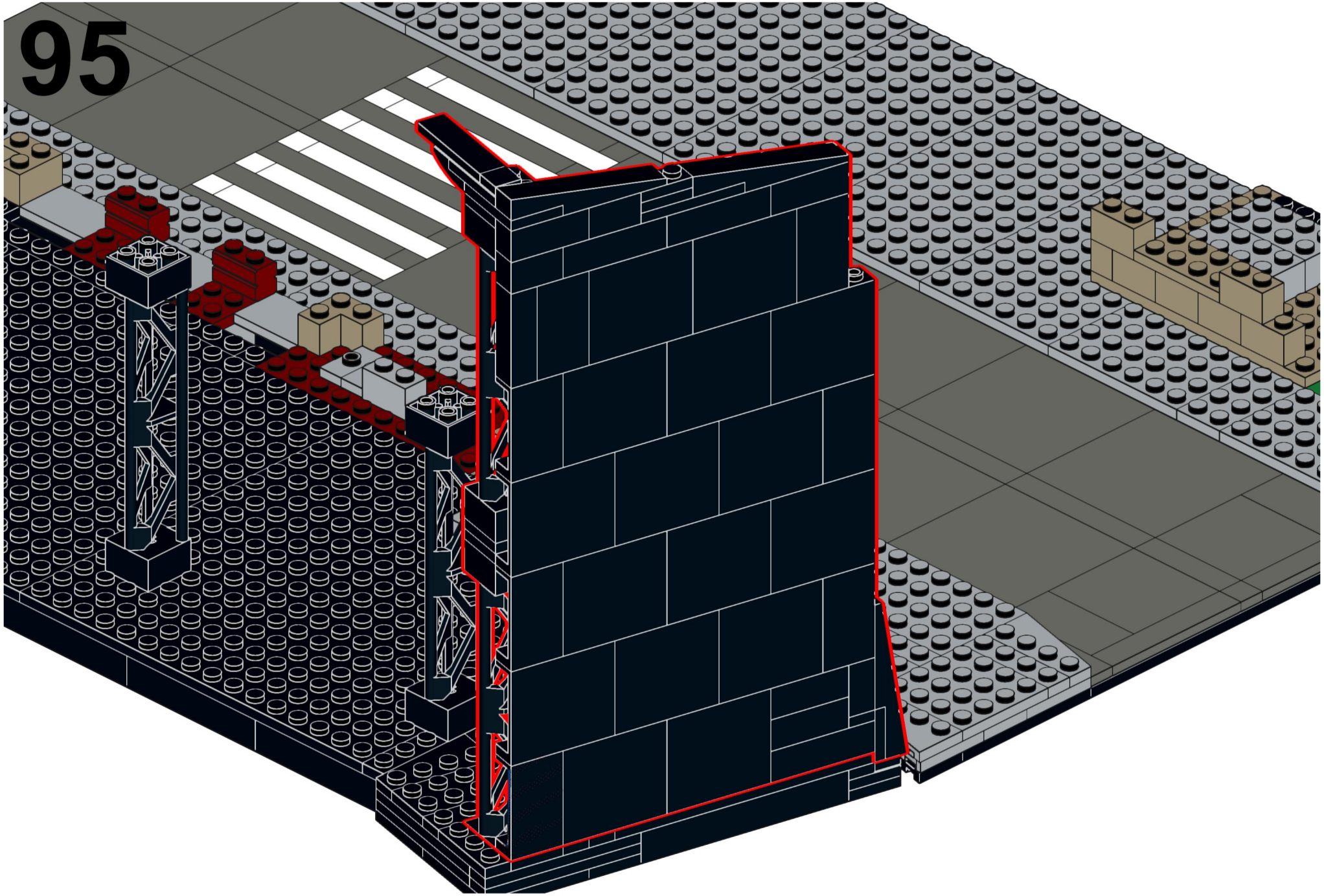
95

96 4_Fassade_a

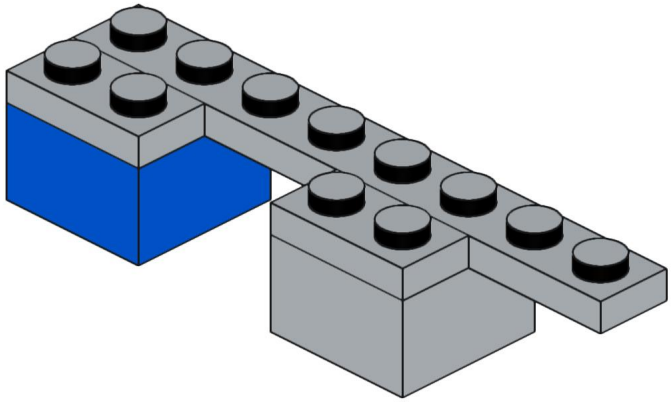

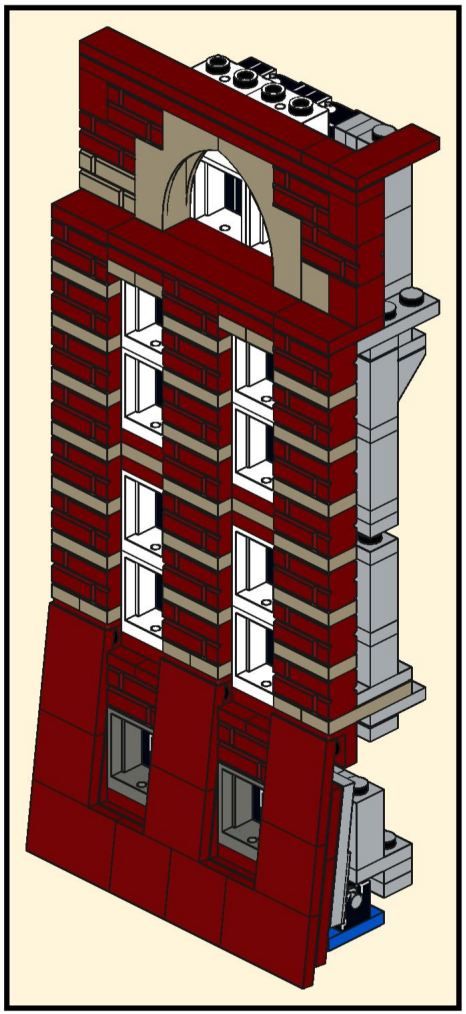

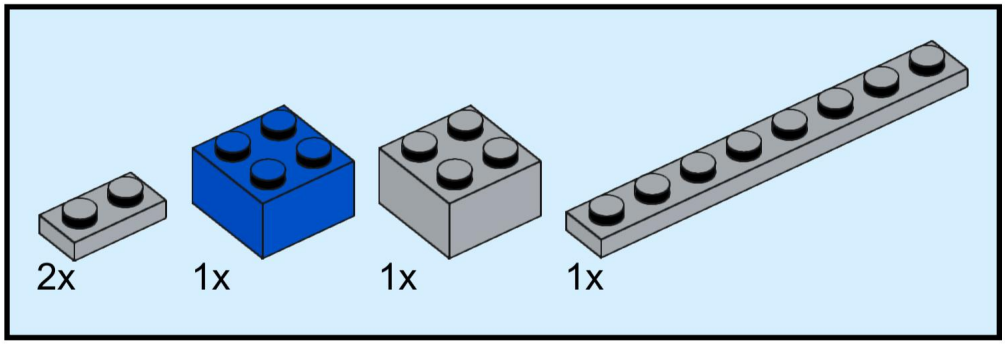

97

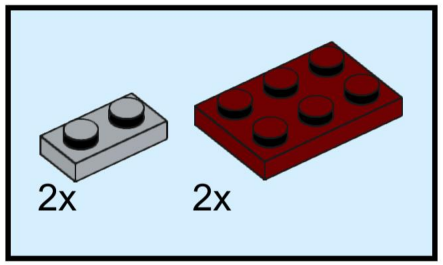

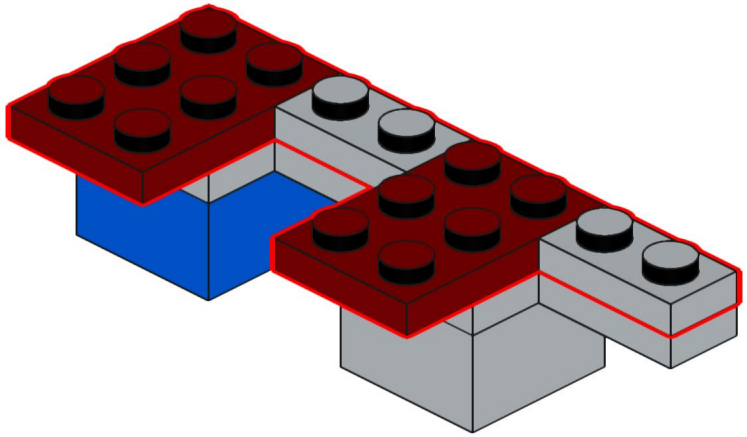

98

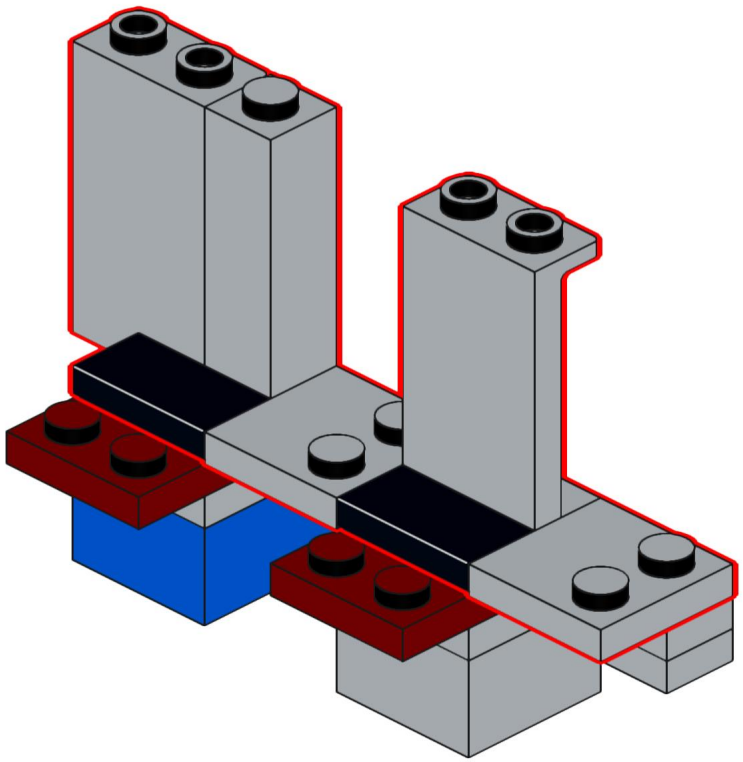

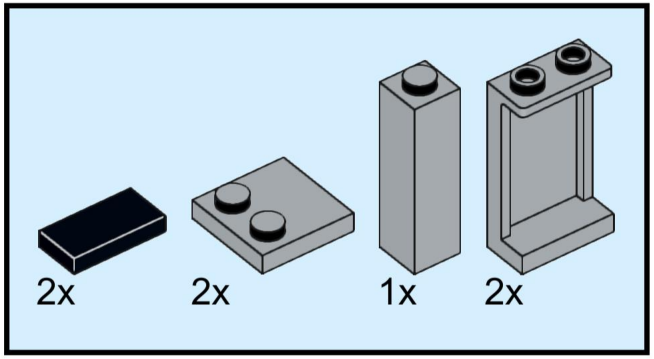

99

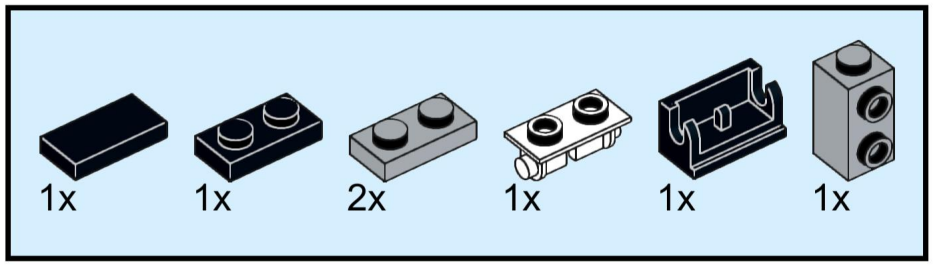

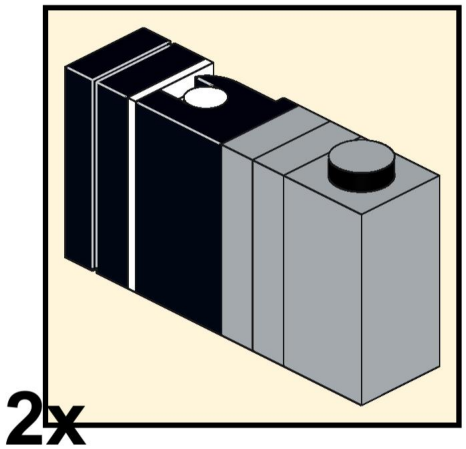

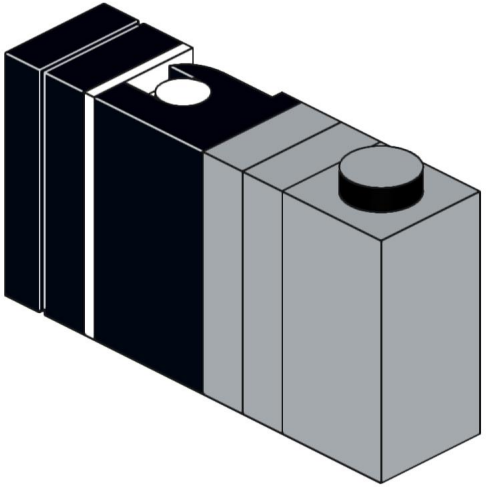

100

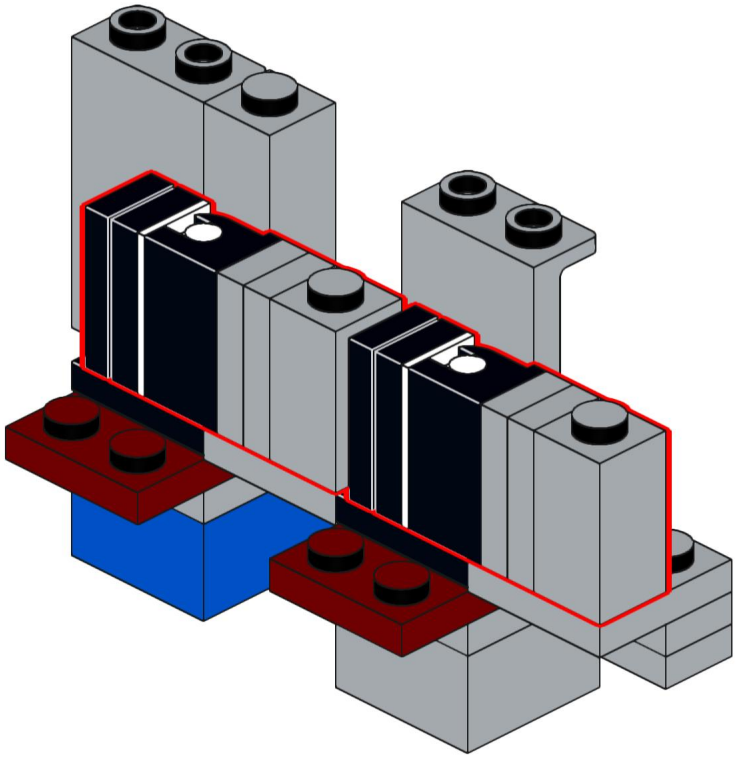

101

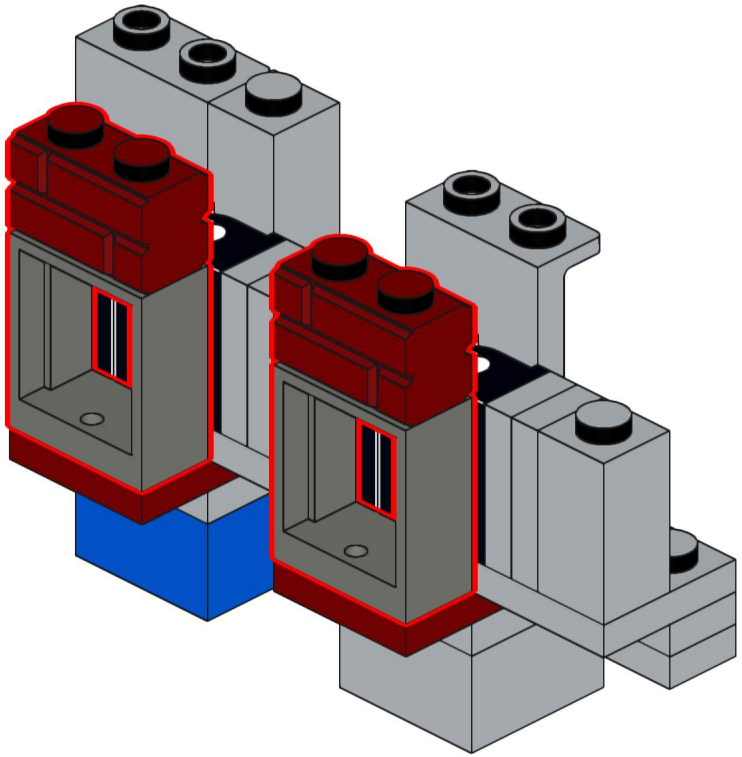

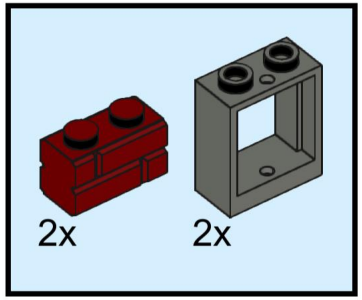

102

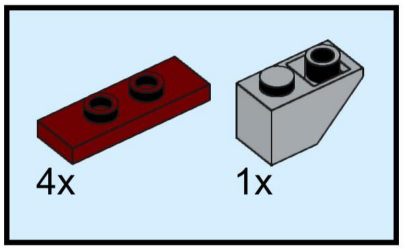

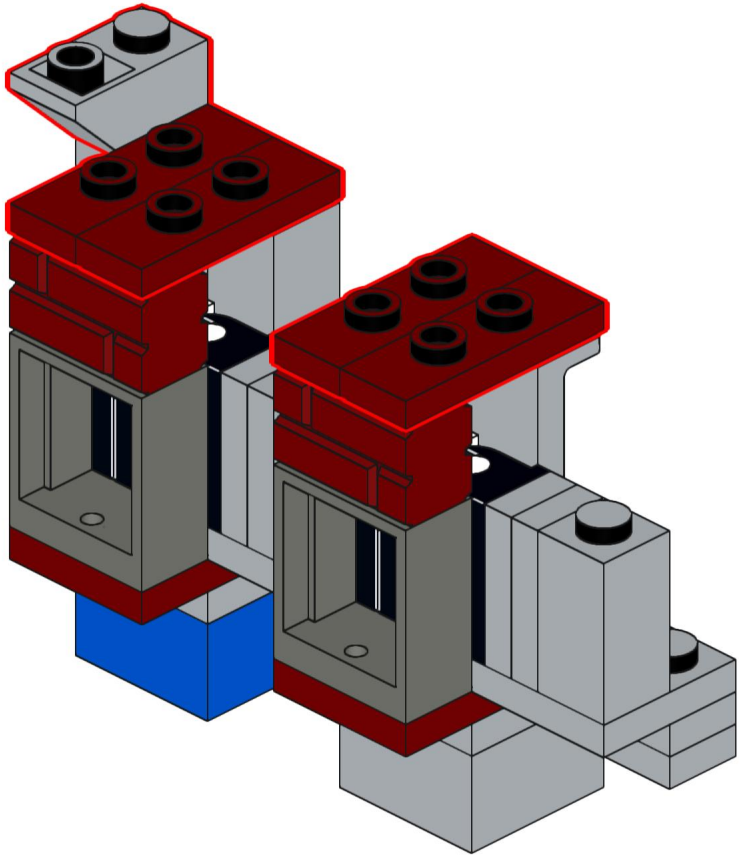

103

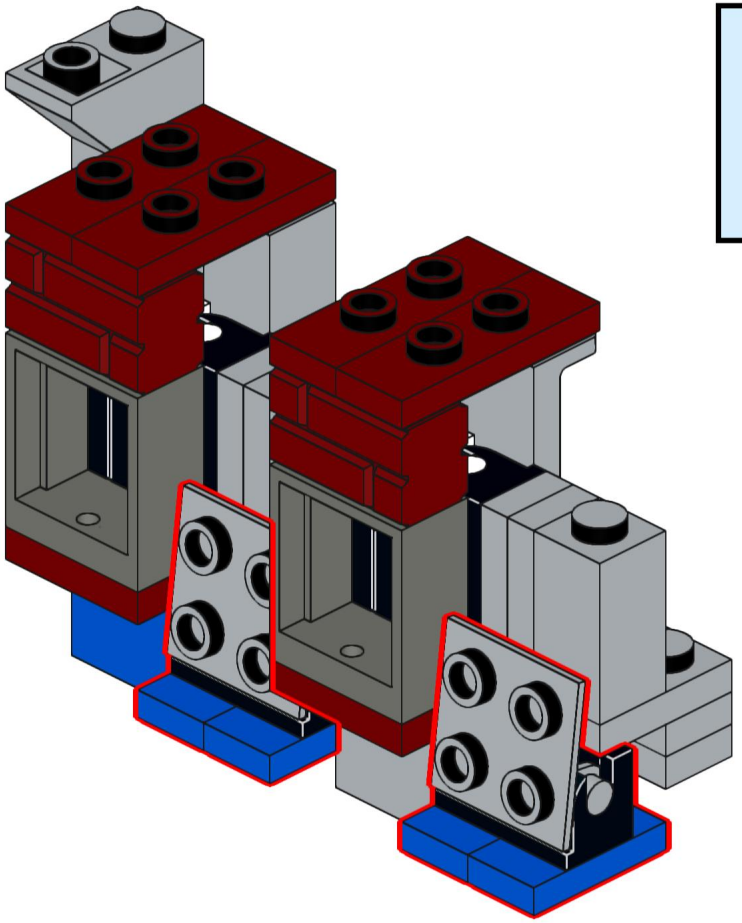

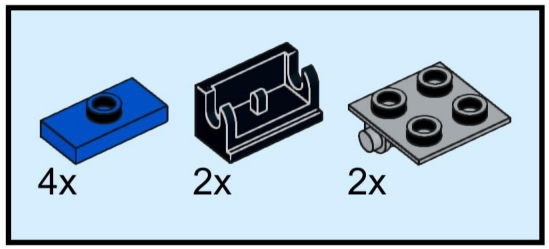

104

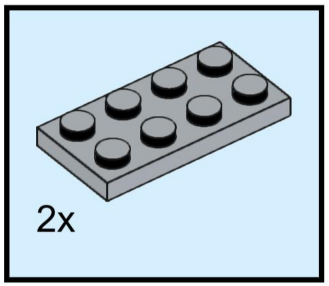

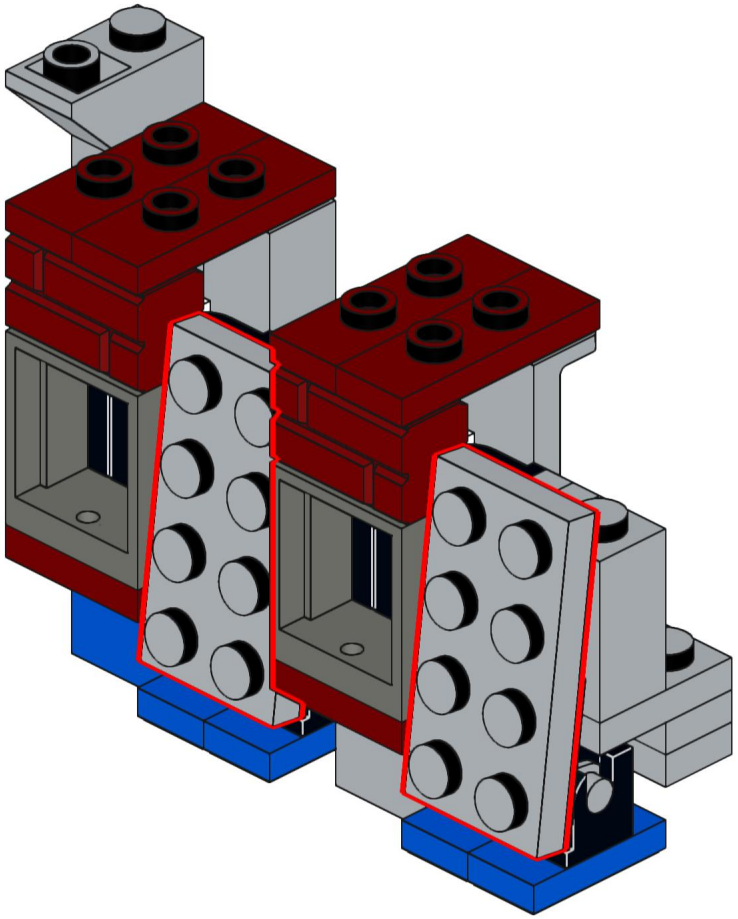

105

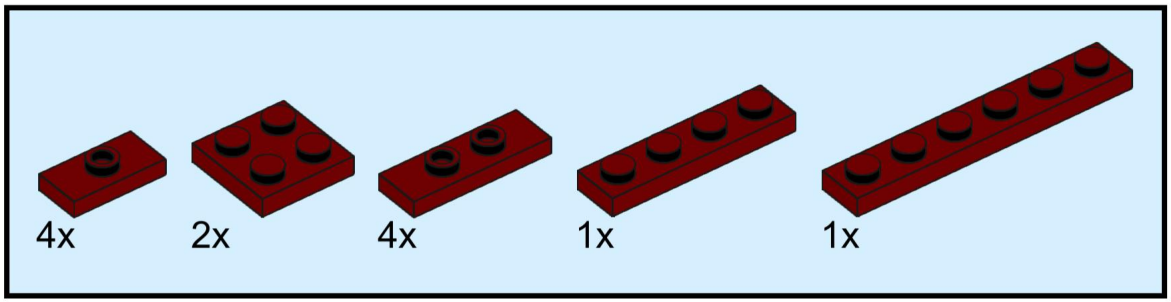

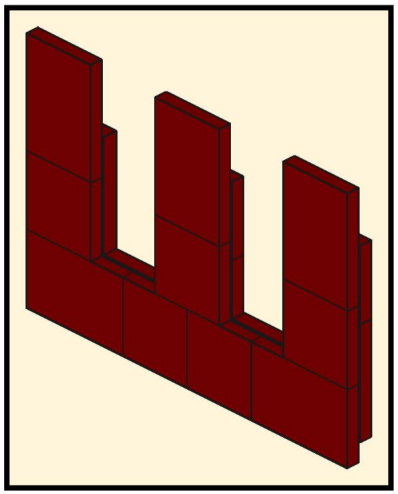

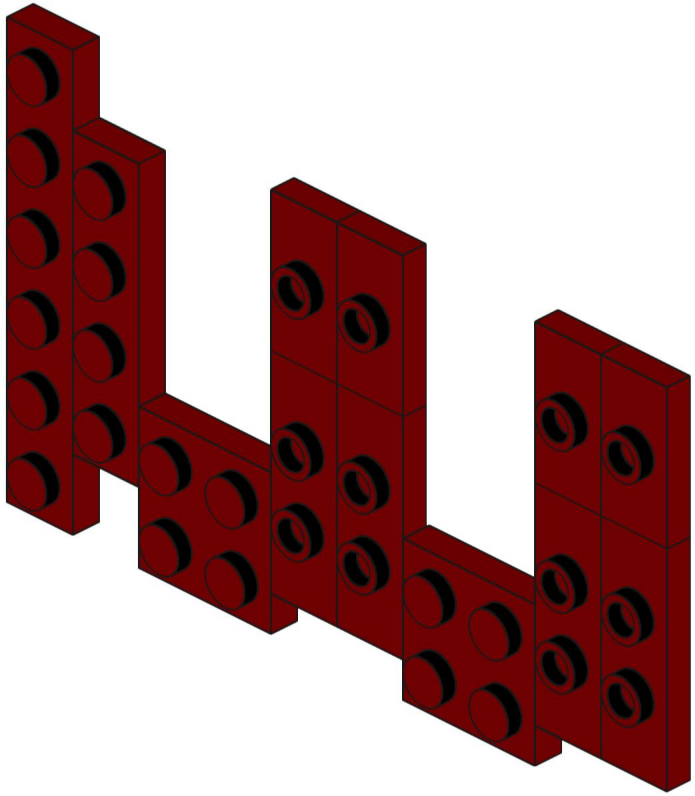

106

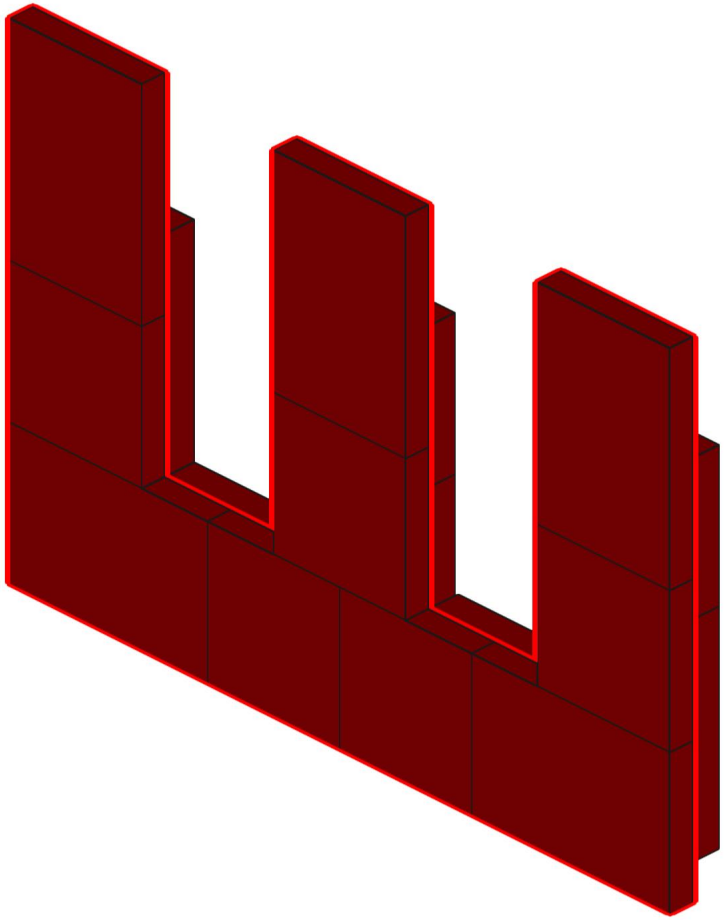

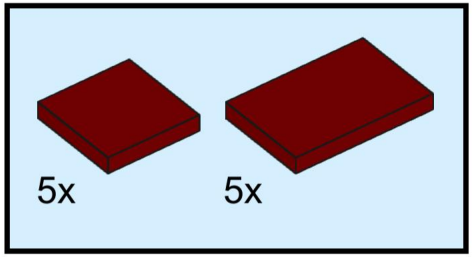

107

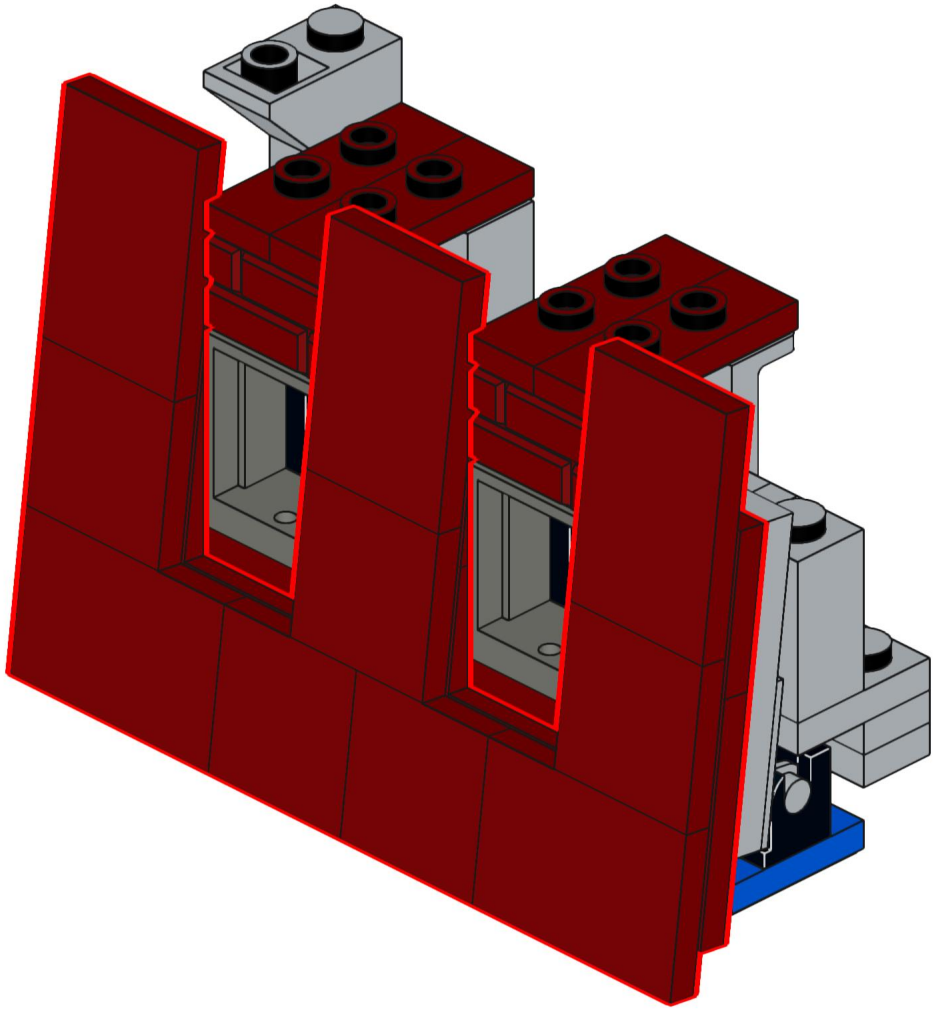

108

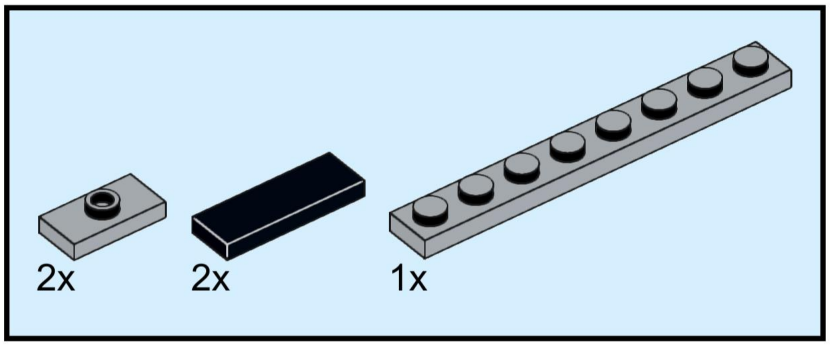

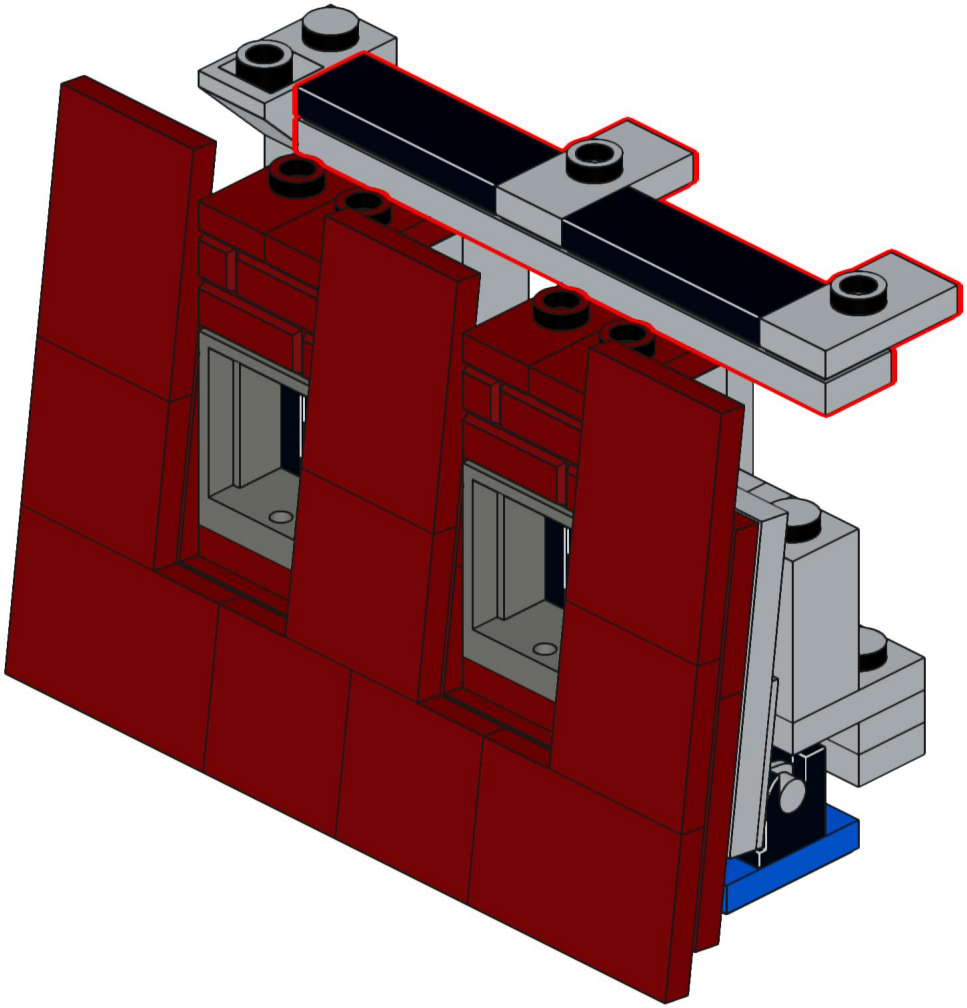

109

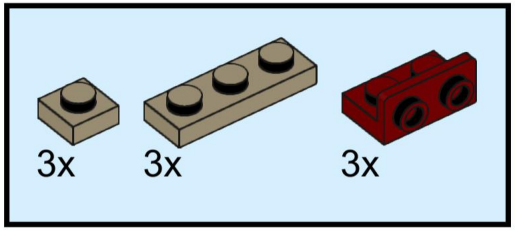

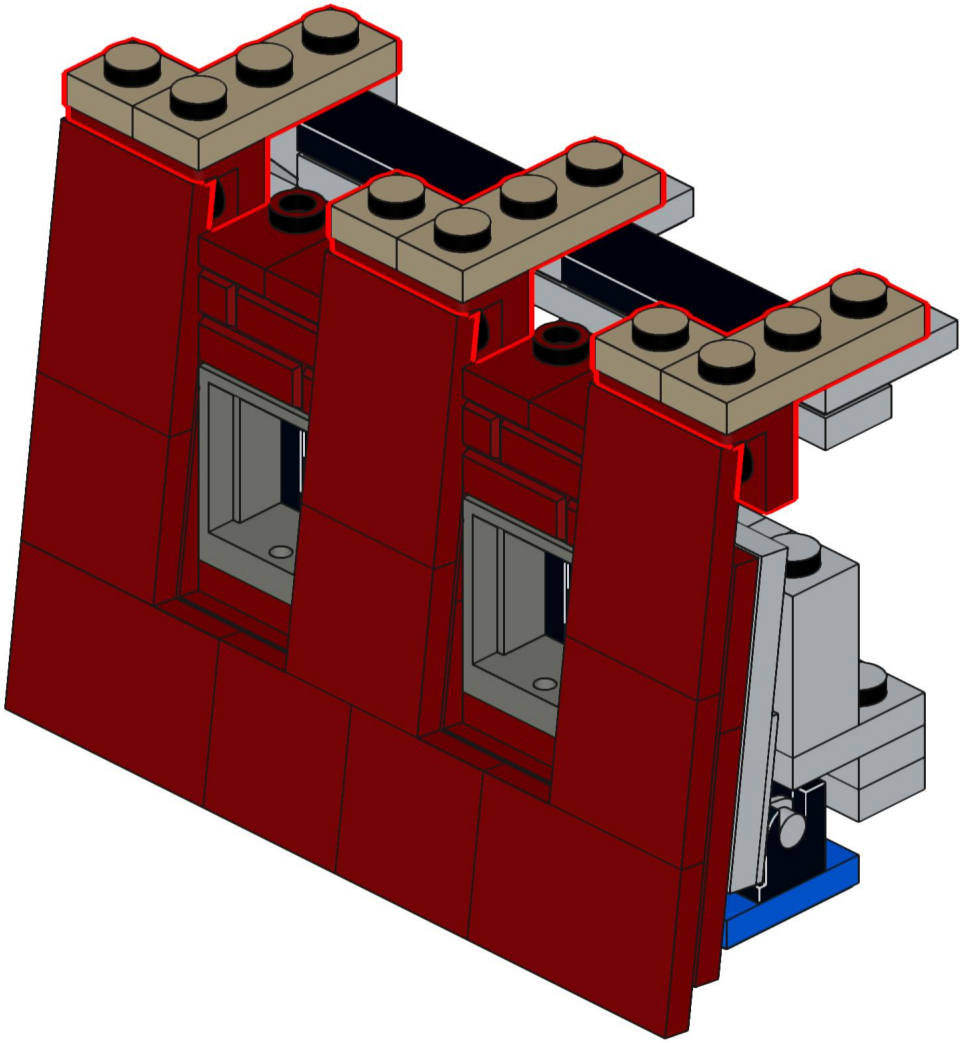

110

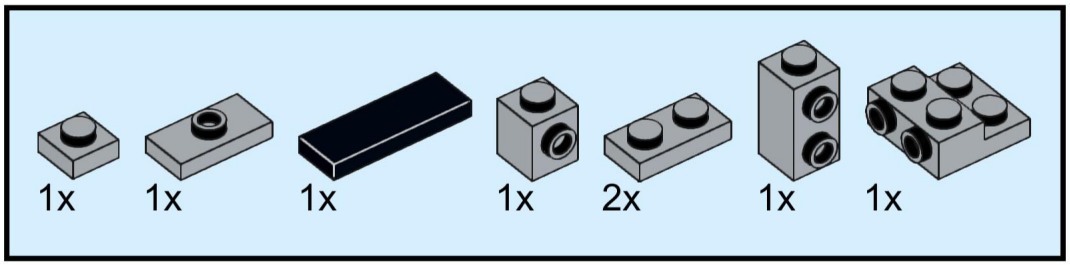

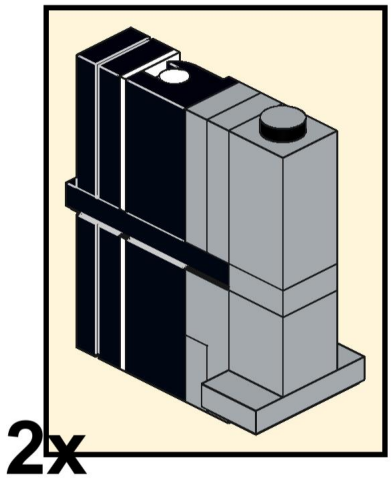

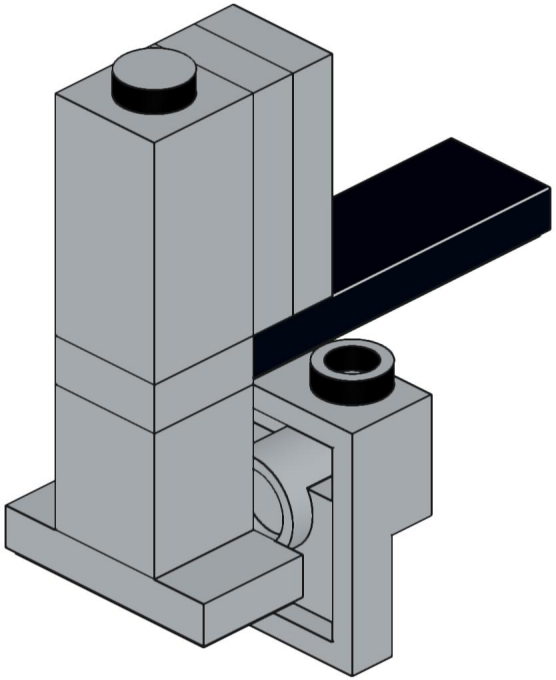

111

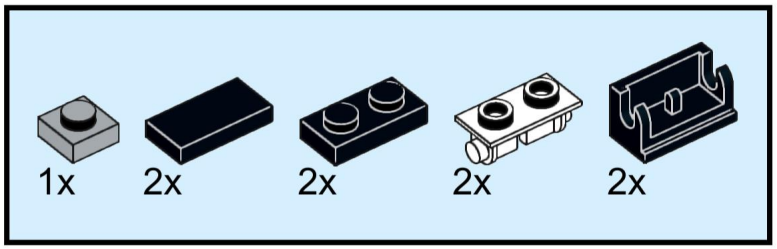

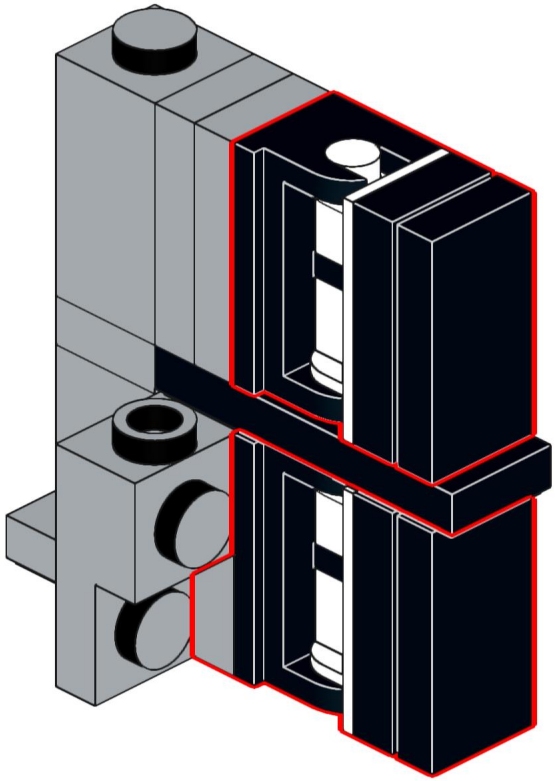

112

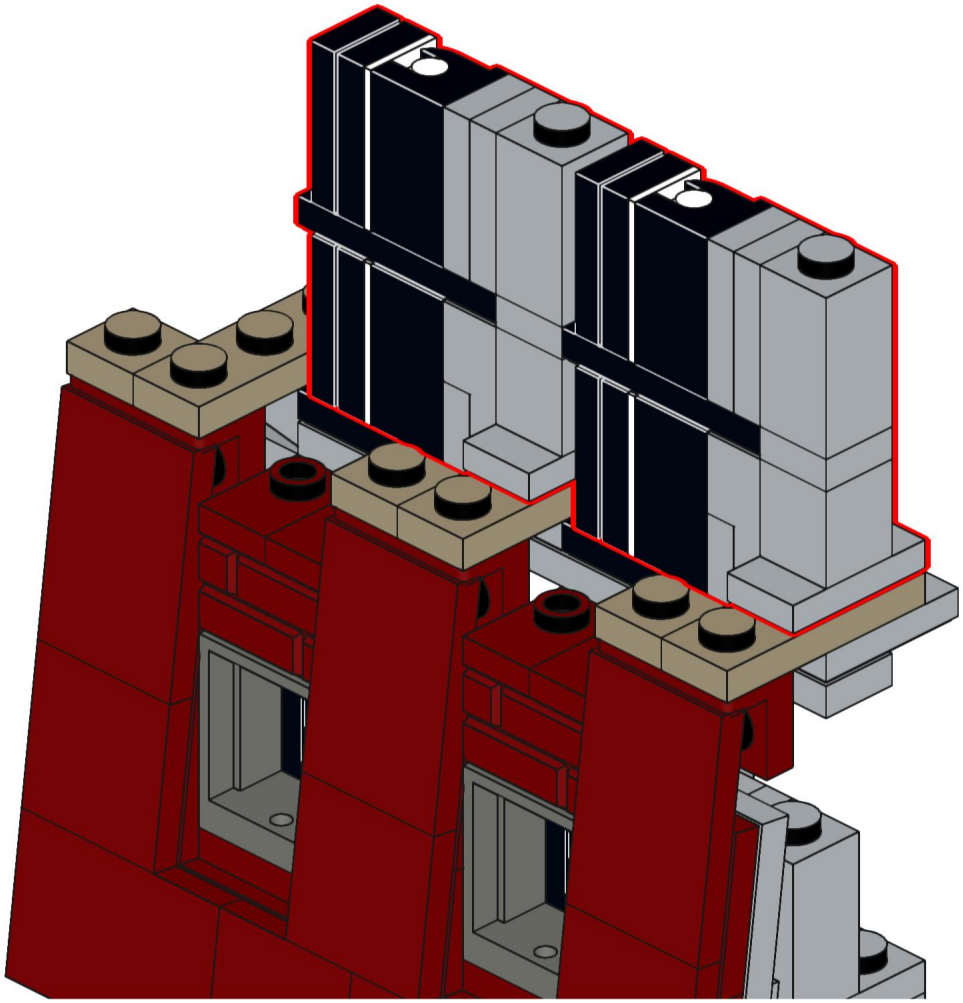

113

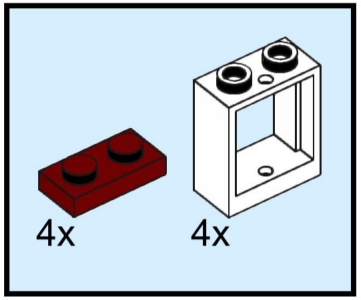

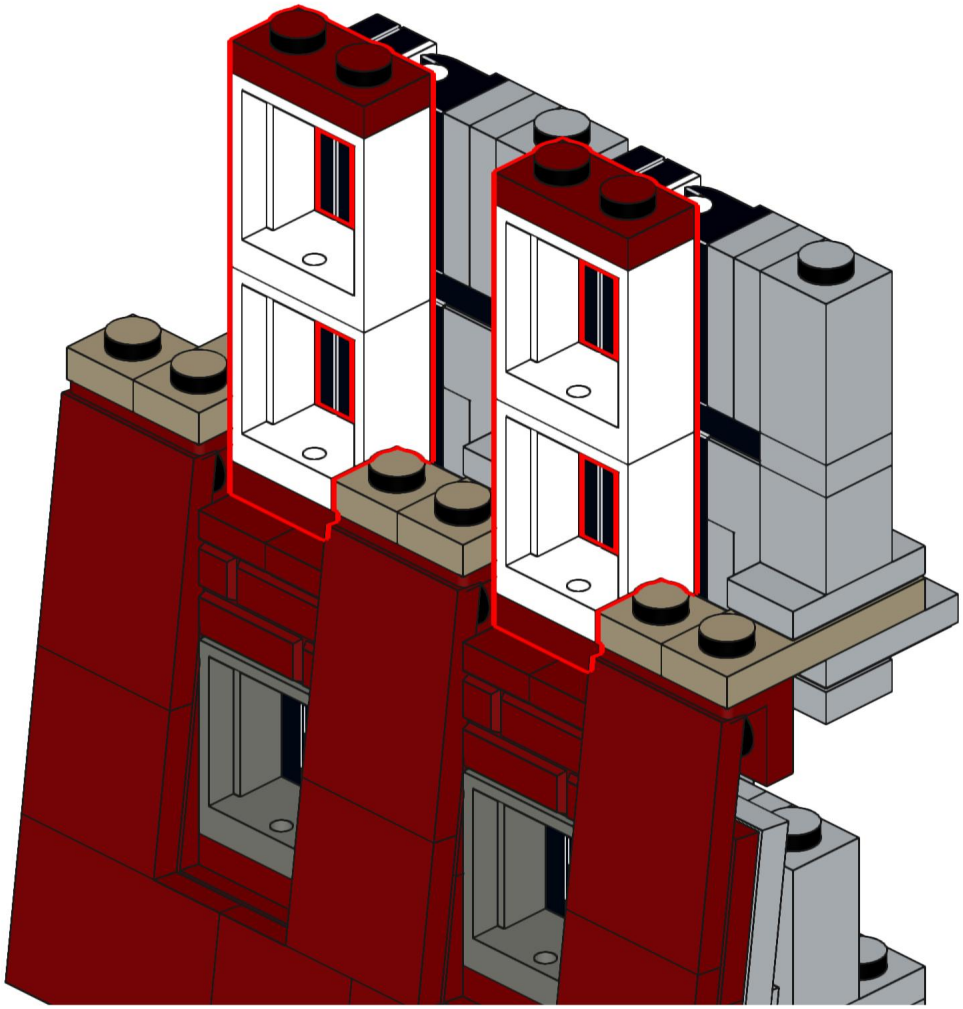

114

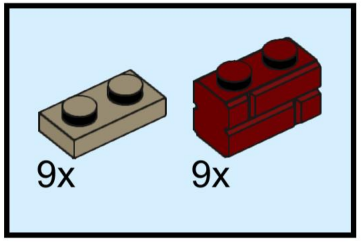

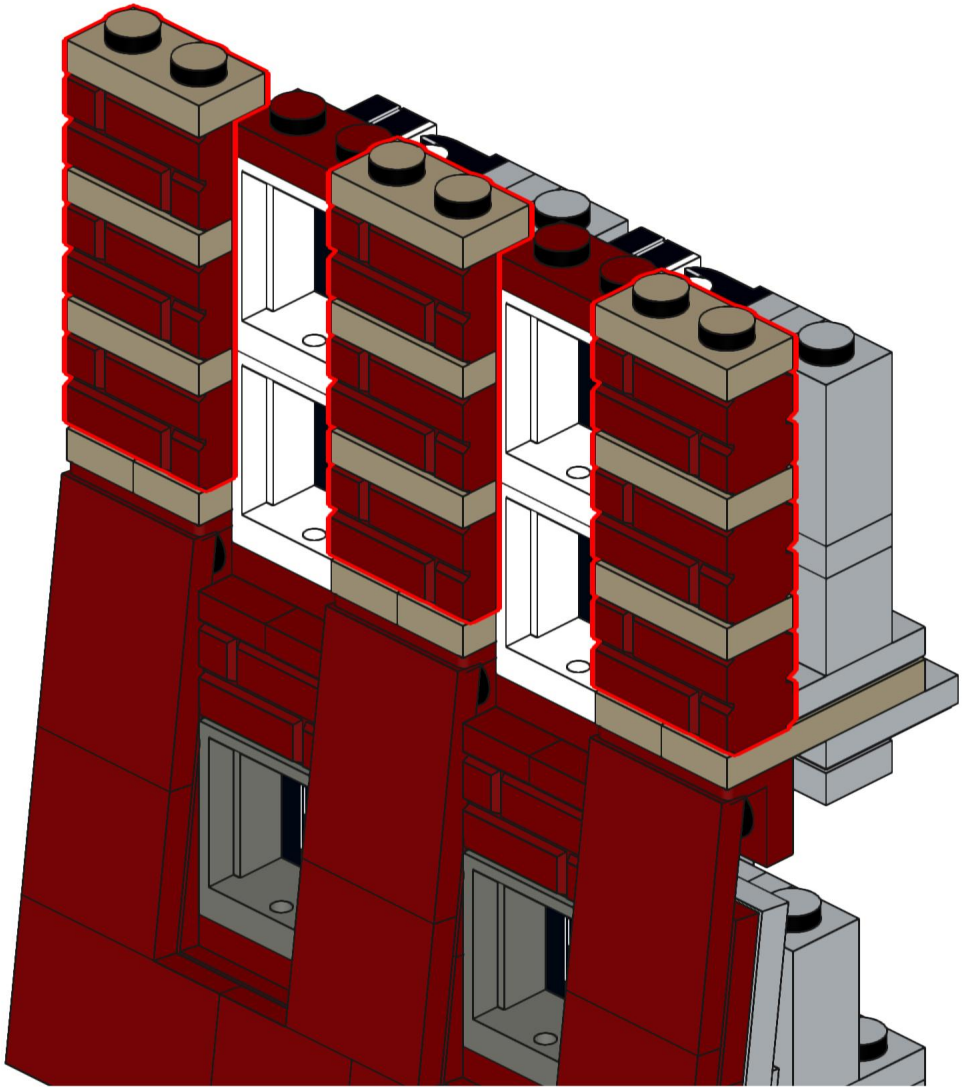

115

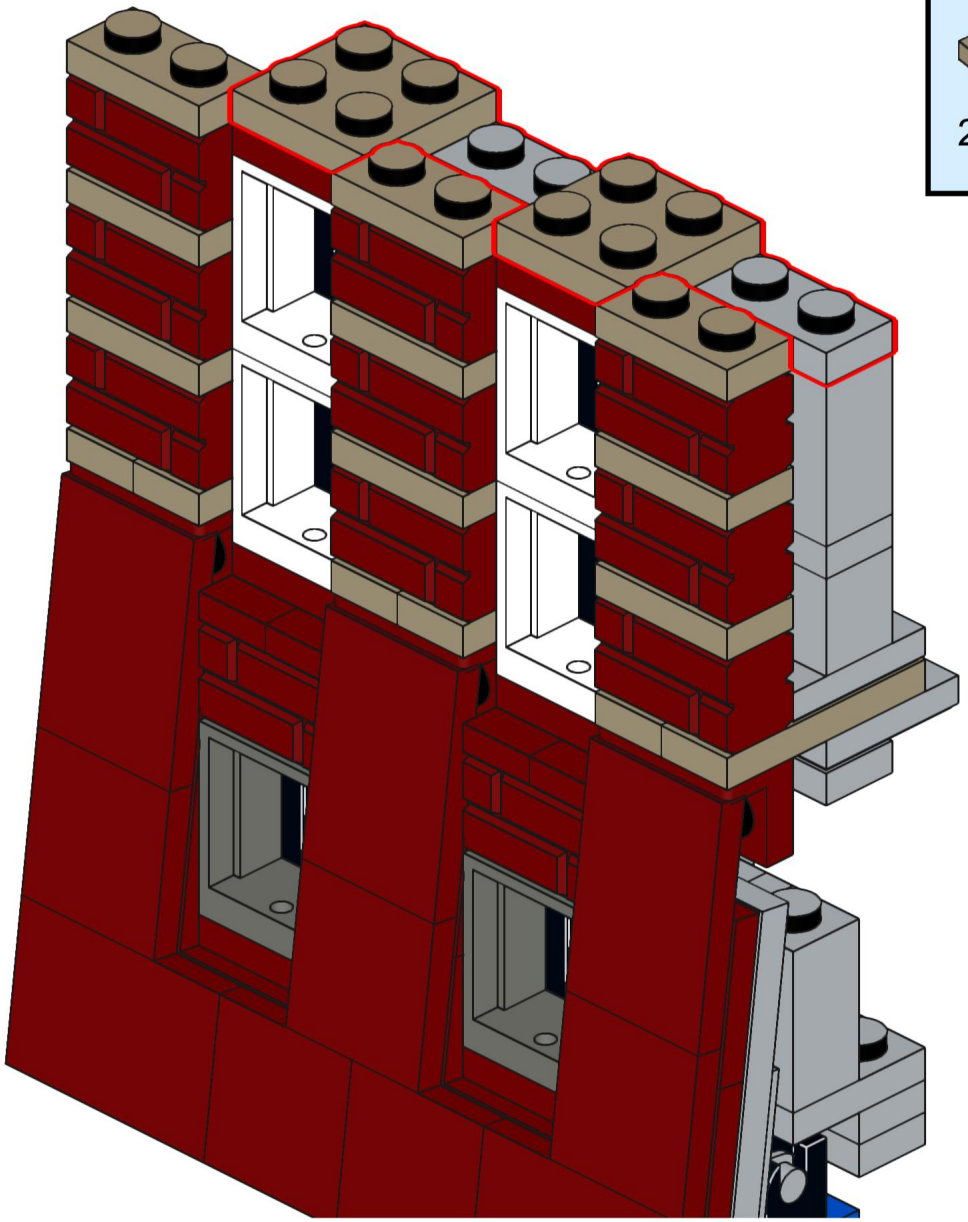

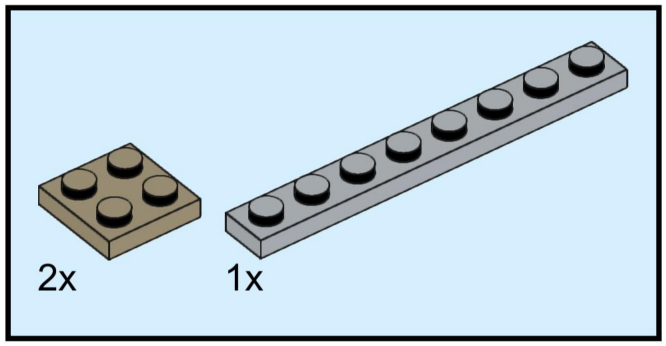

116

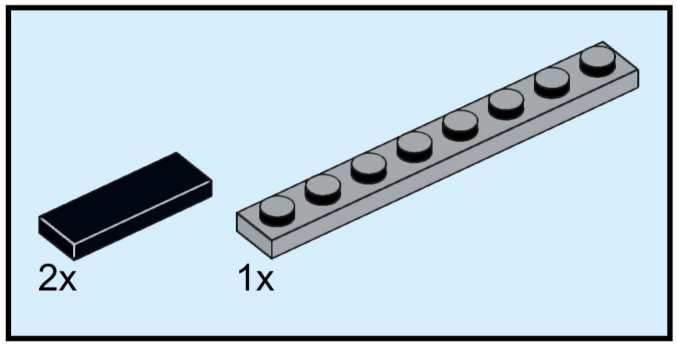

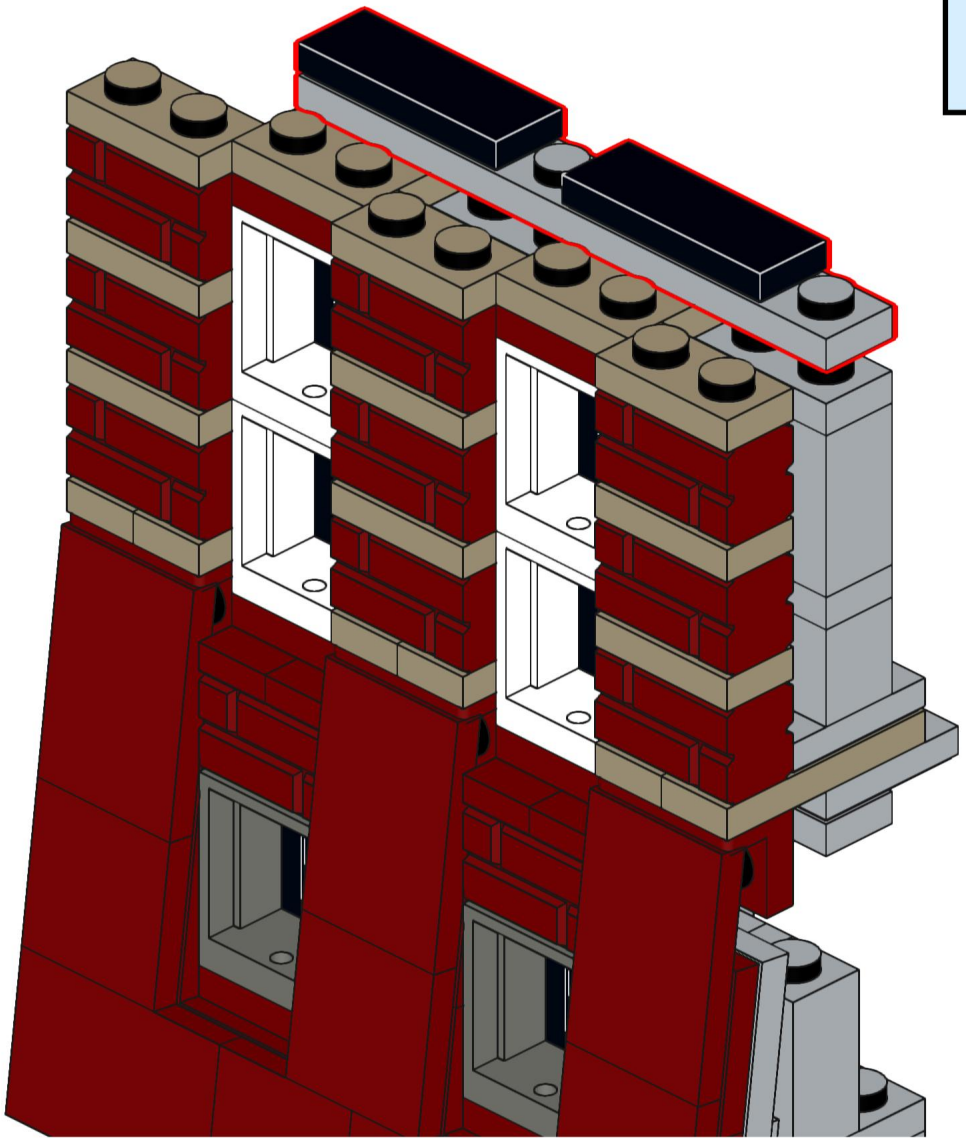

117

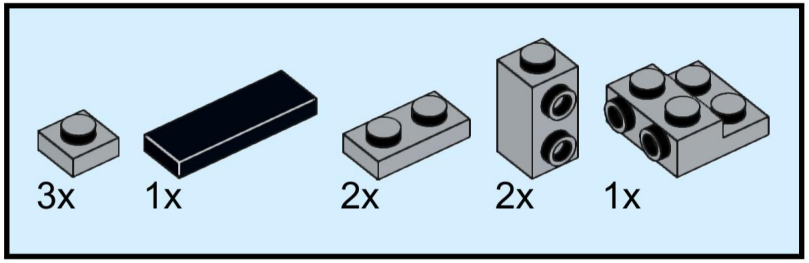

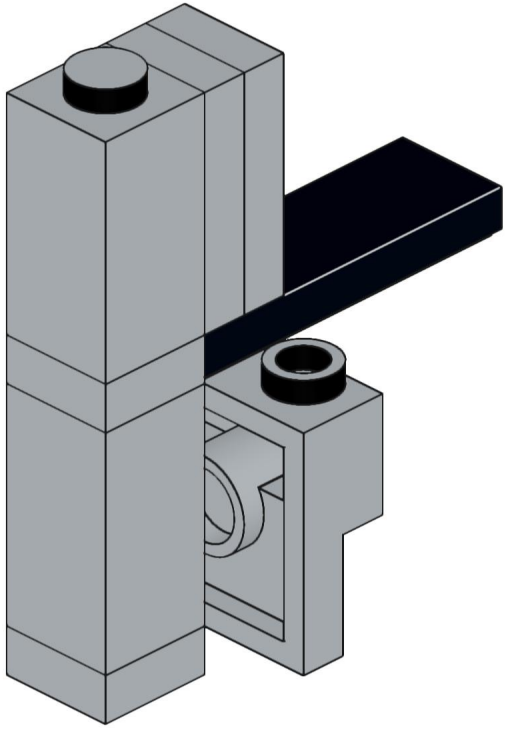

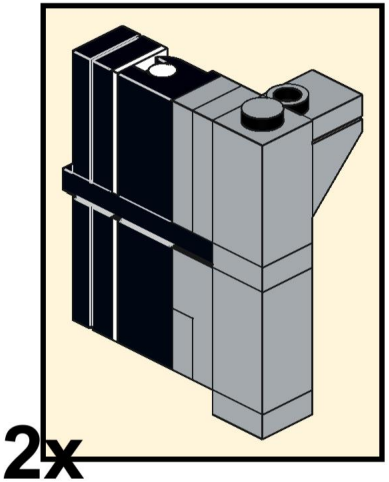

118

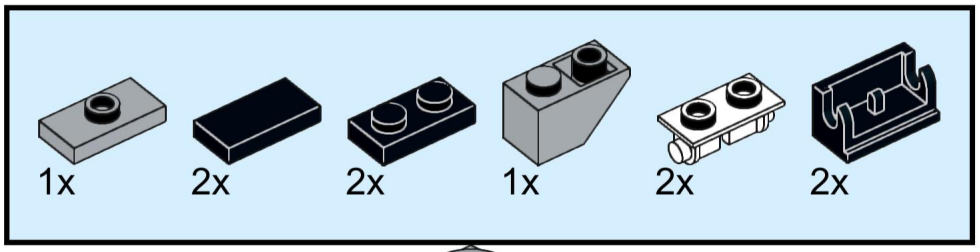

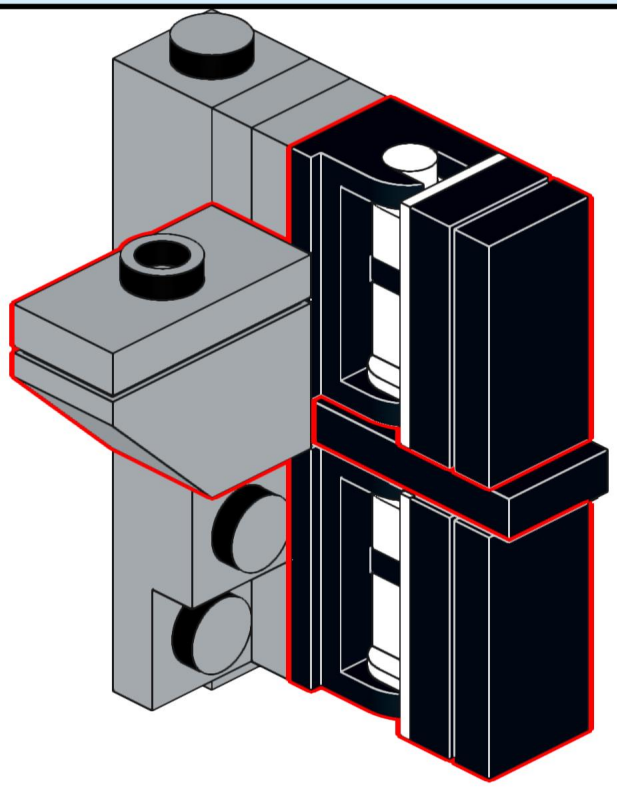

119

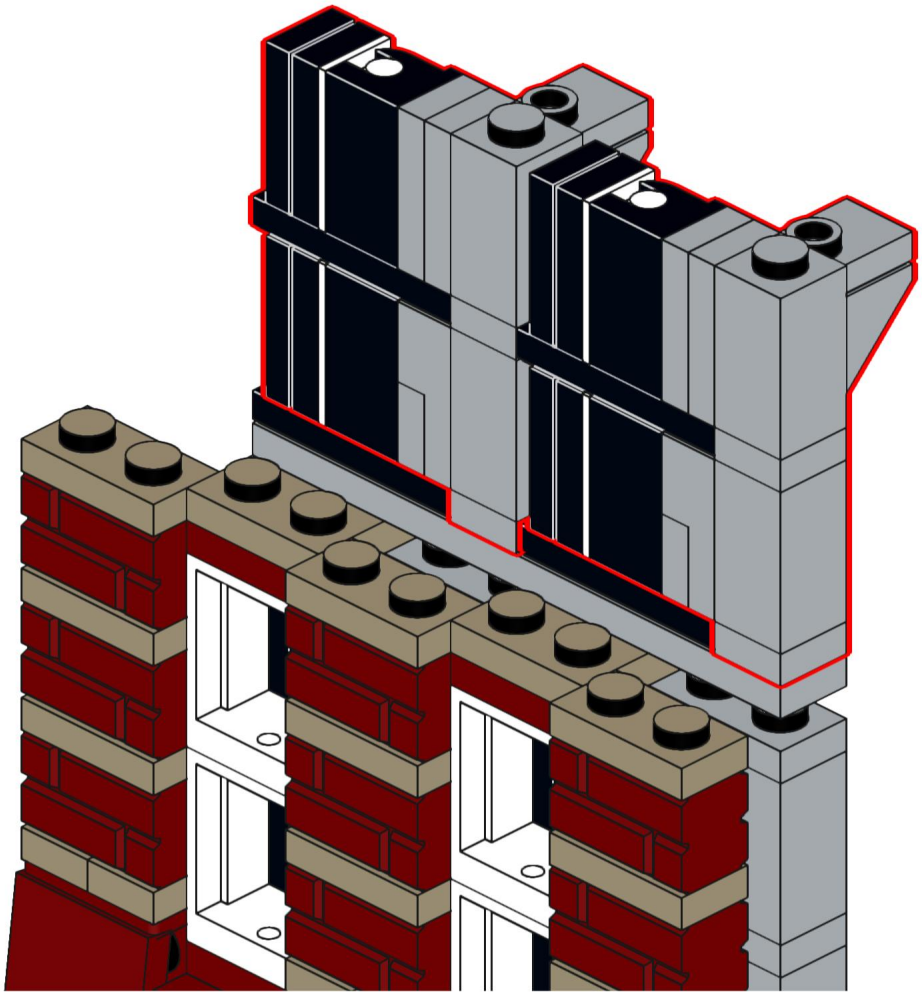

120

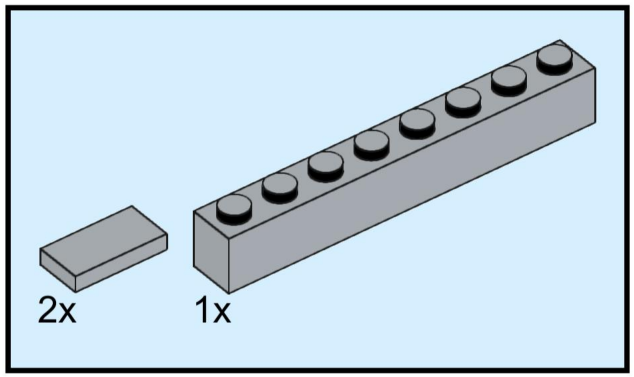

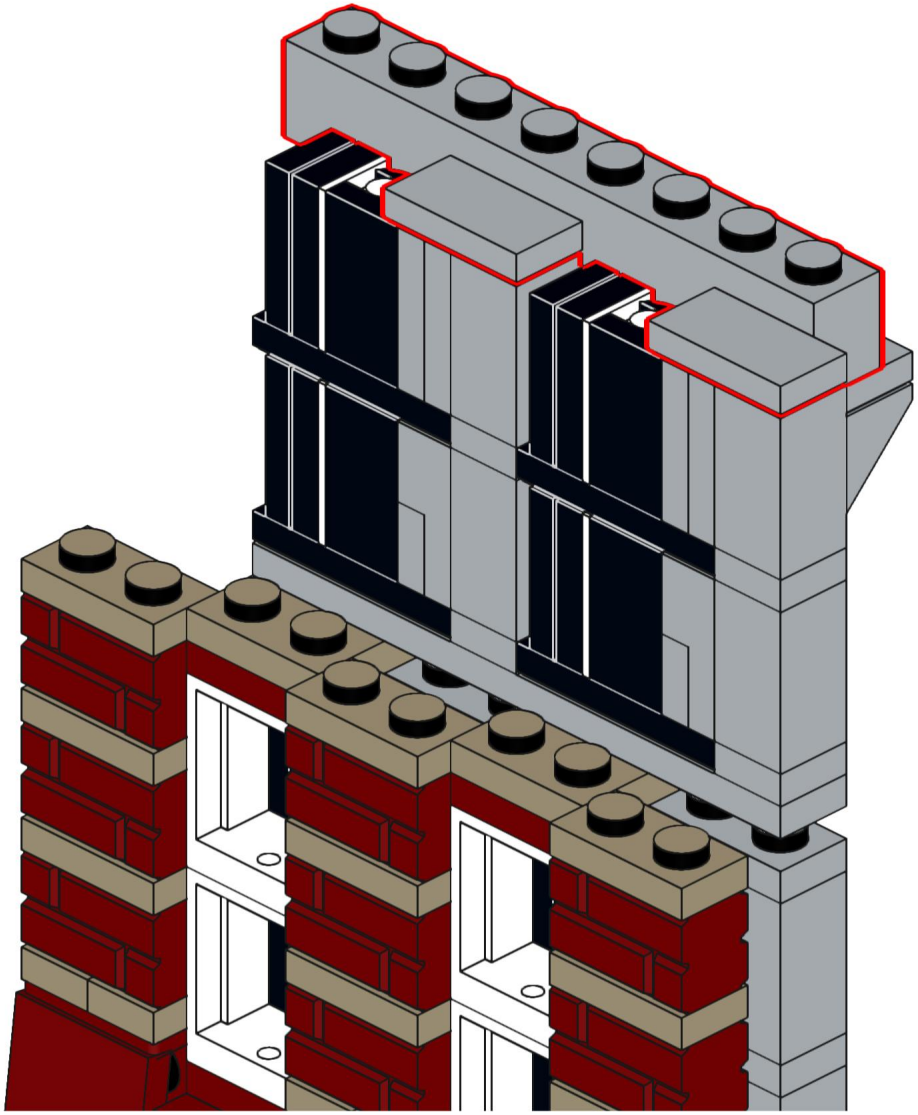

121

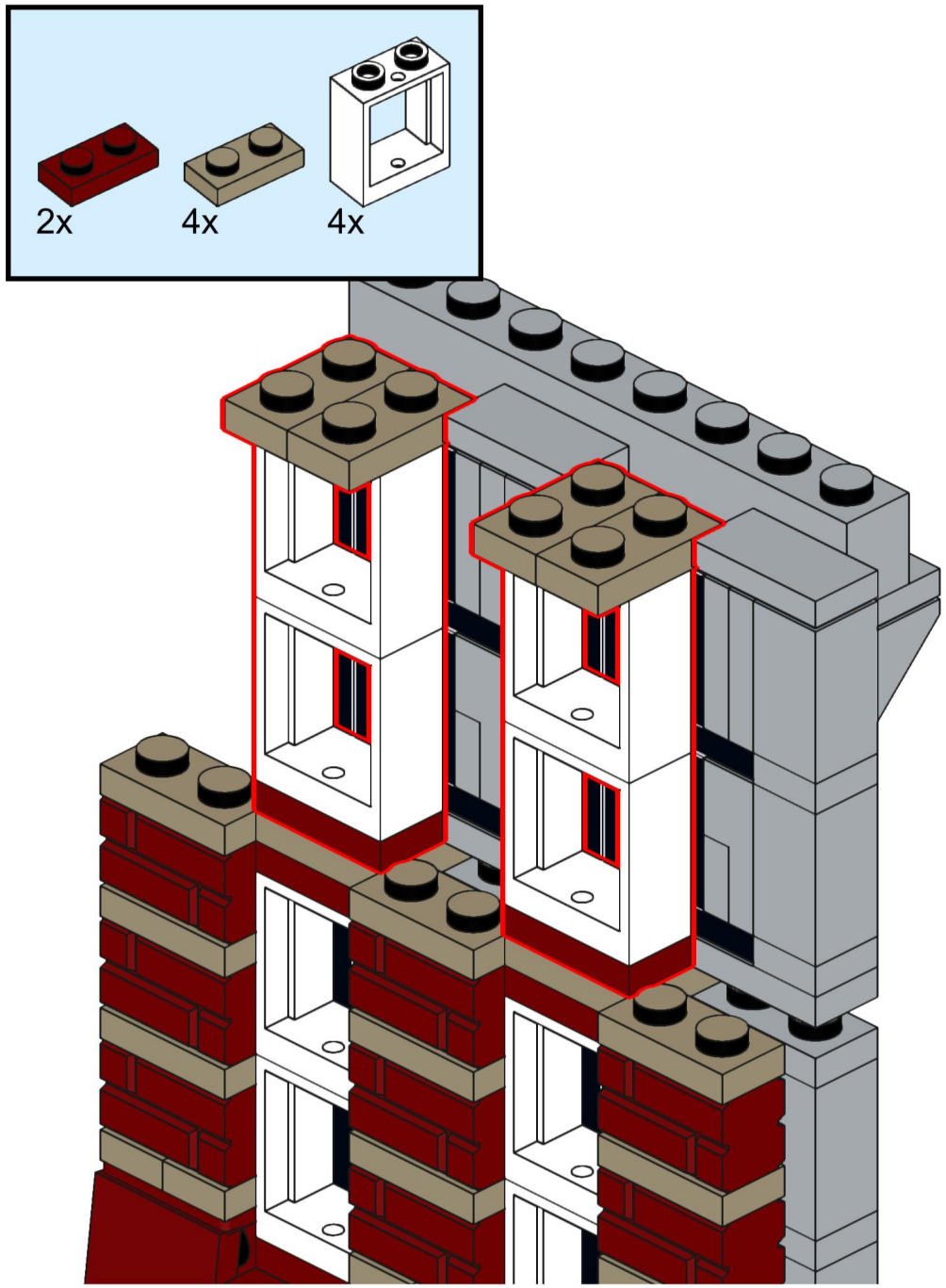

122

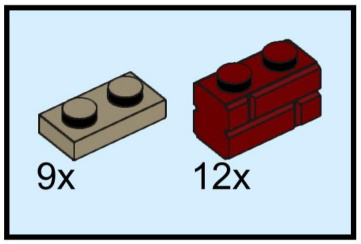

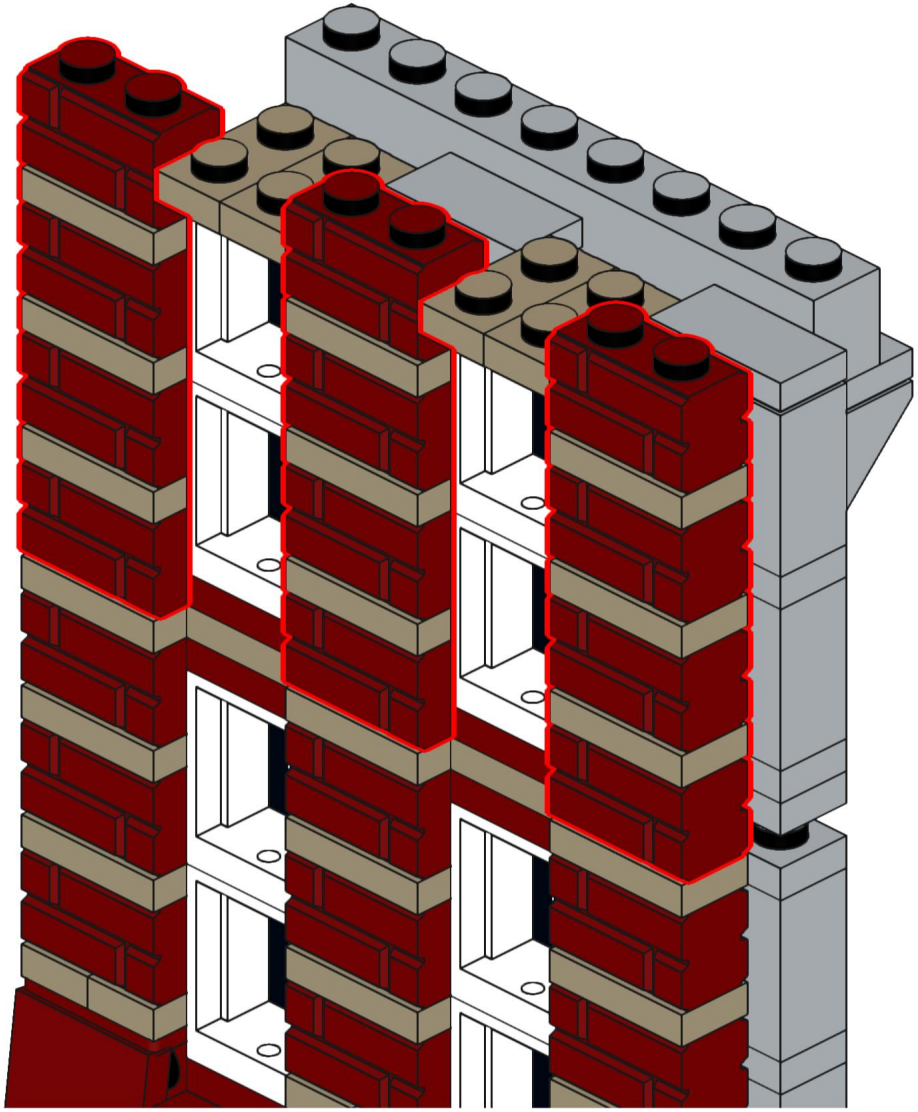

123

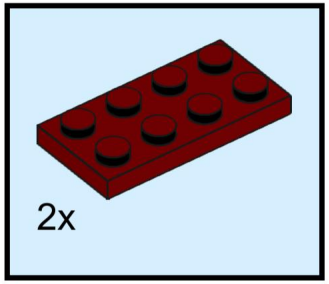

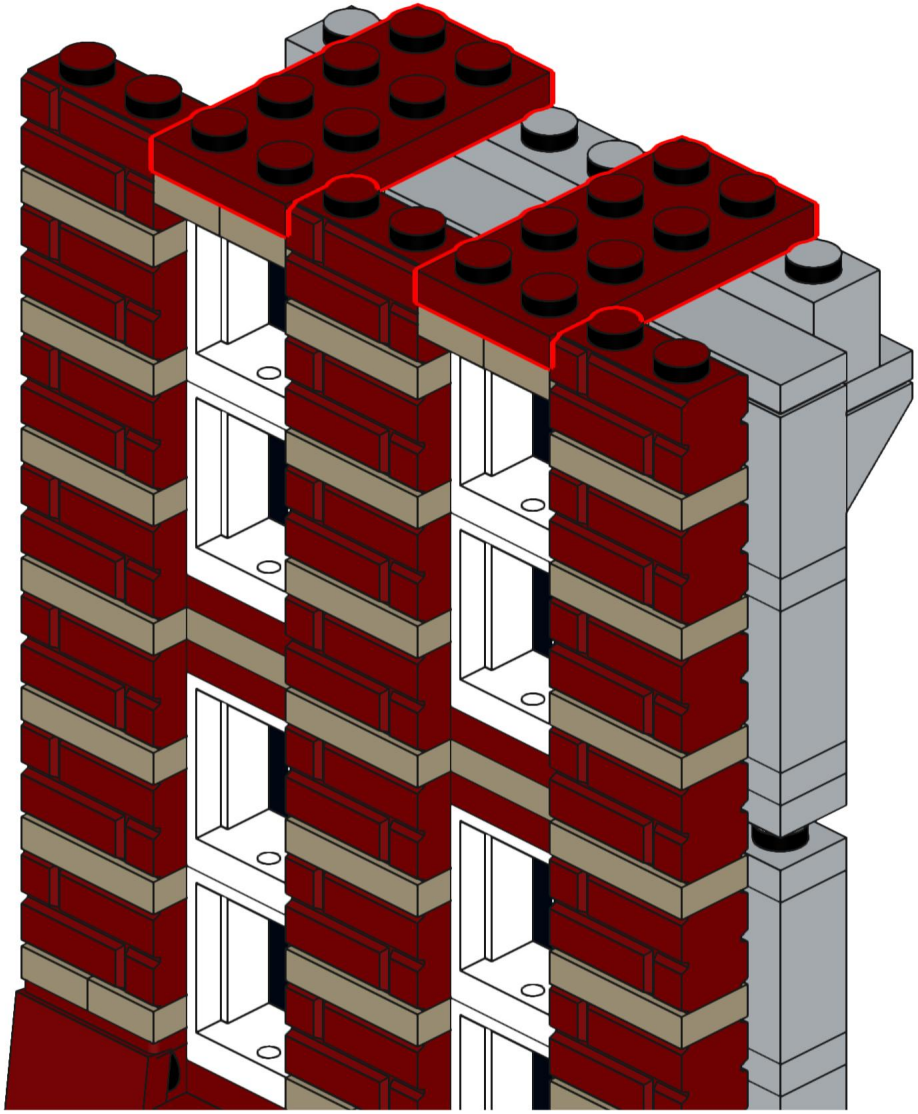

124

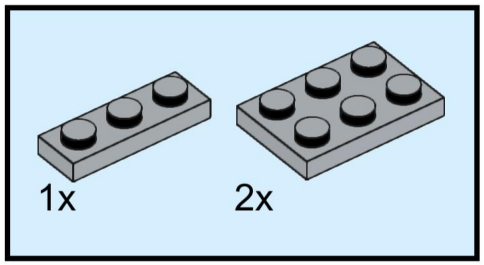

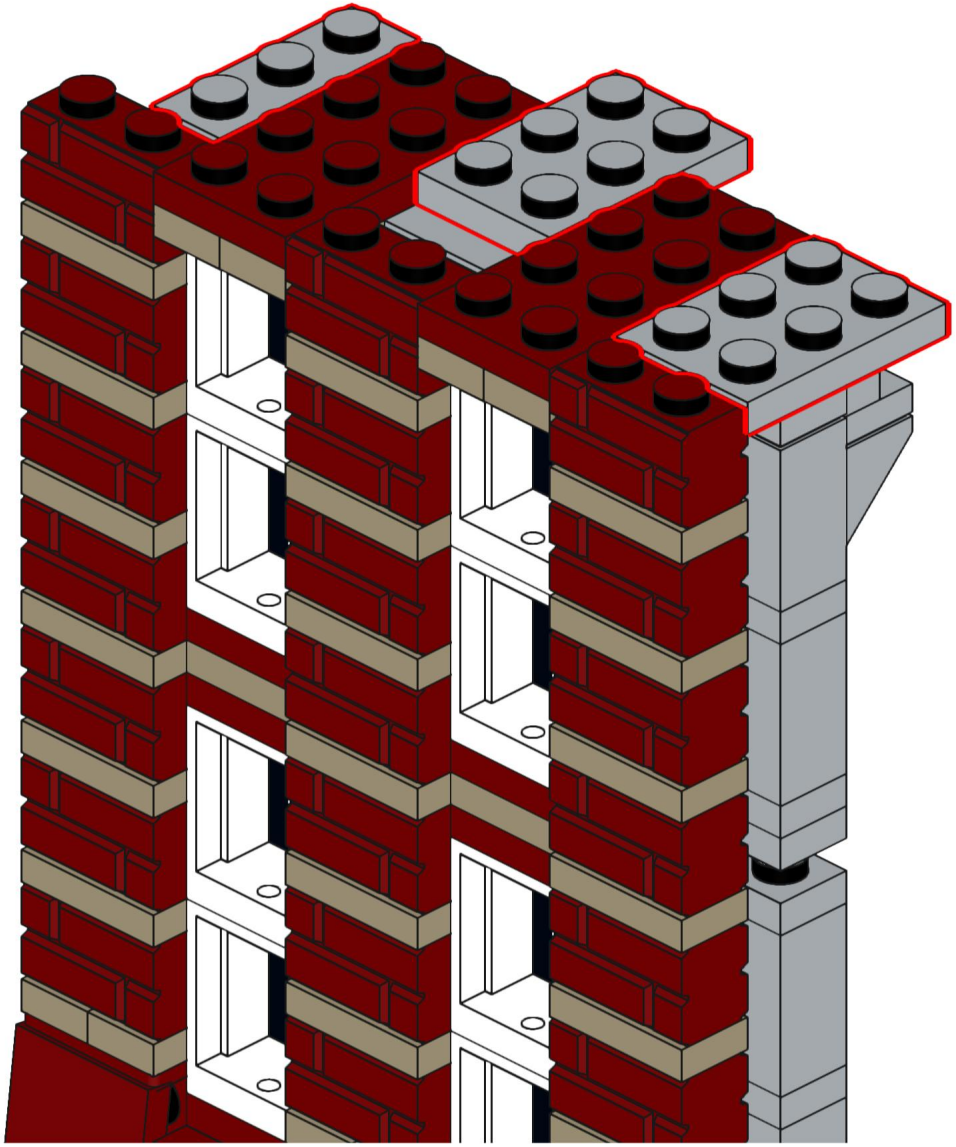

125

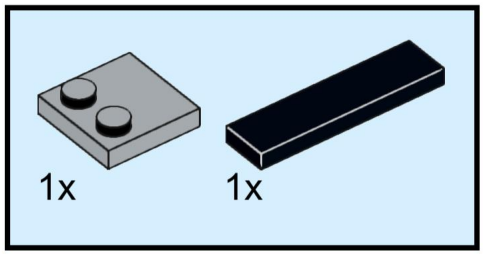

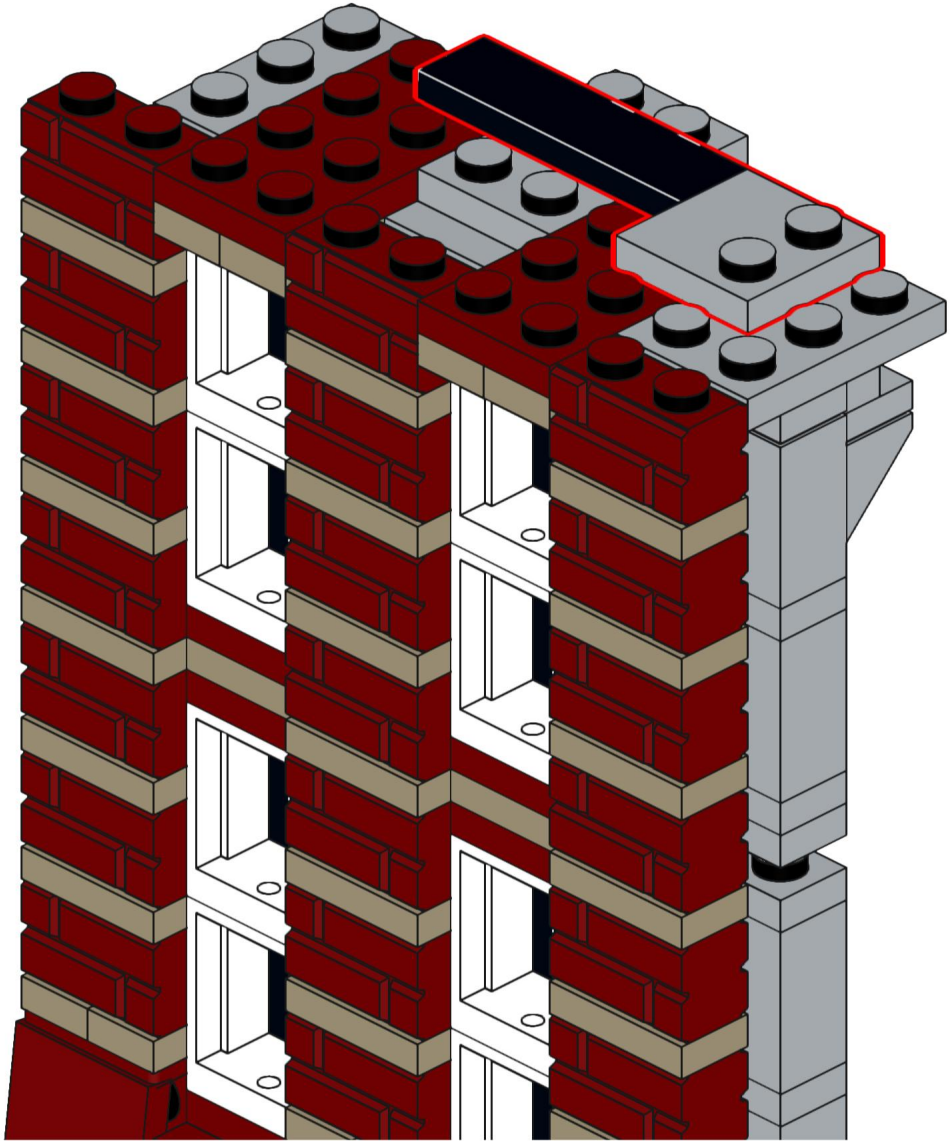

126

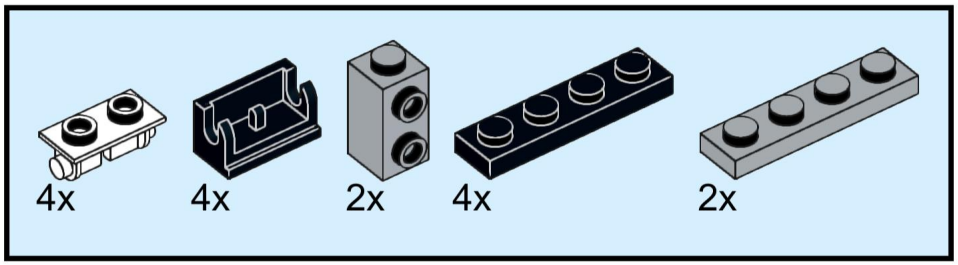

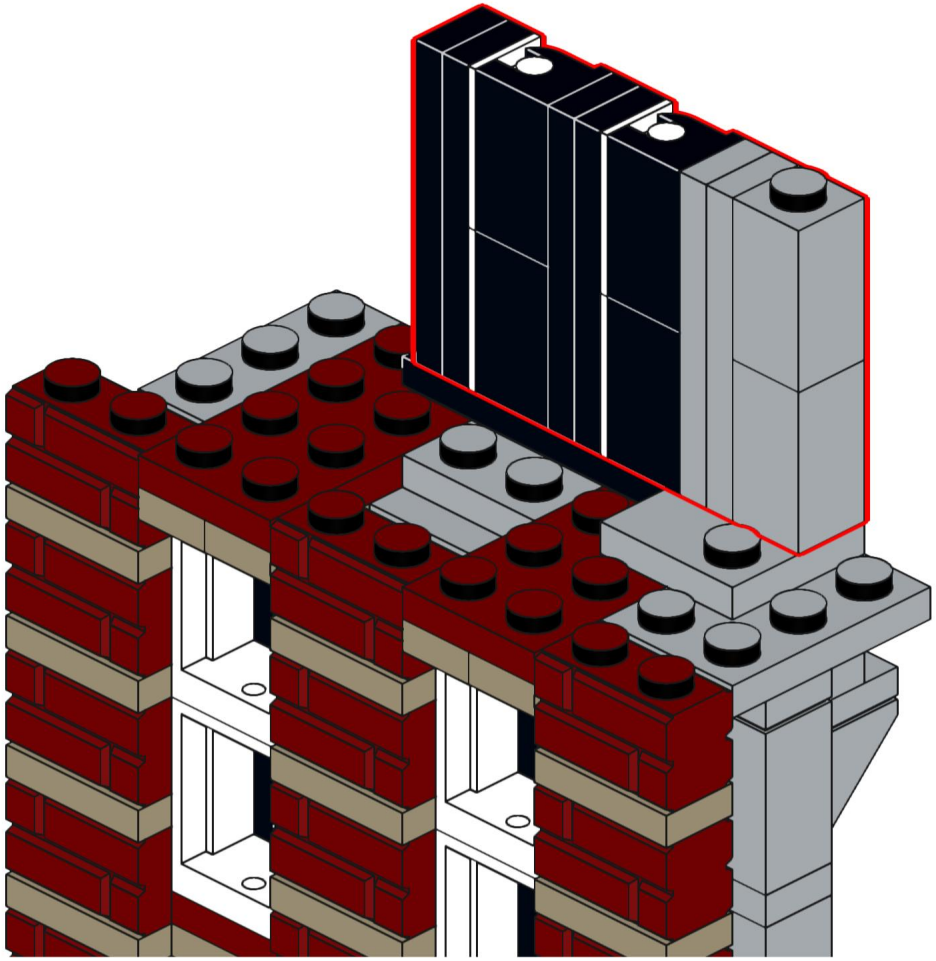

127

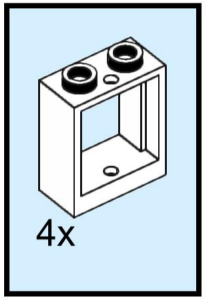

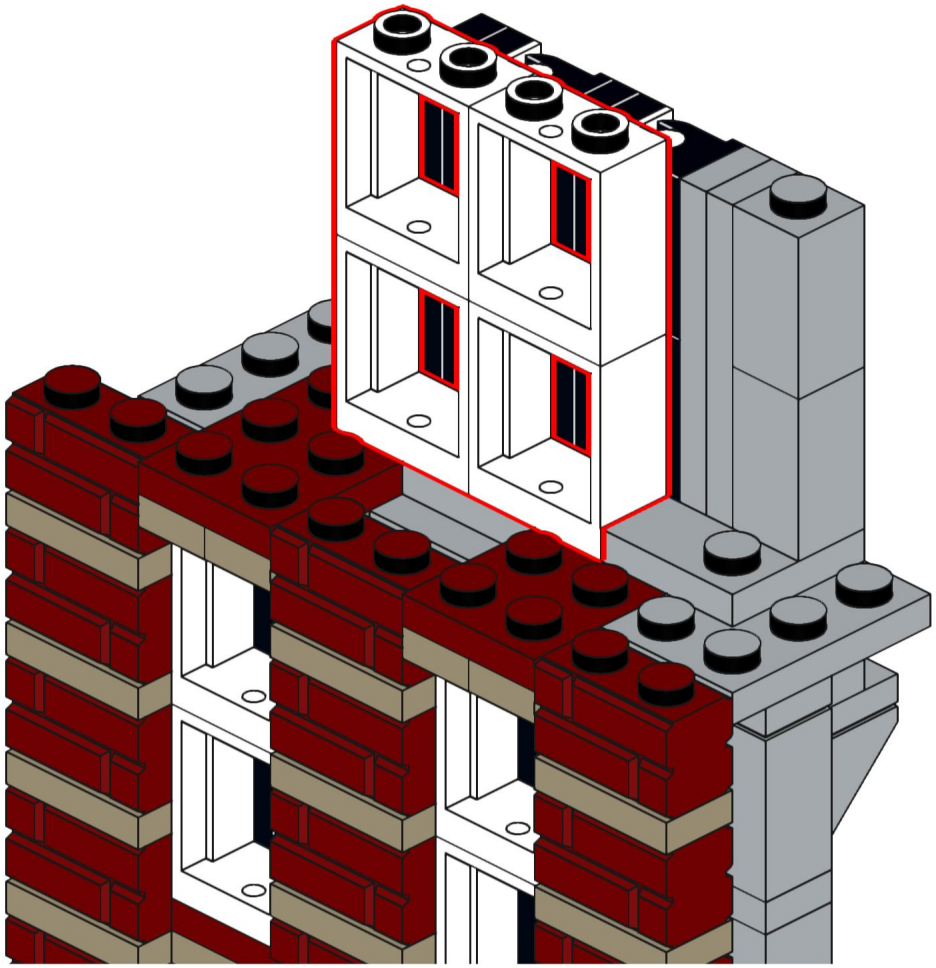

128

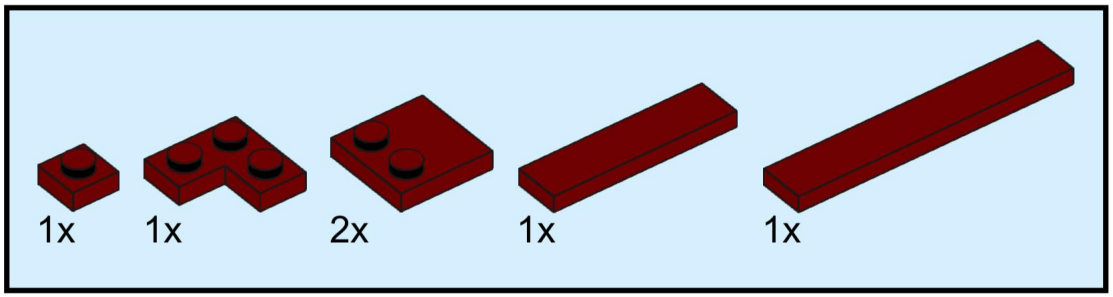

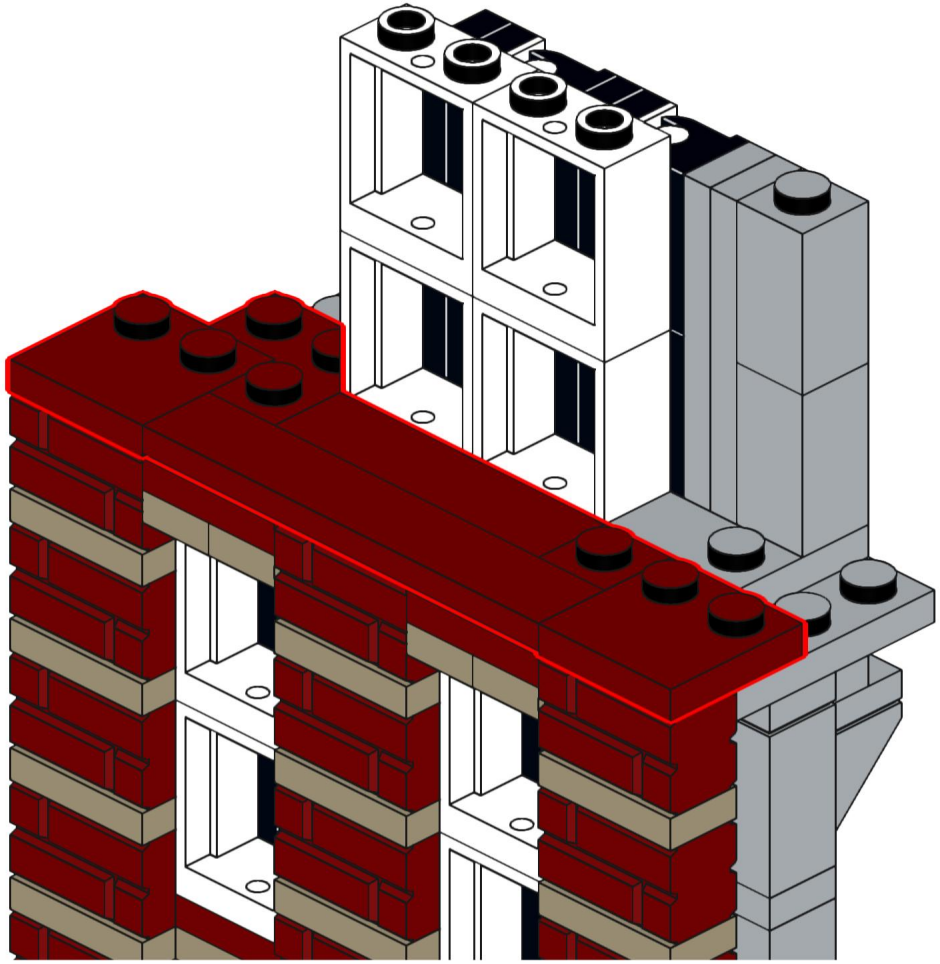

129

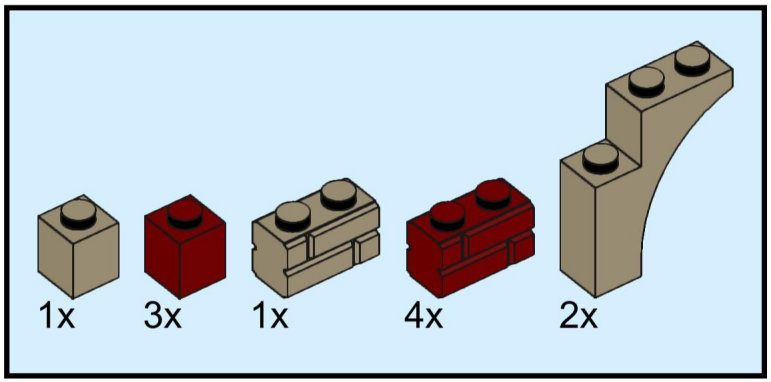

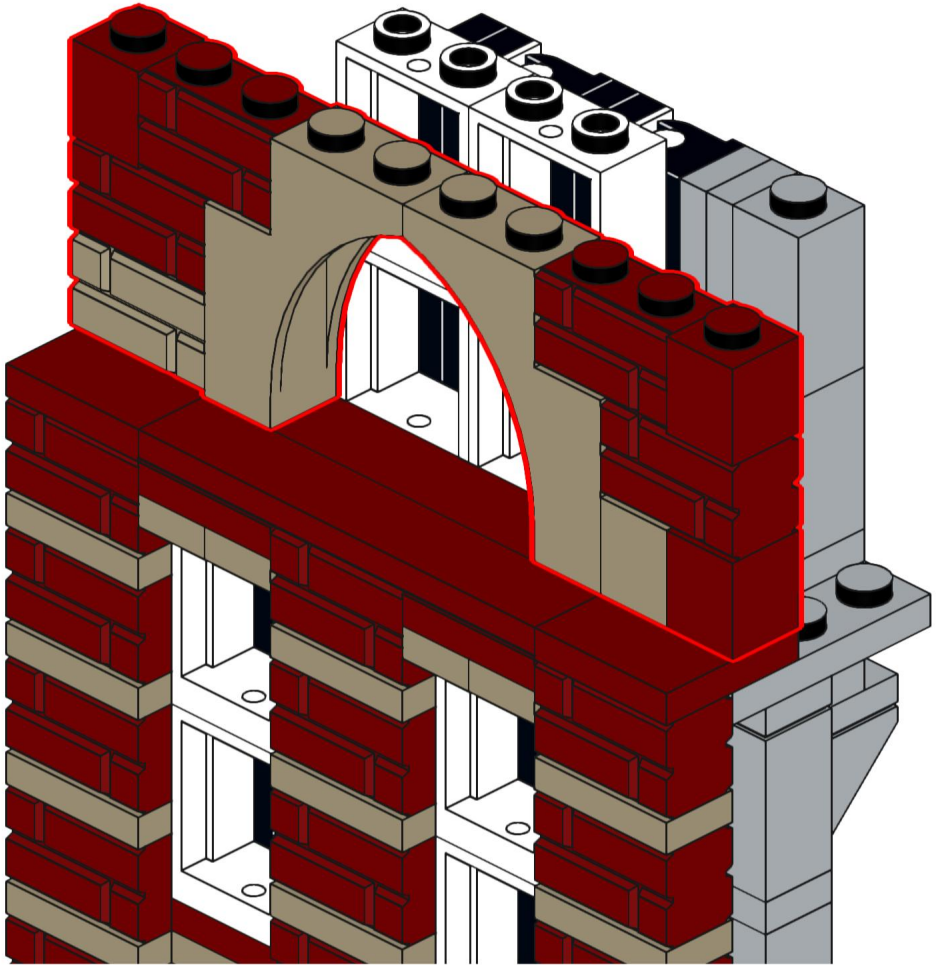

130

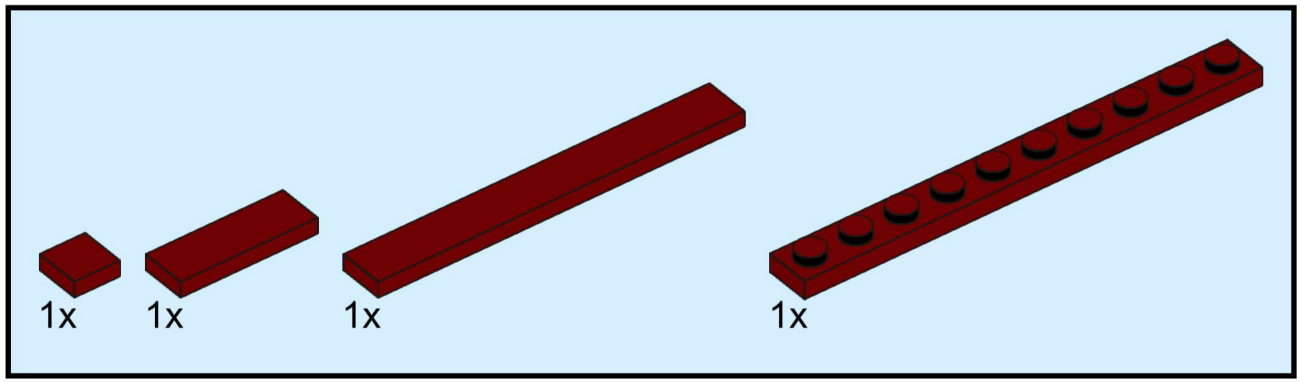

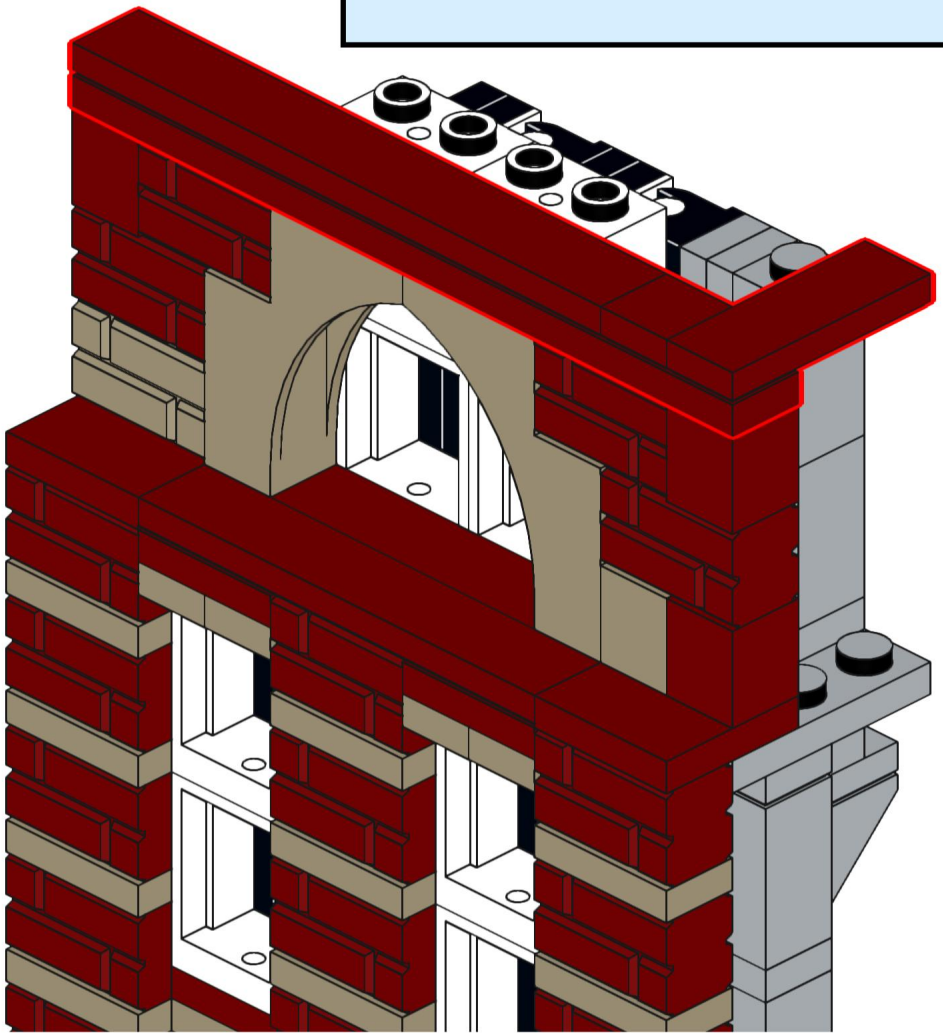

131

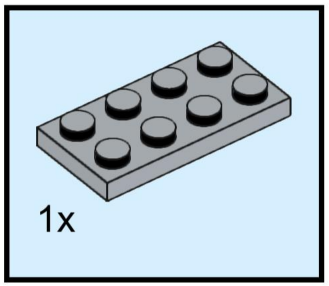

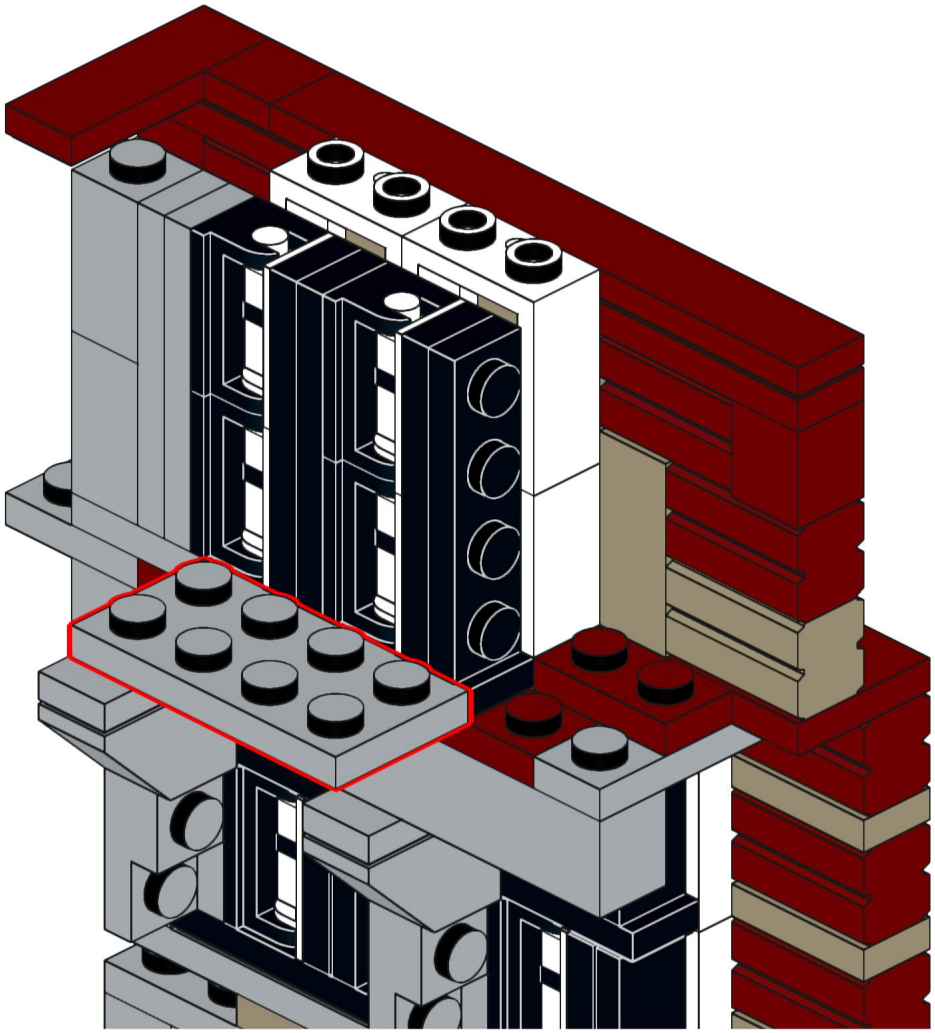

132

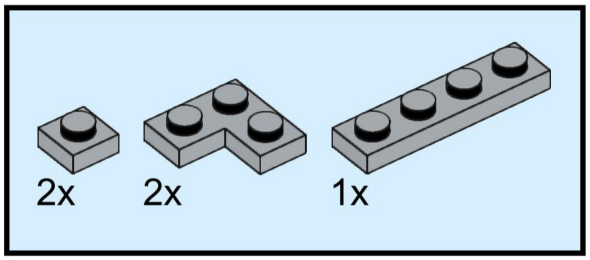

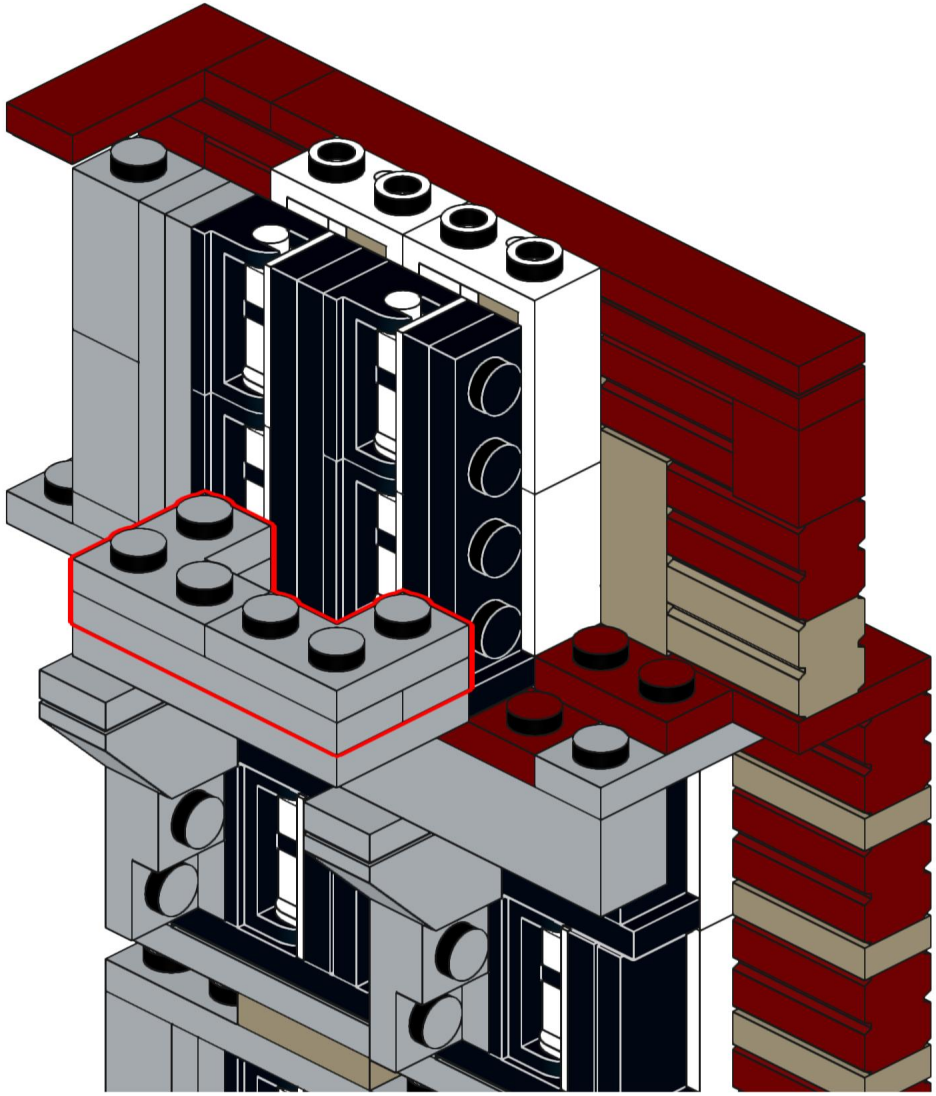

133

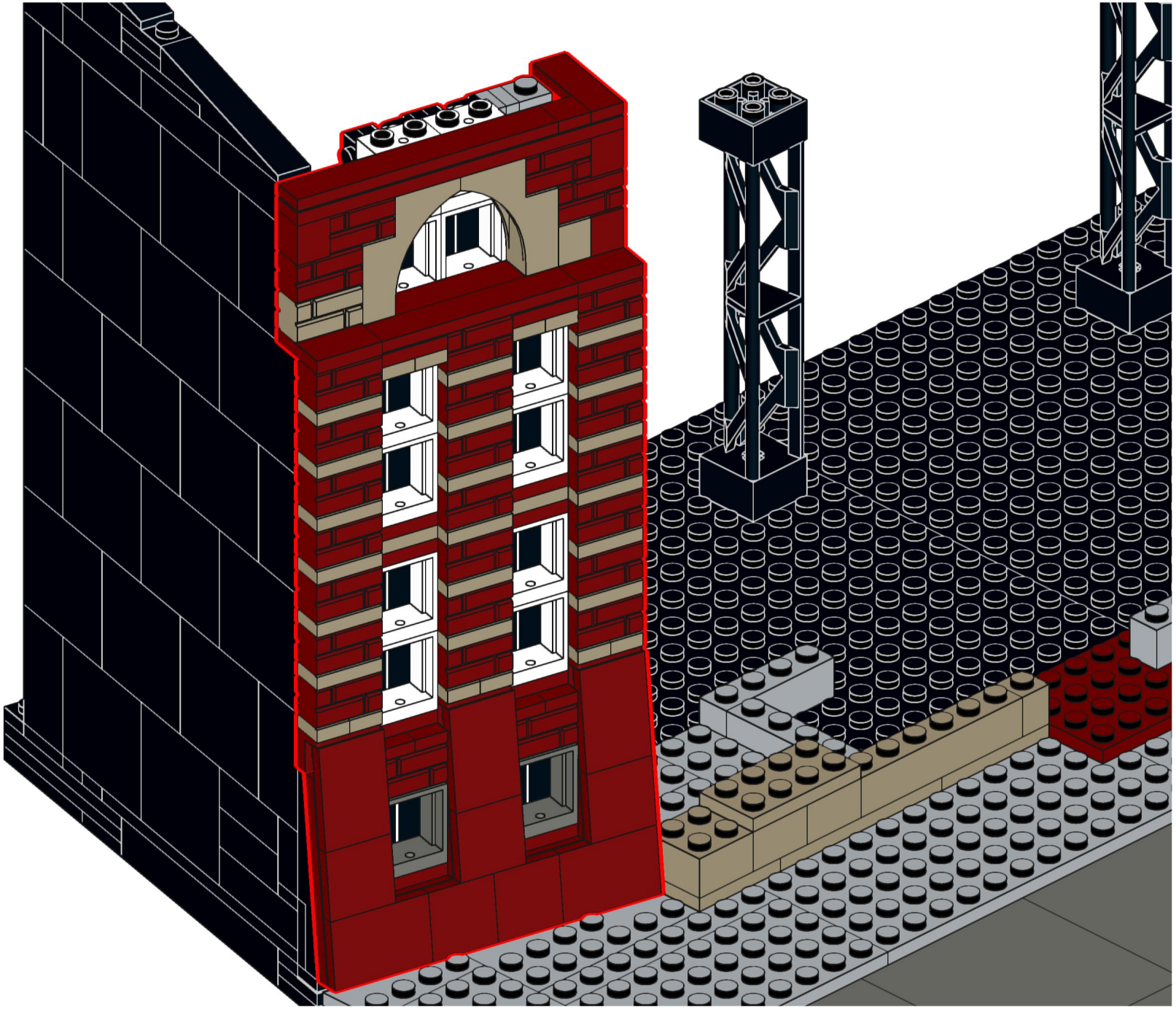

134 5_Dach_a

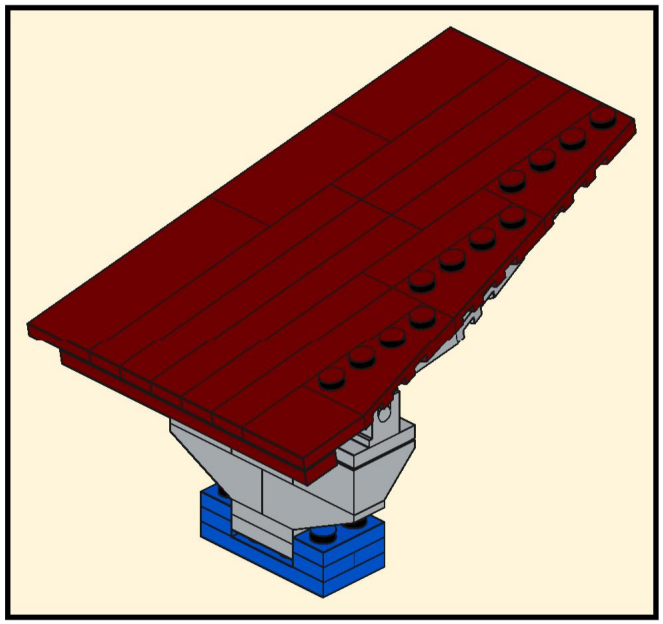

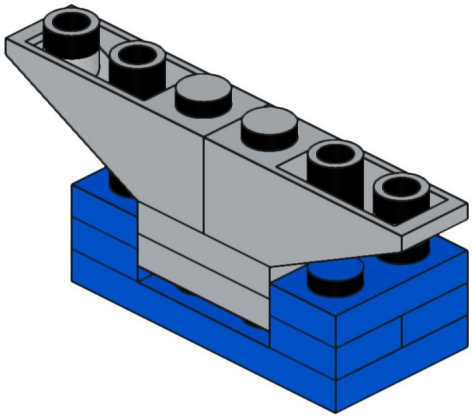

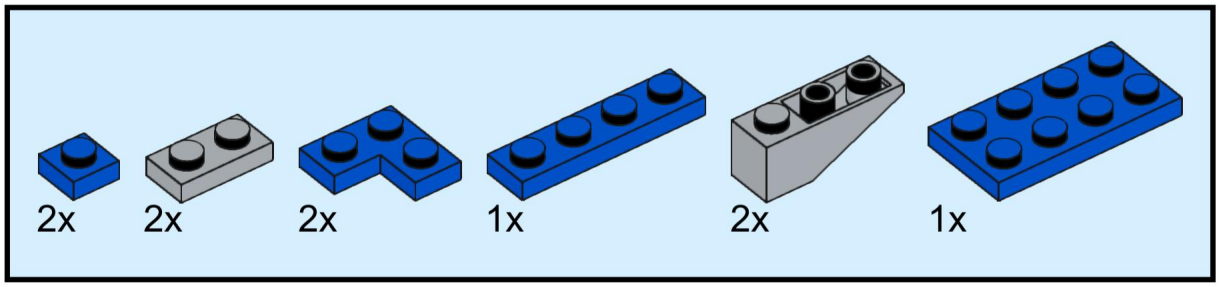

135

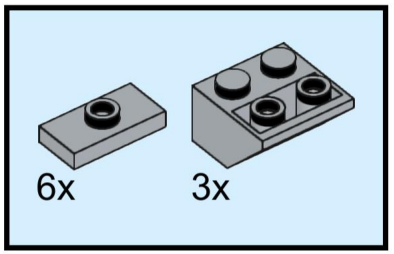

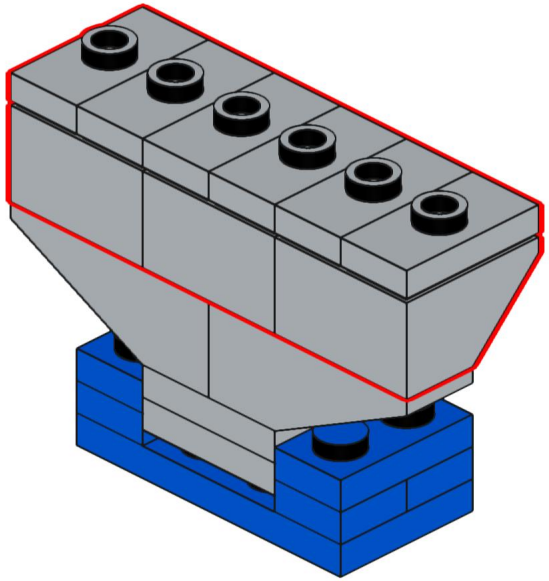

136

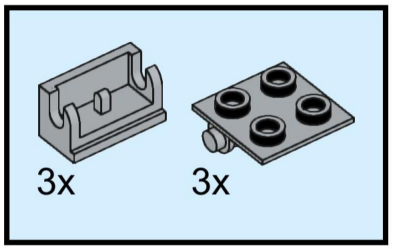

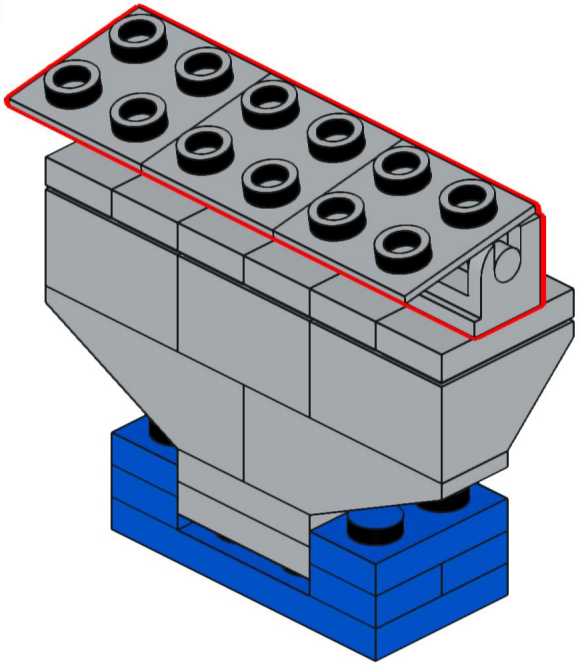

137

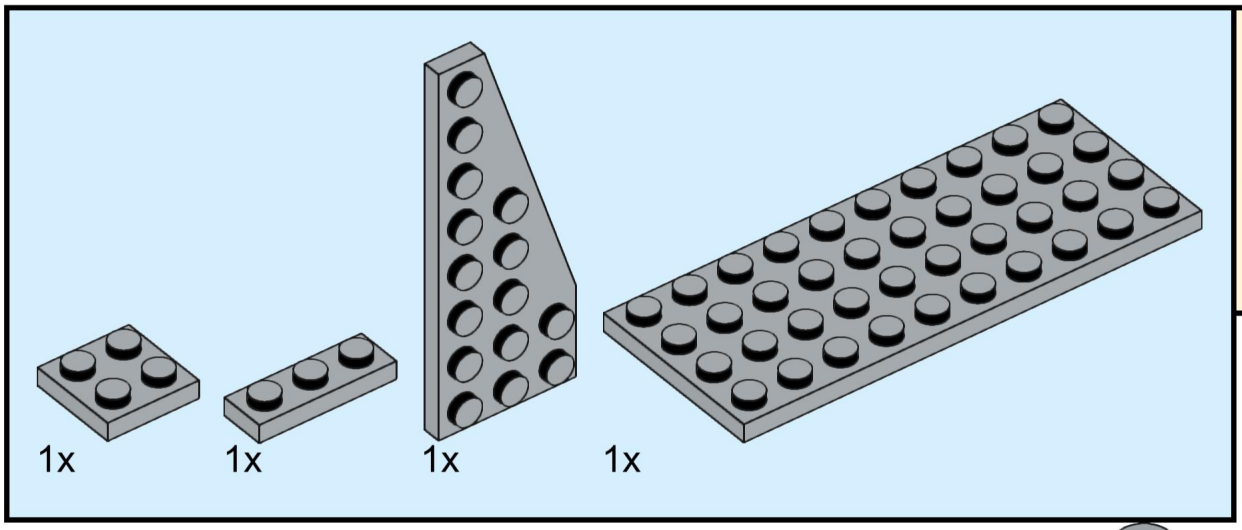

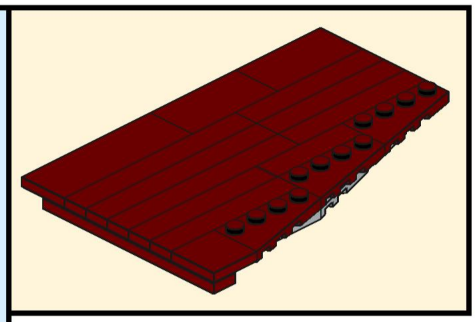

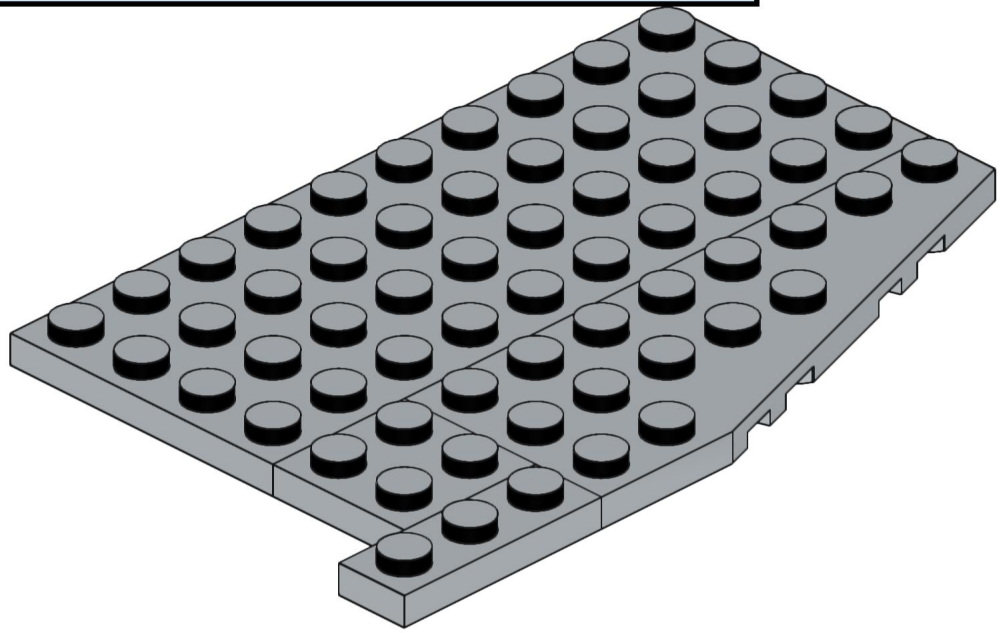

138

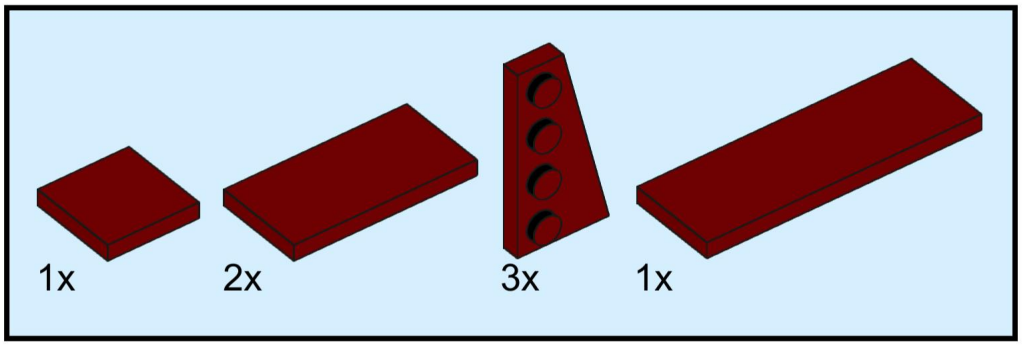

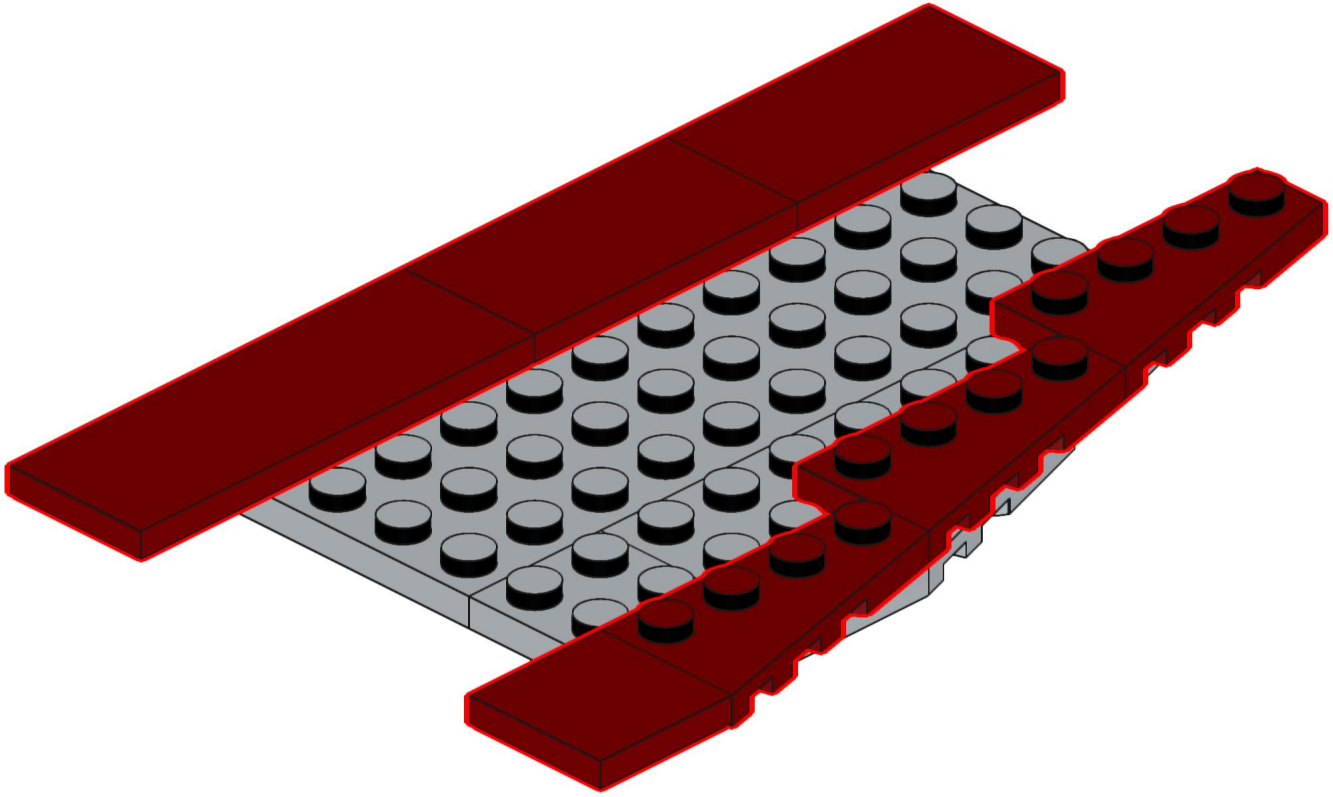

139

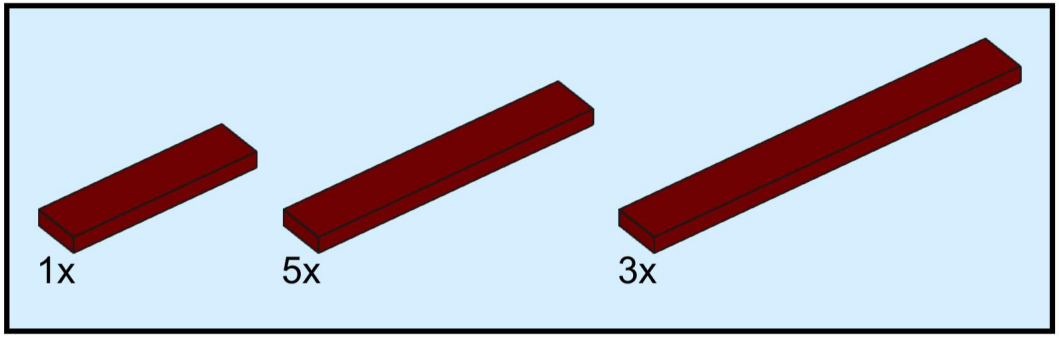

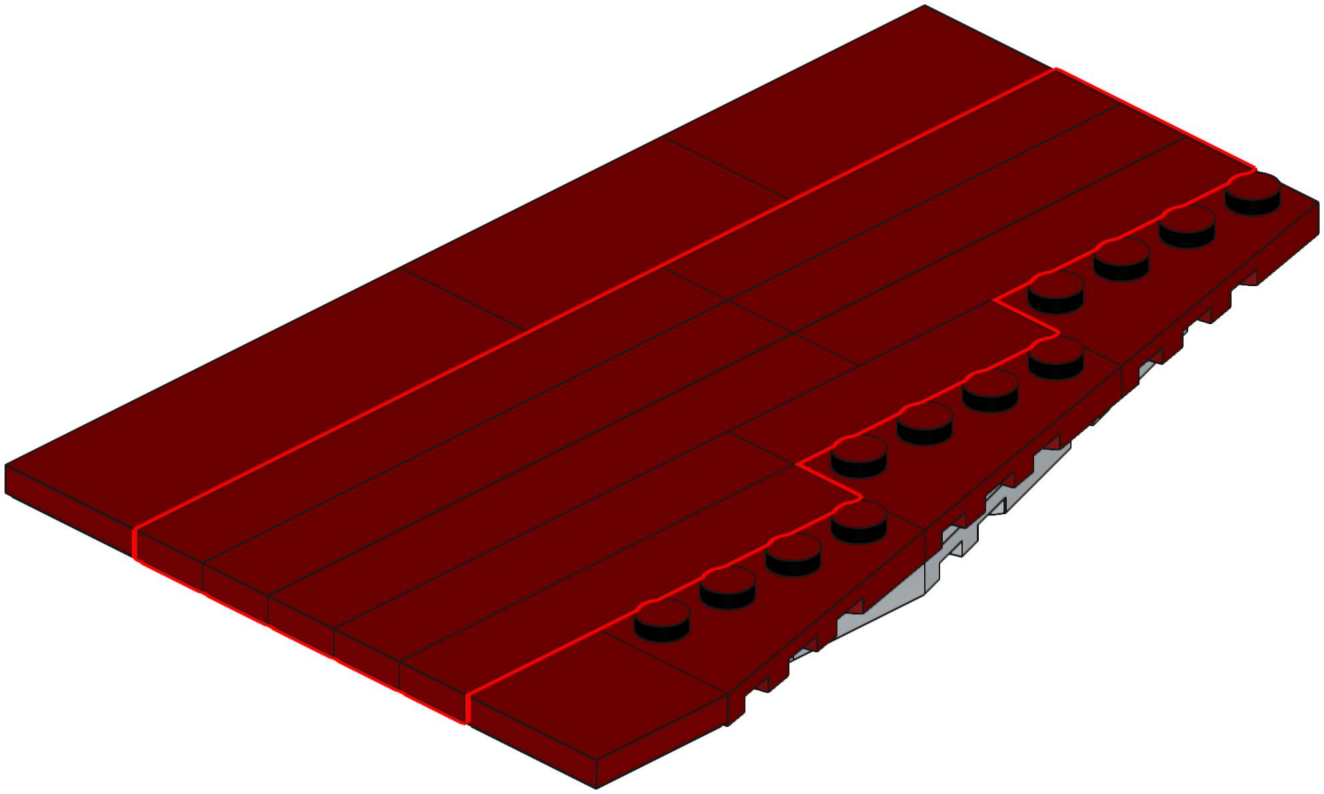

140

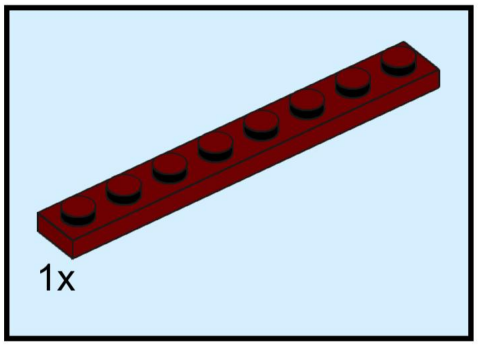

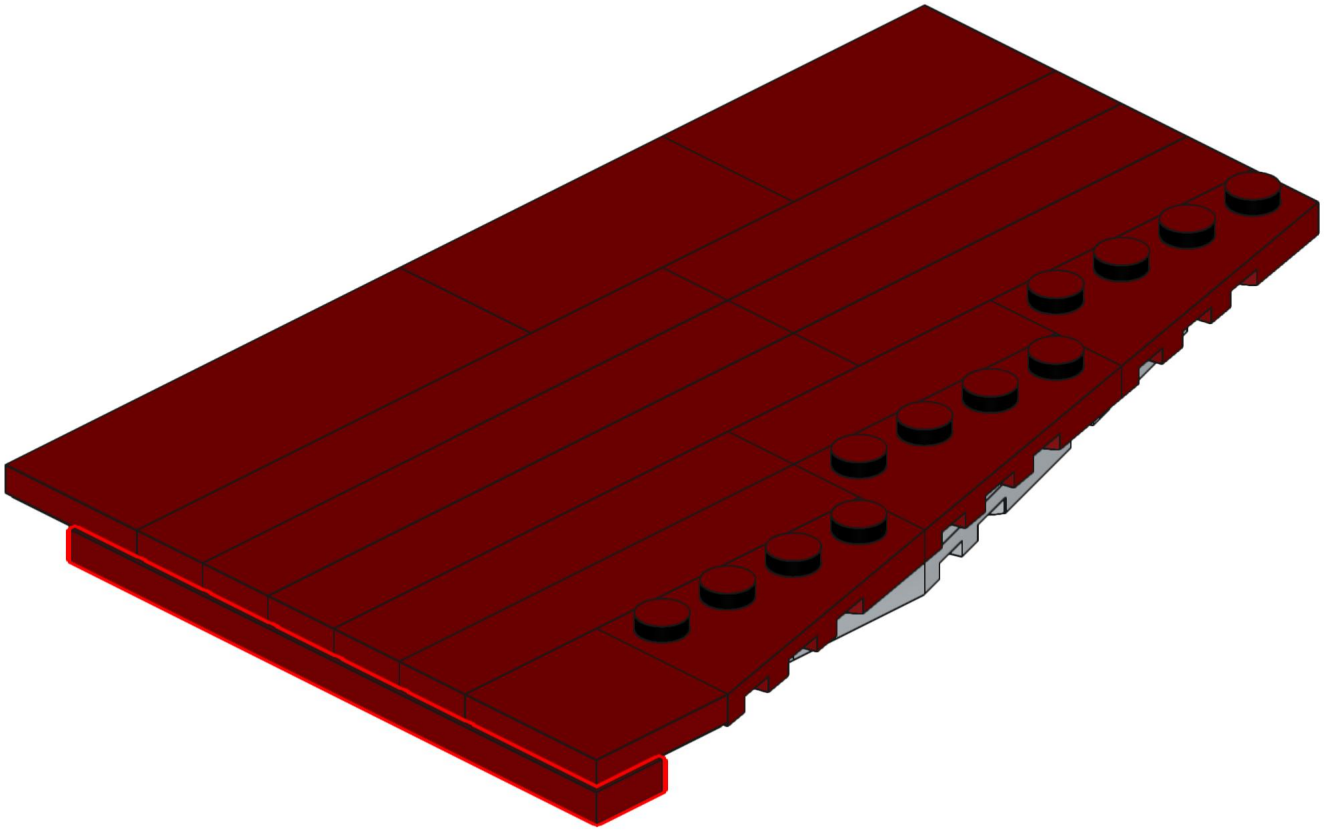

141

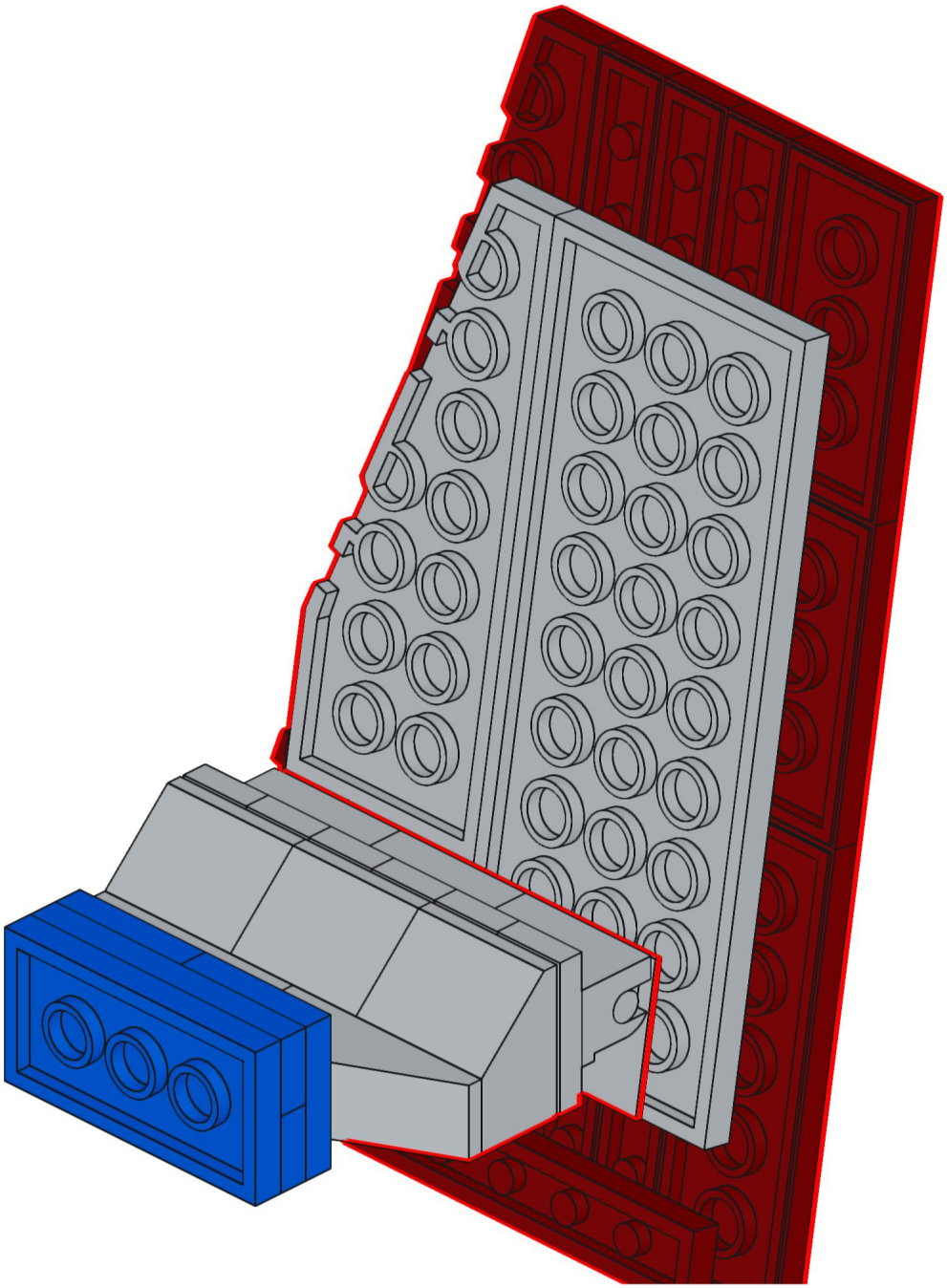

142

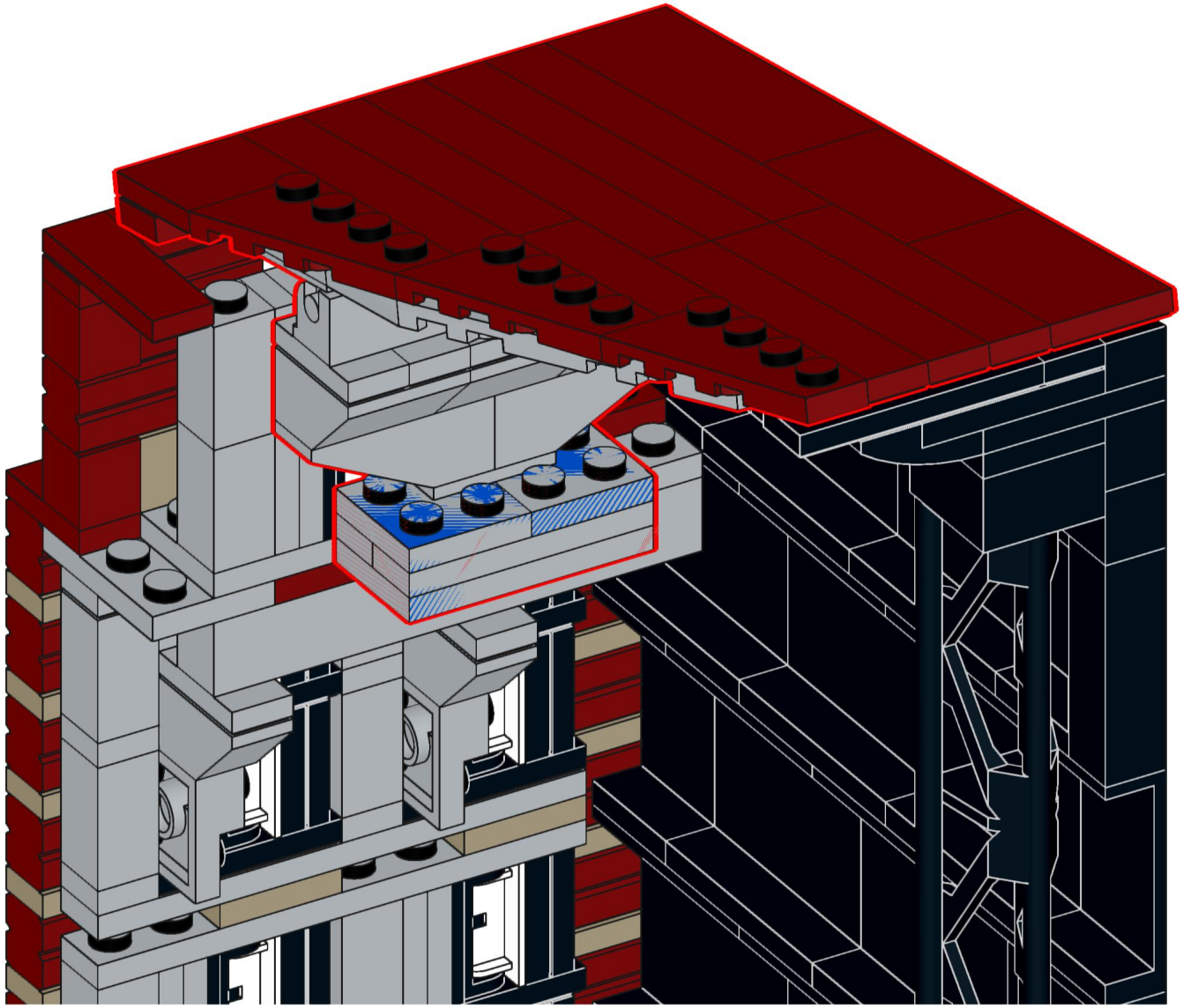

143 6_Fassade_b

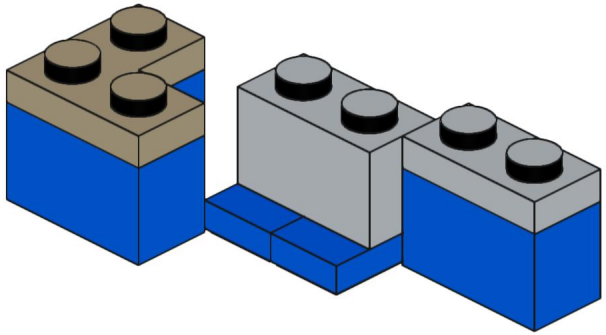

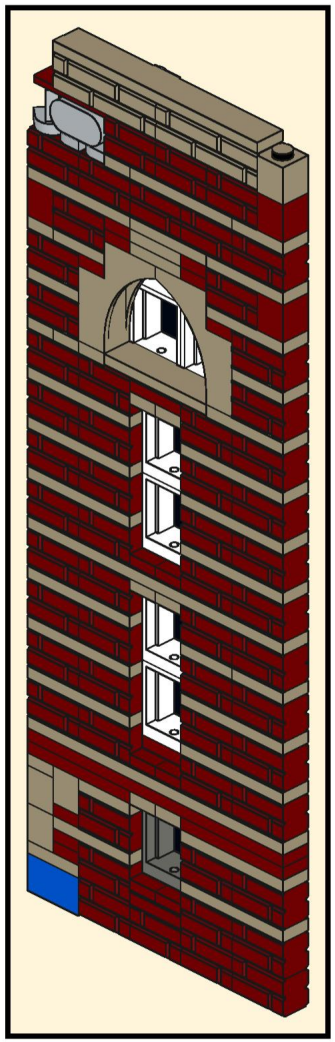

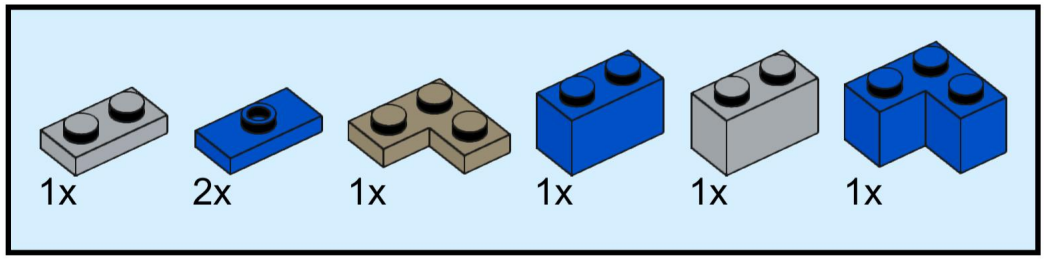

144

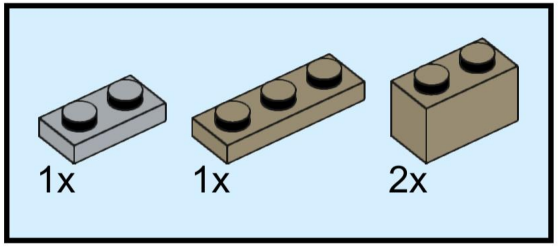

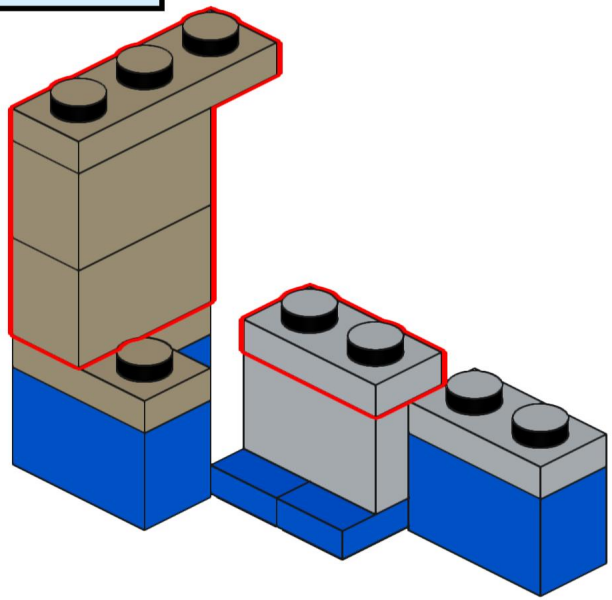

145

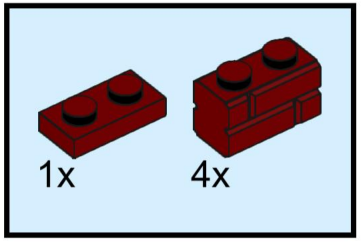

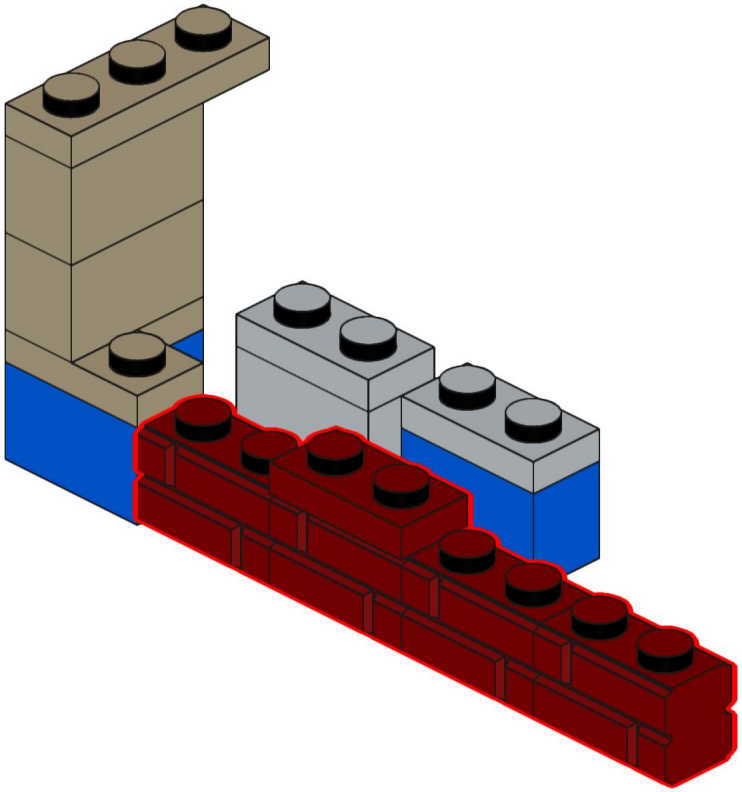

146

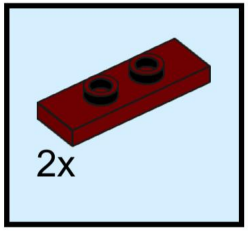

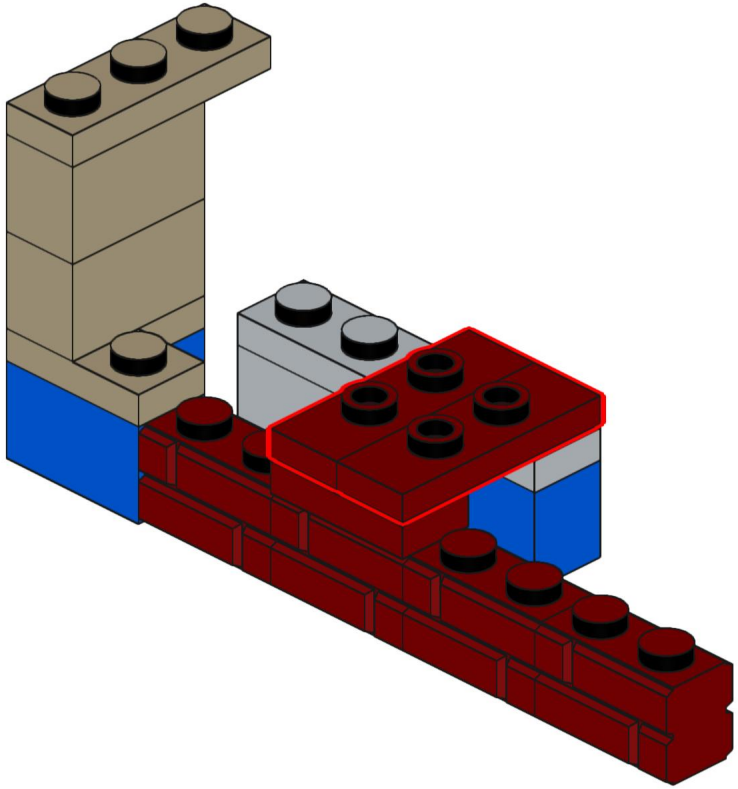

147

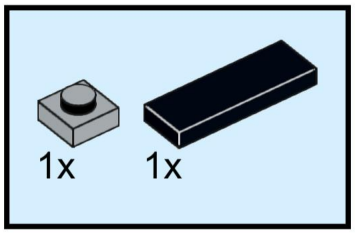

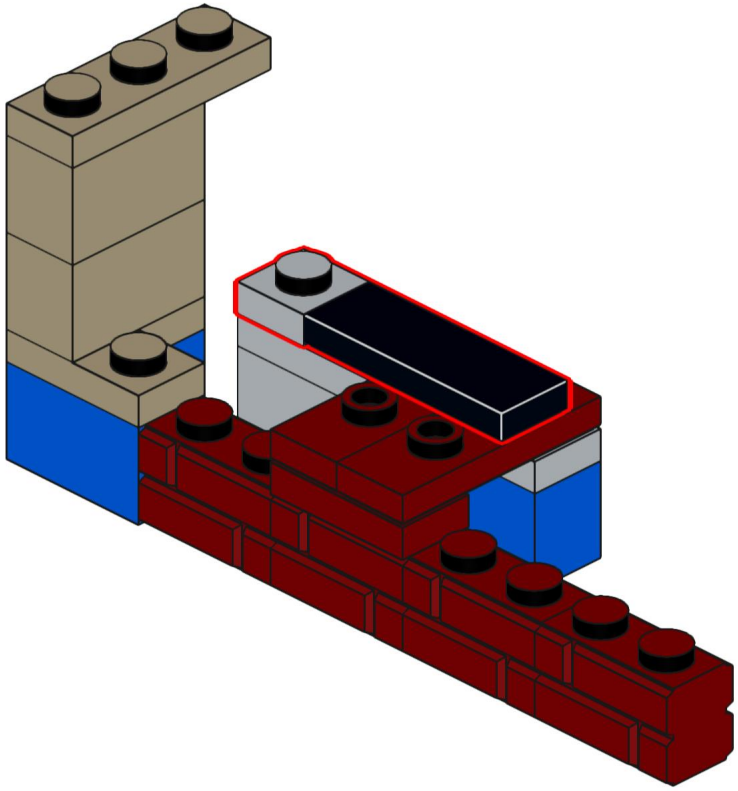

148

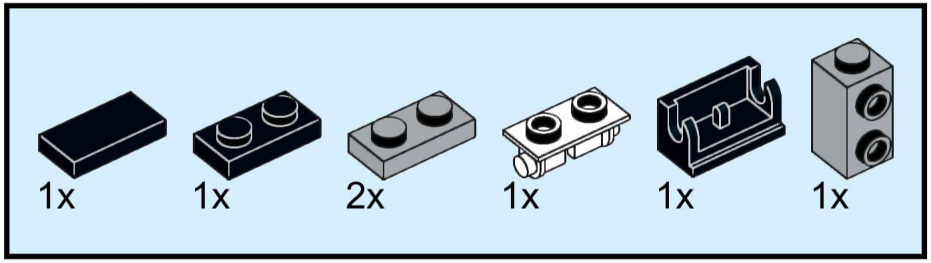

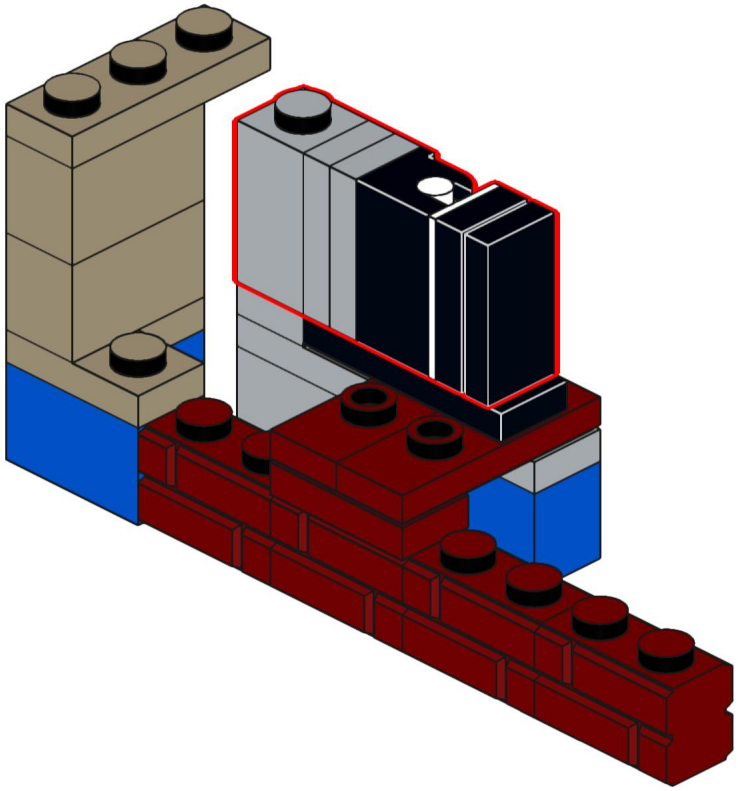

149

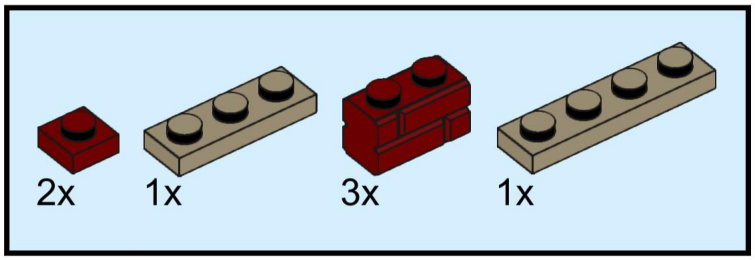

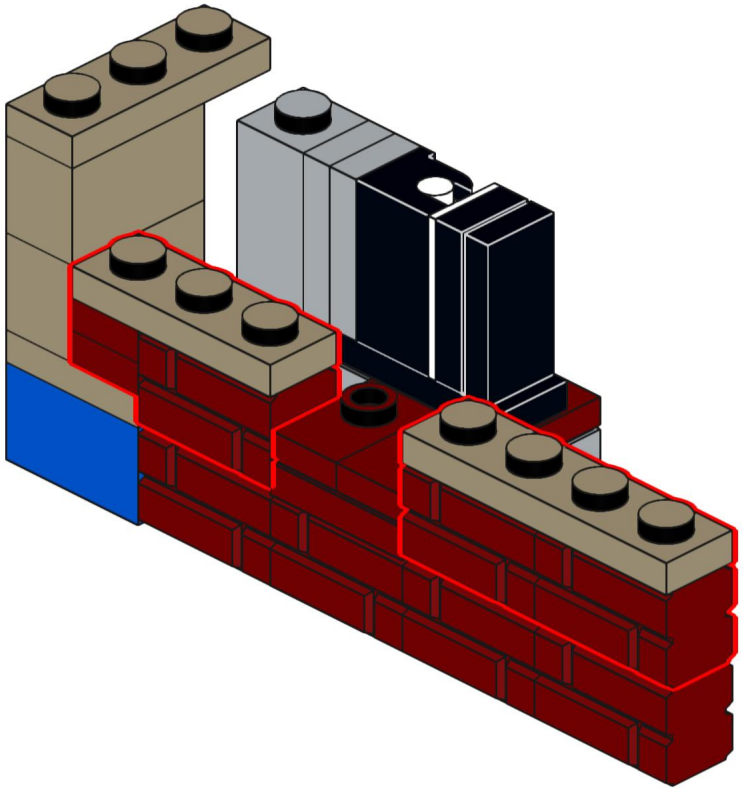

150

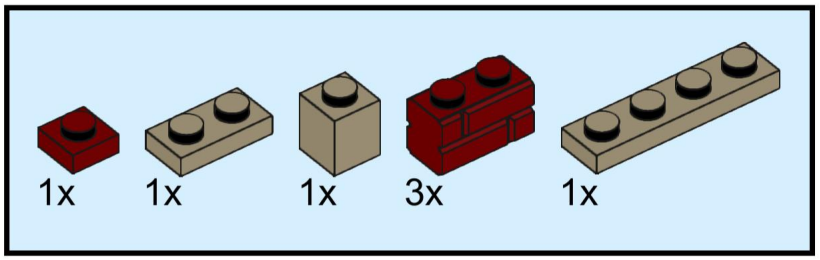

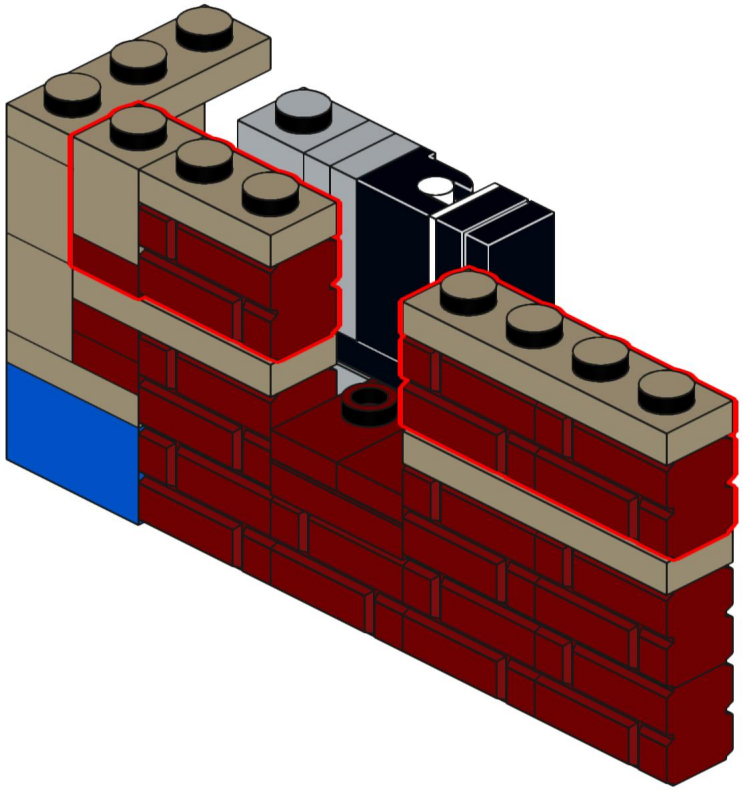

151

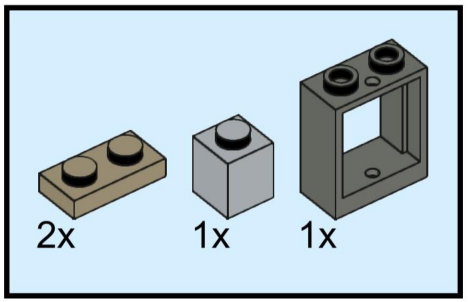

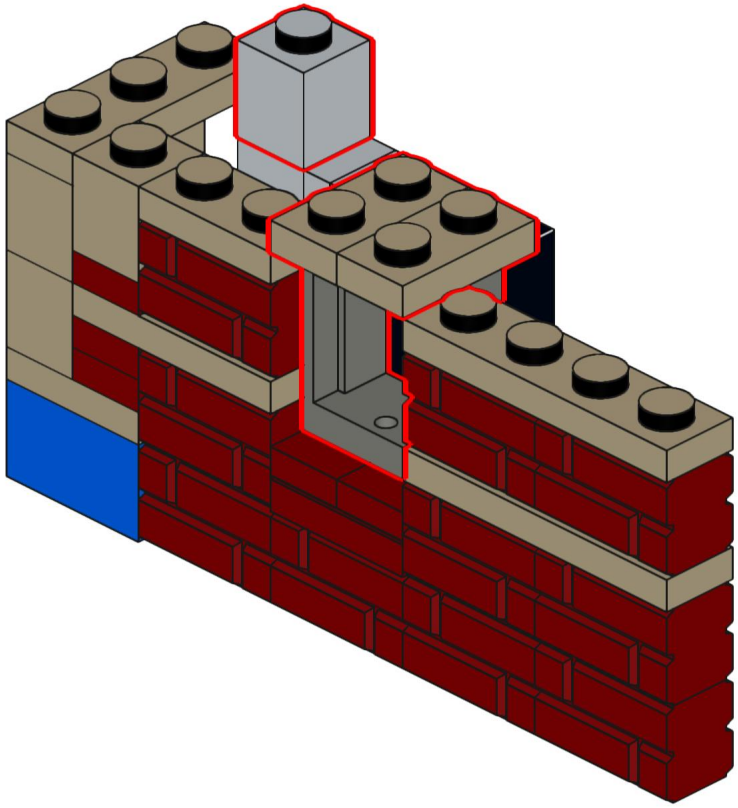

152

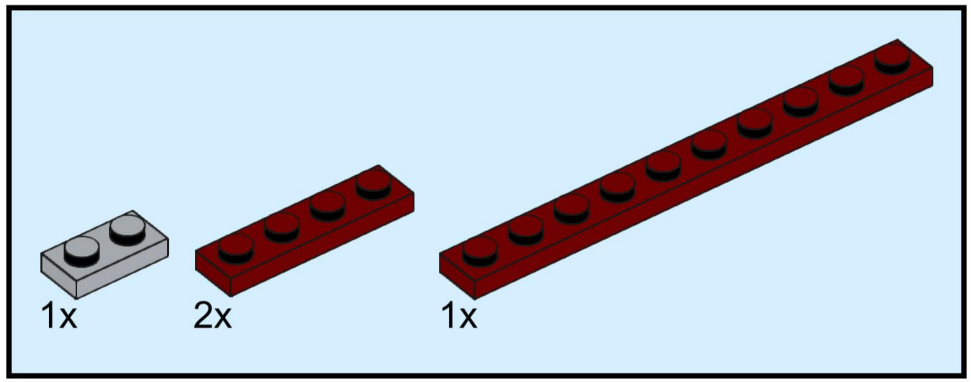

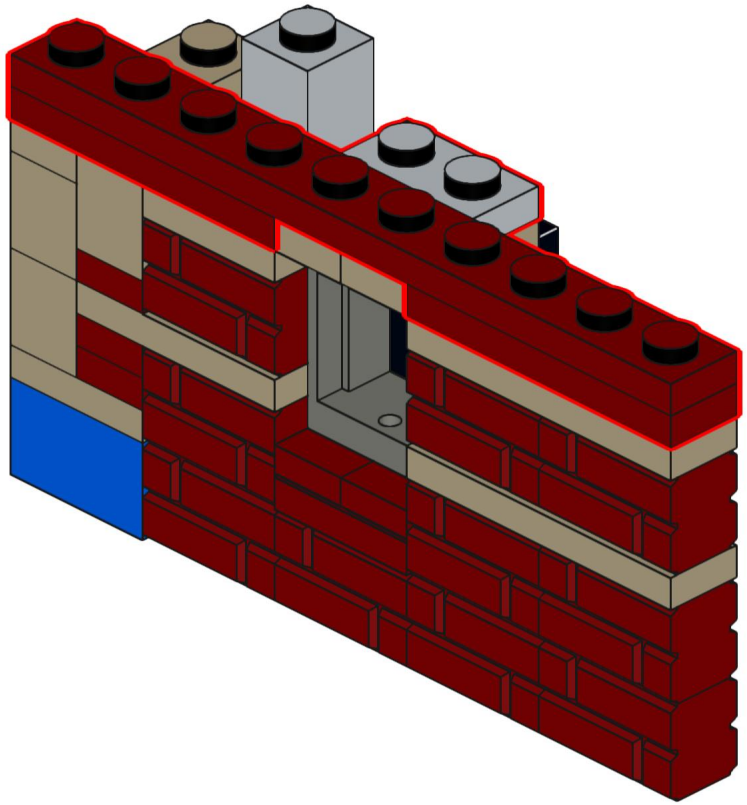

153

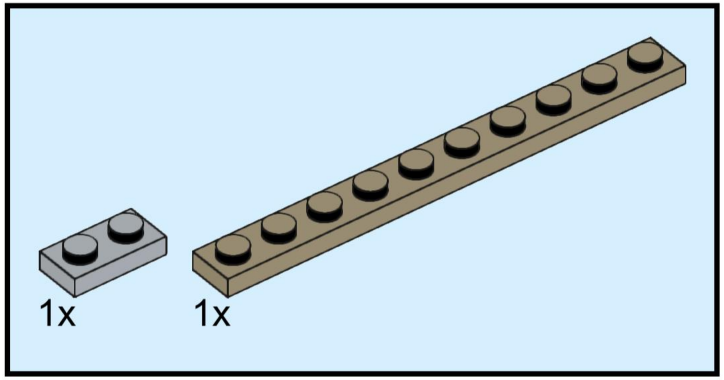

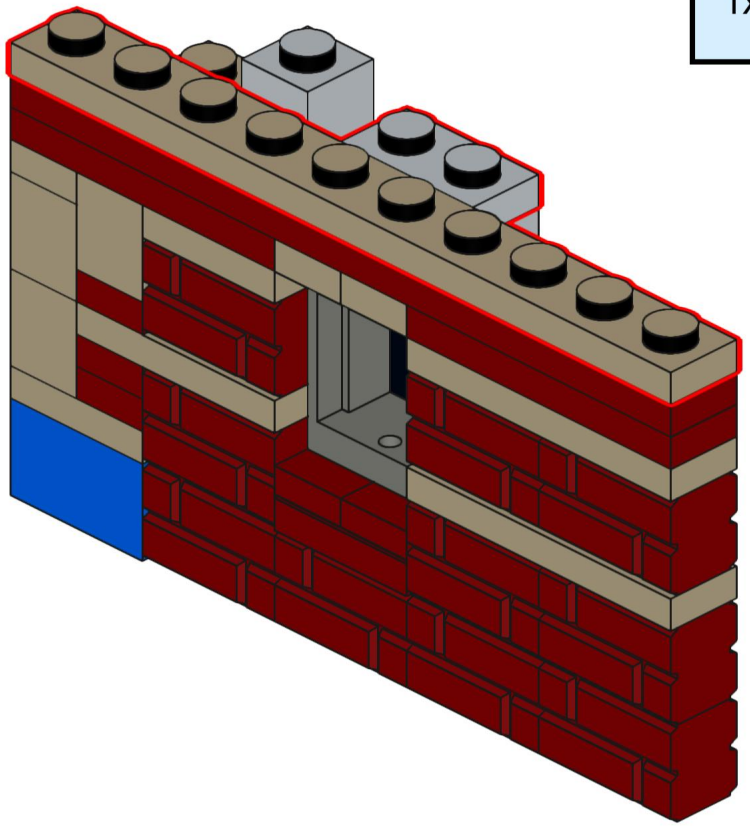

154

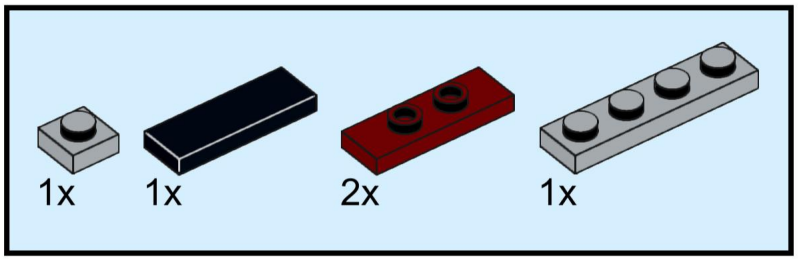

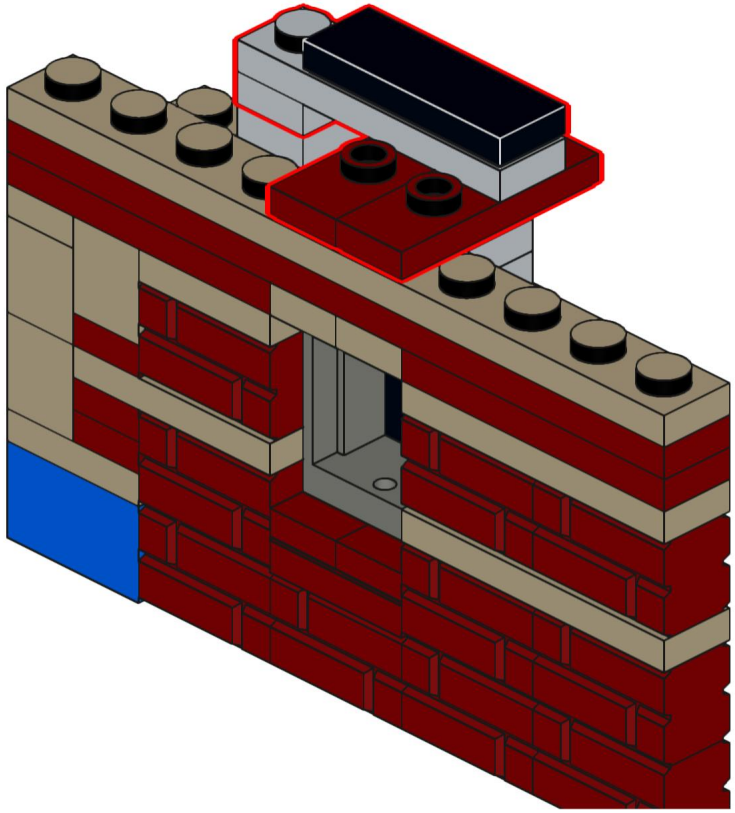

155

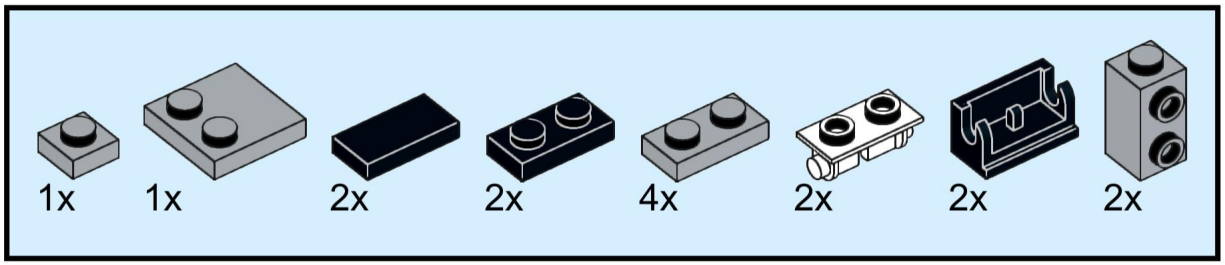

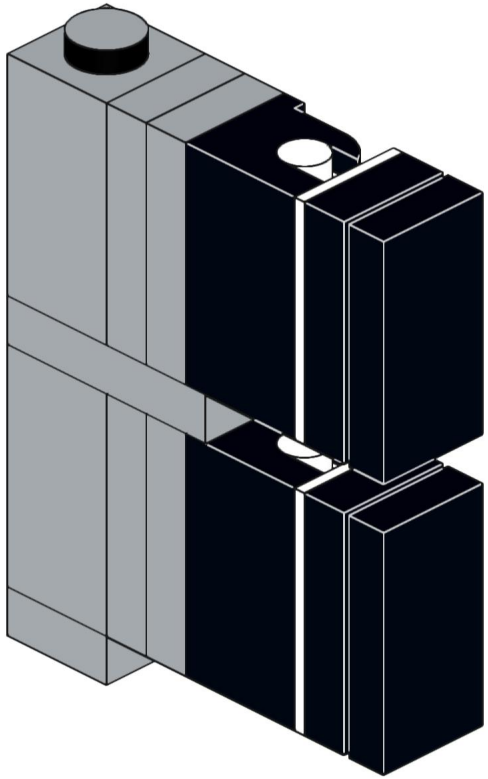

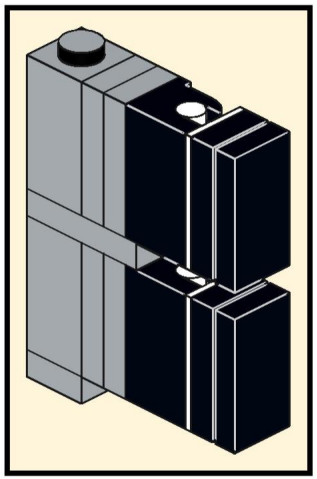

156

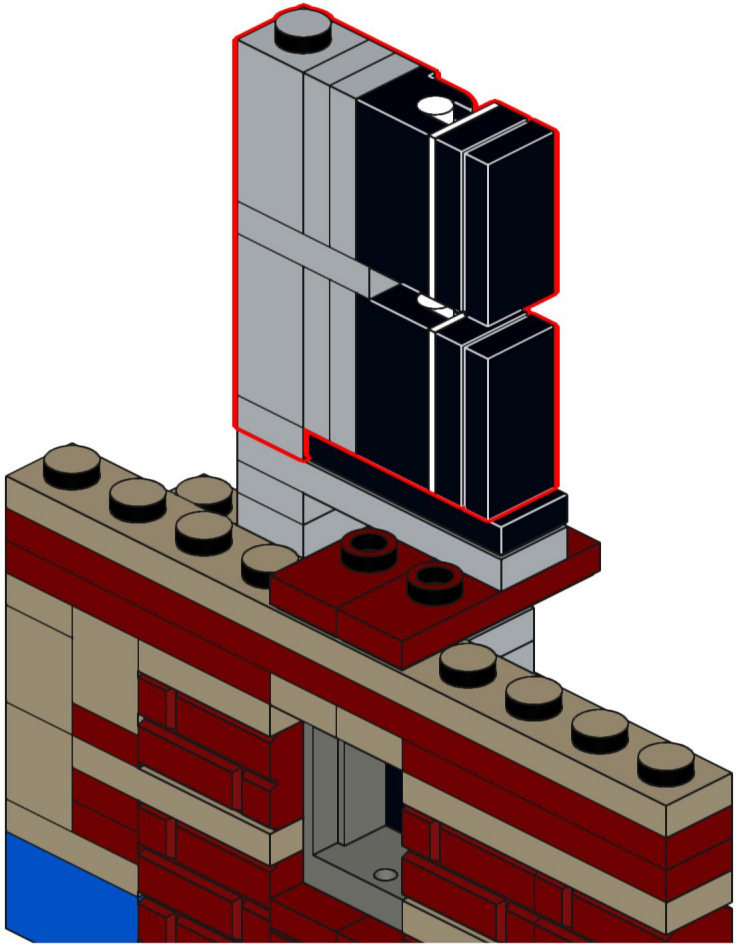

157

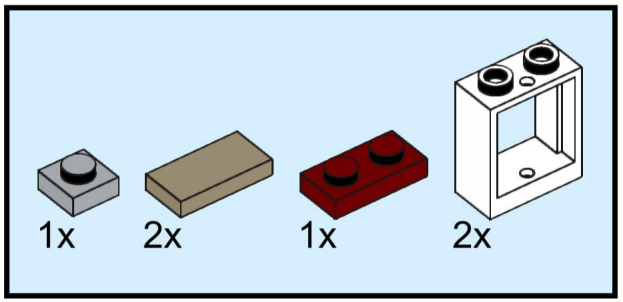

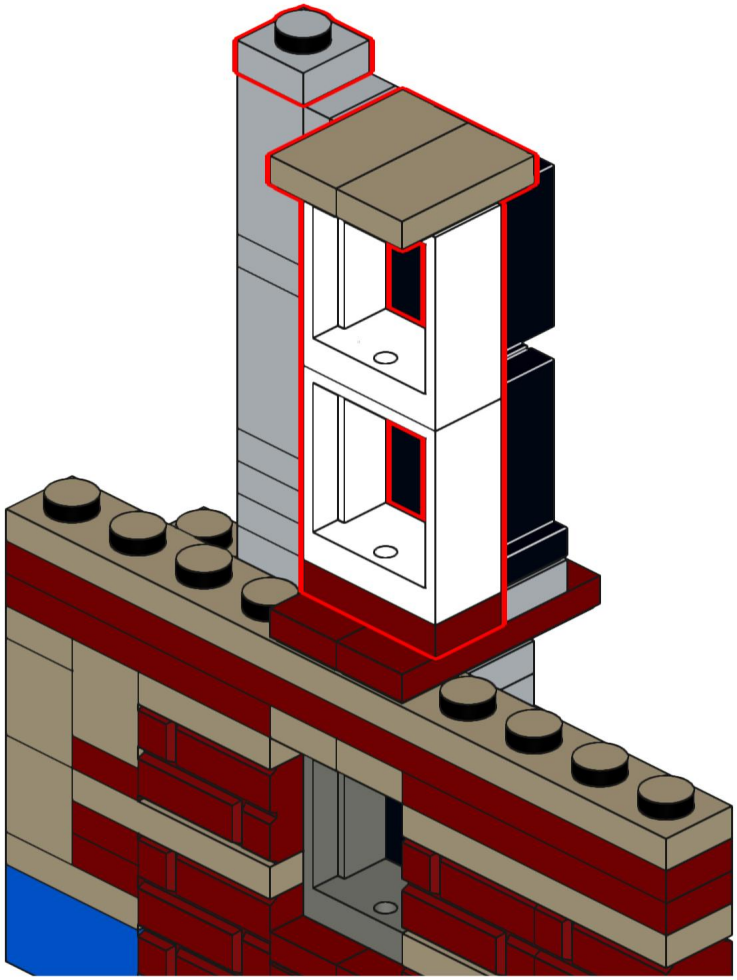

158

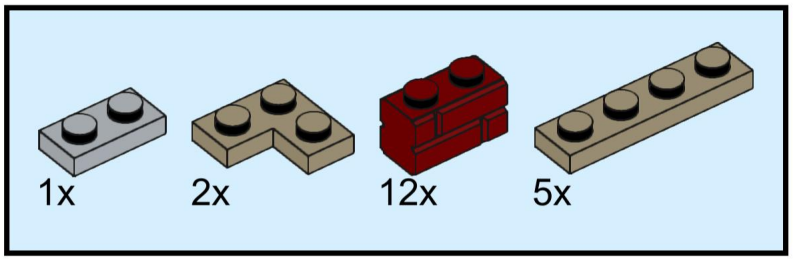

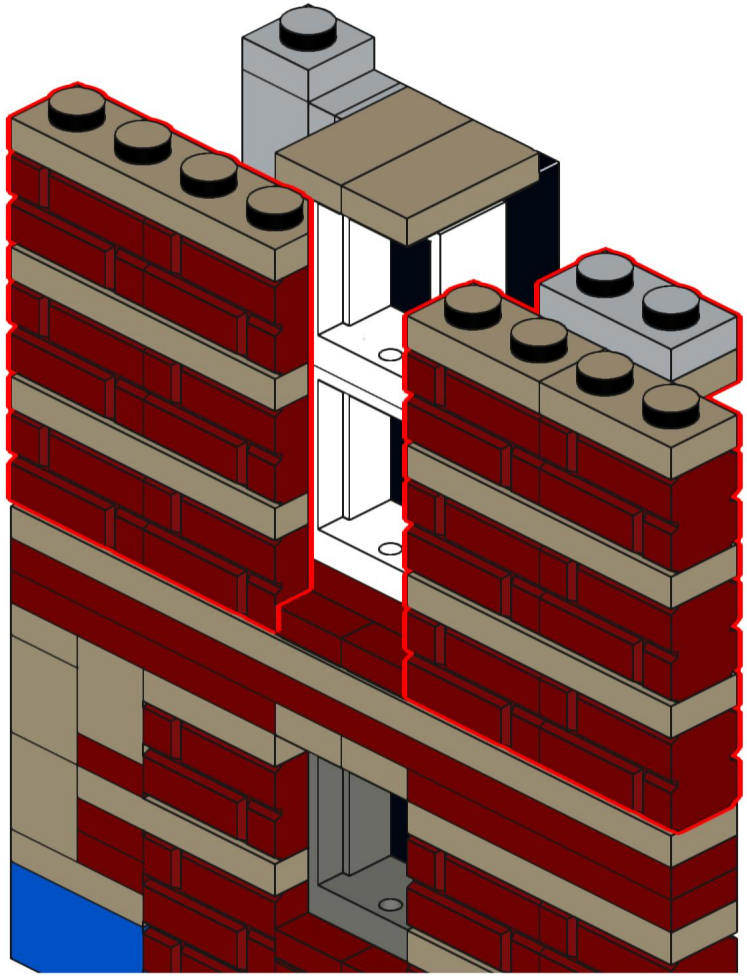

159

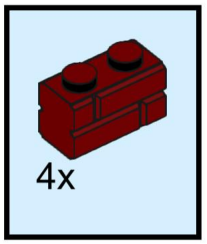

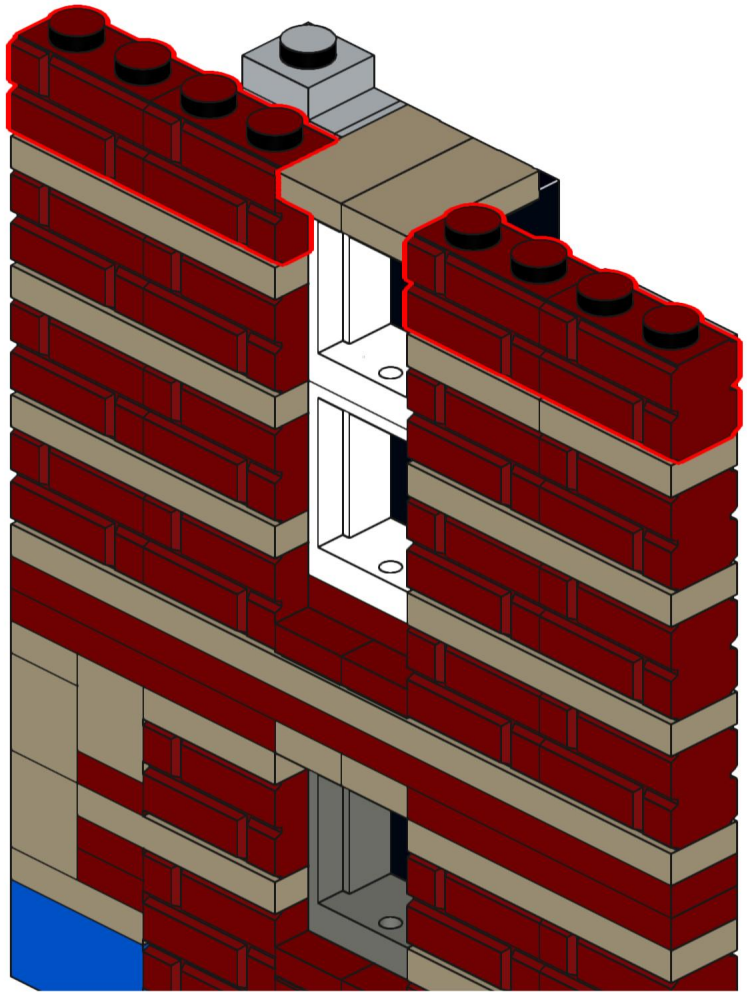

160

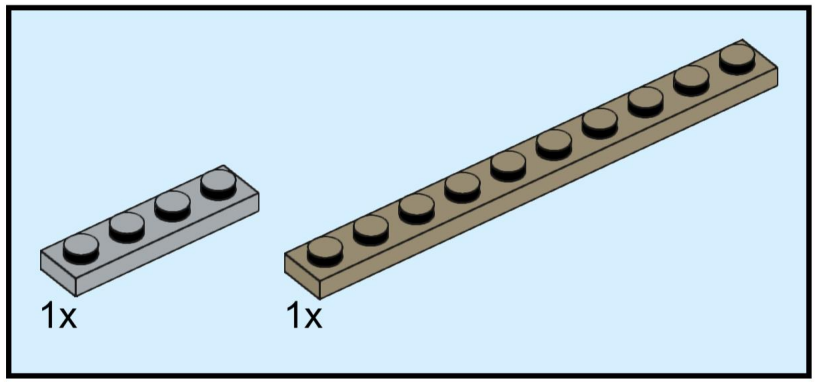

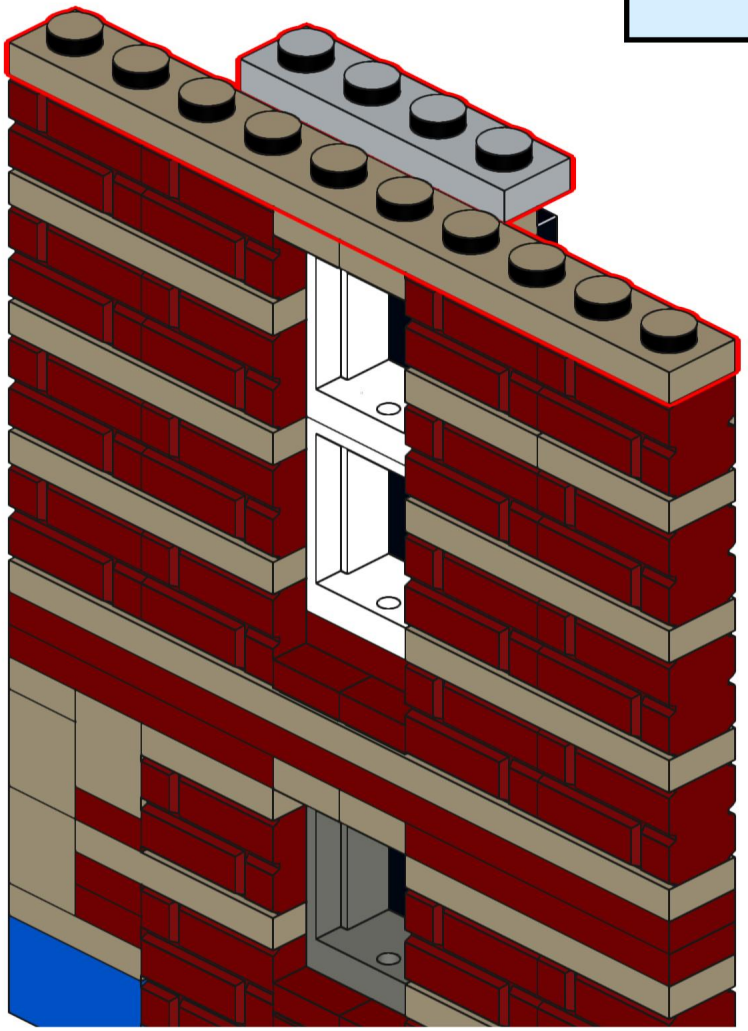

161

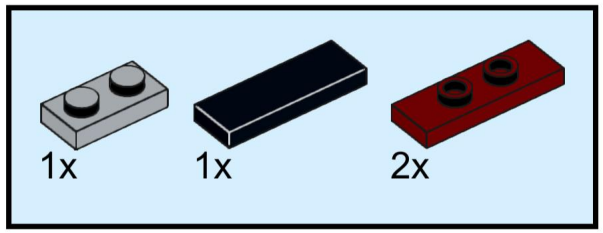

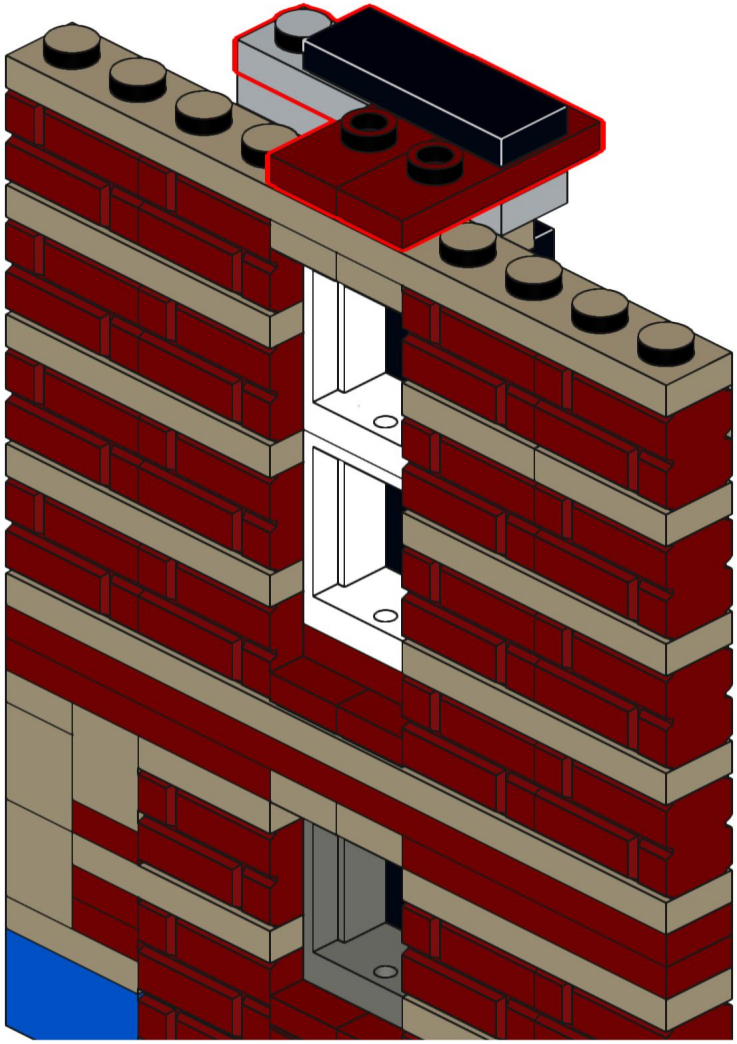

162

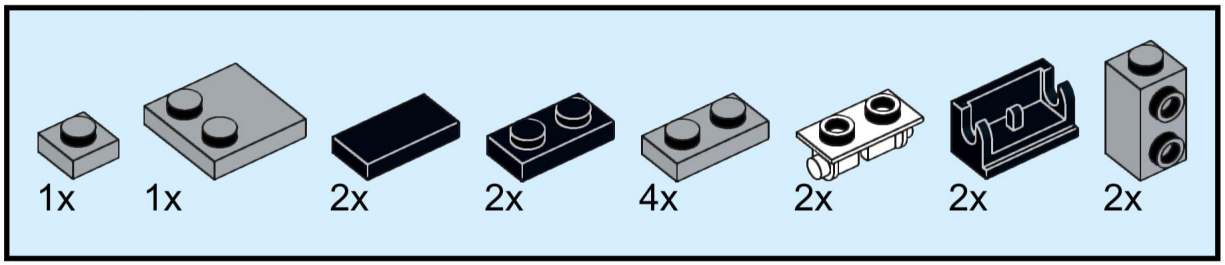

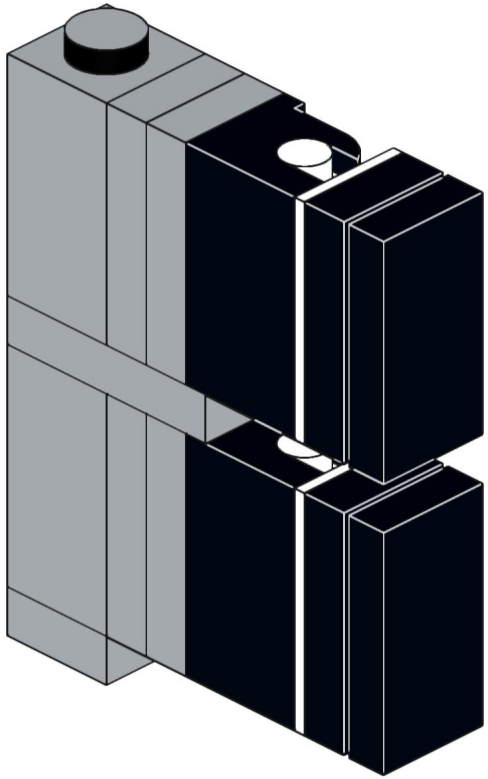

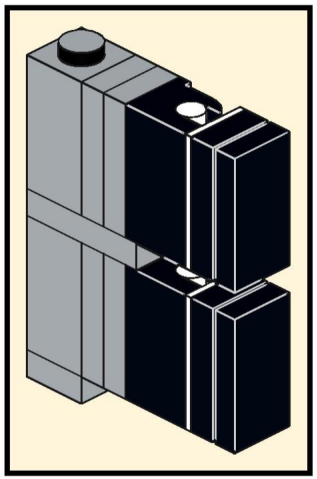

163

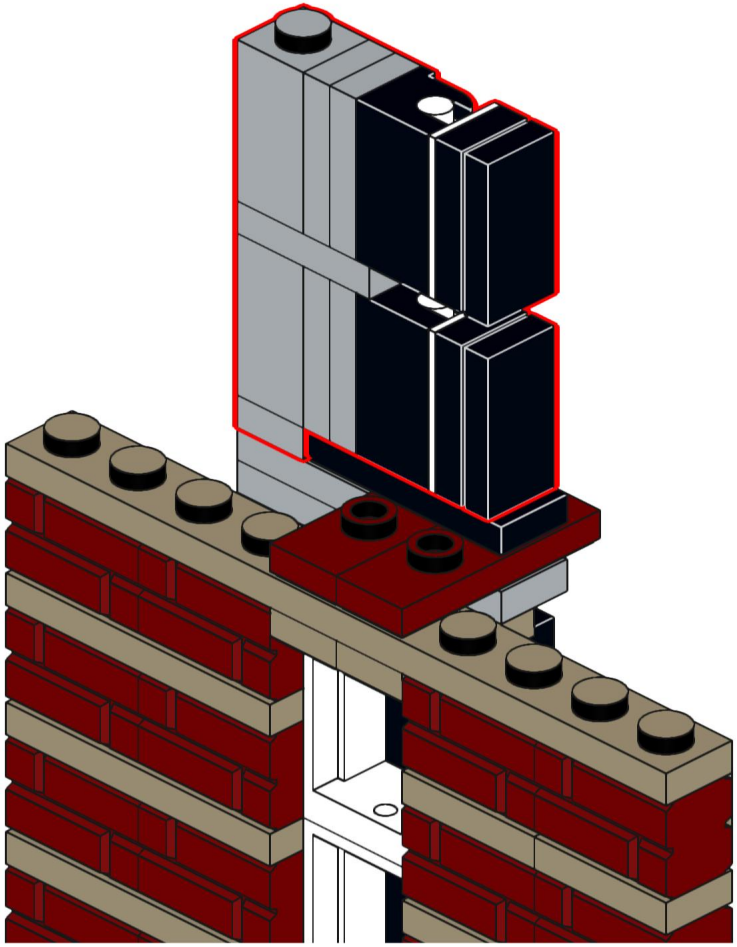

164

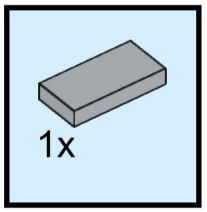

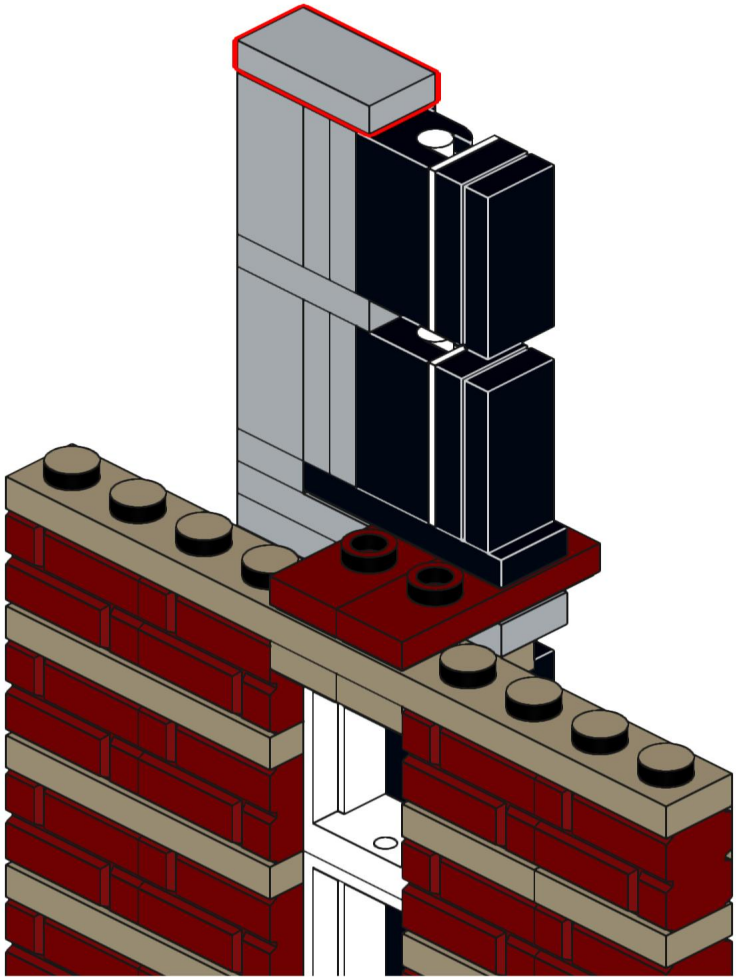

165

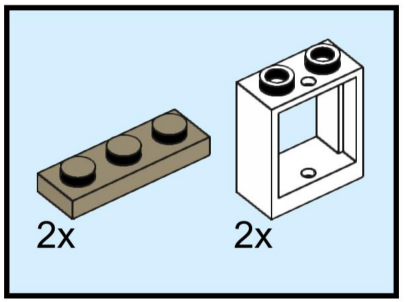

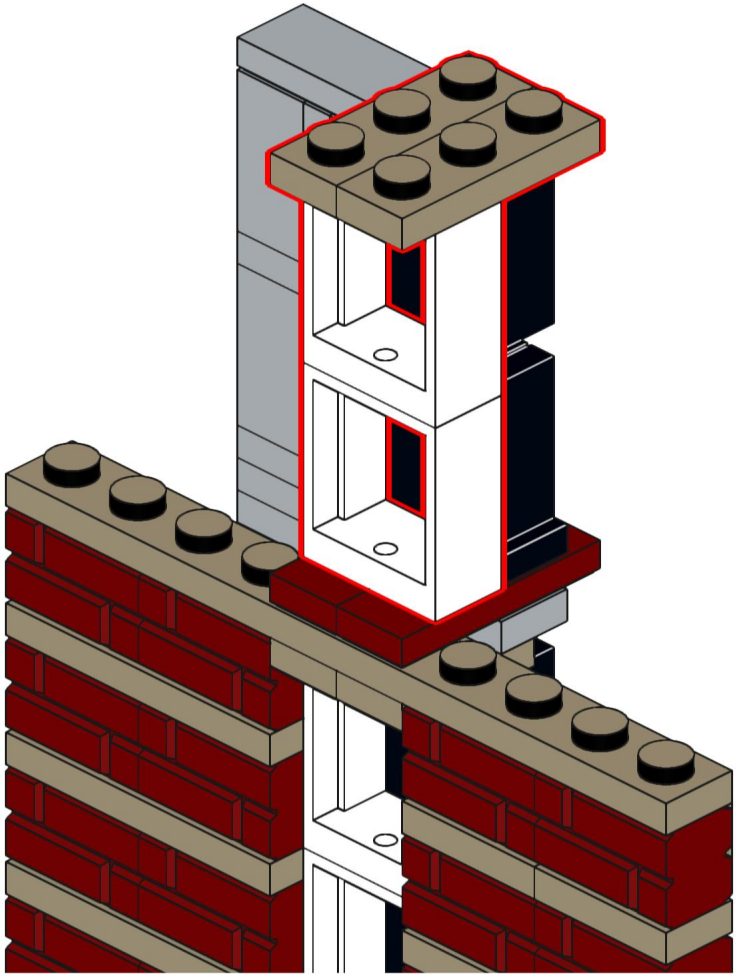

166

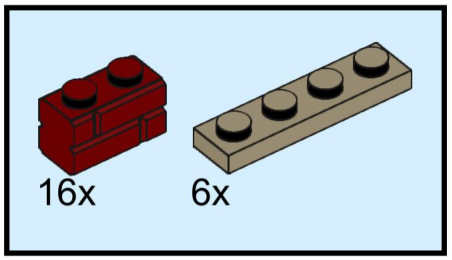

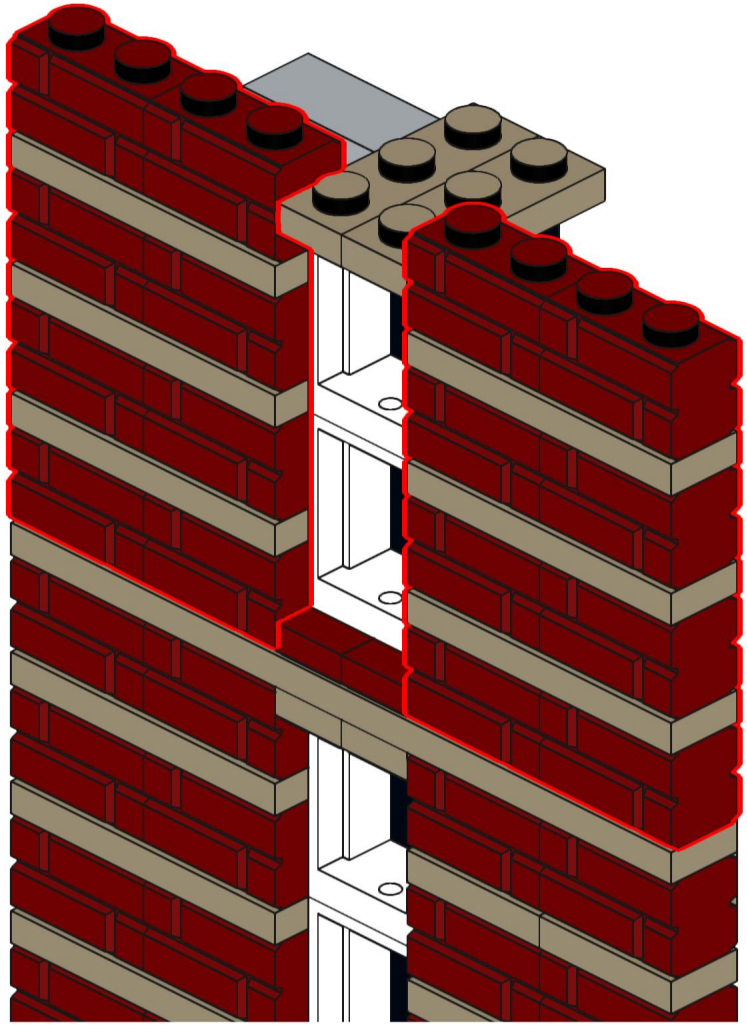

167

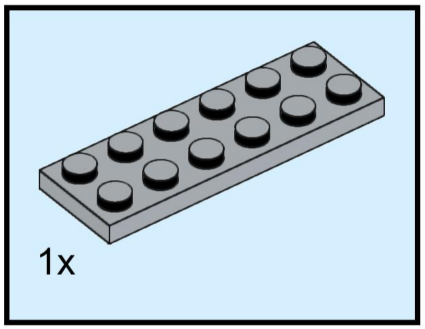

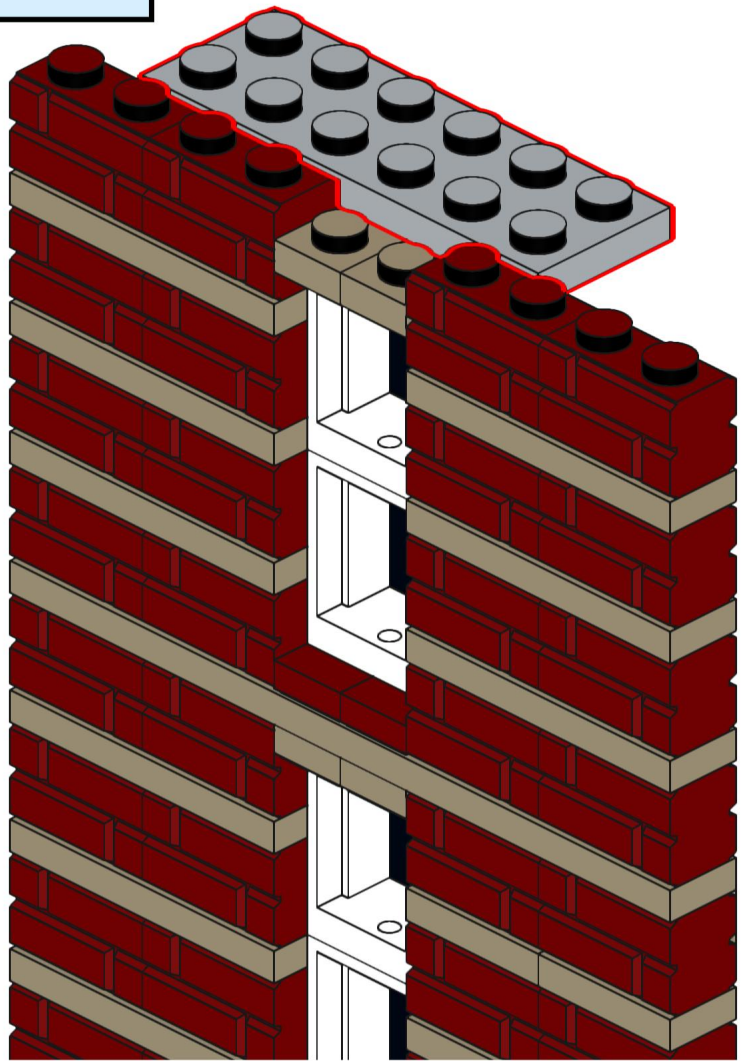

168

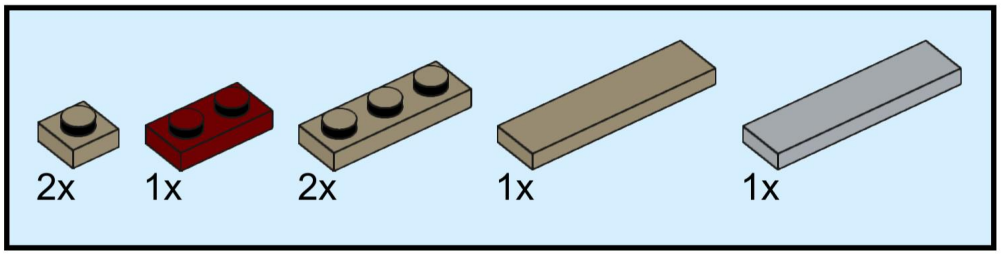

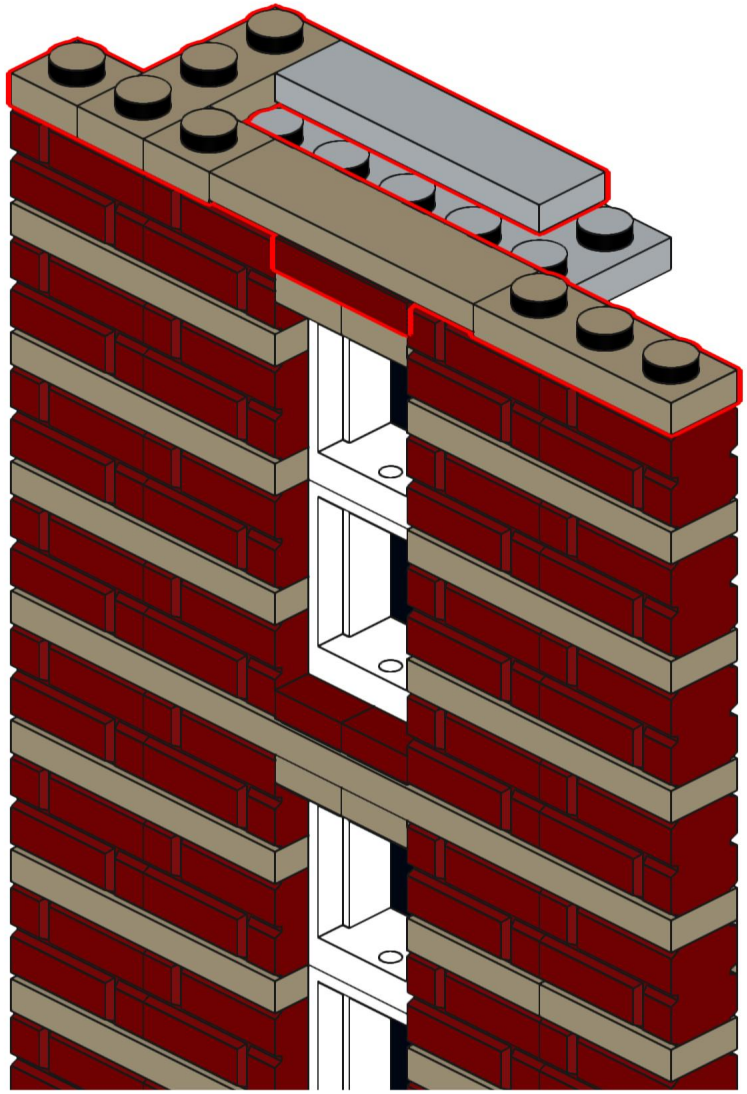

169

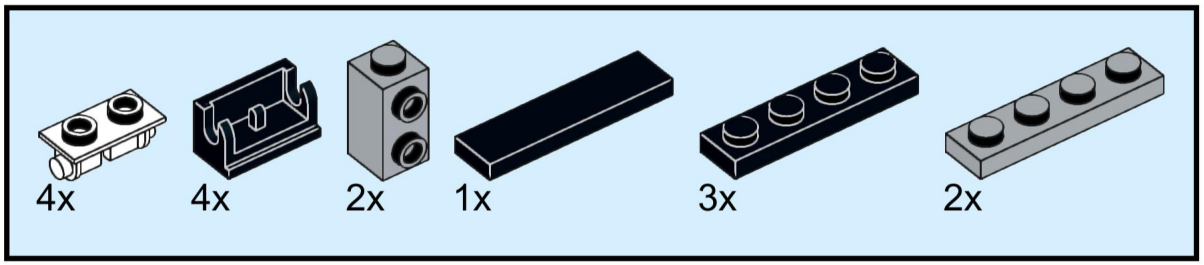

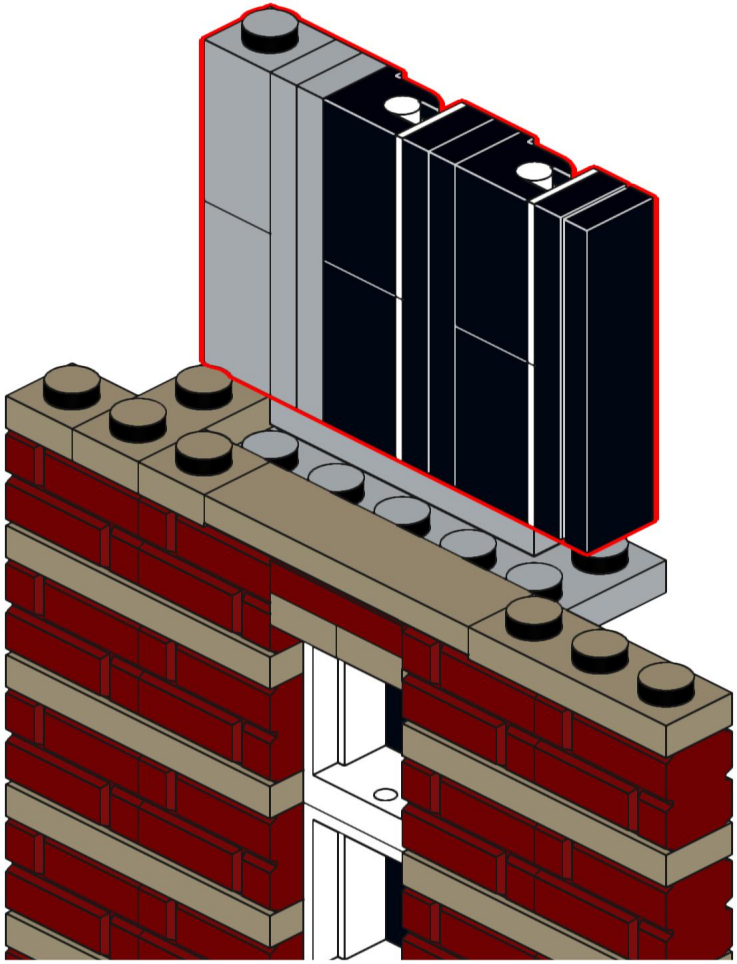

170

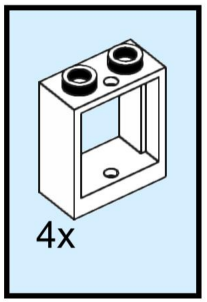

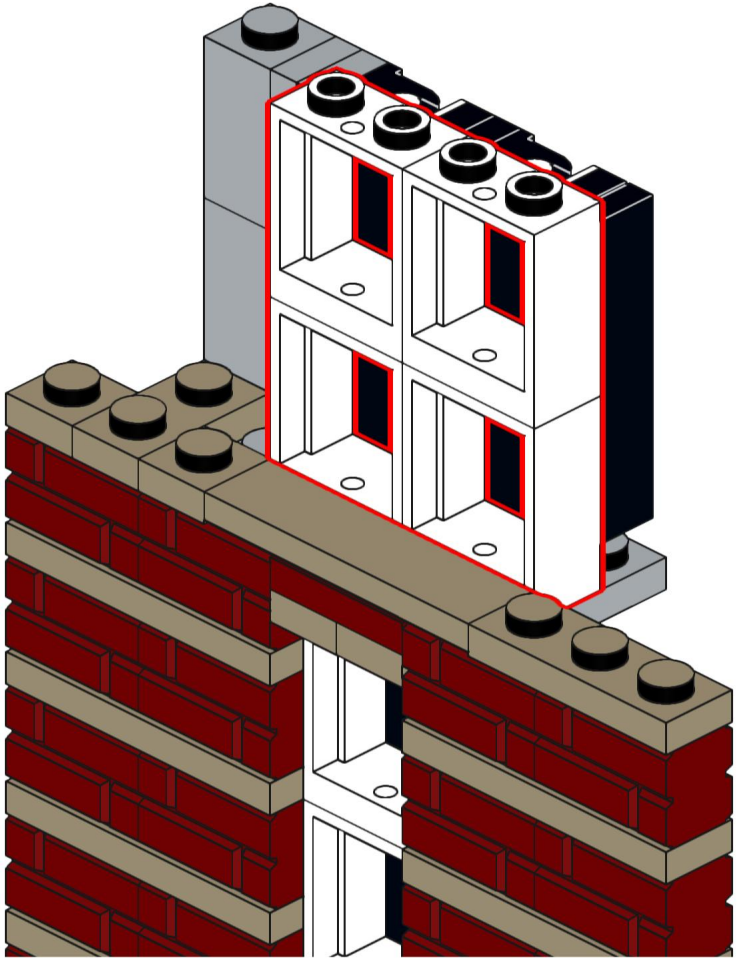

171

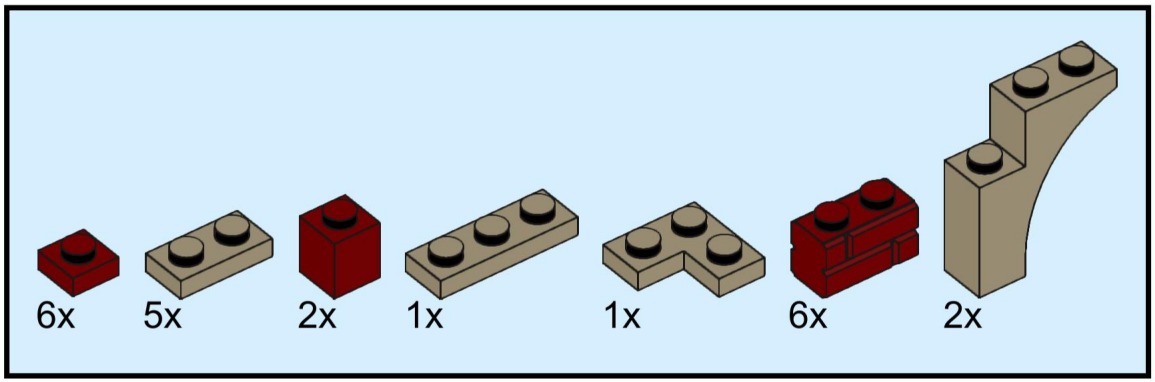

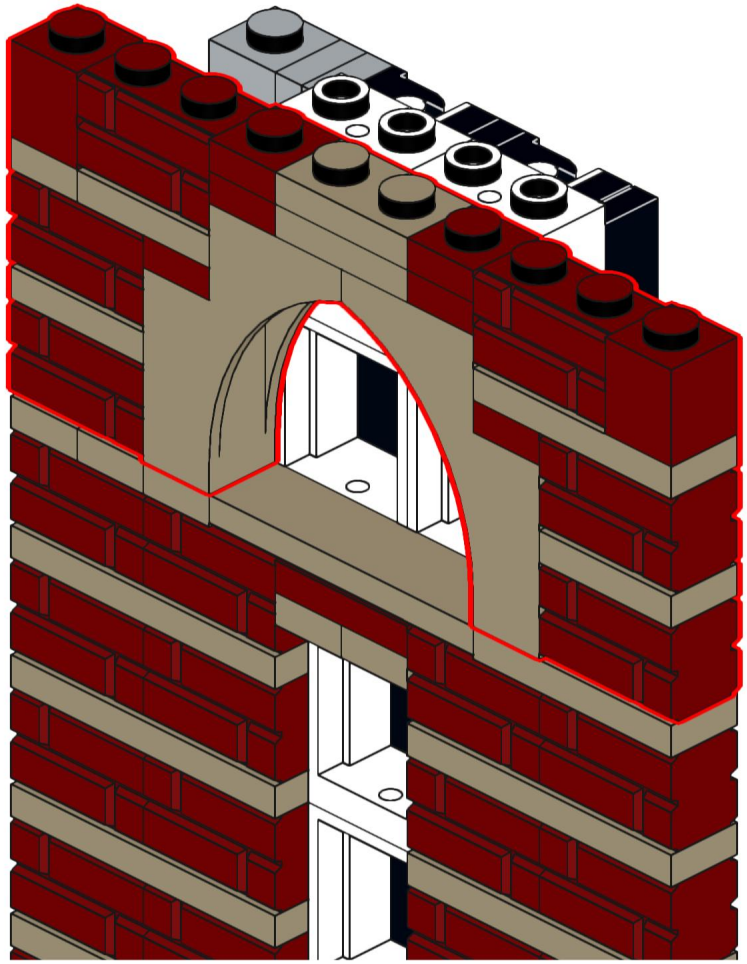

172

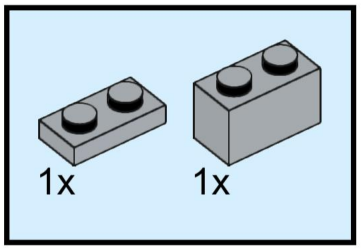

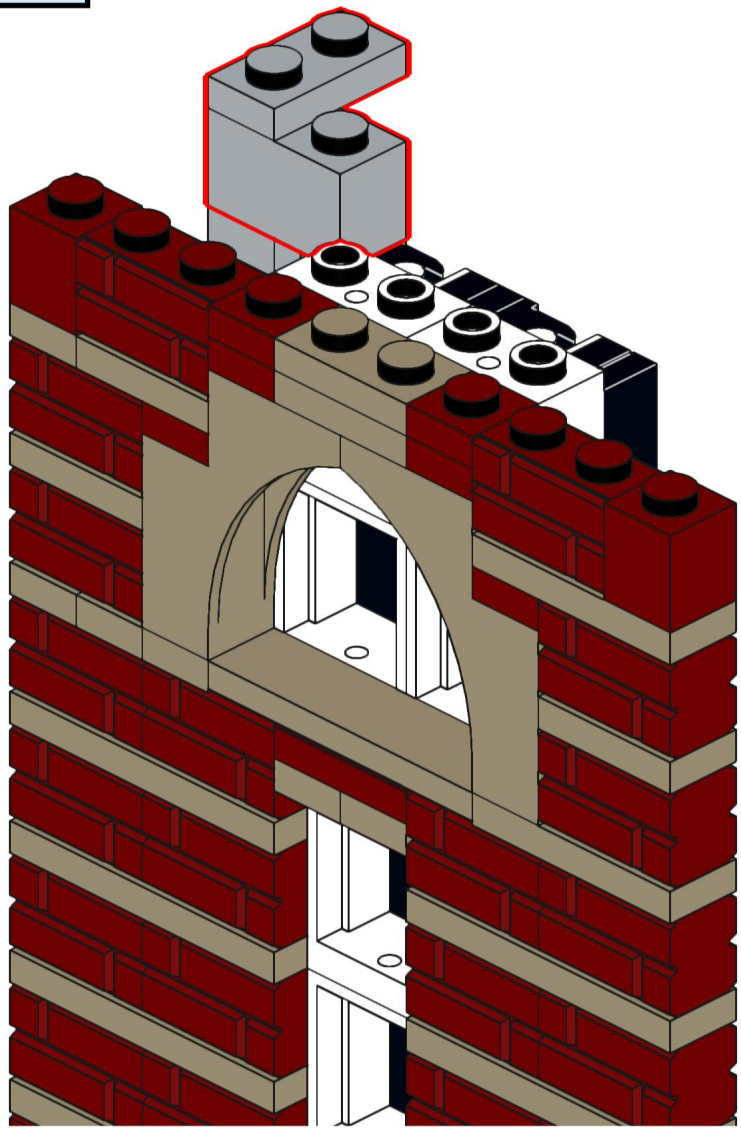

173

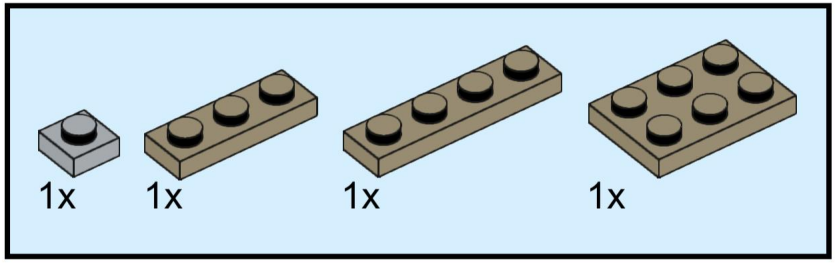

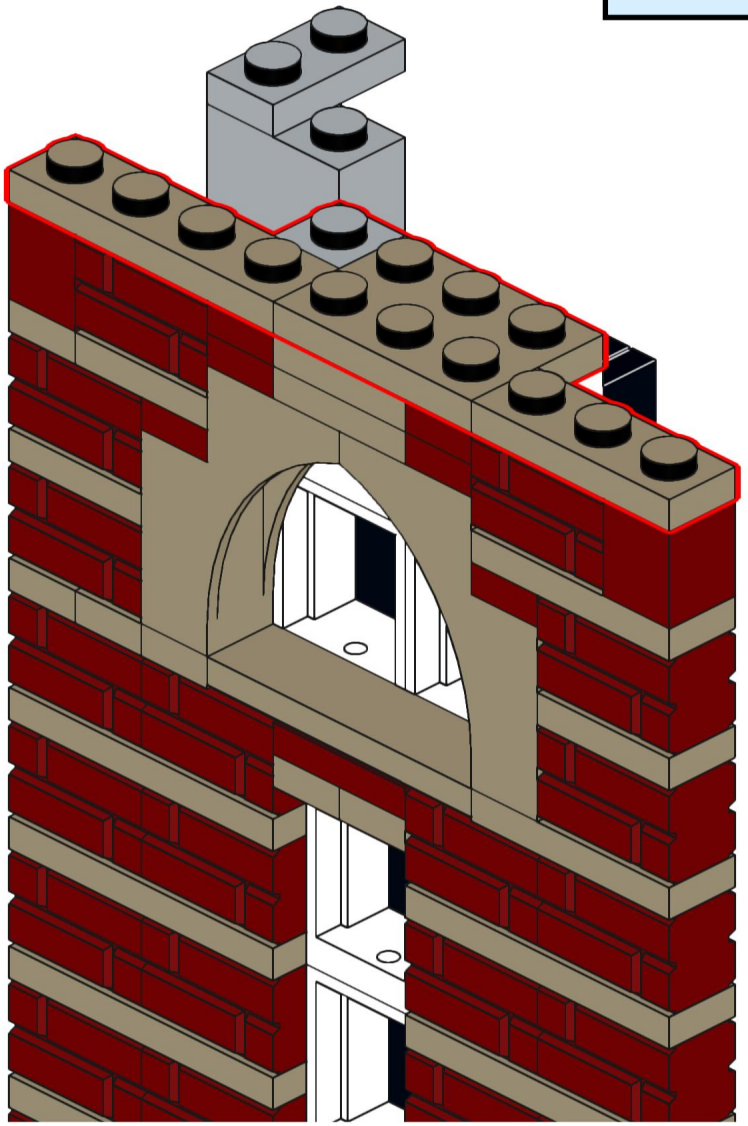

174

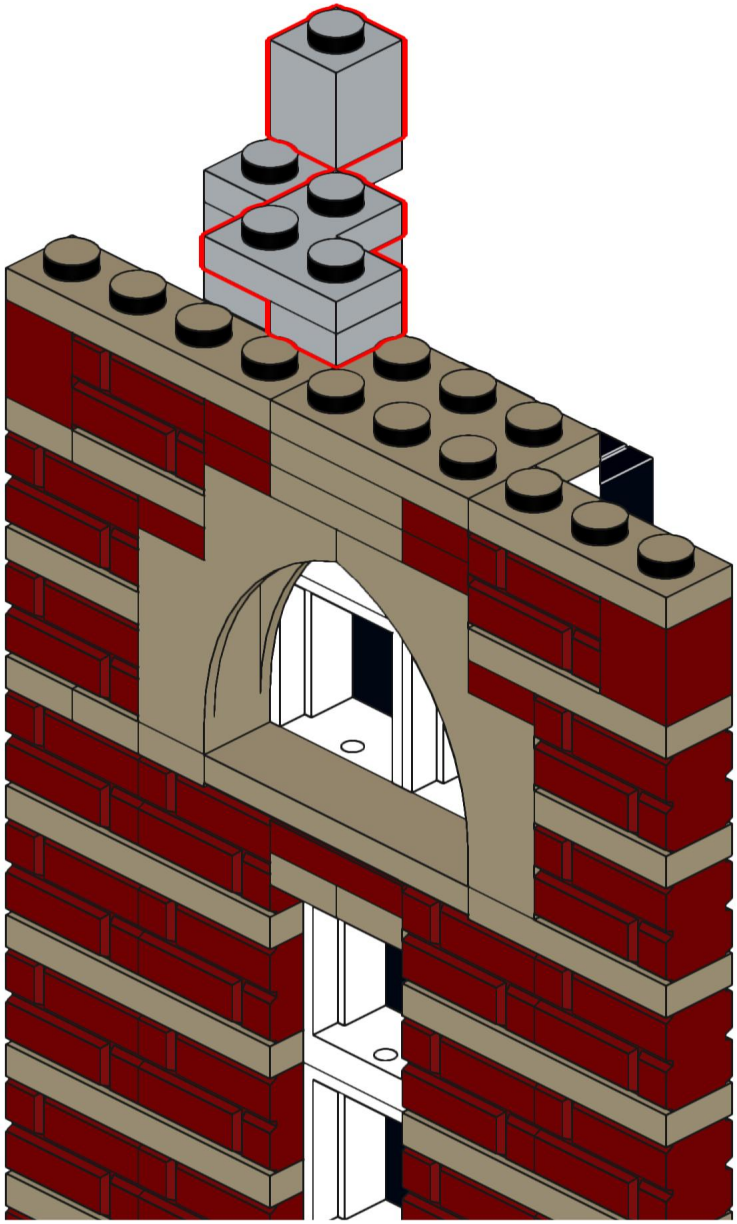

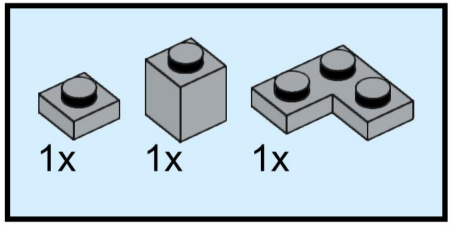

175

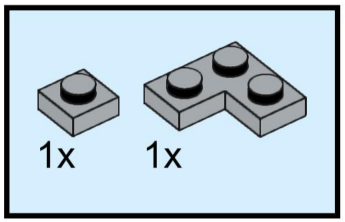

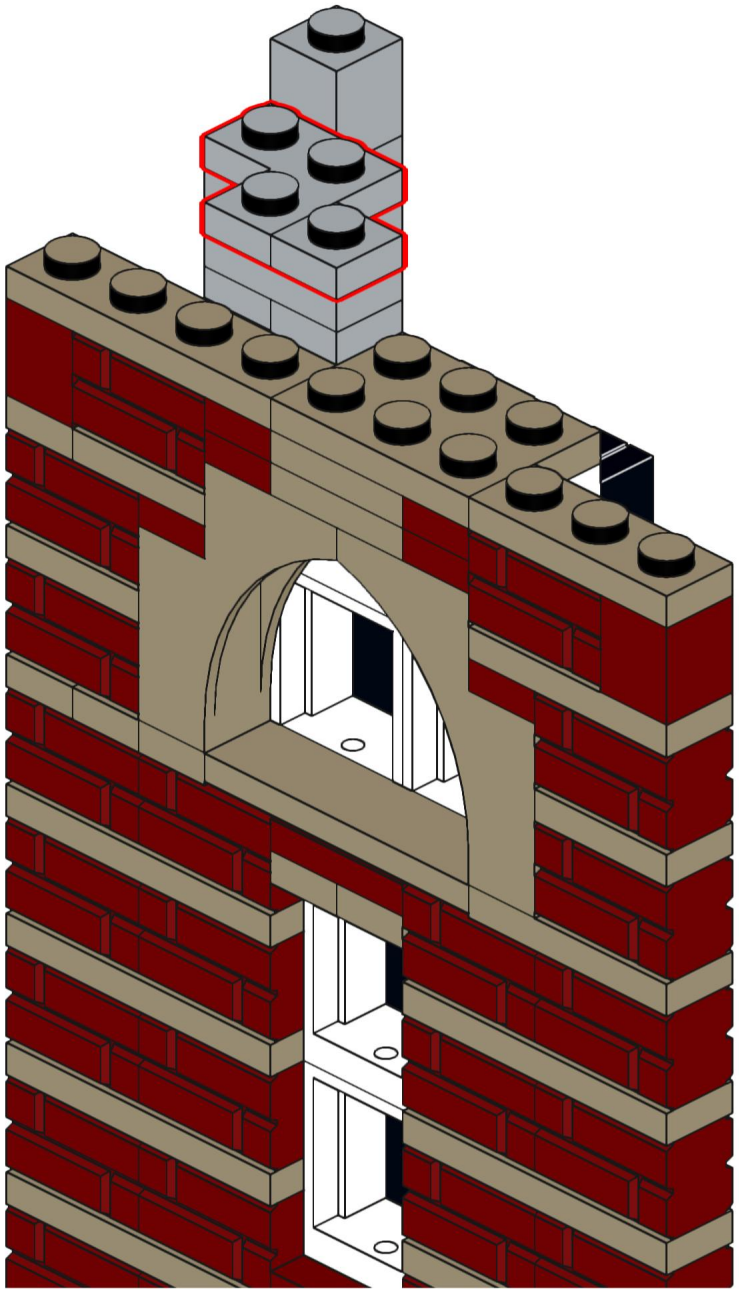

176

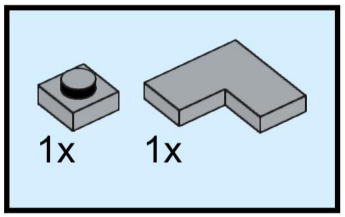

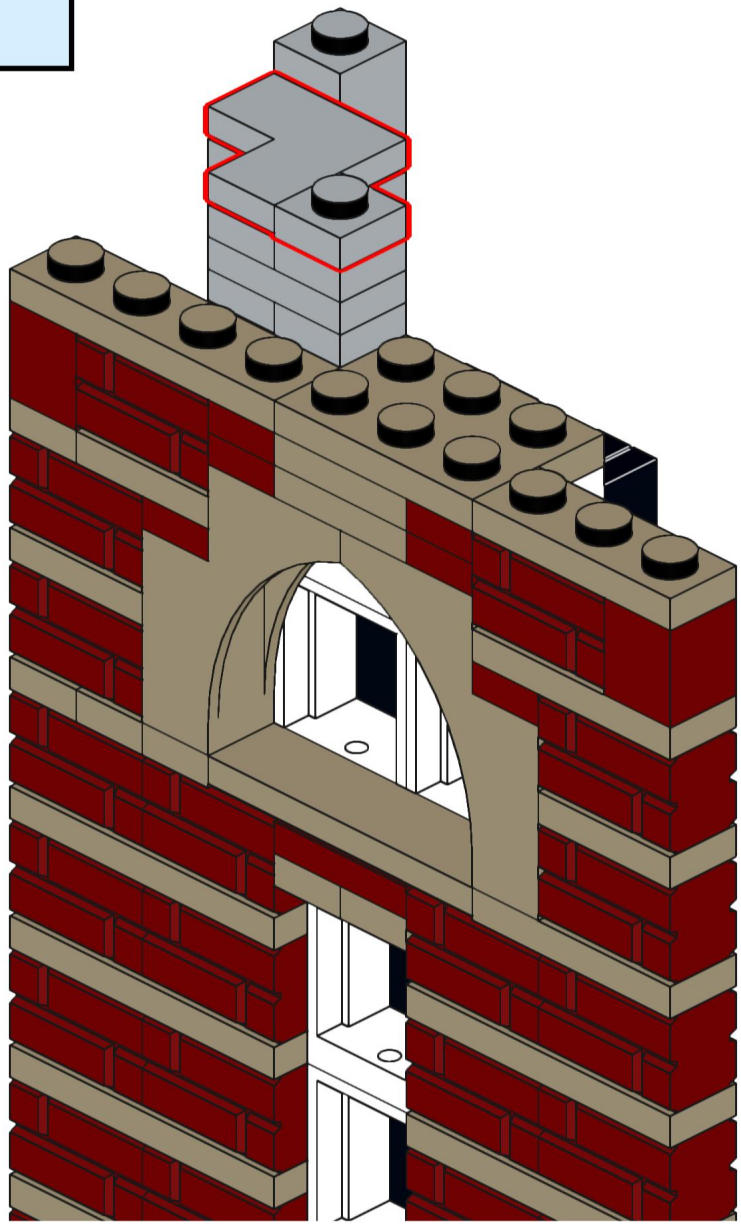

177

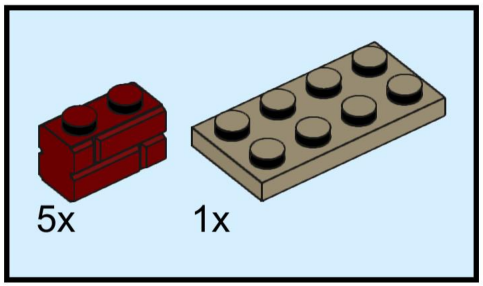

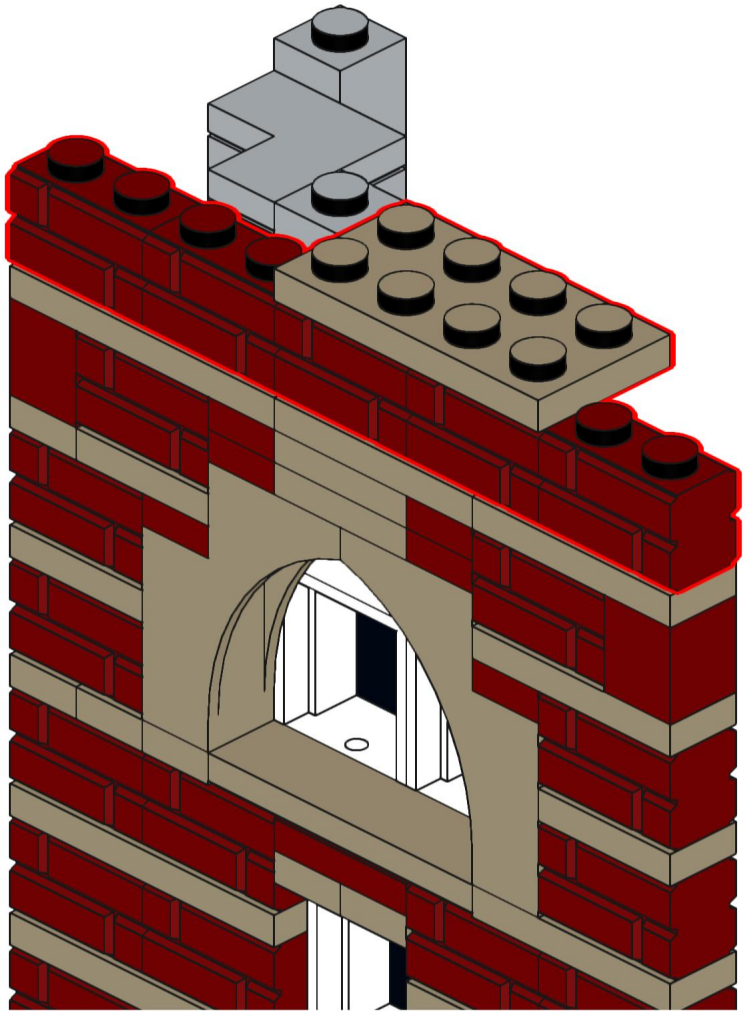

178

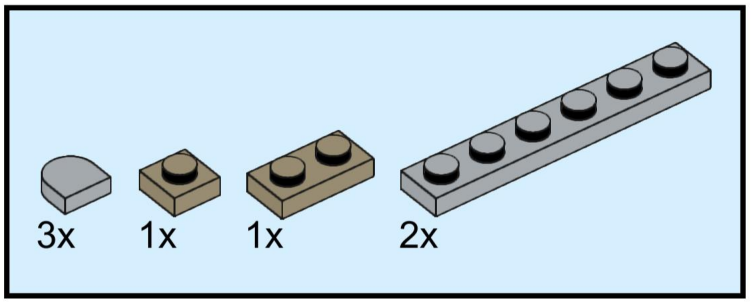

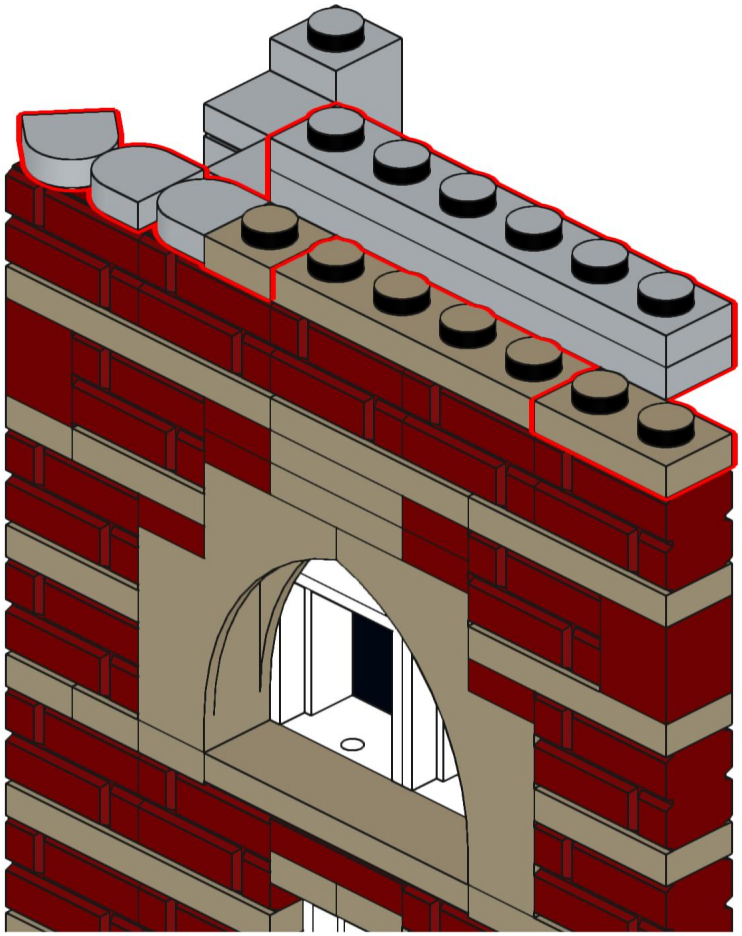

179

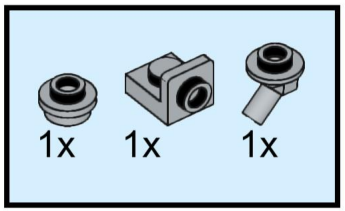

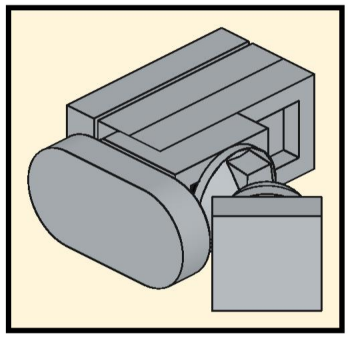

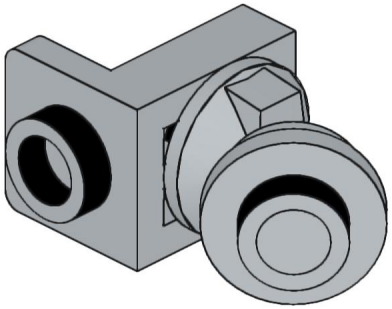

180

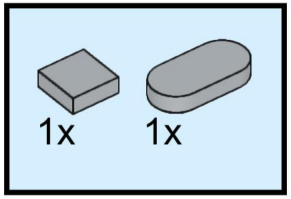

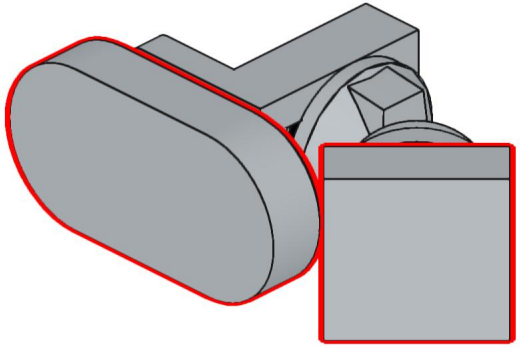

181

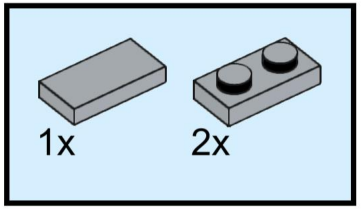

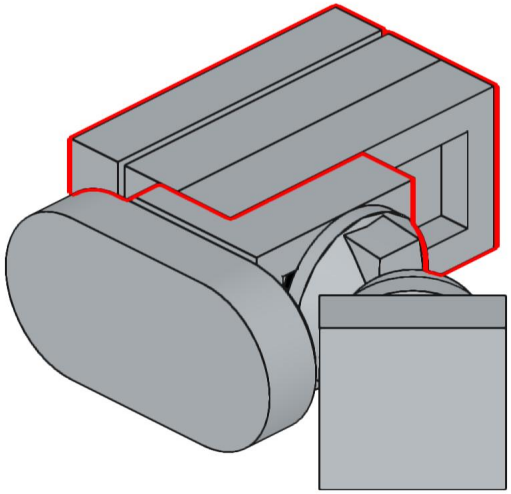

182

Der Löwe wird nur in die Aussparrung hineingeschoben

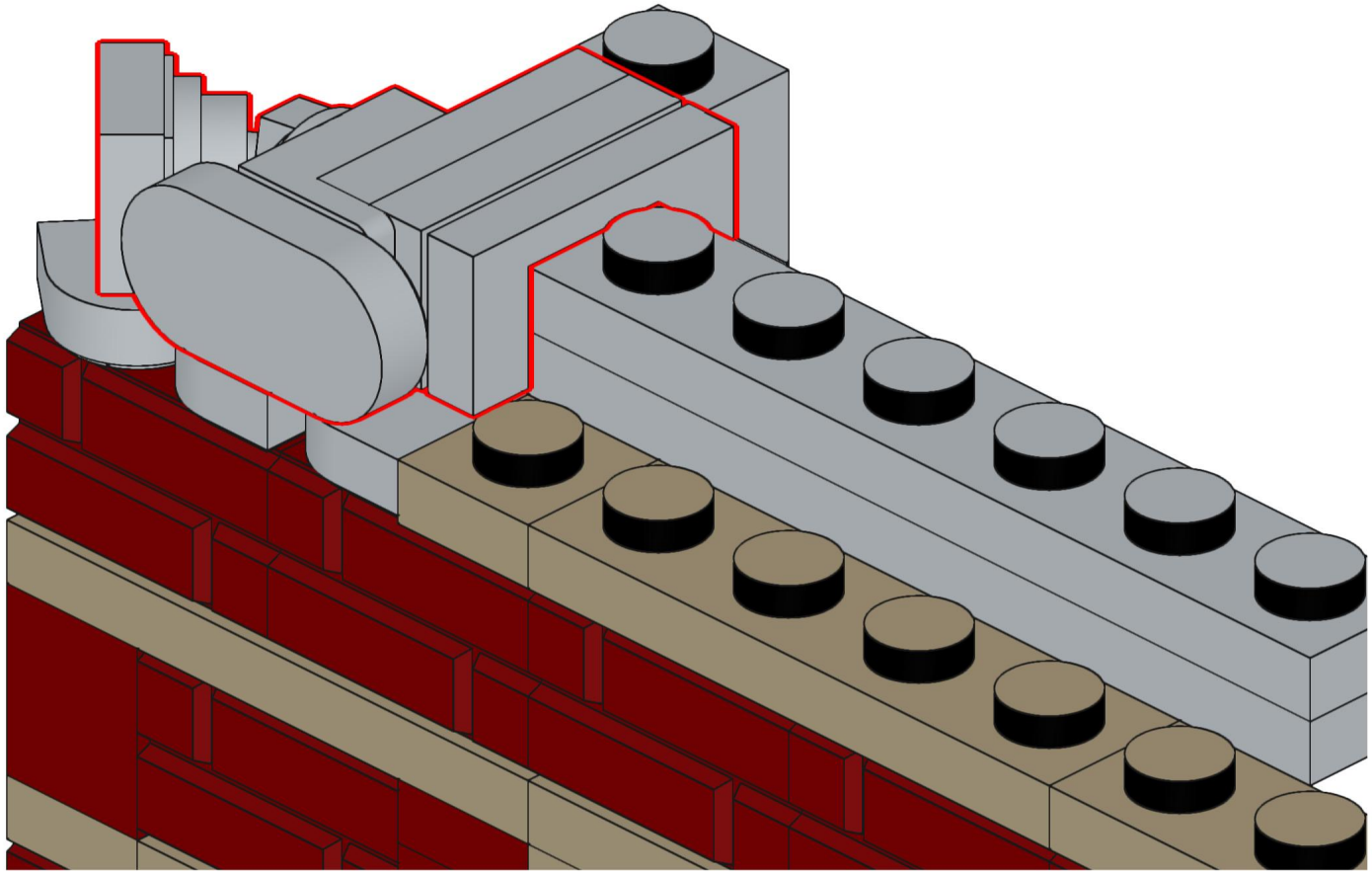

183

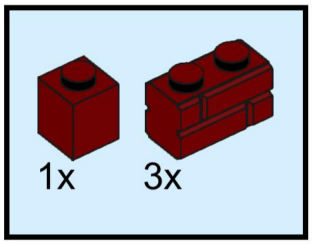

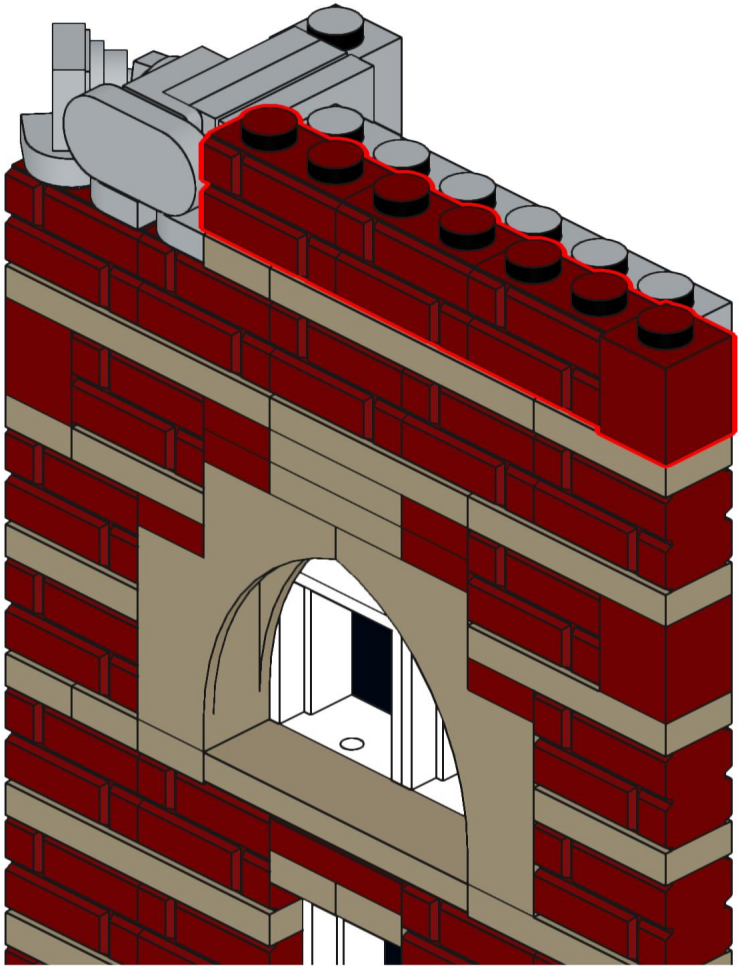

184

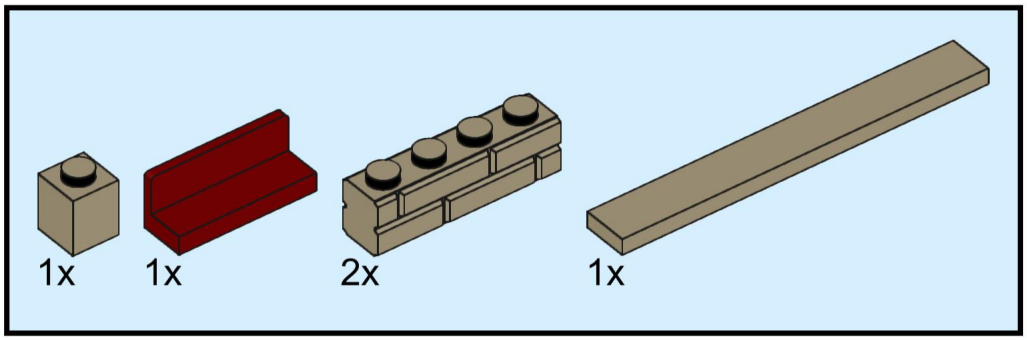

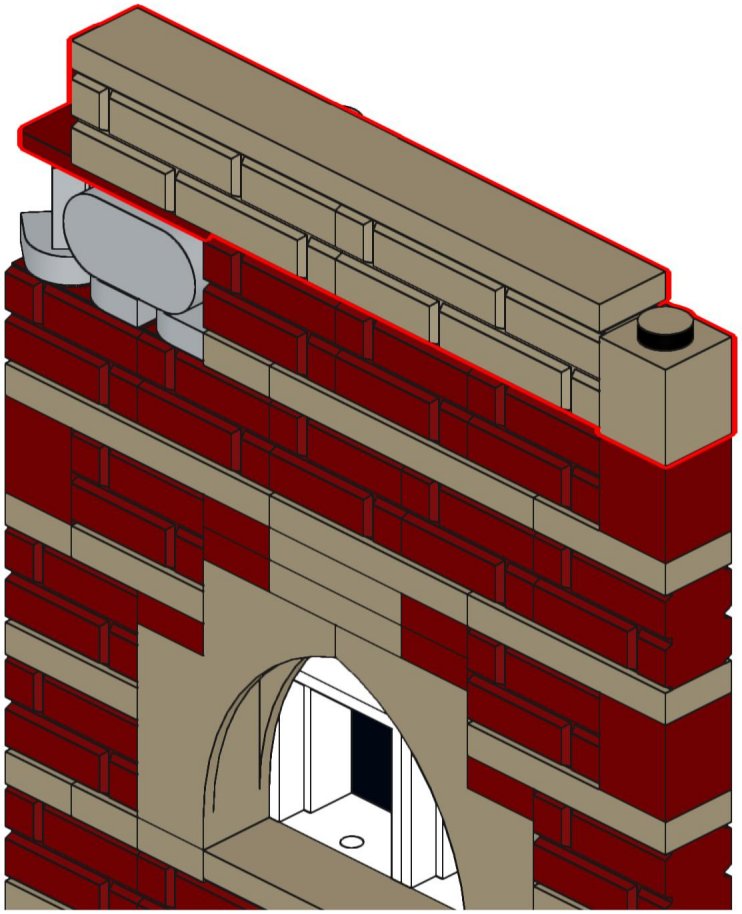

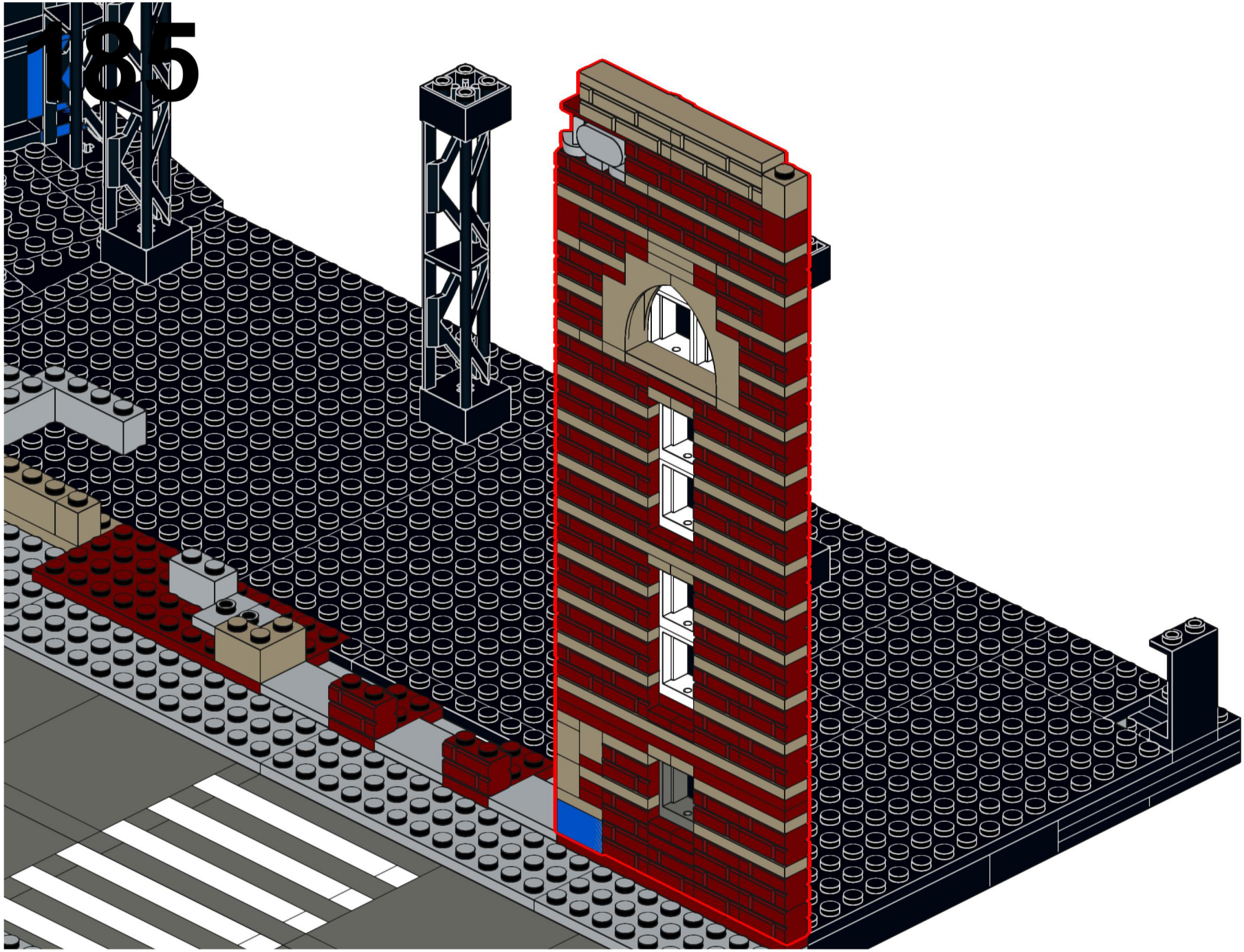
185

186

7_Schwarze Wand_b

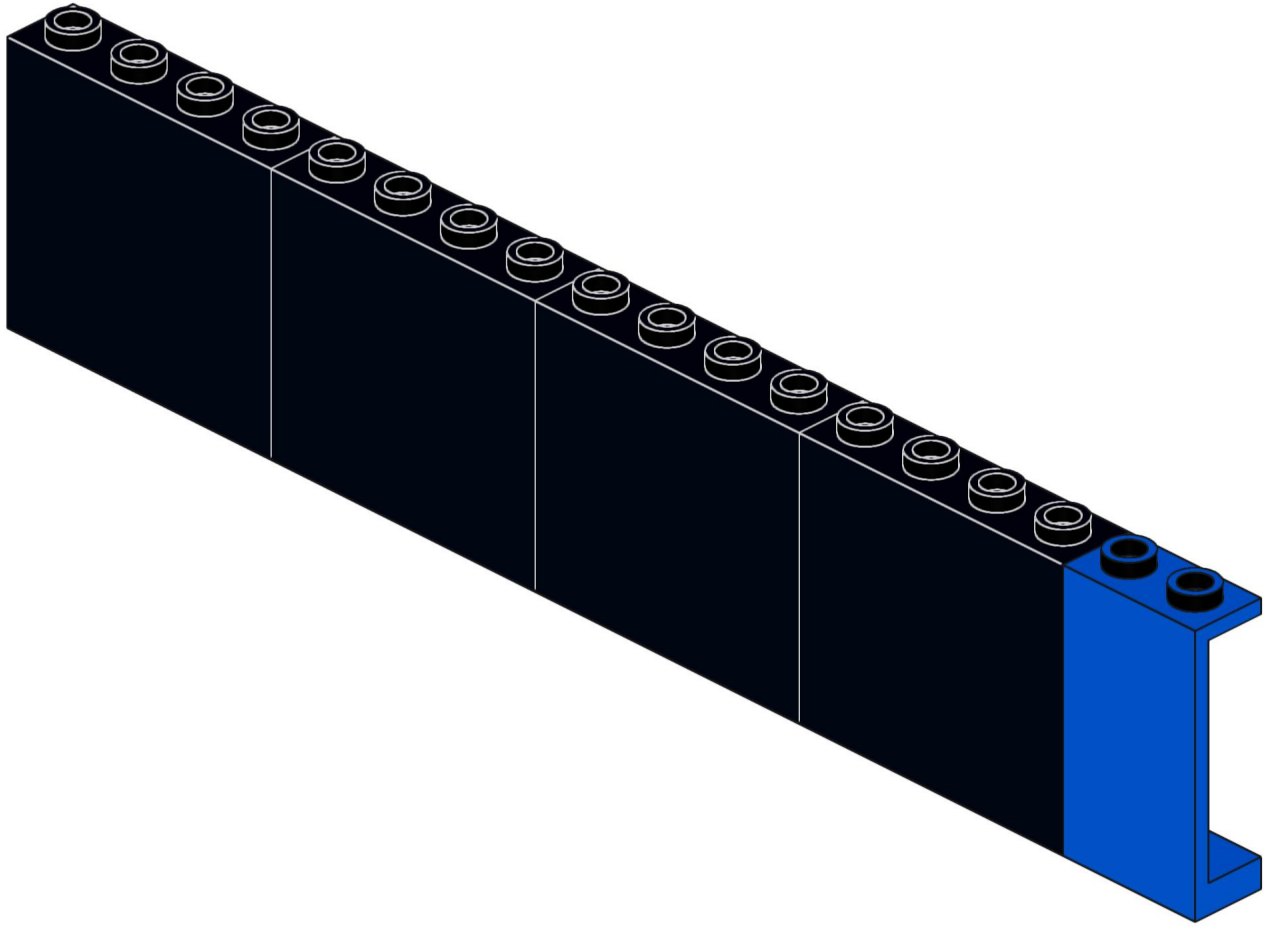

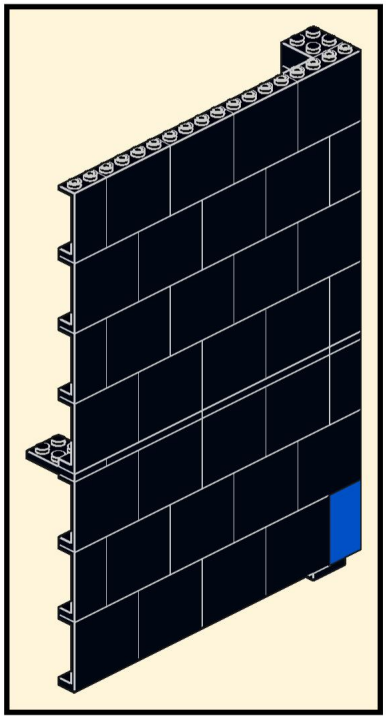

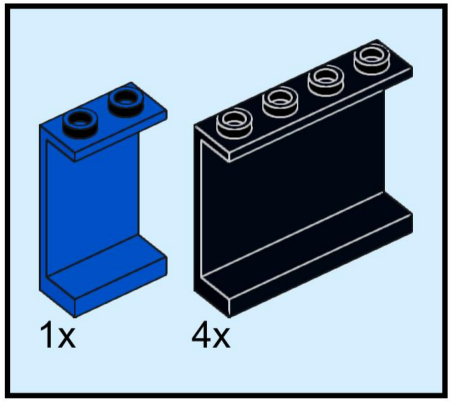

187

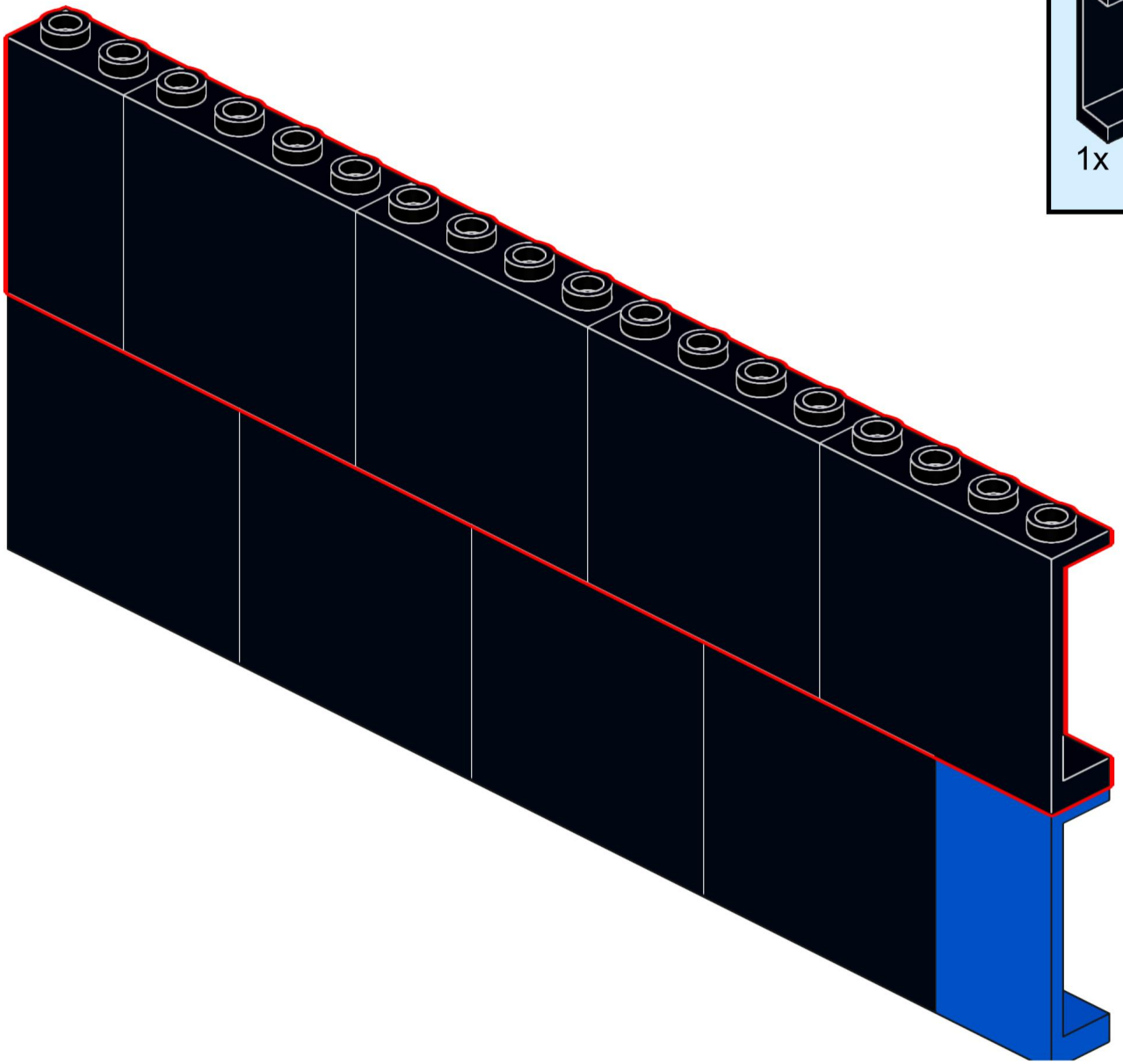

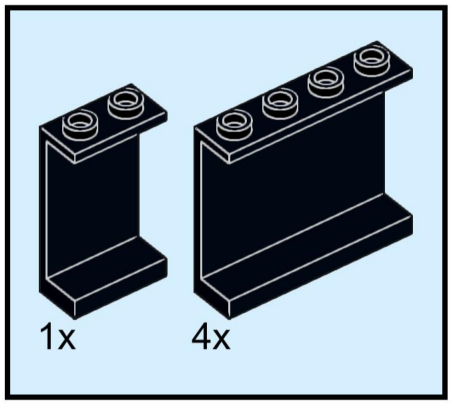

188

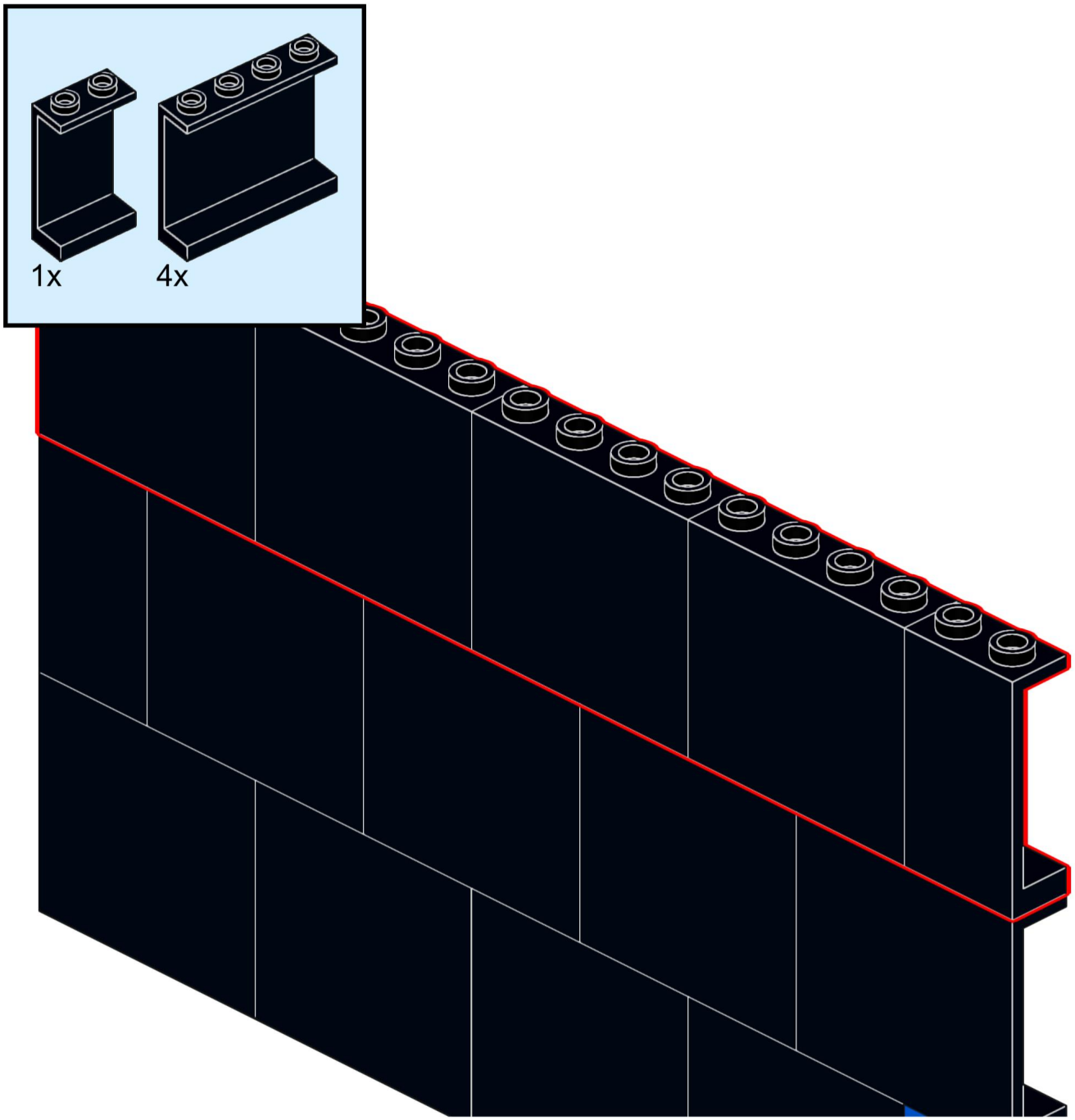

189

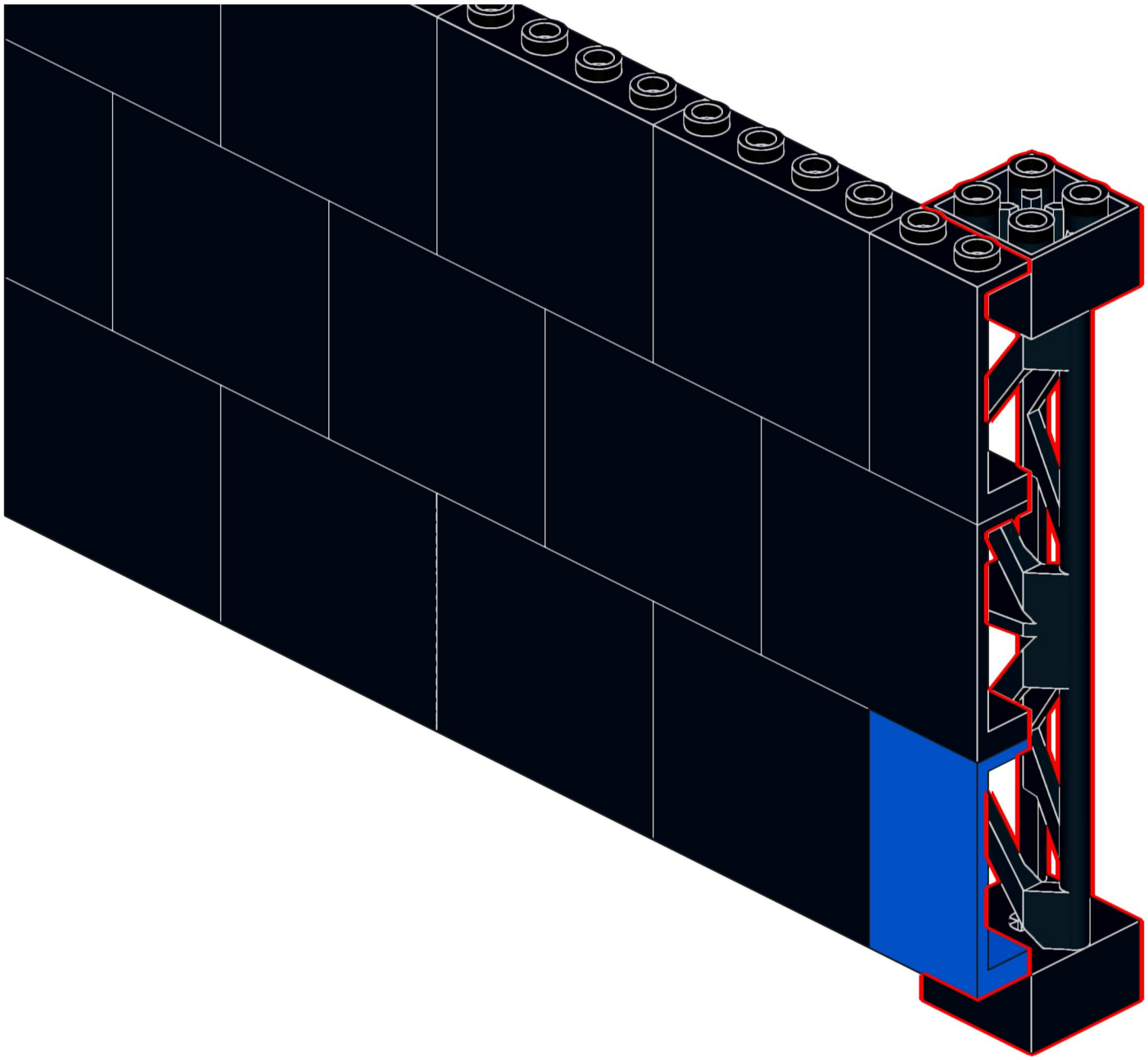

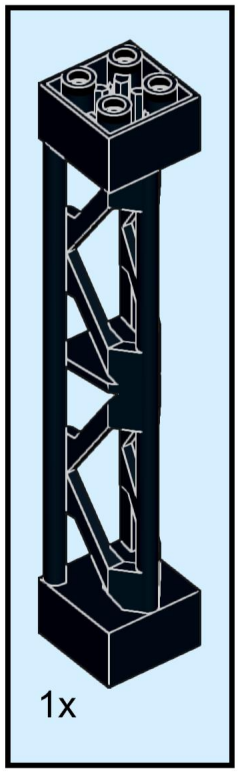

190

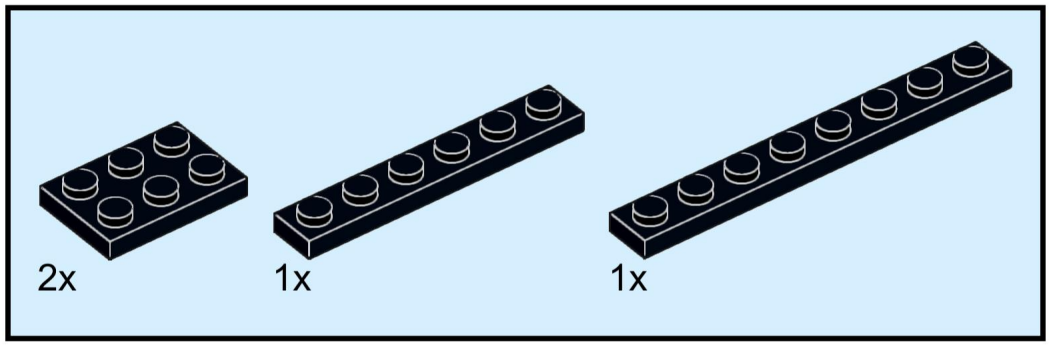

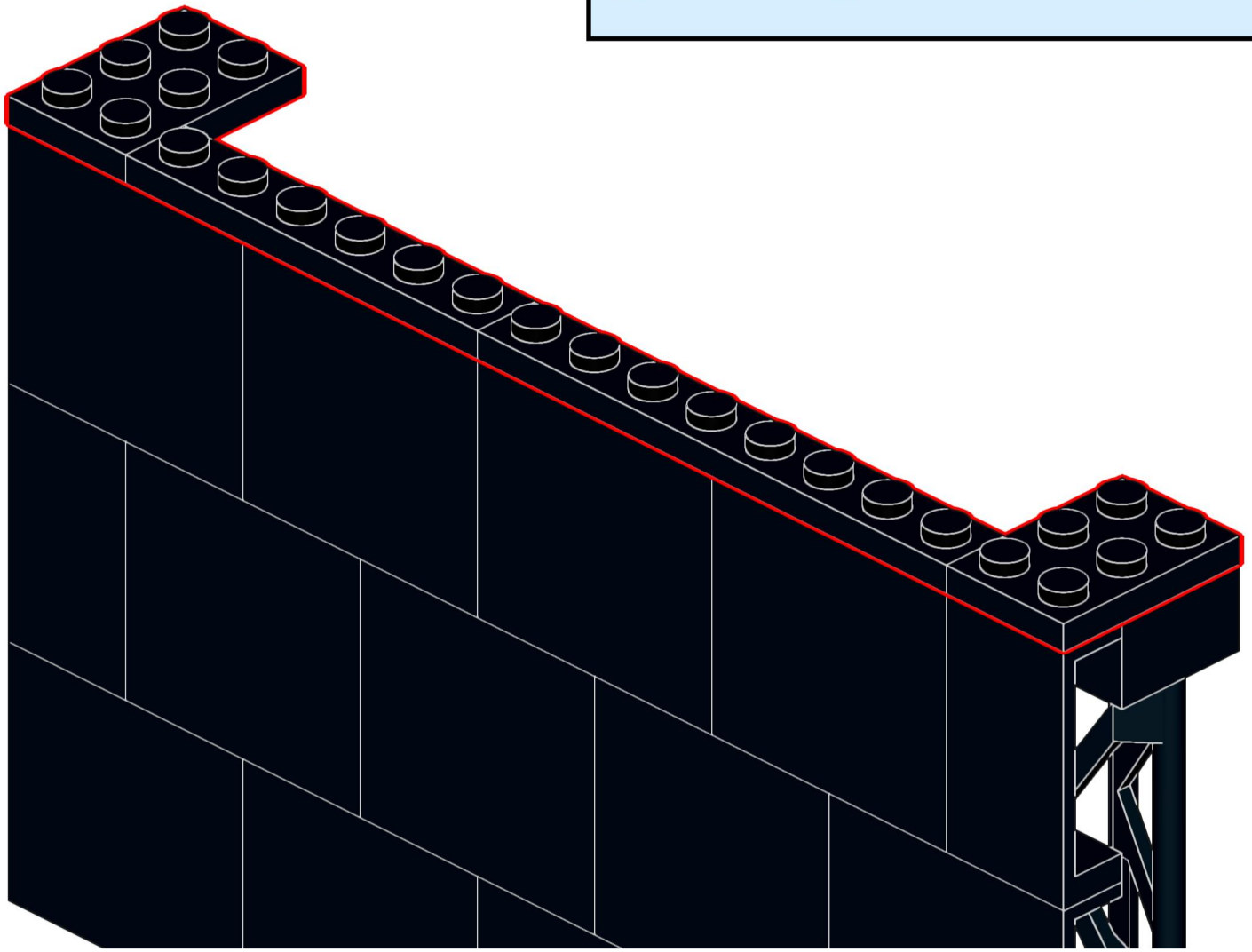

191

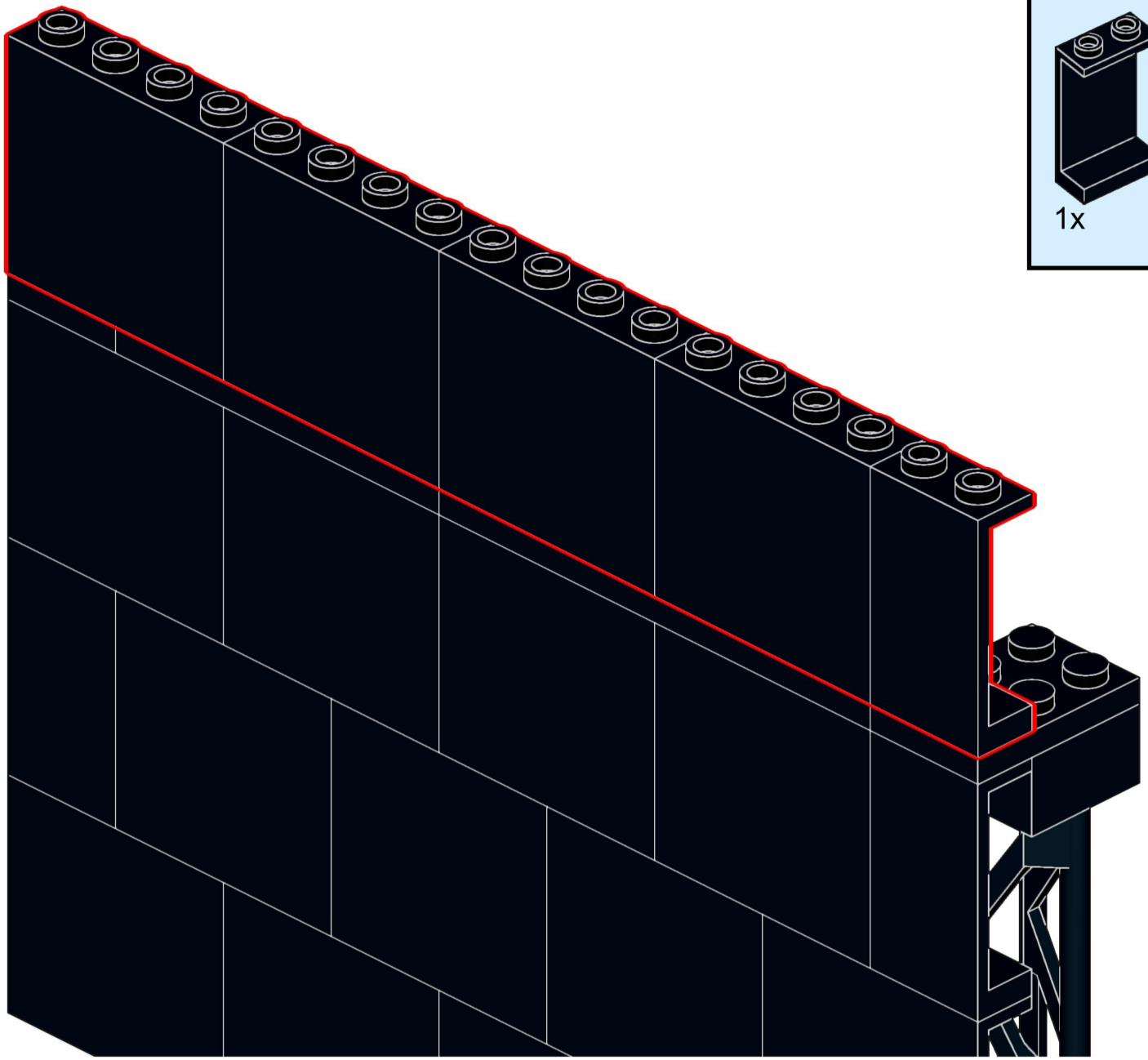

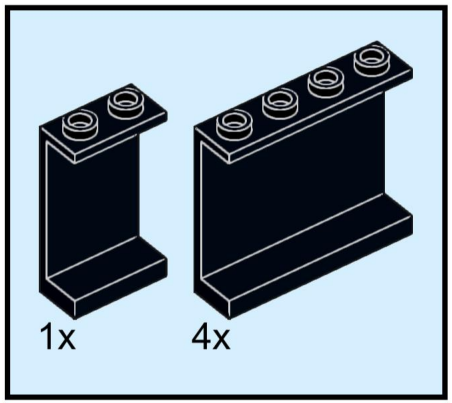

192

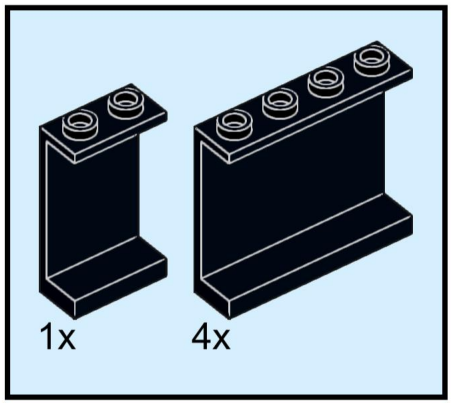

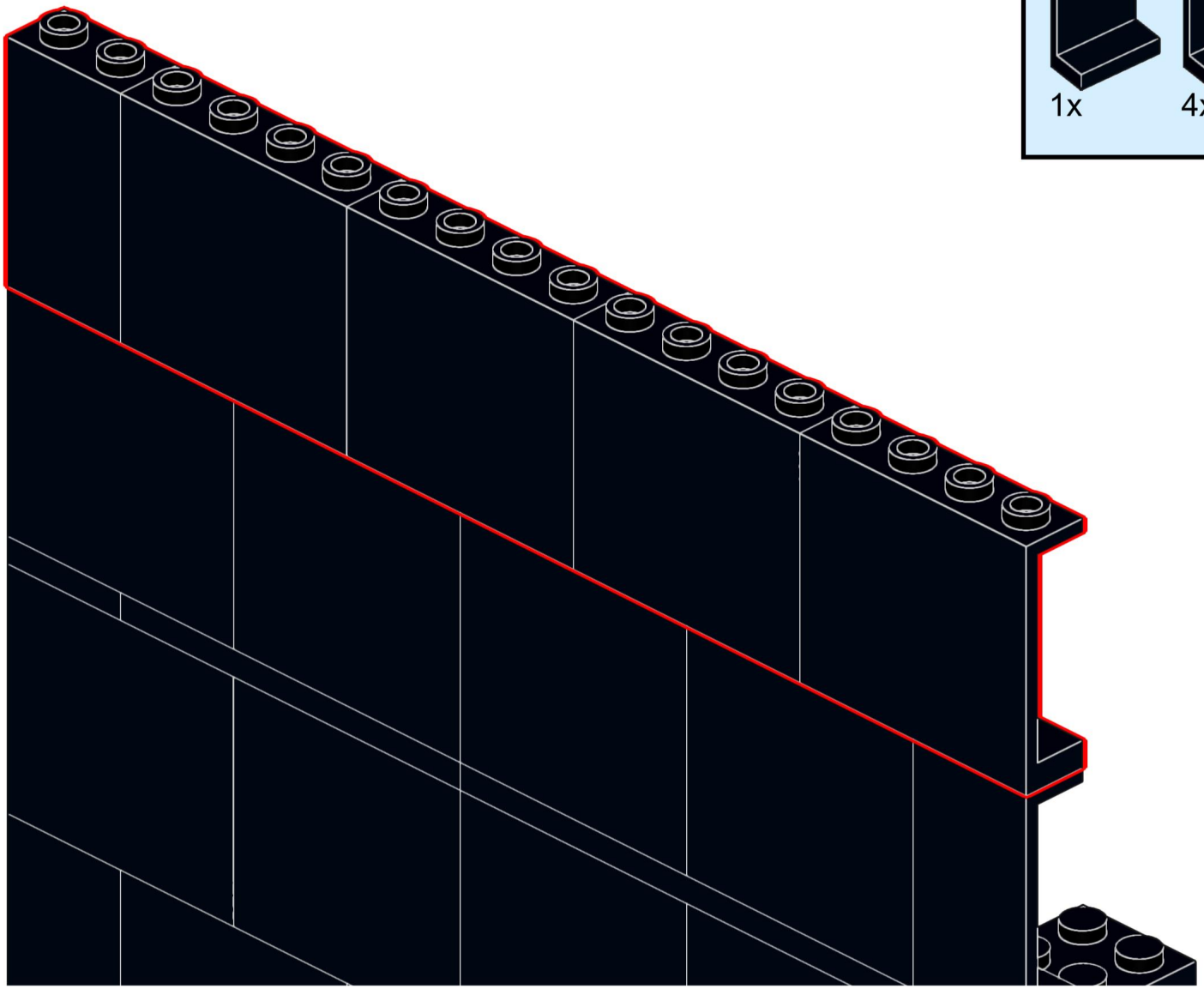

193

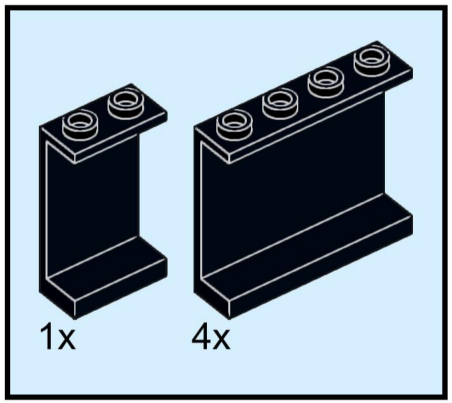

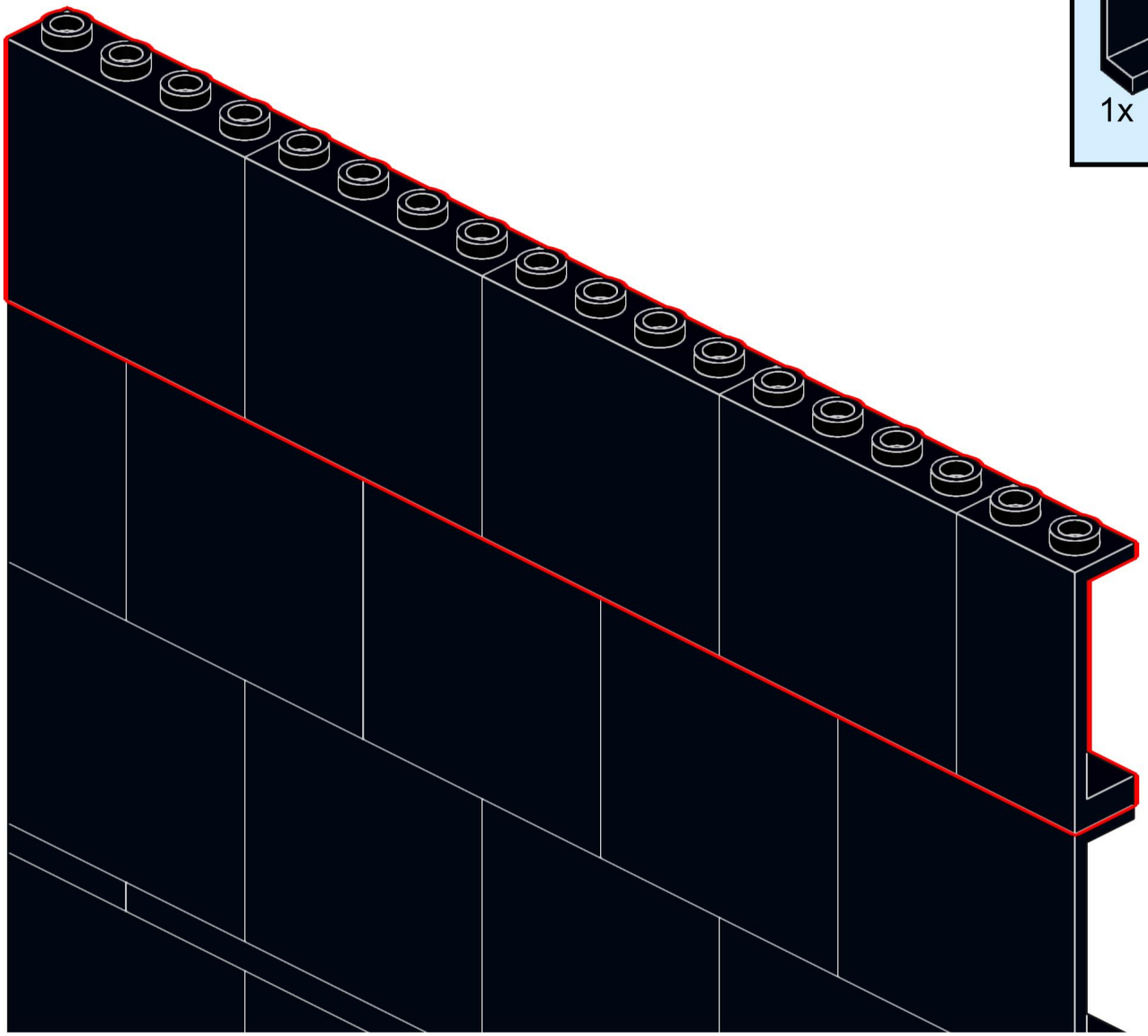

194

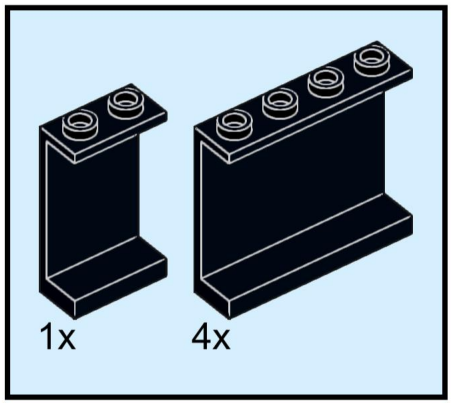

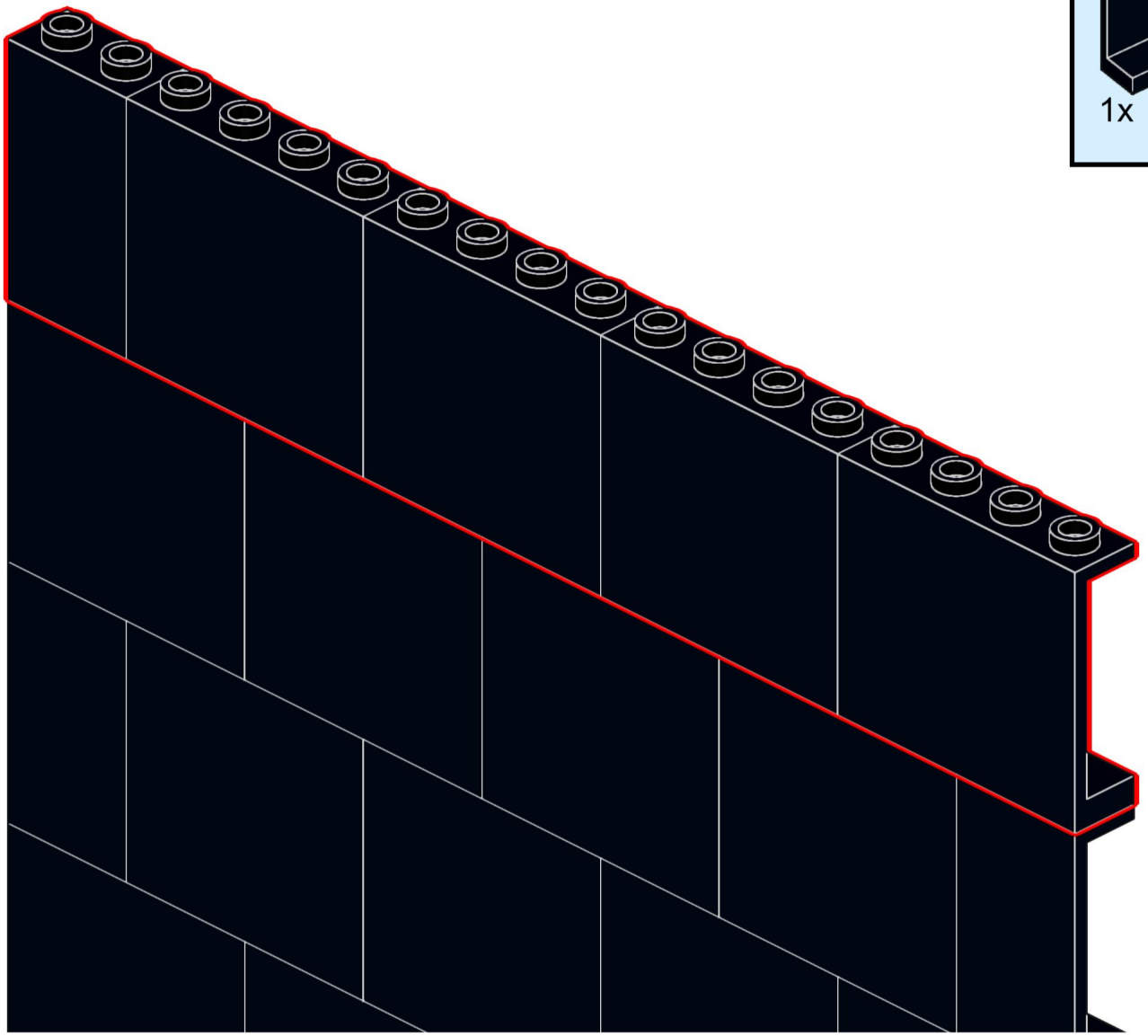

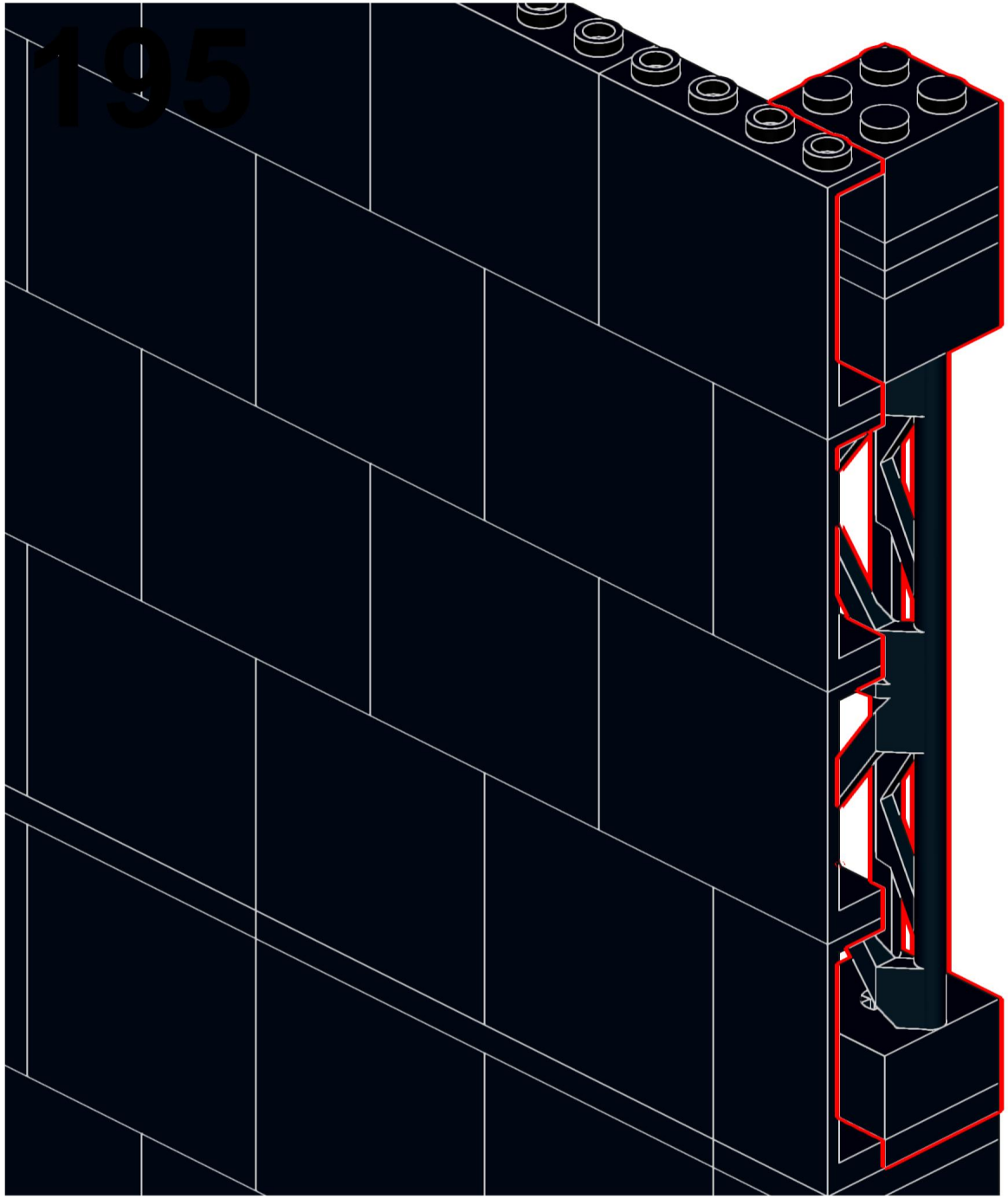

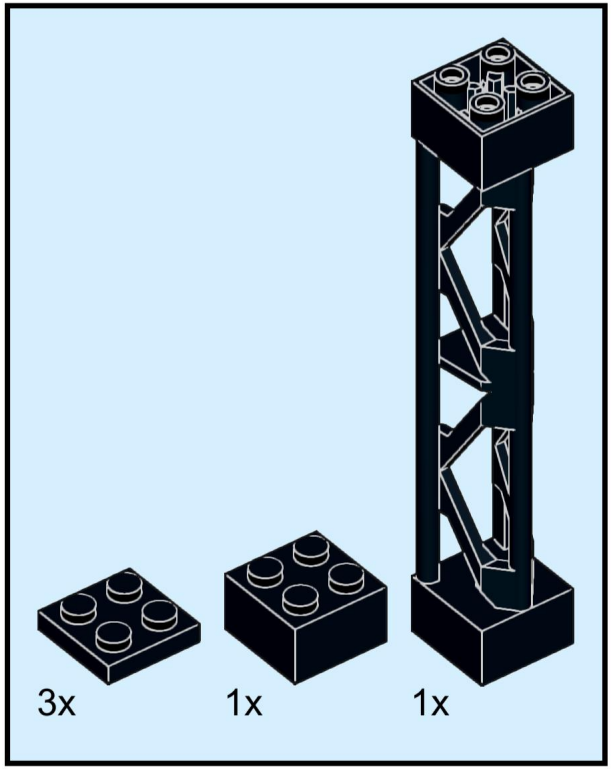
3x
1x
1x

196

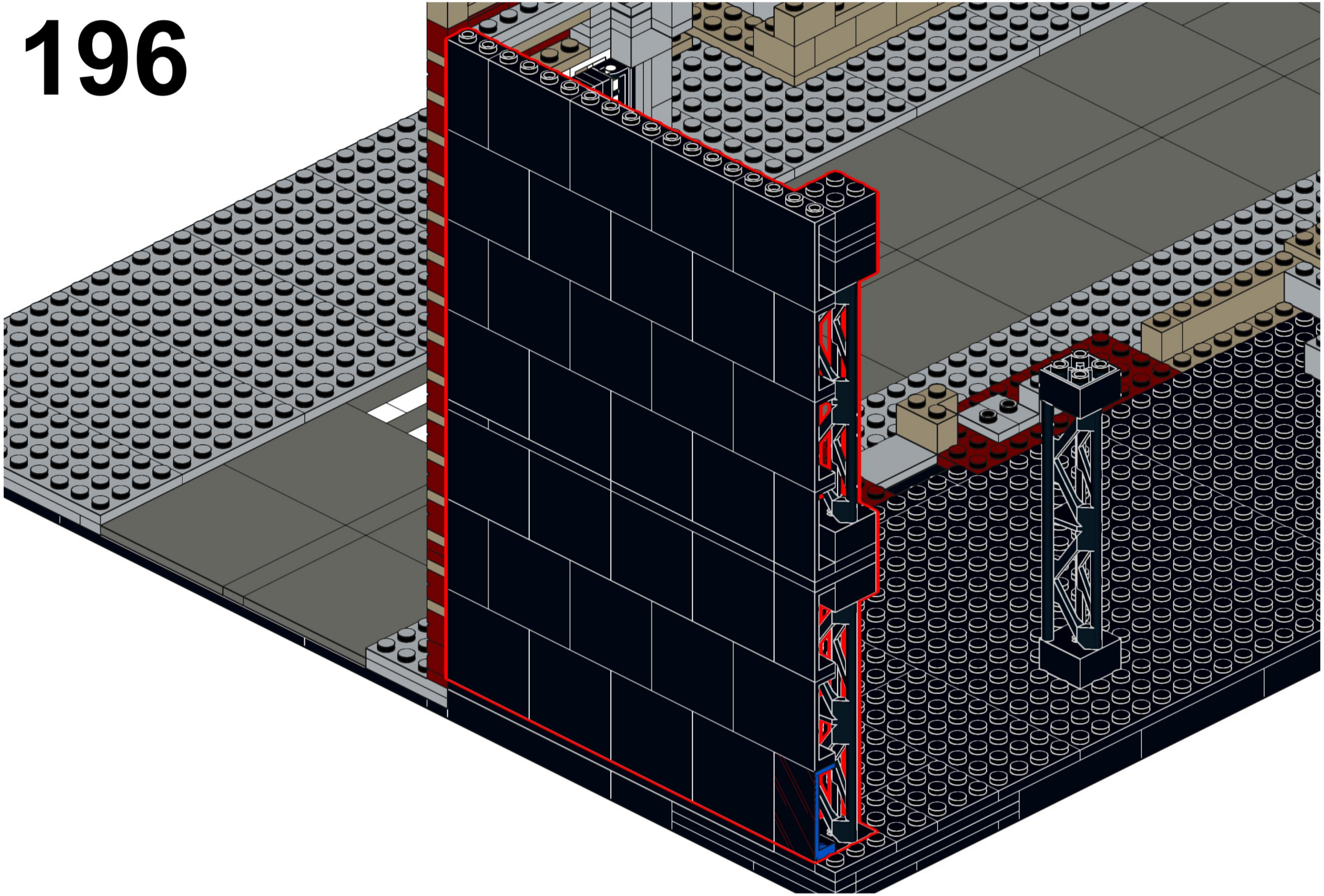

197 8_Fassade_c

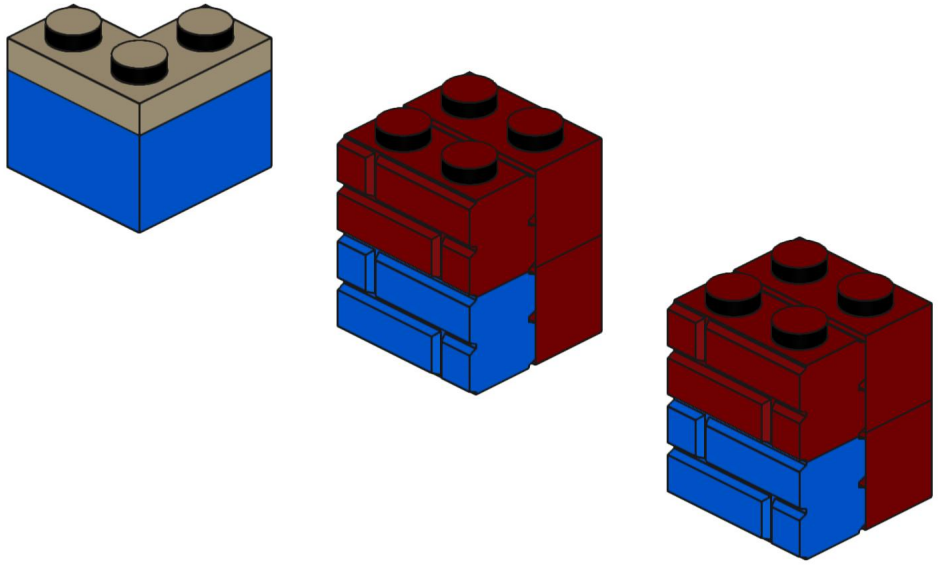

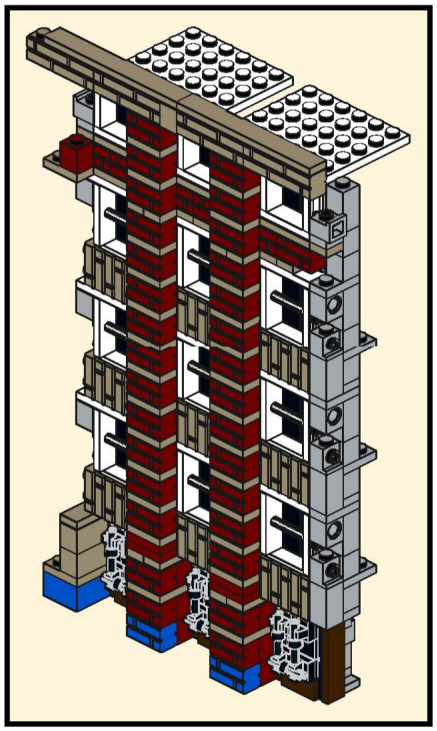

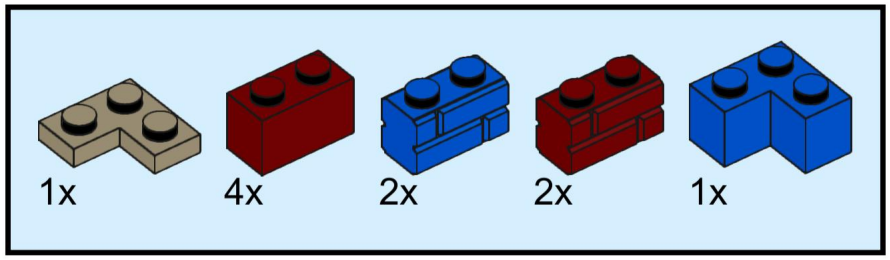

198

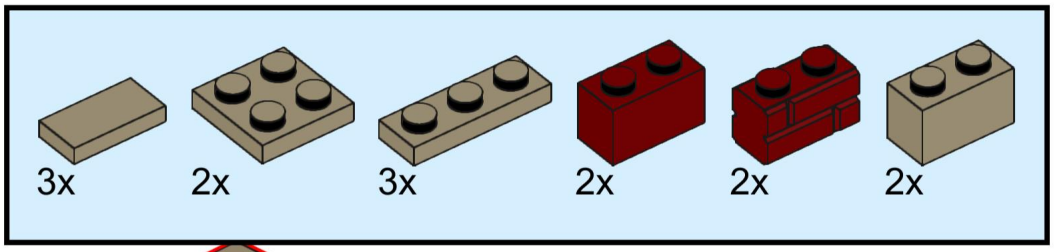

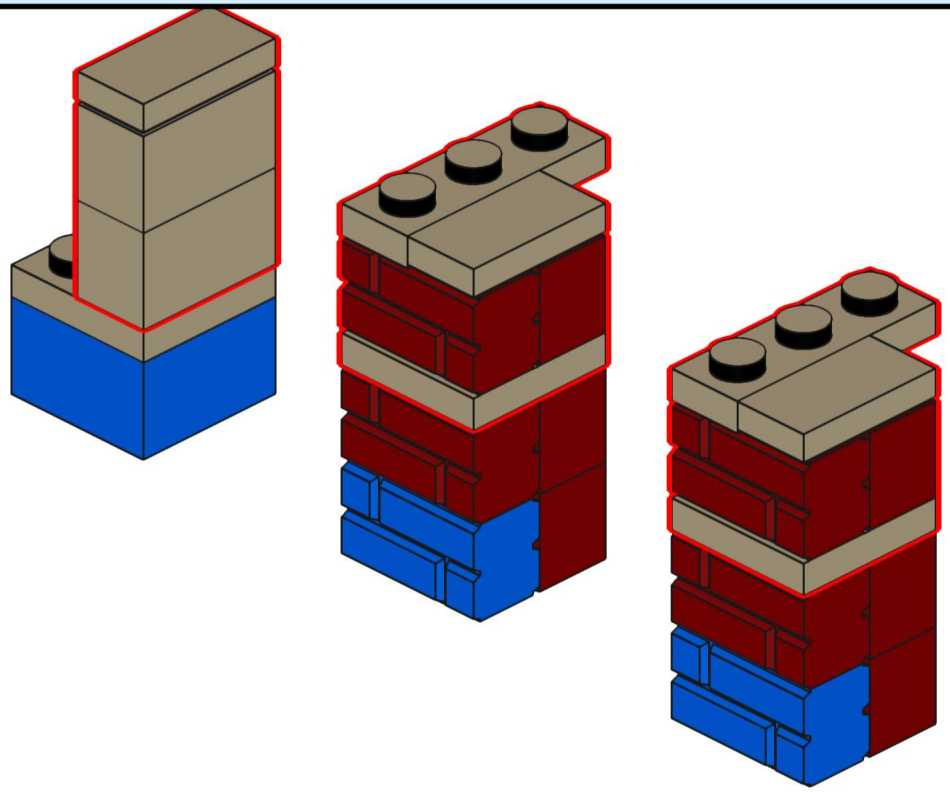

199

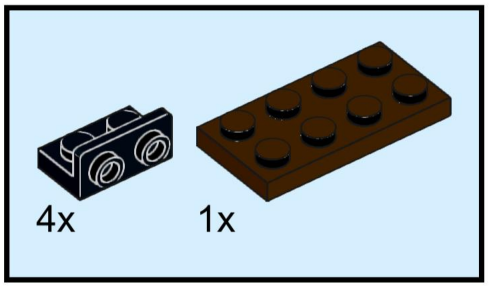

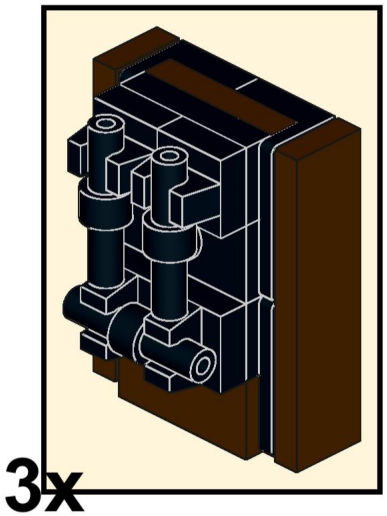

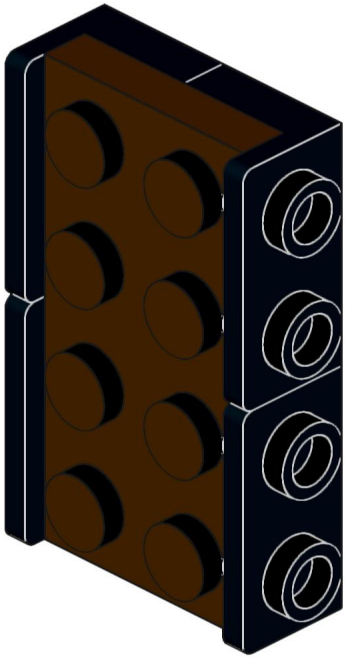

200

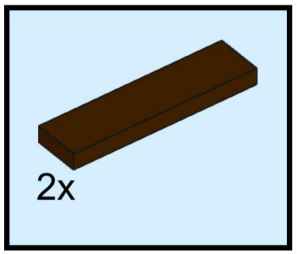

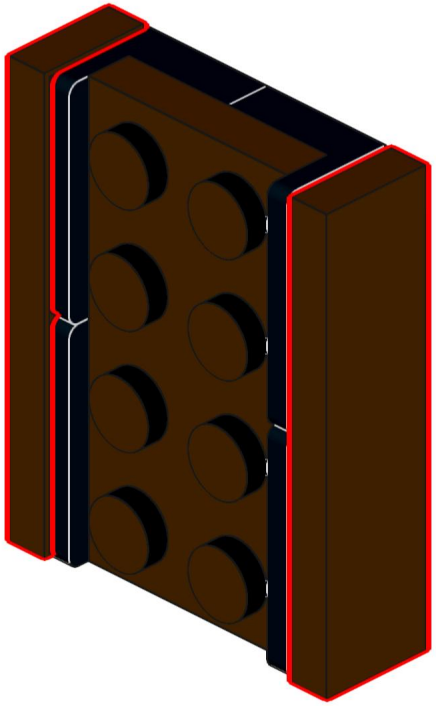

201

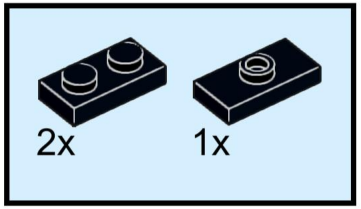

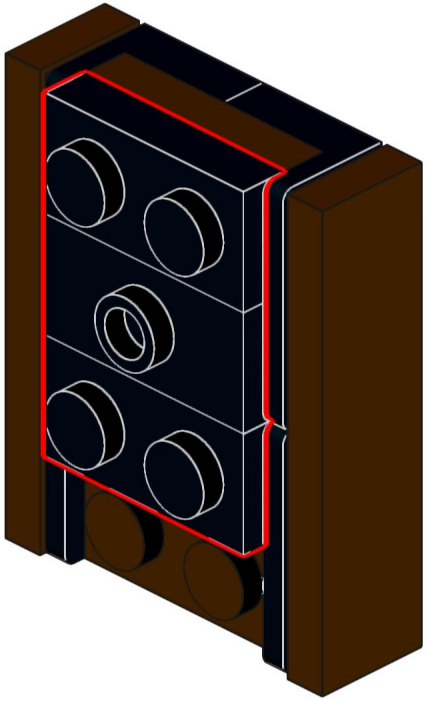

202

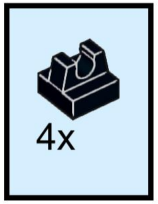

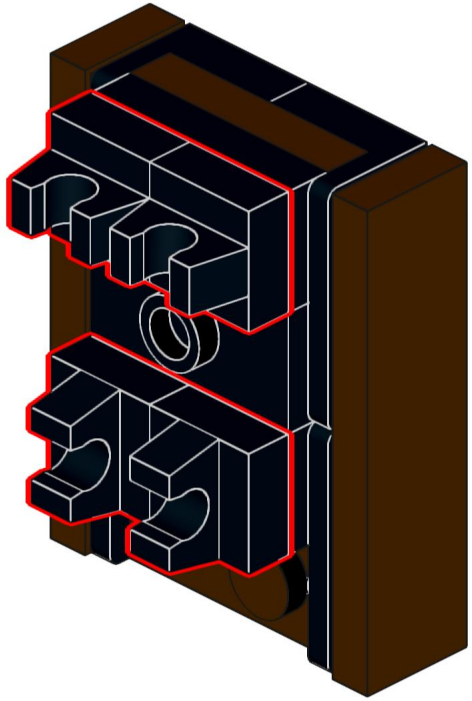

203

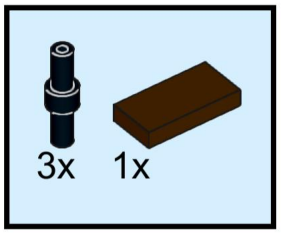

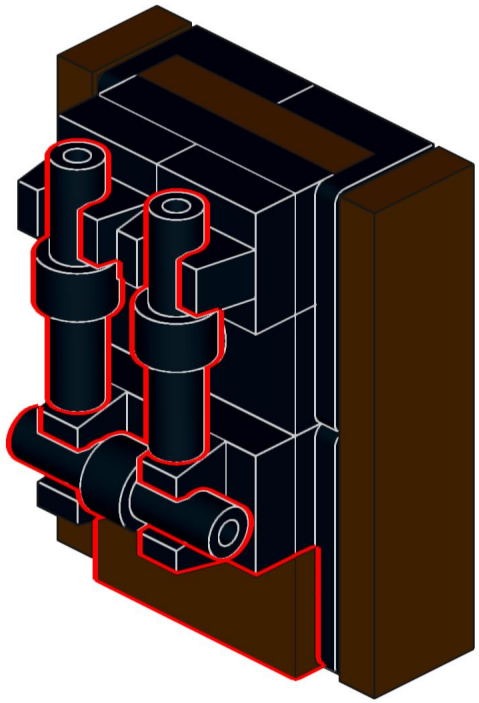

204

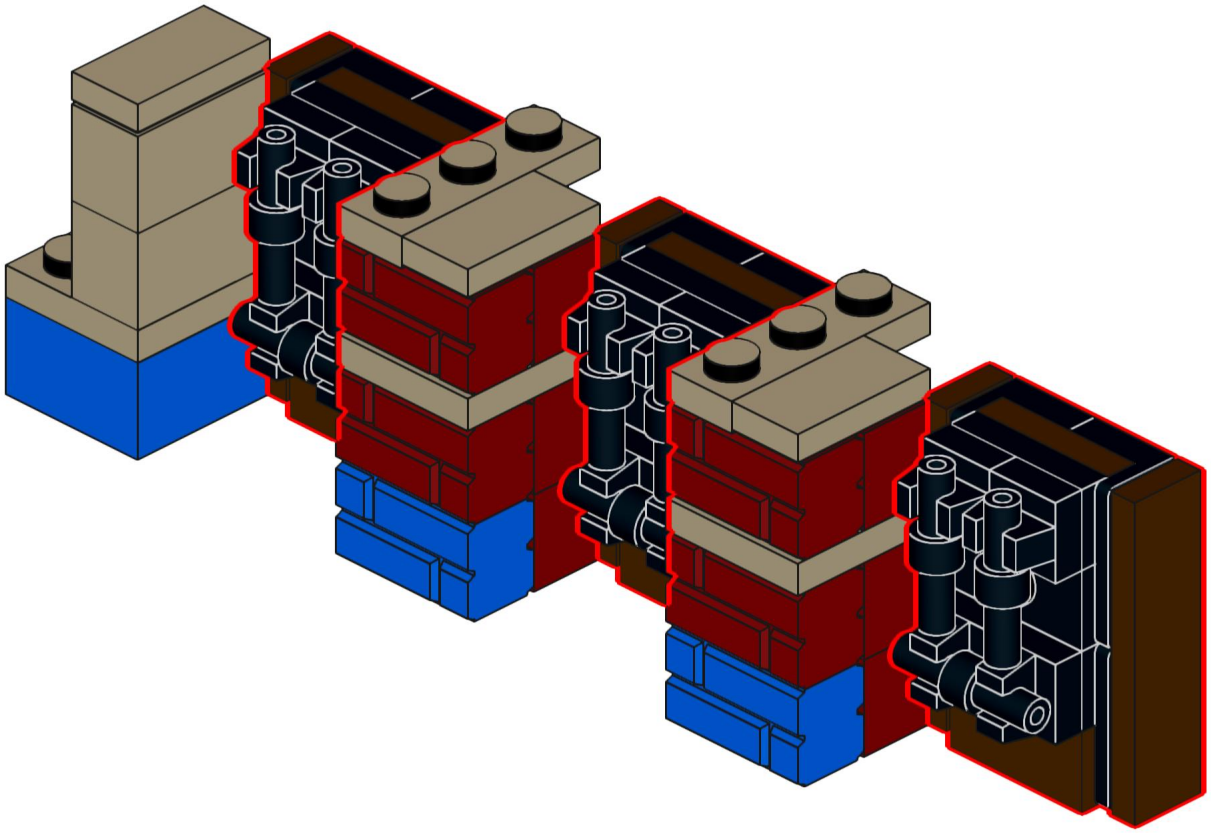

205

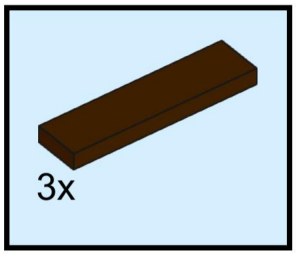

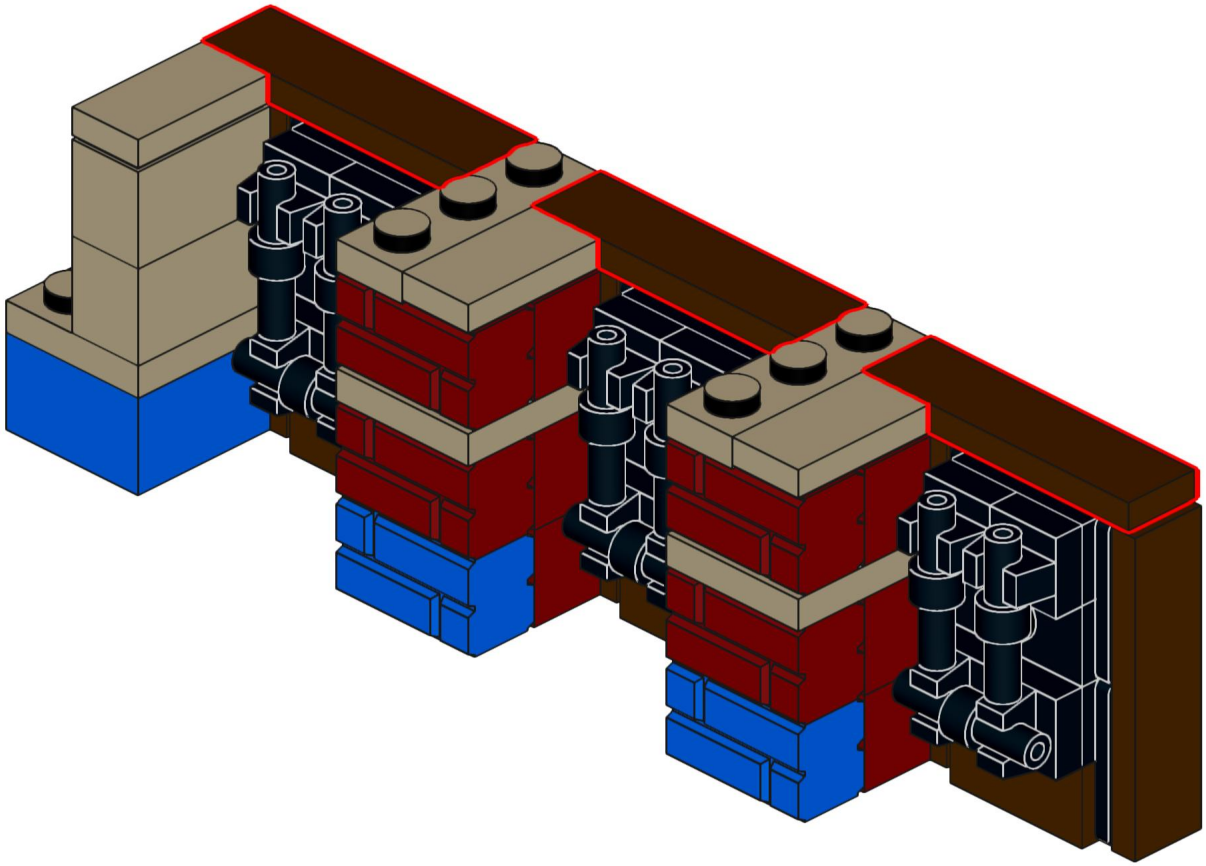

206

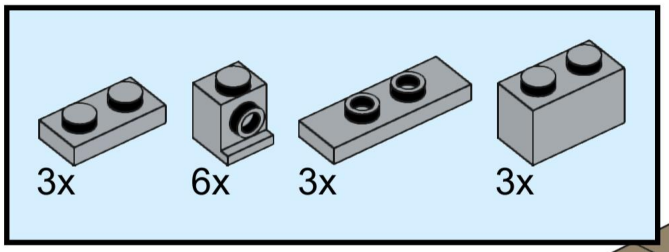

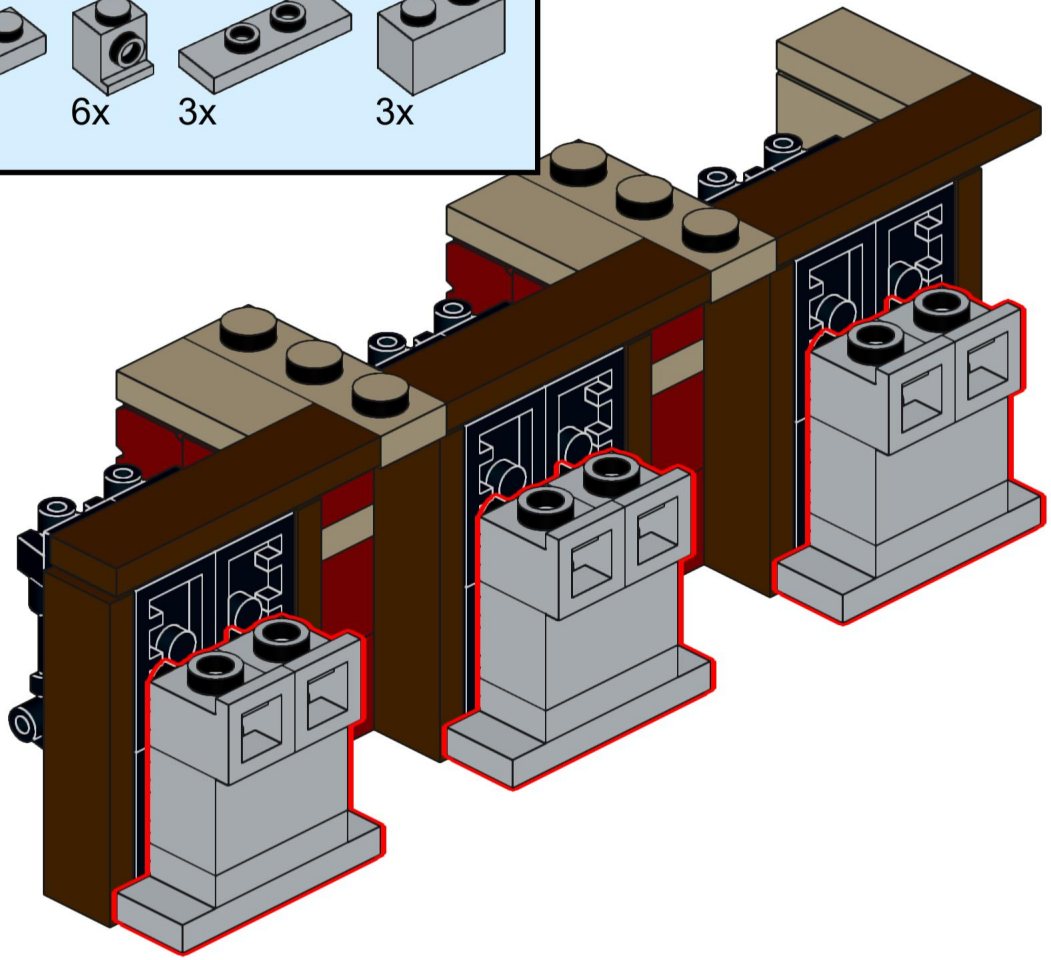

207

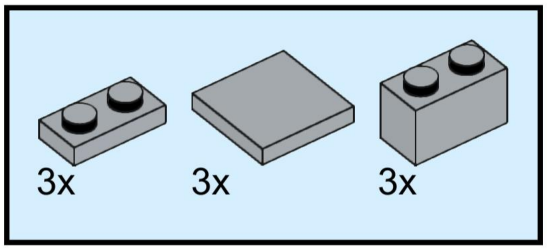

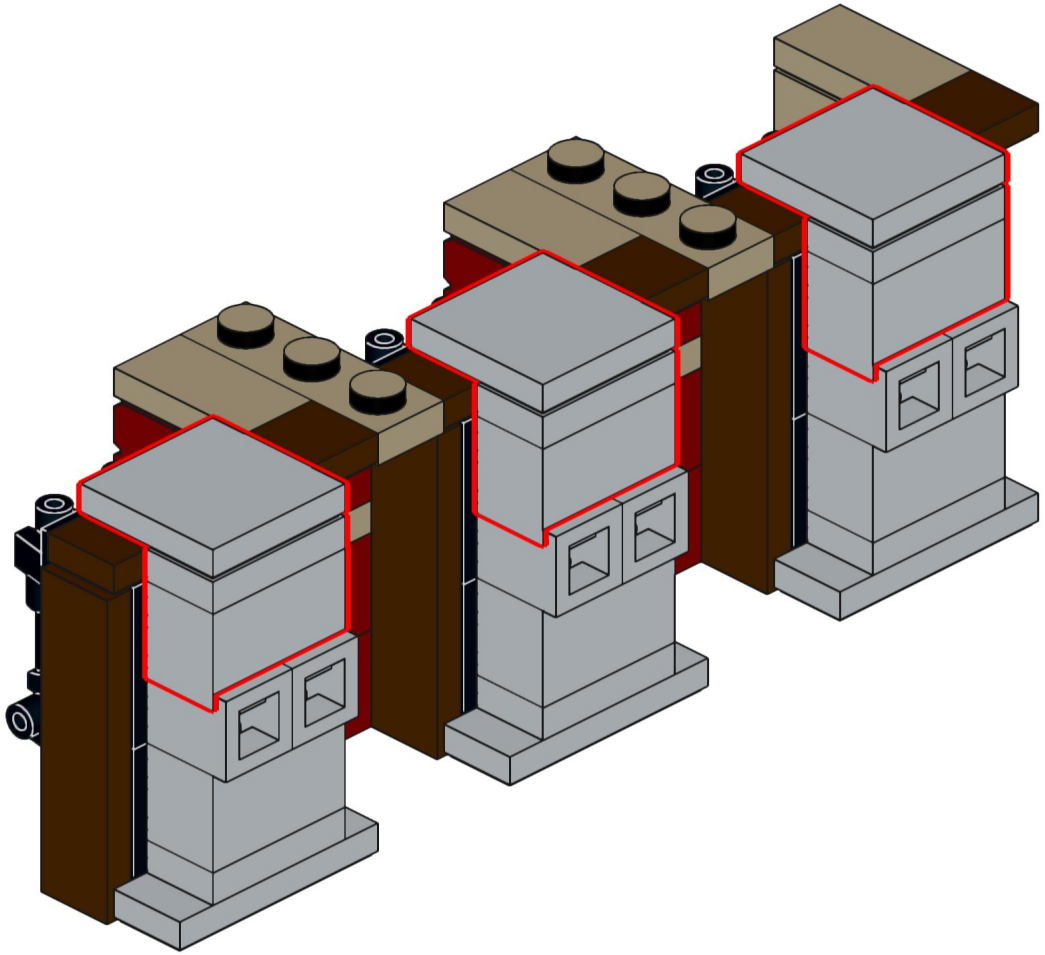

208

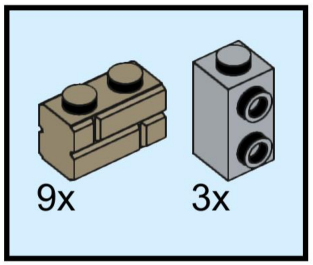

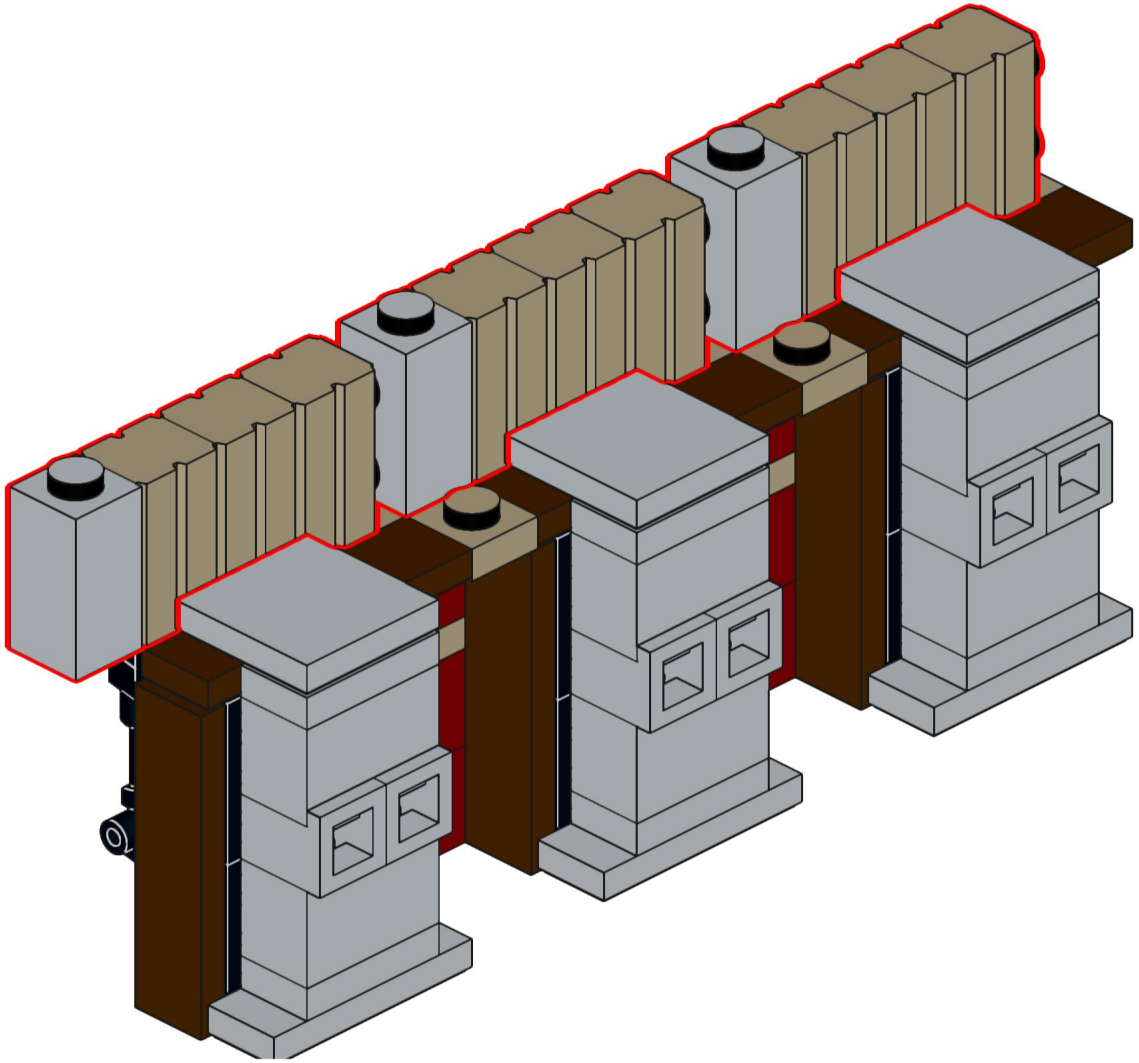

209

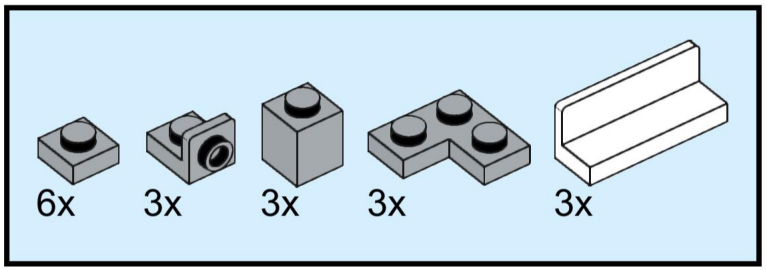

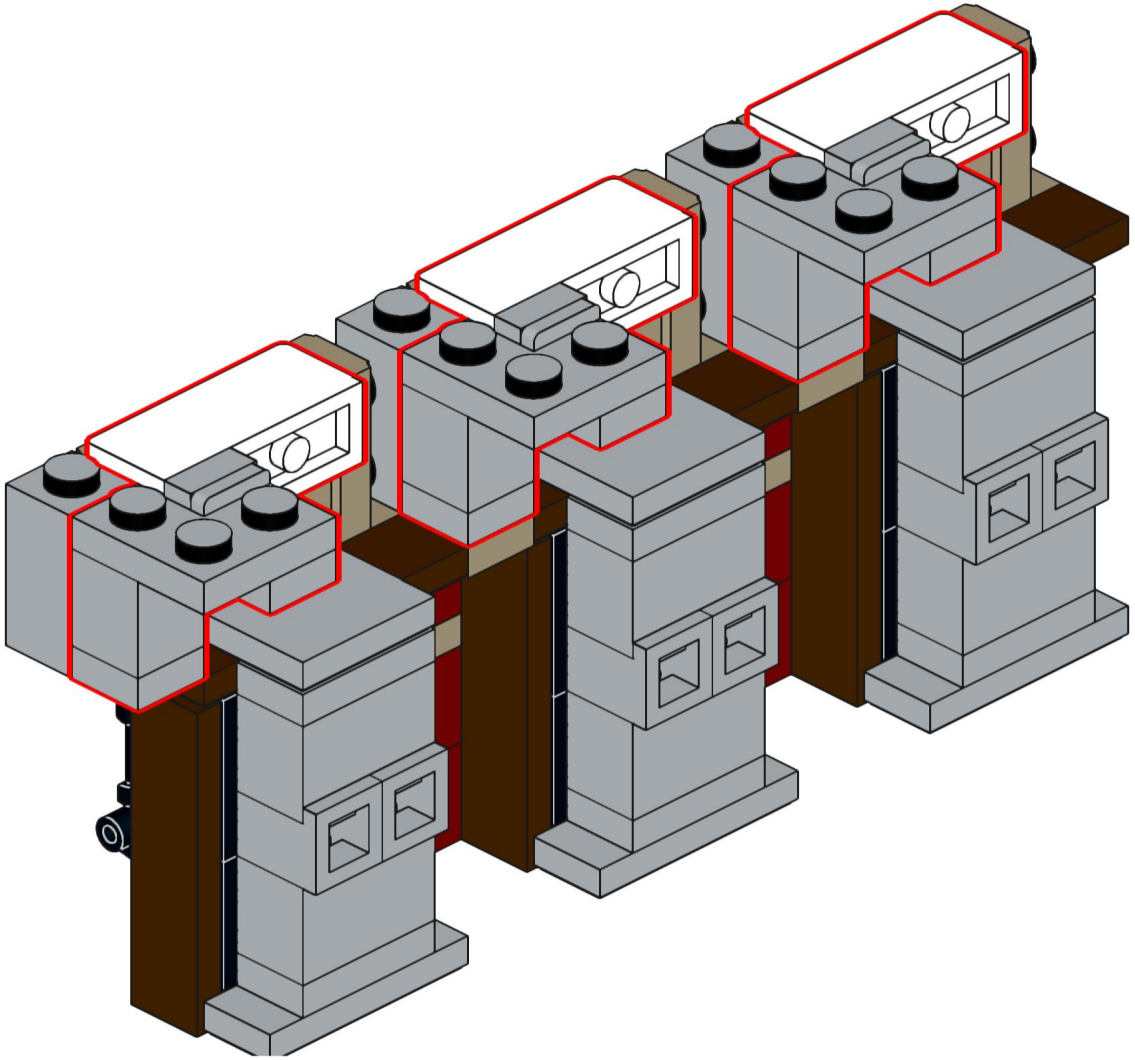

210

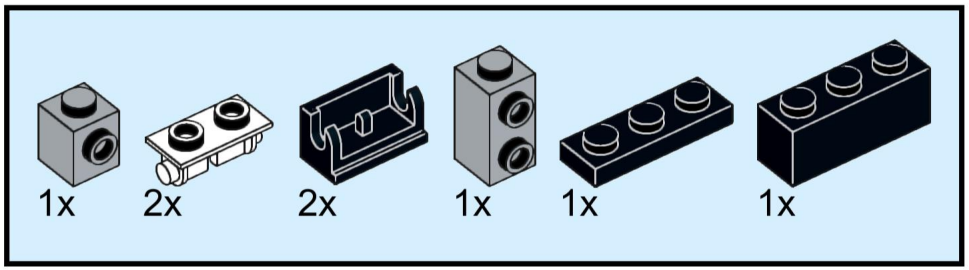

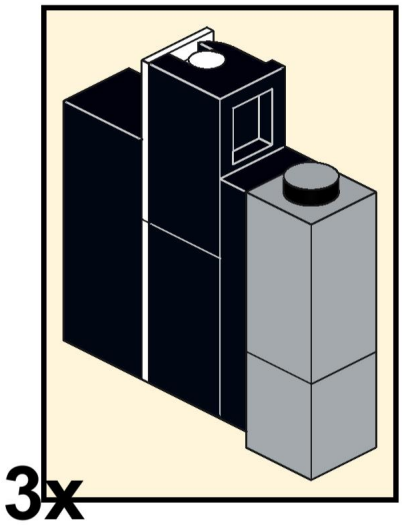

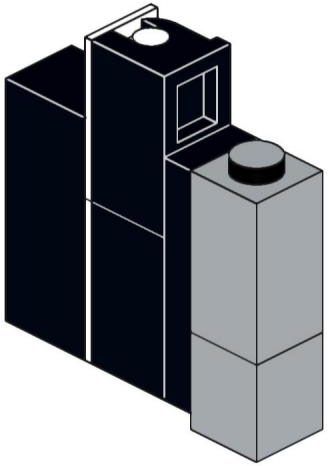

211

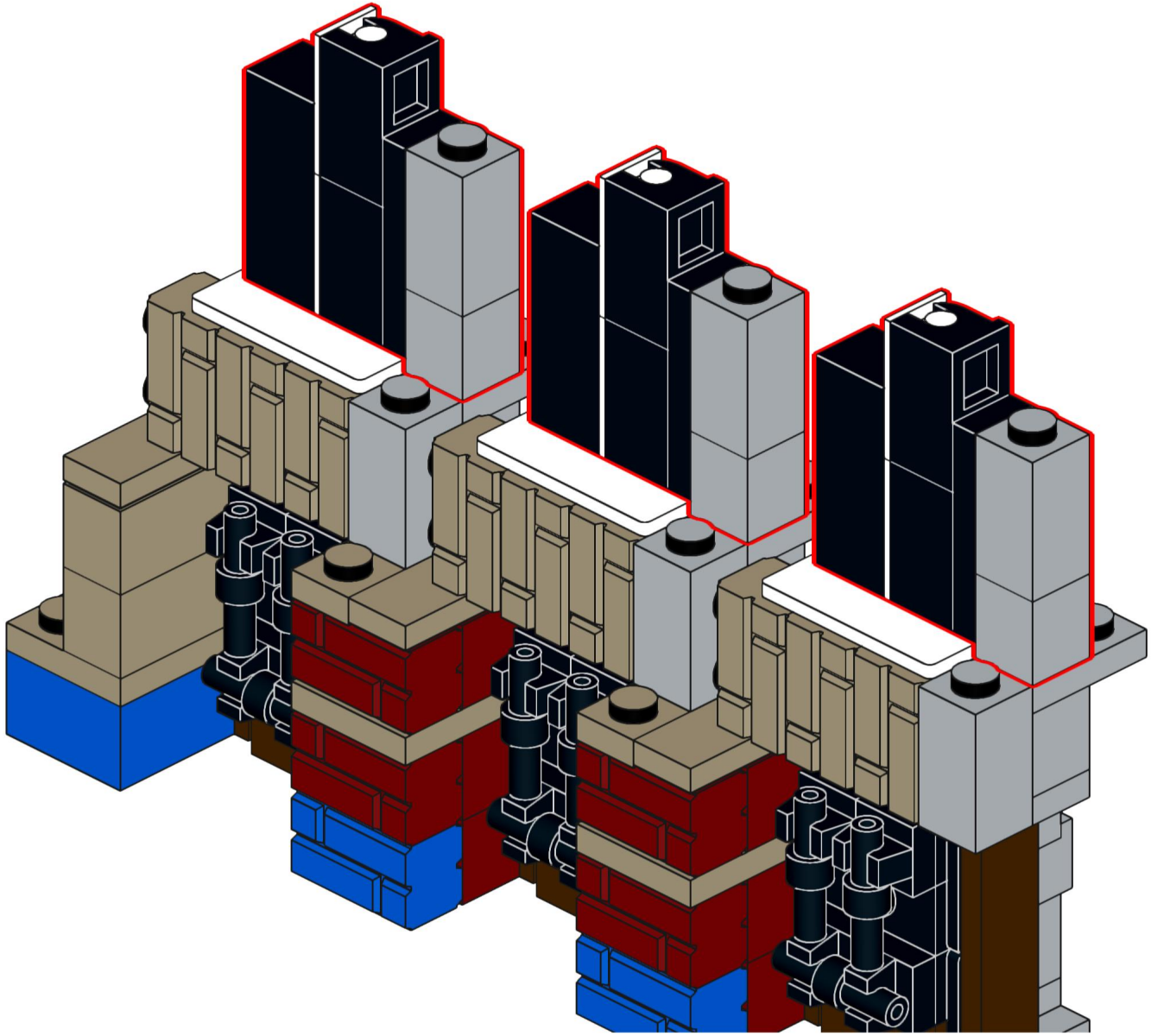

212

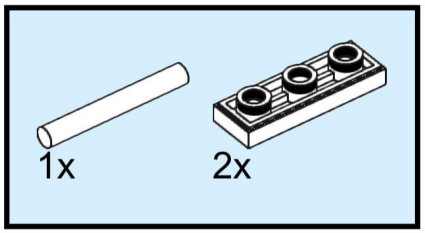

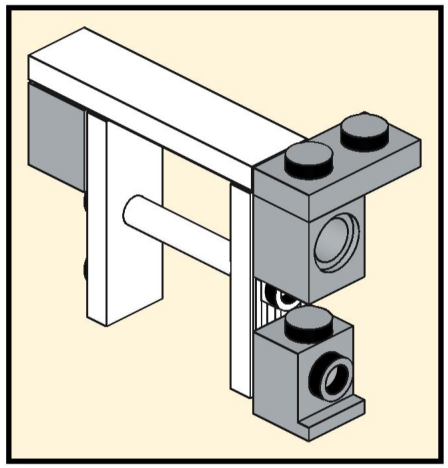

3x

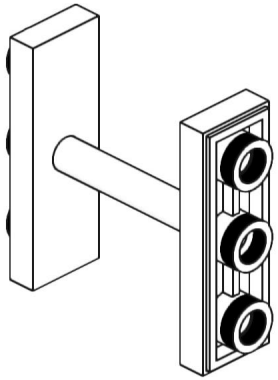

213

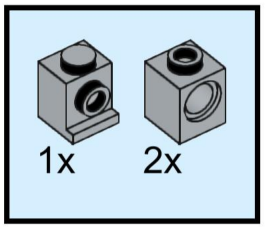

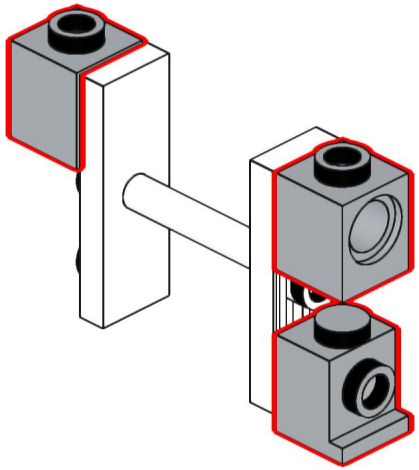

214

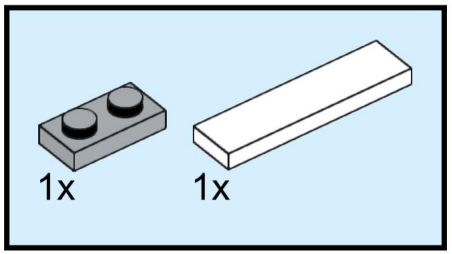

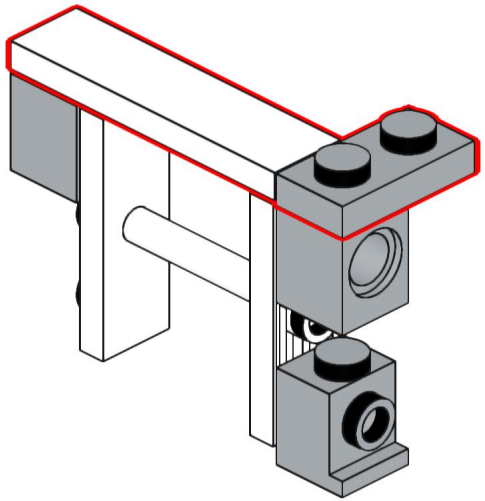

215

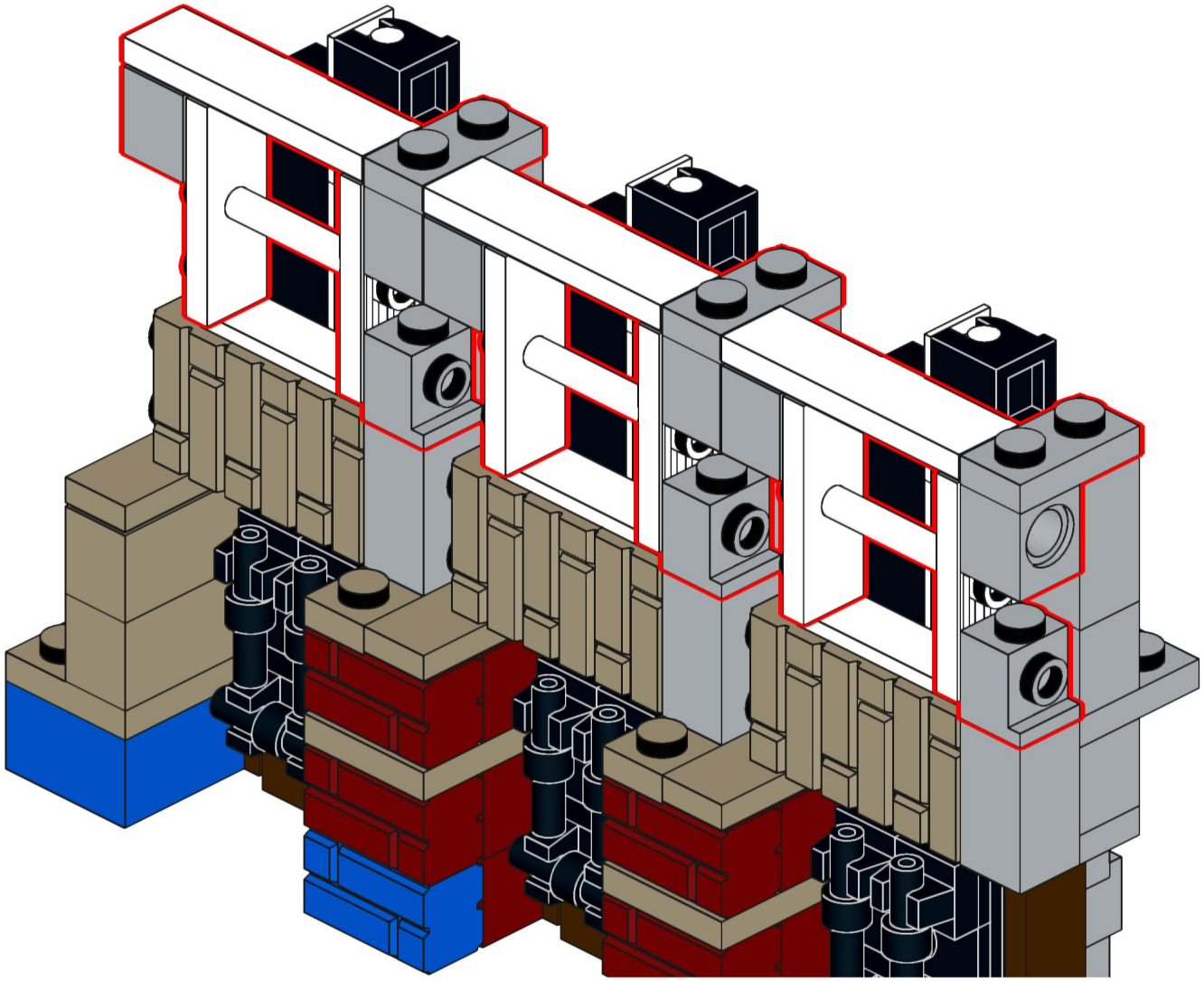

216

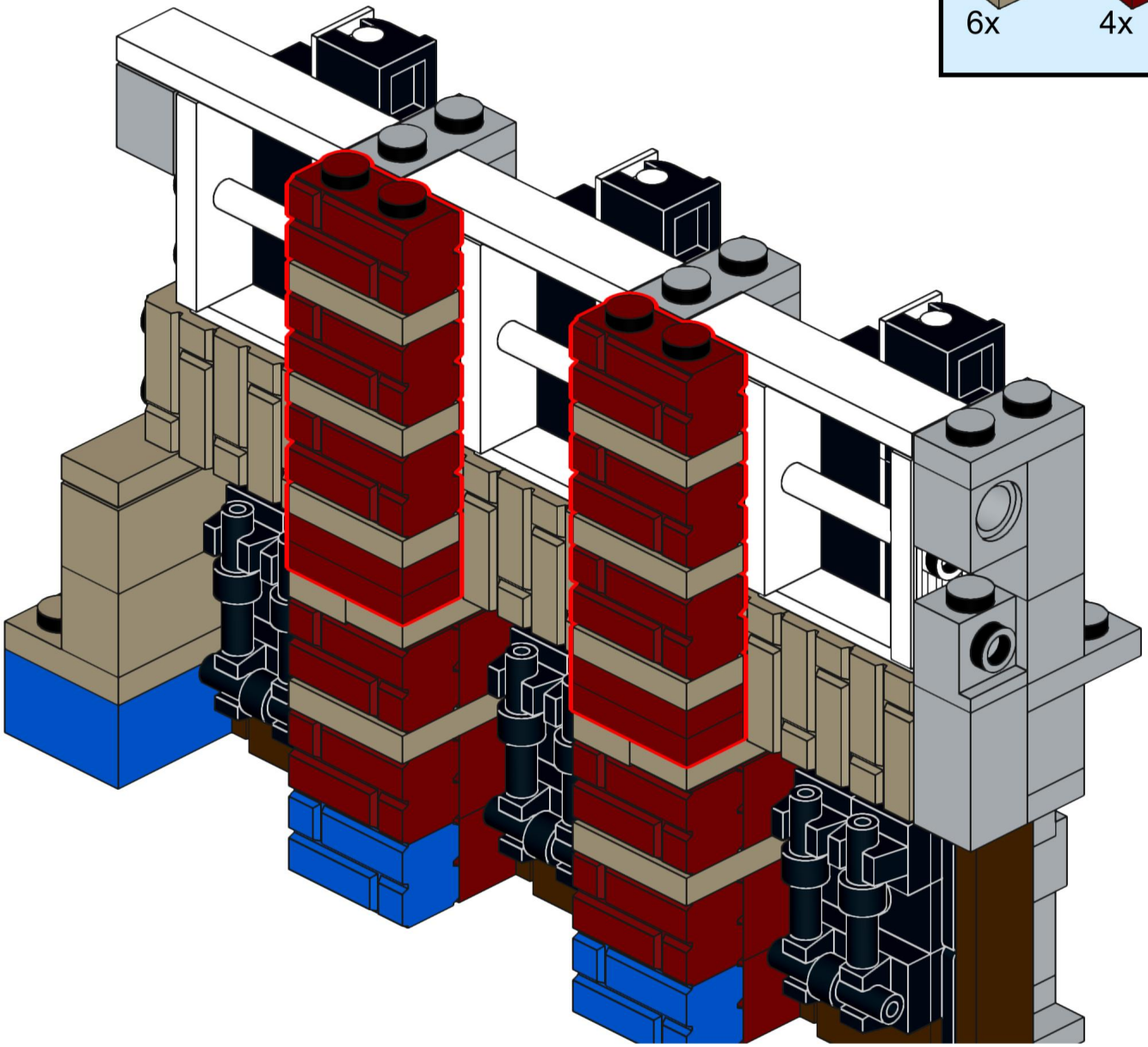

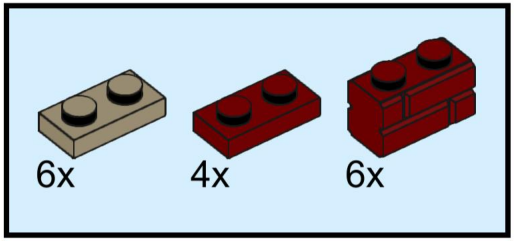

217

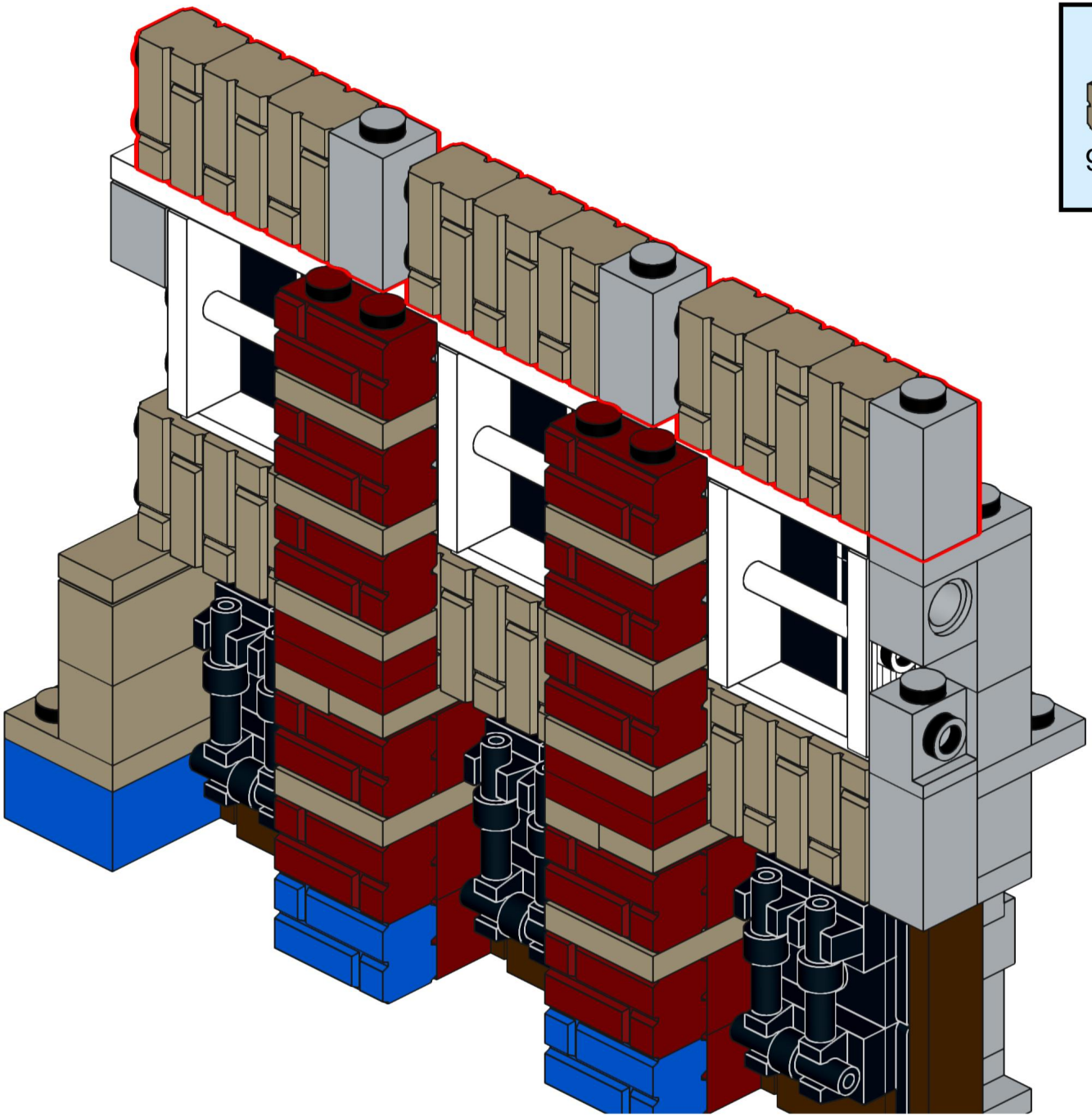

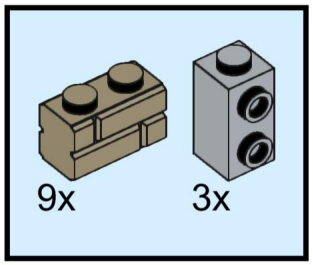

218

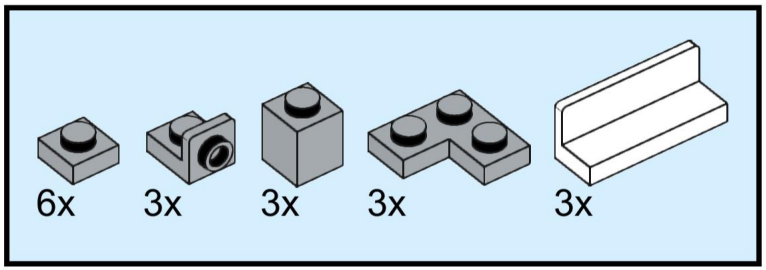

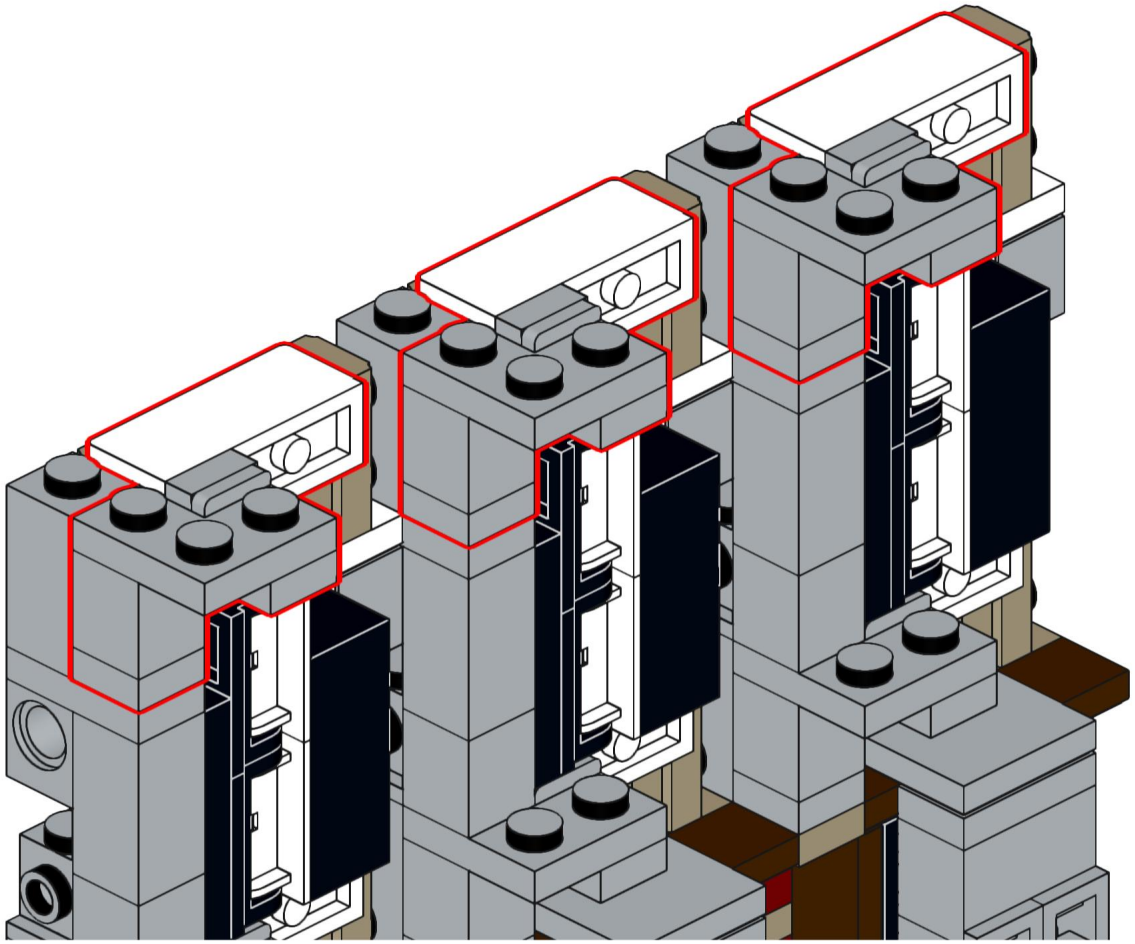

219

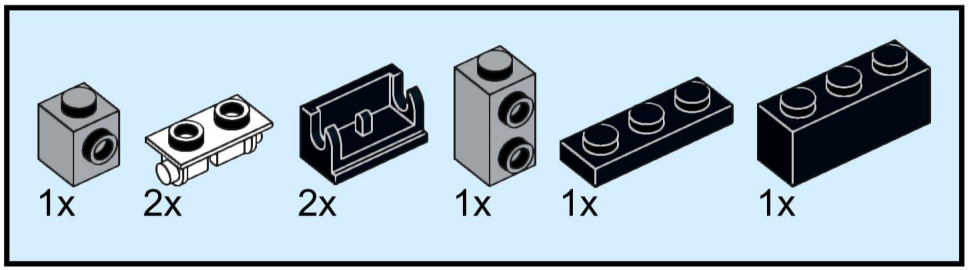

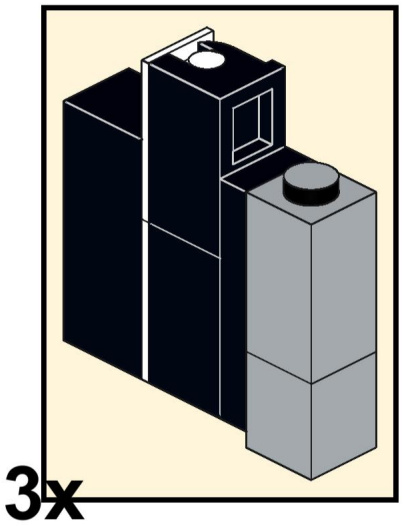

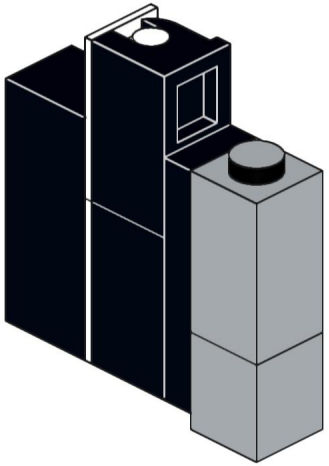

220

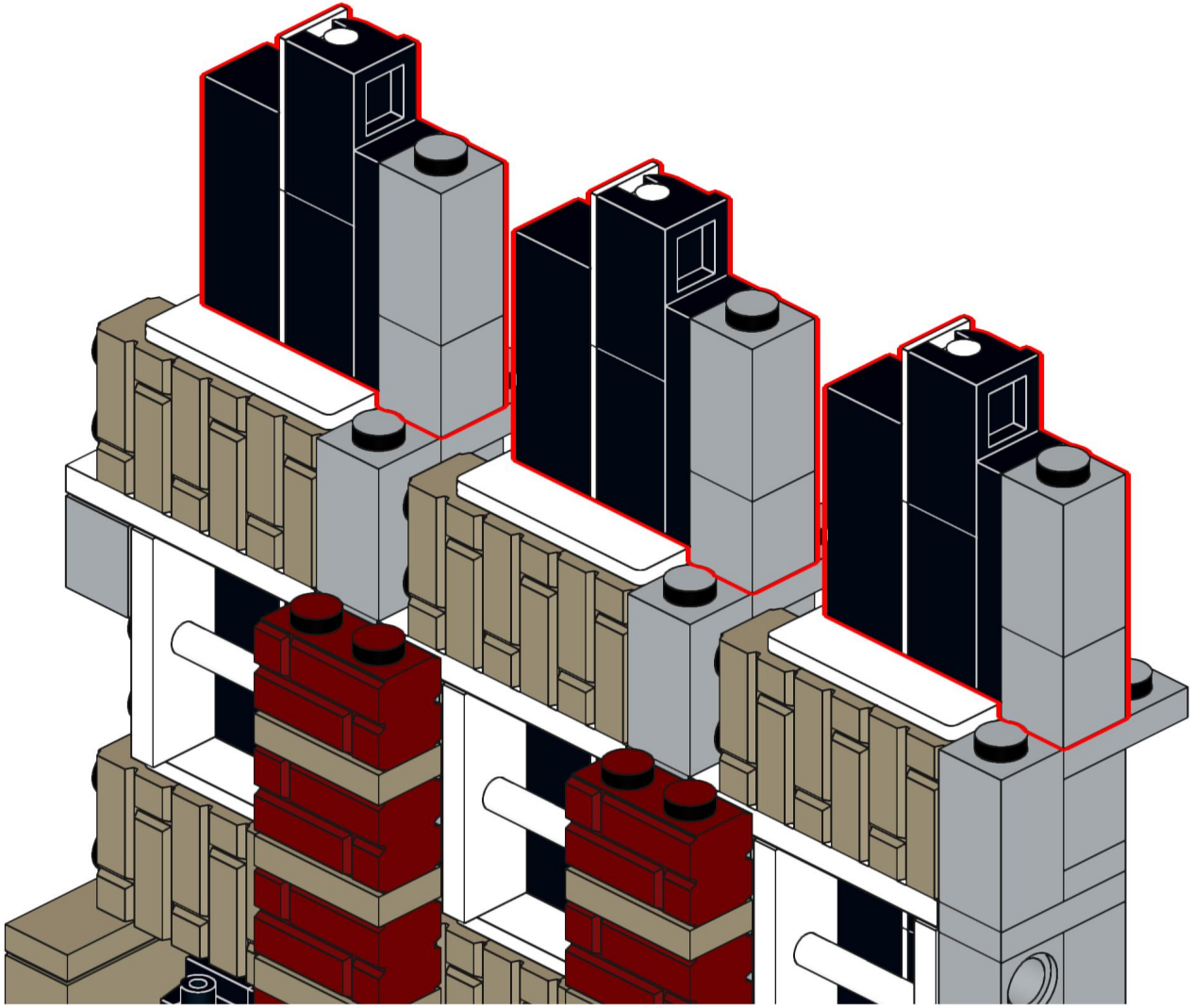

221

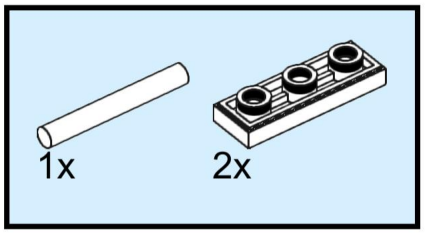

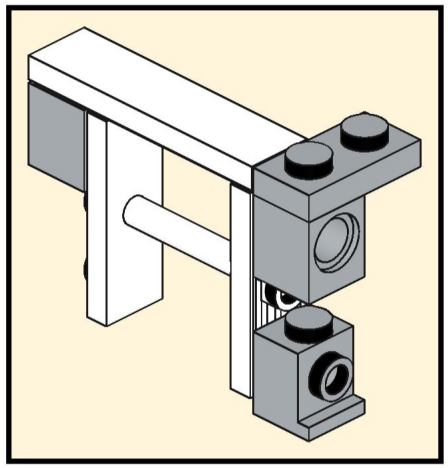

3x

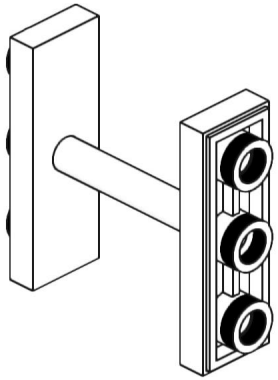

222

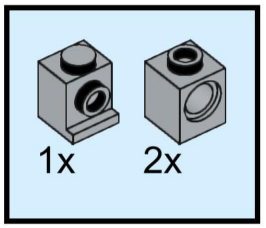

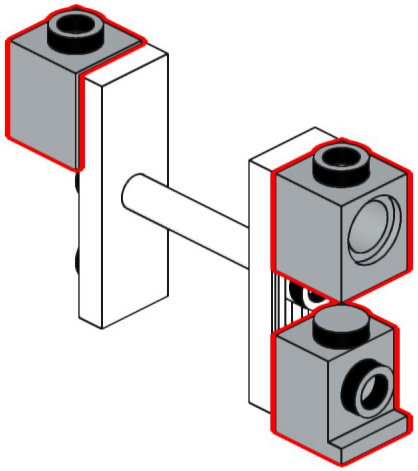

223

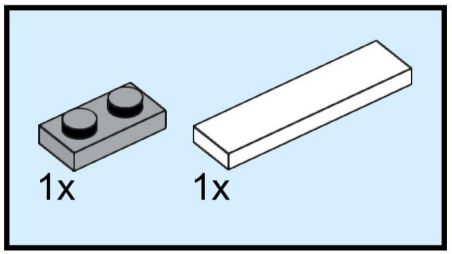

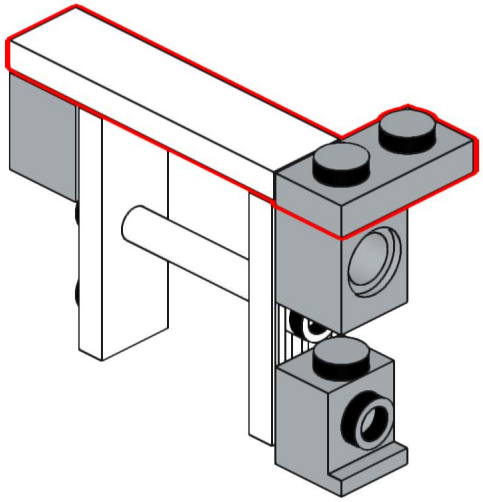

224

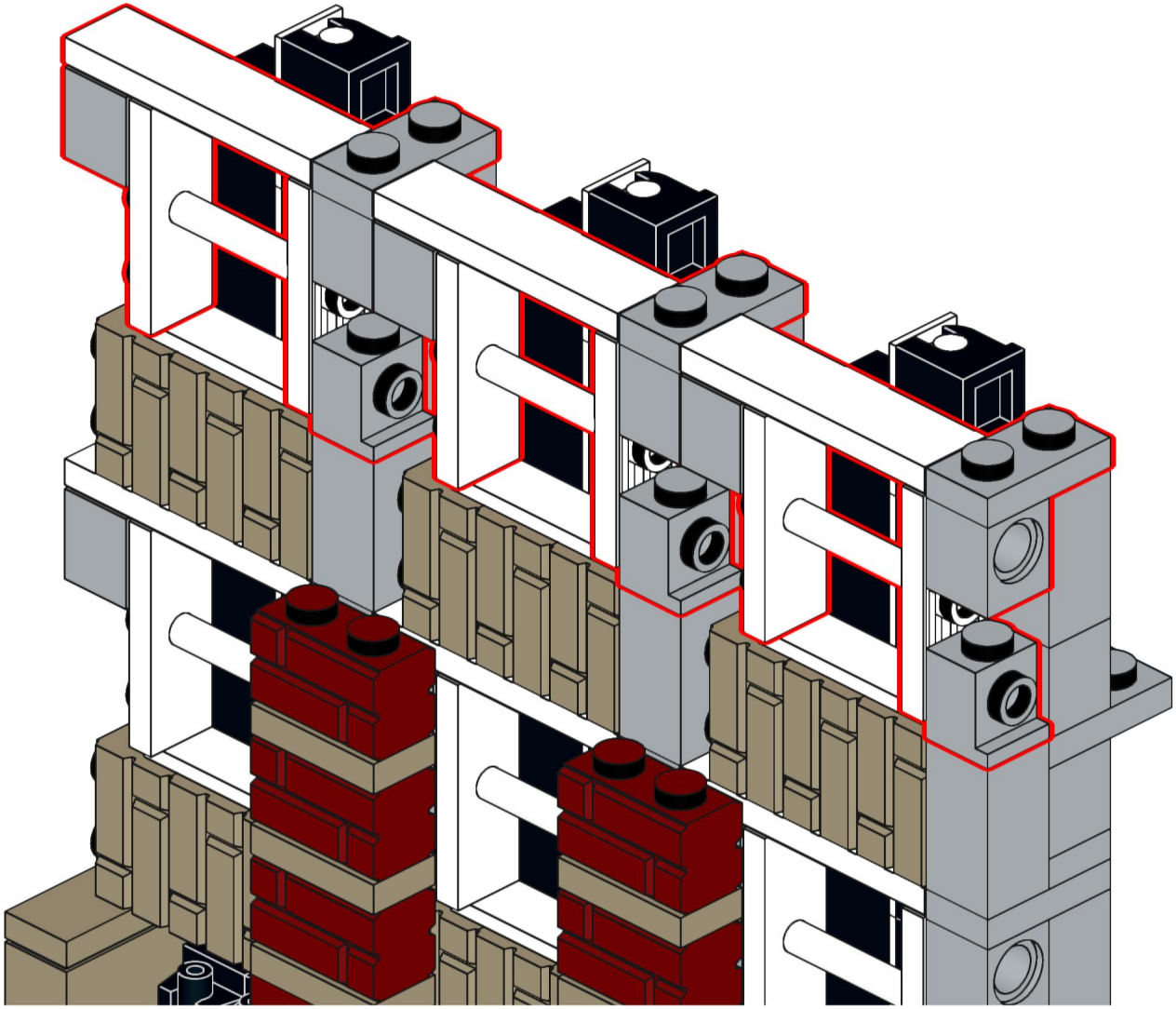

225

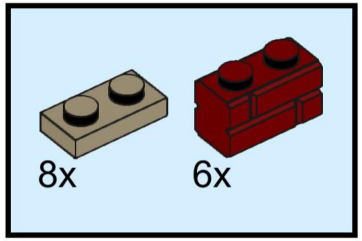

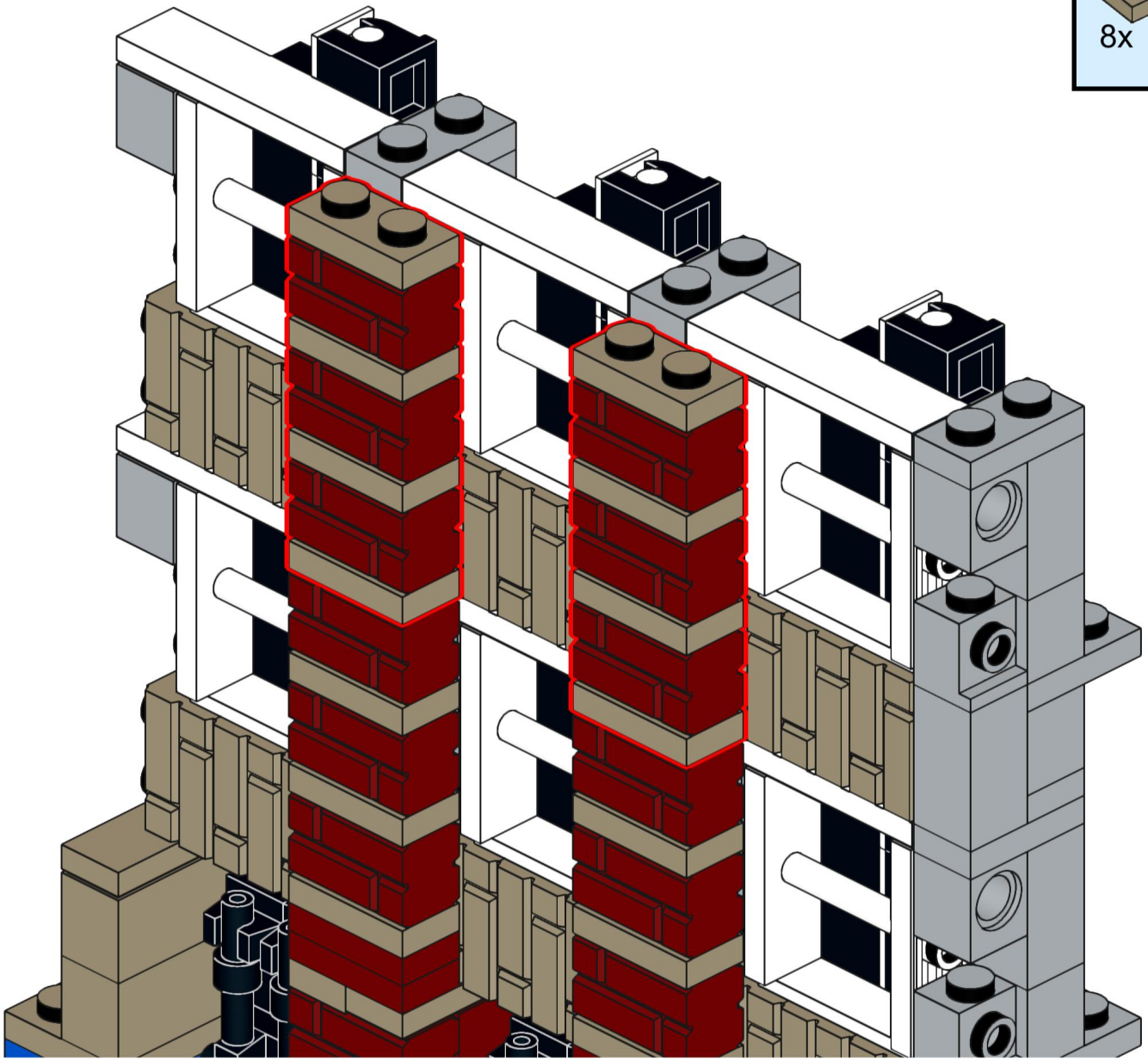

226

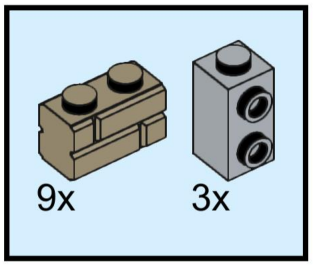

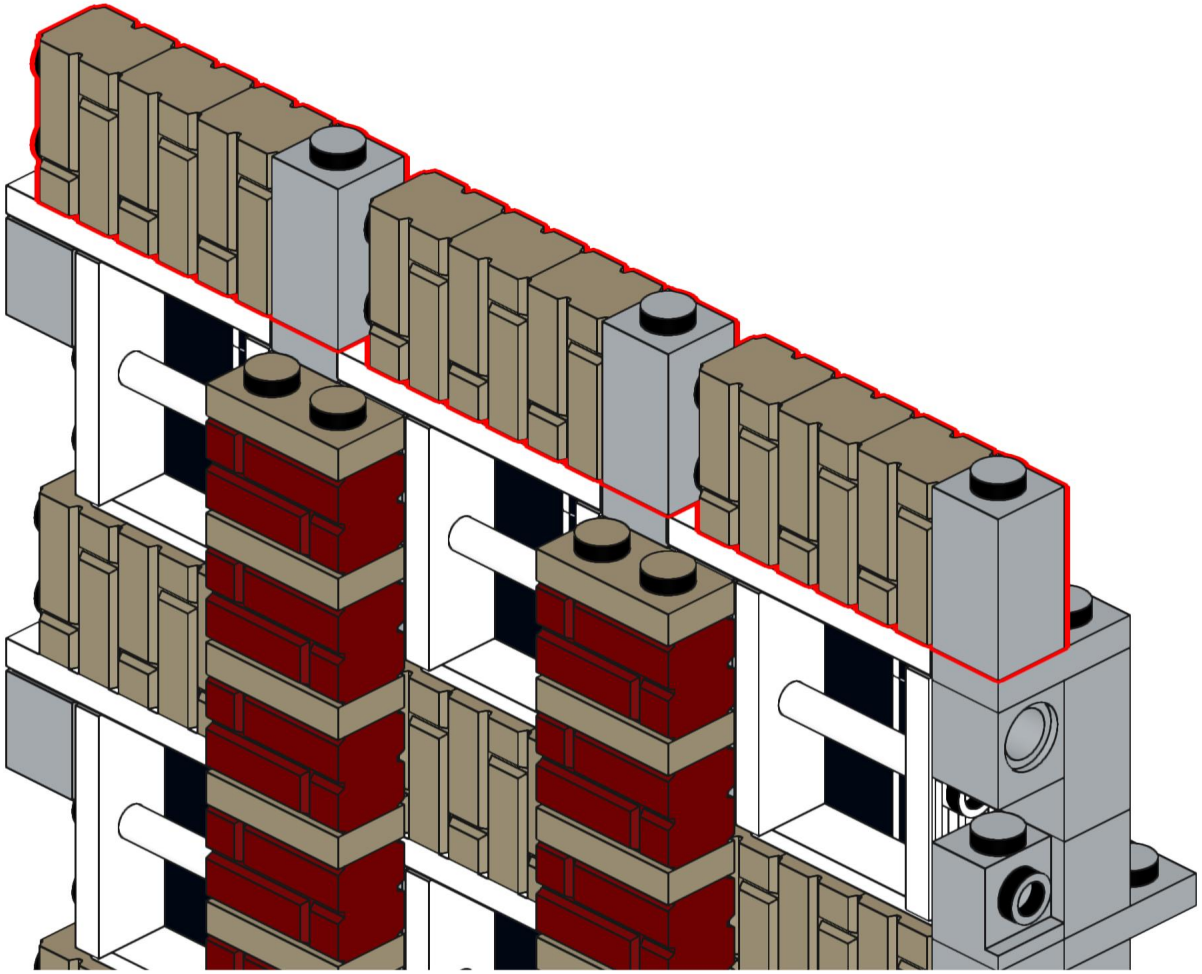

227

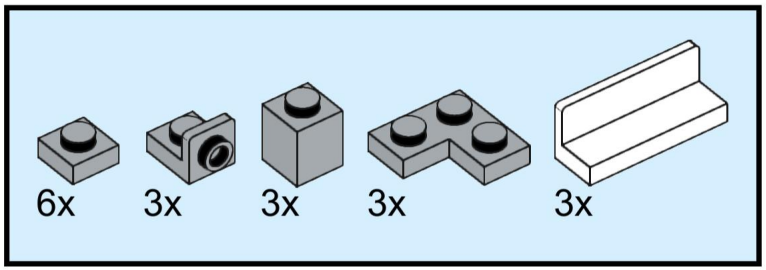

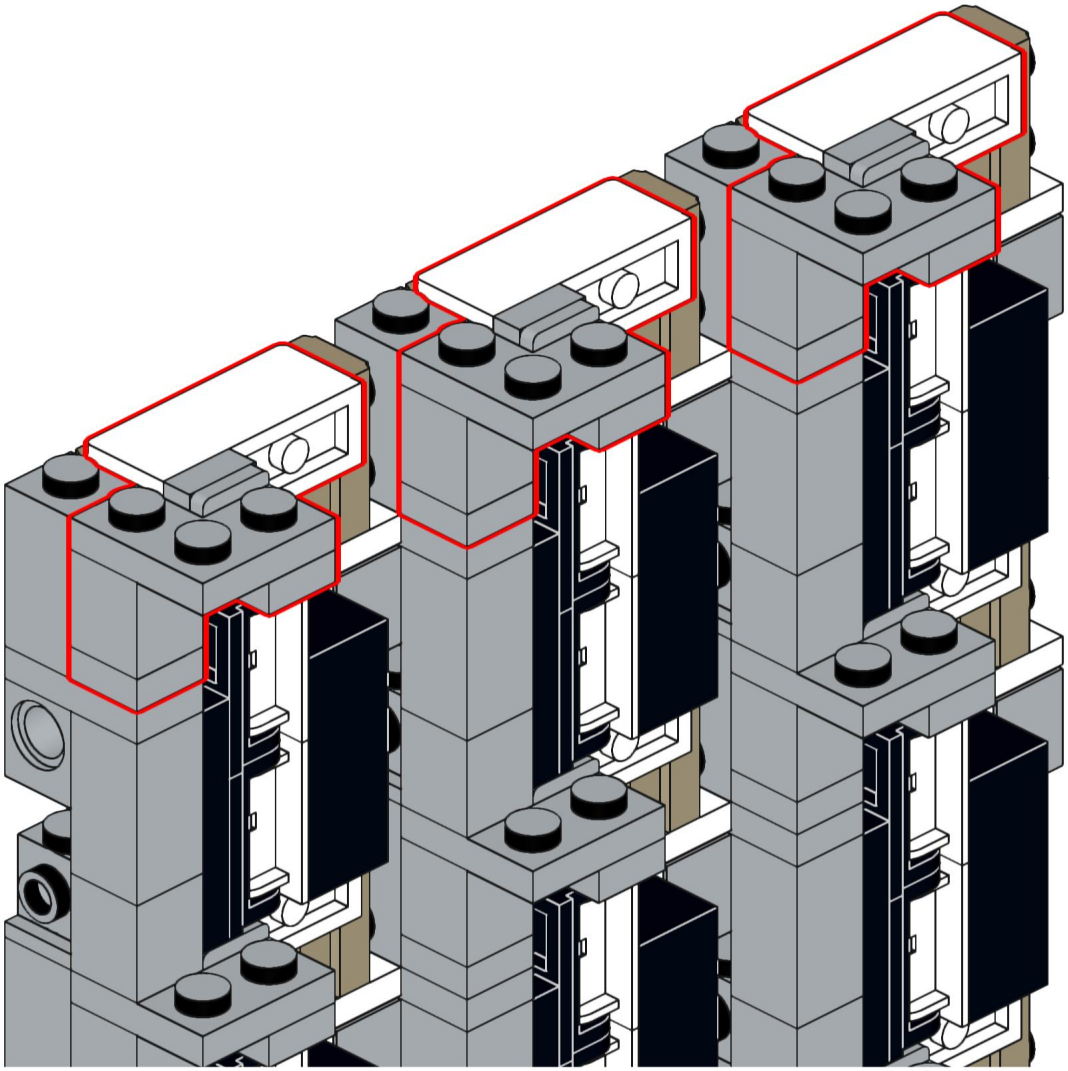

228

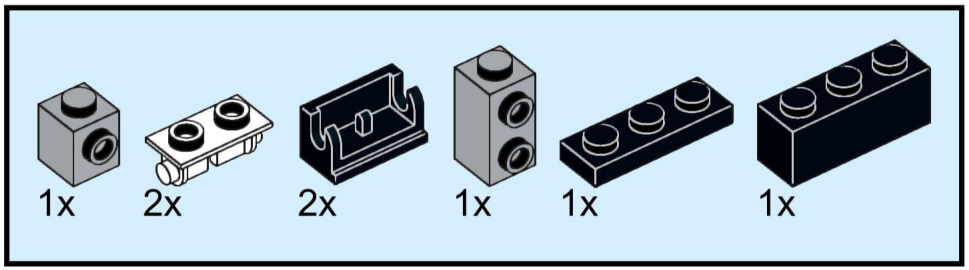

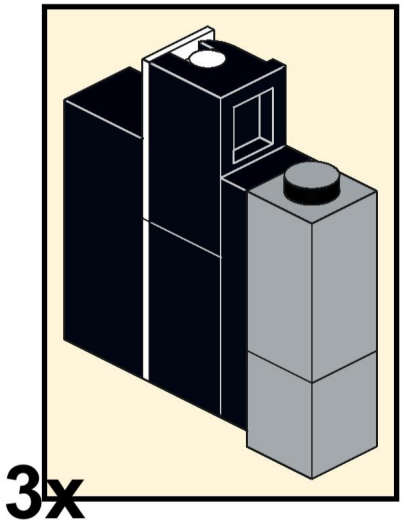

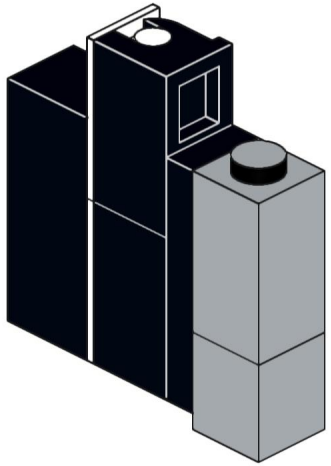

229

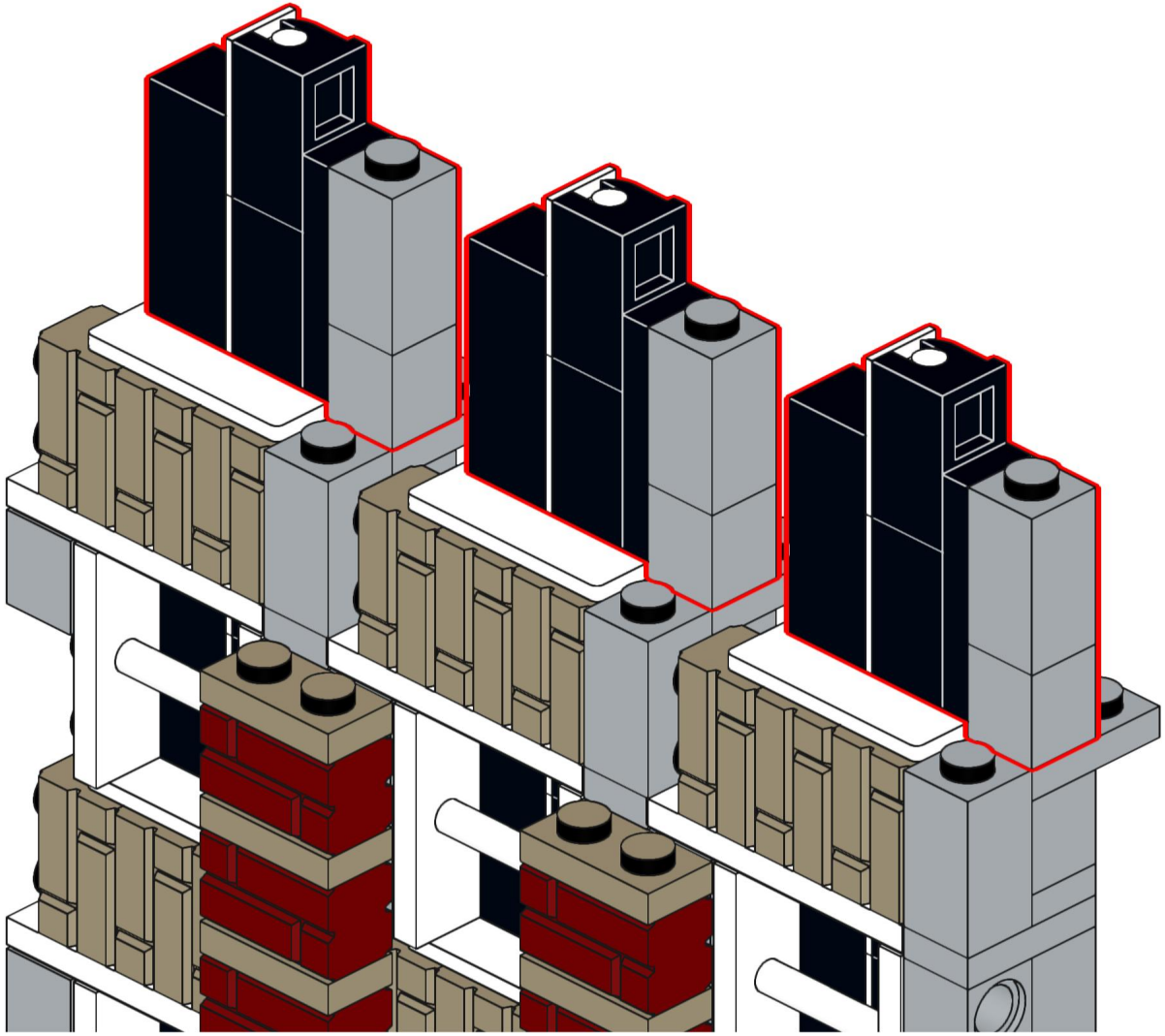

230

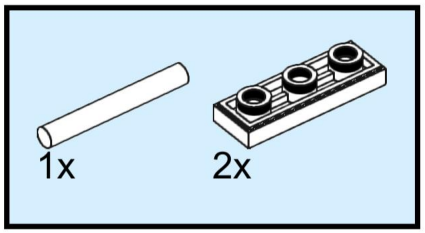

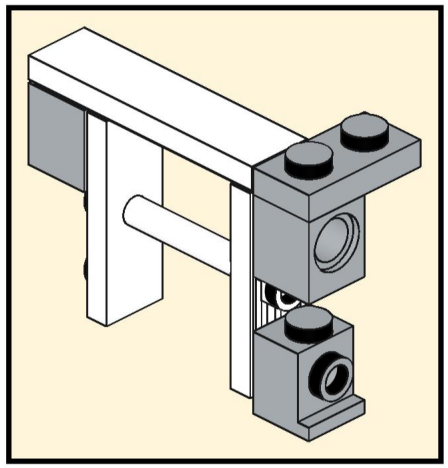

3x

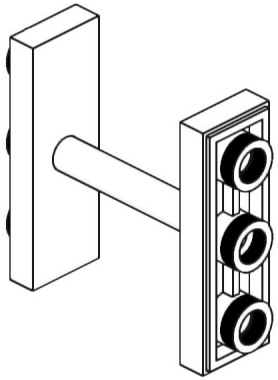

231

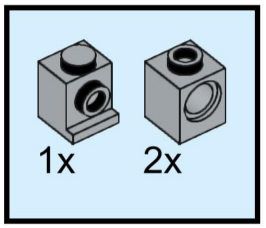

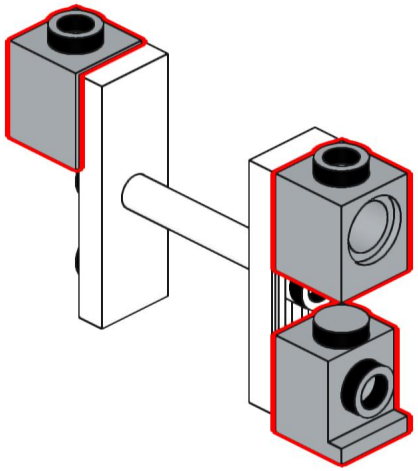

232

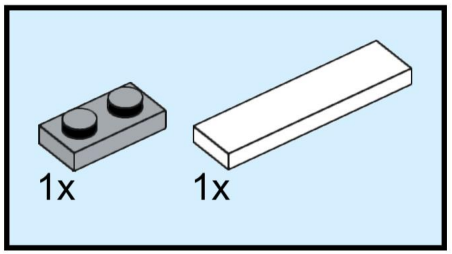

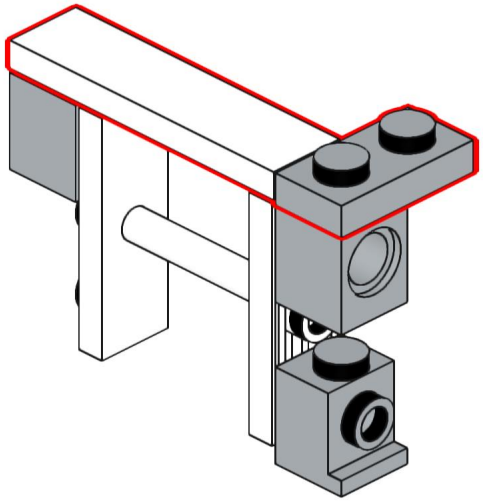

233

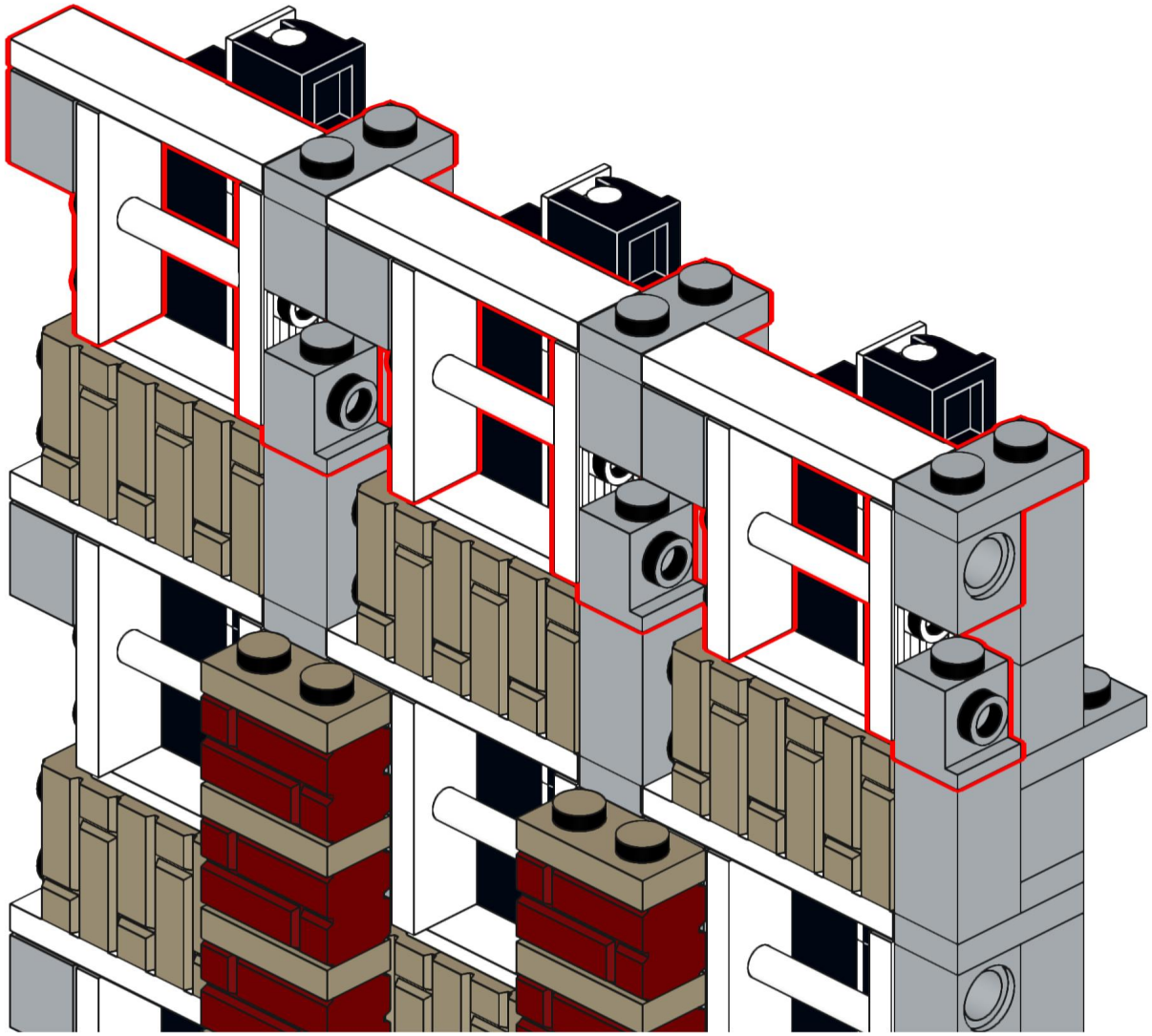

234

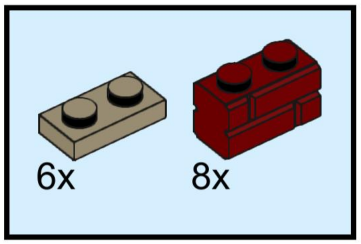

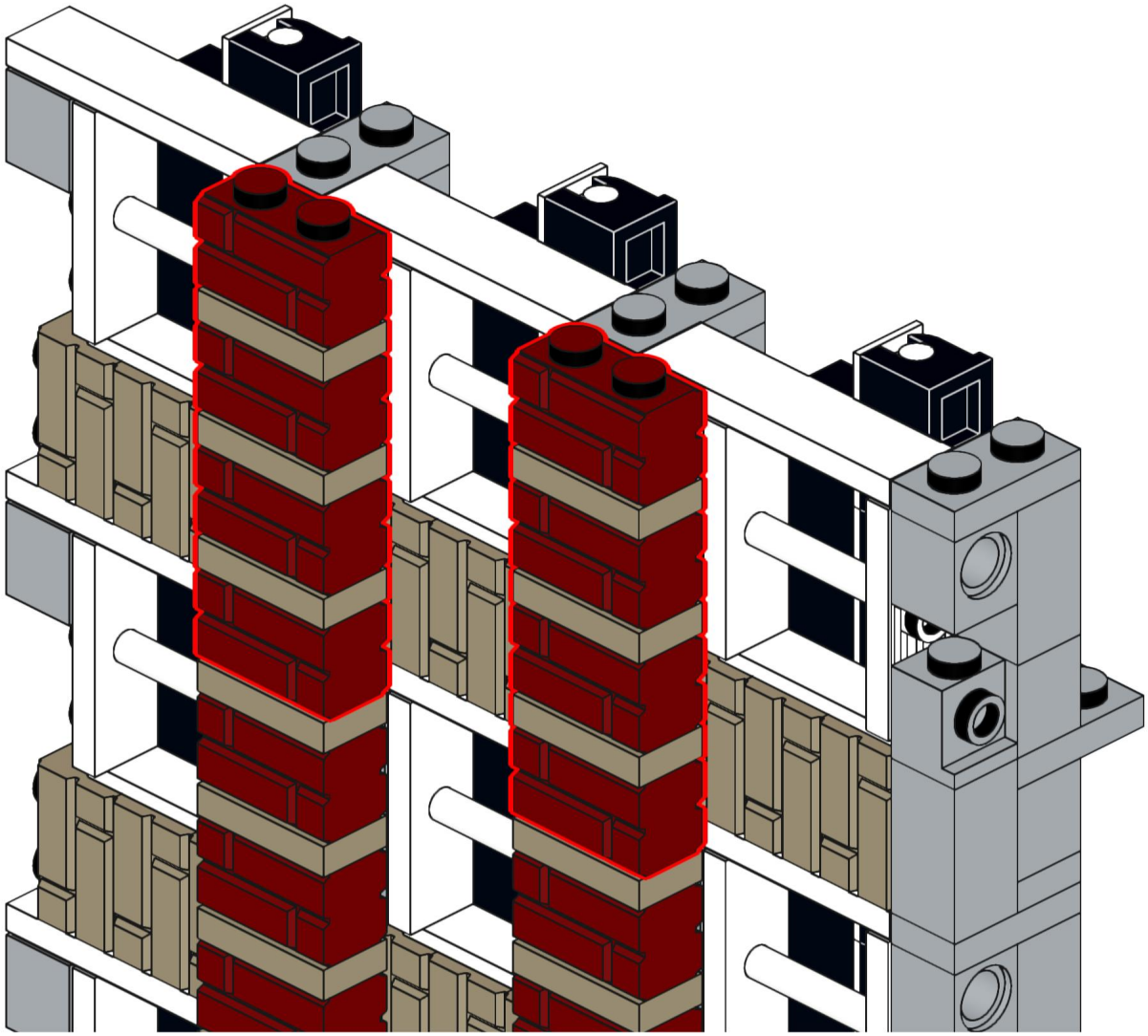

235

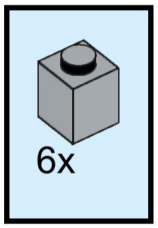

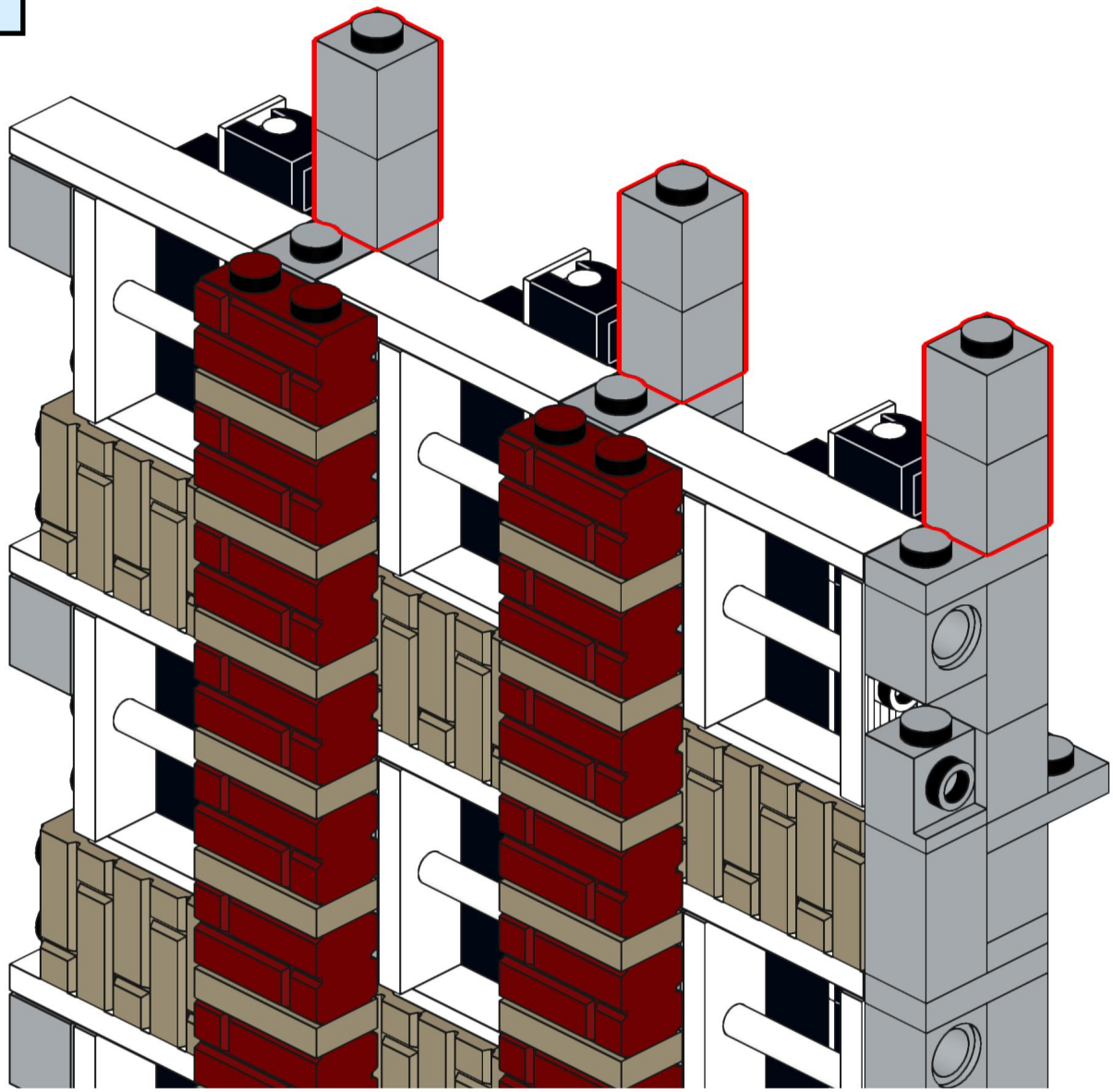

236

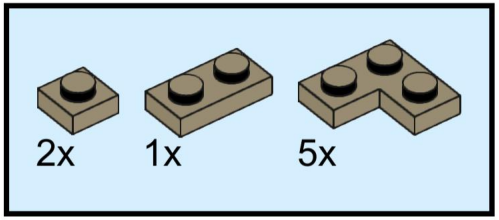

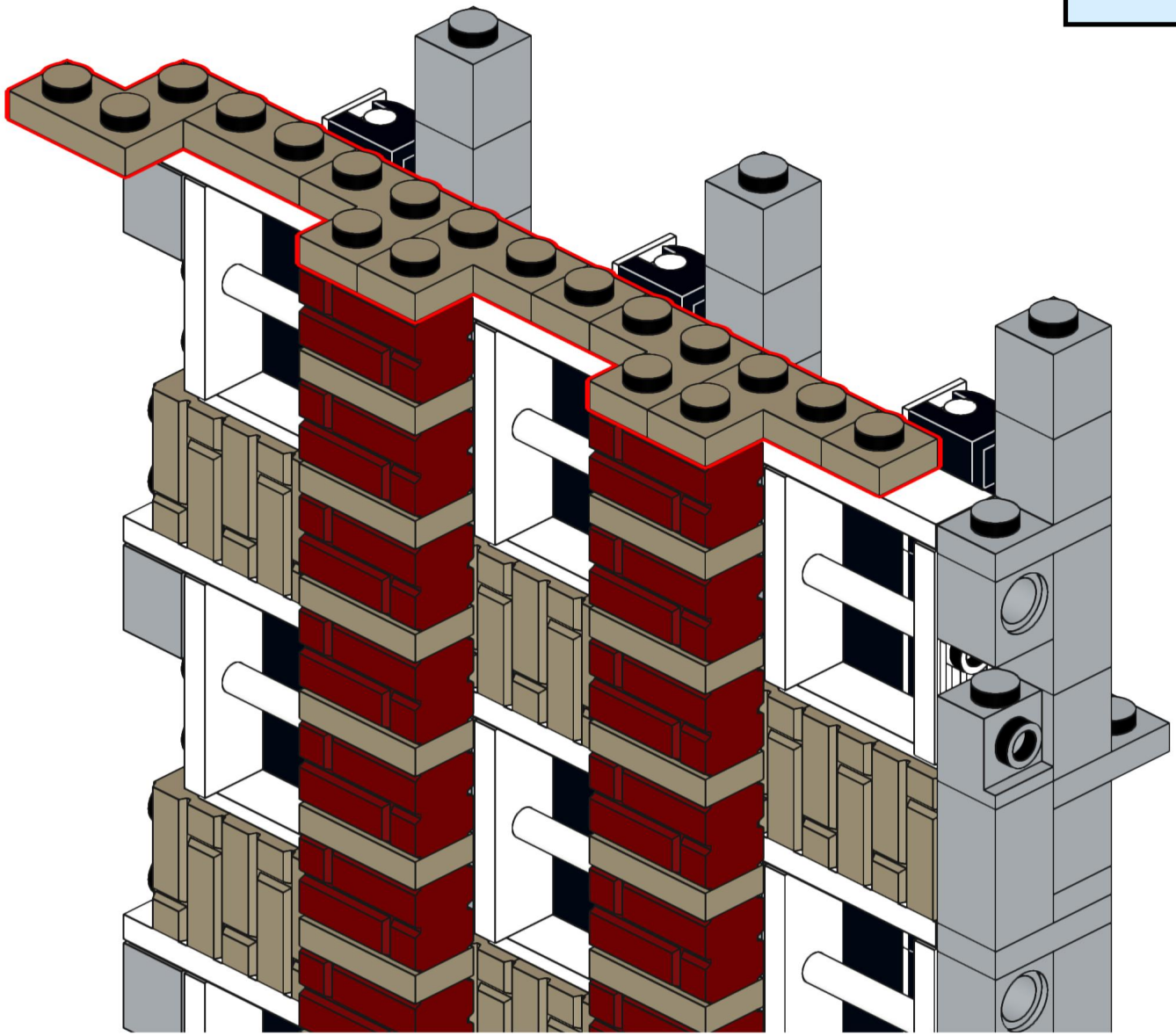

237

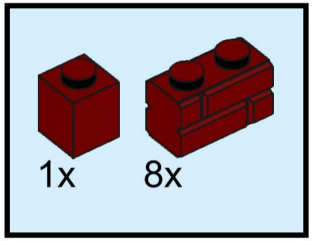

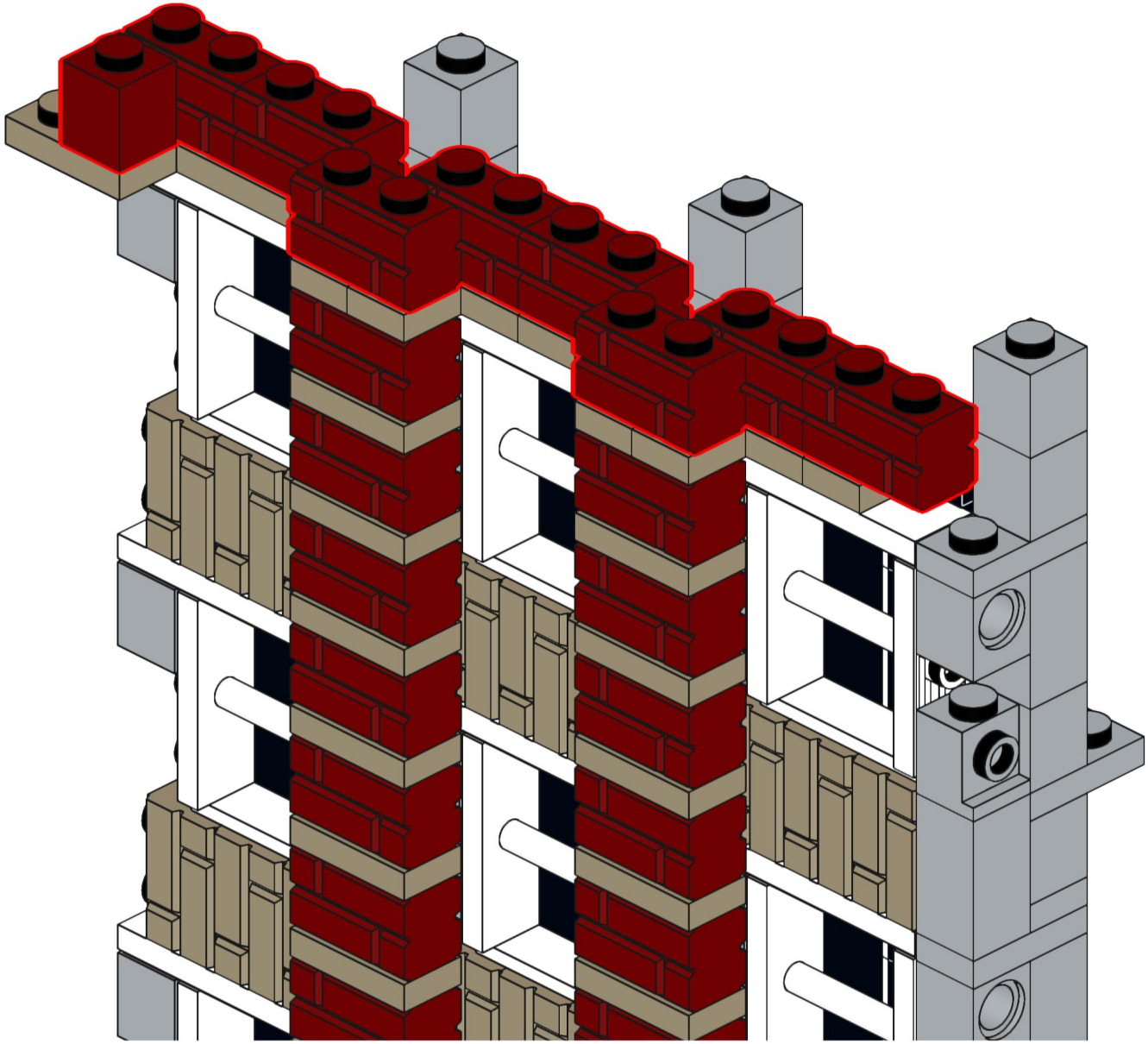

238

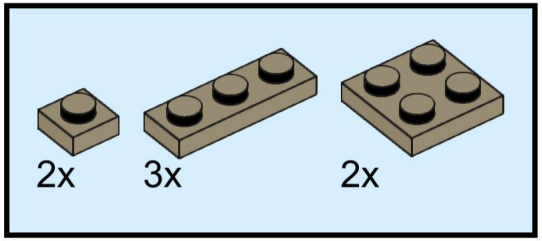

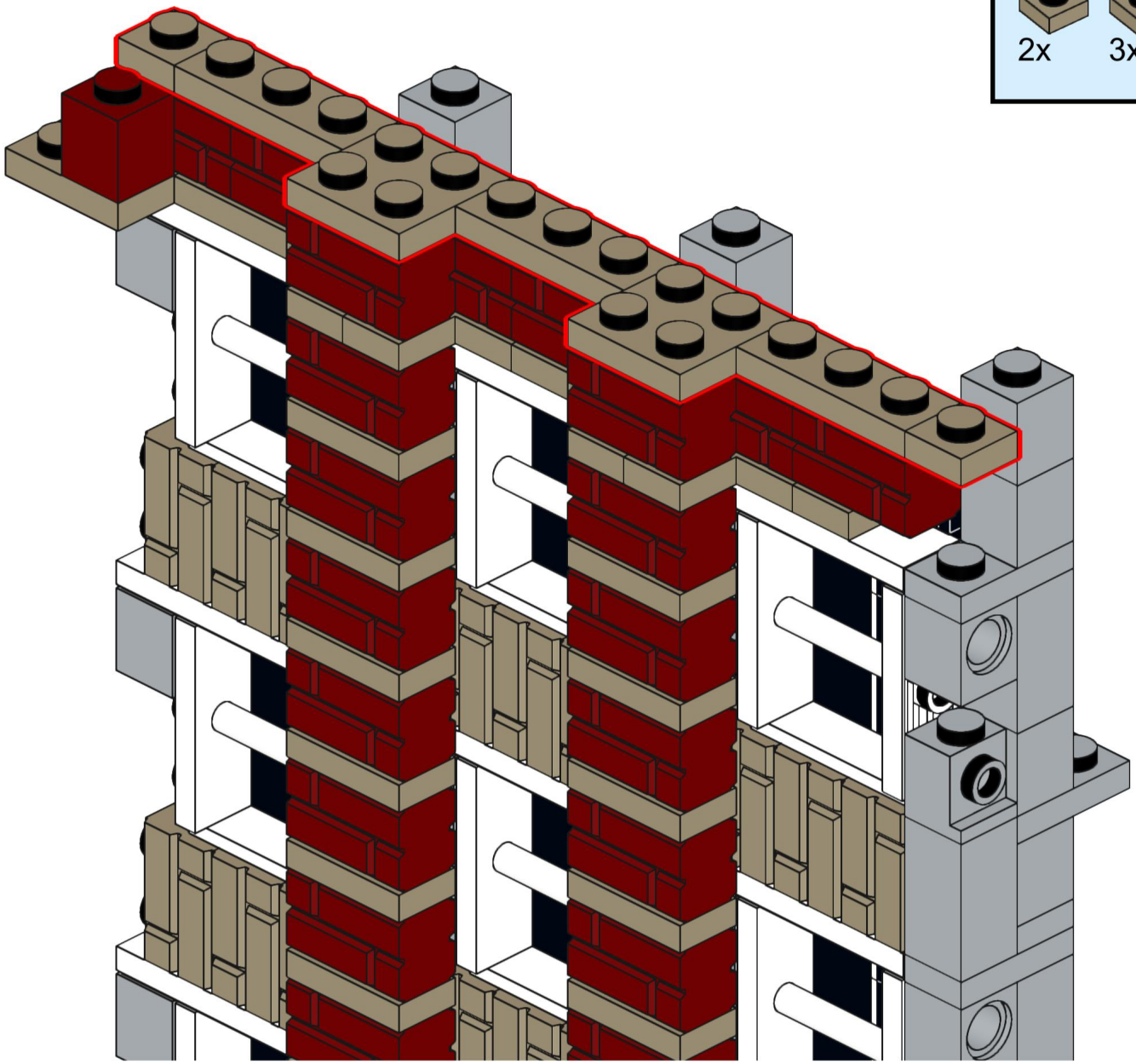

239

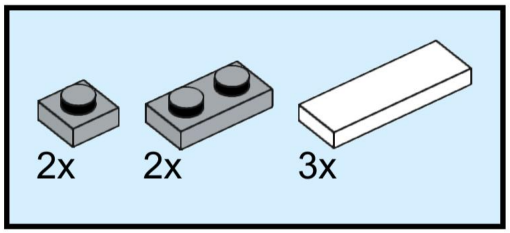

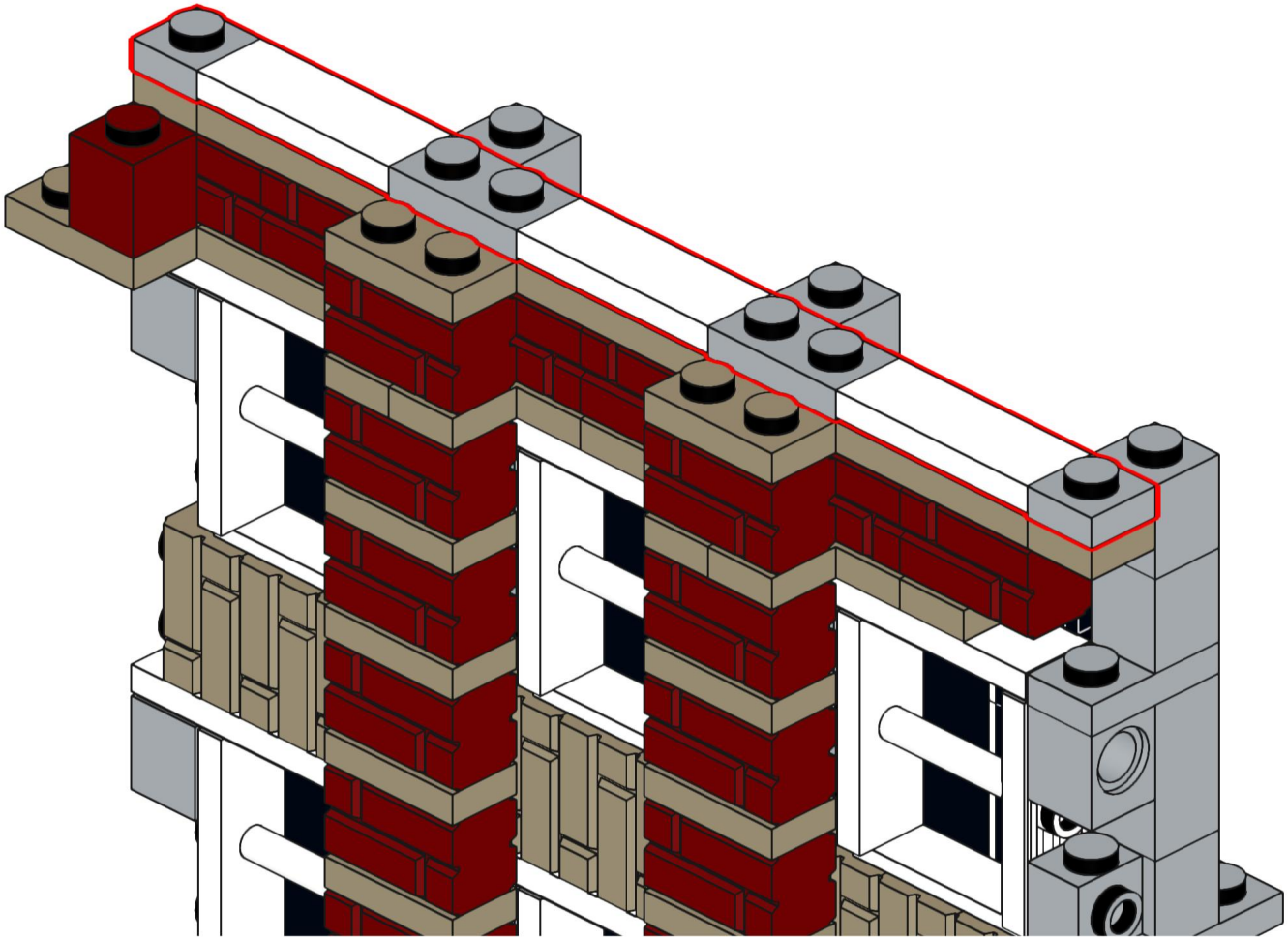

240

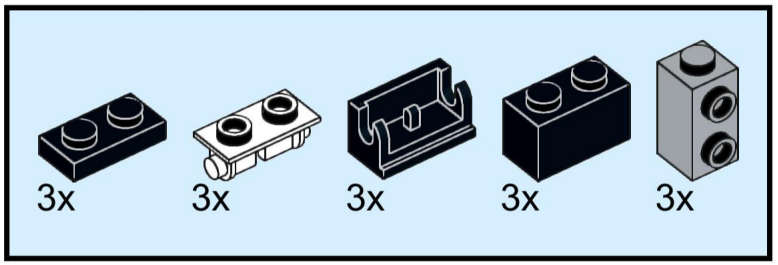

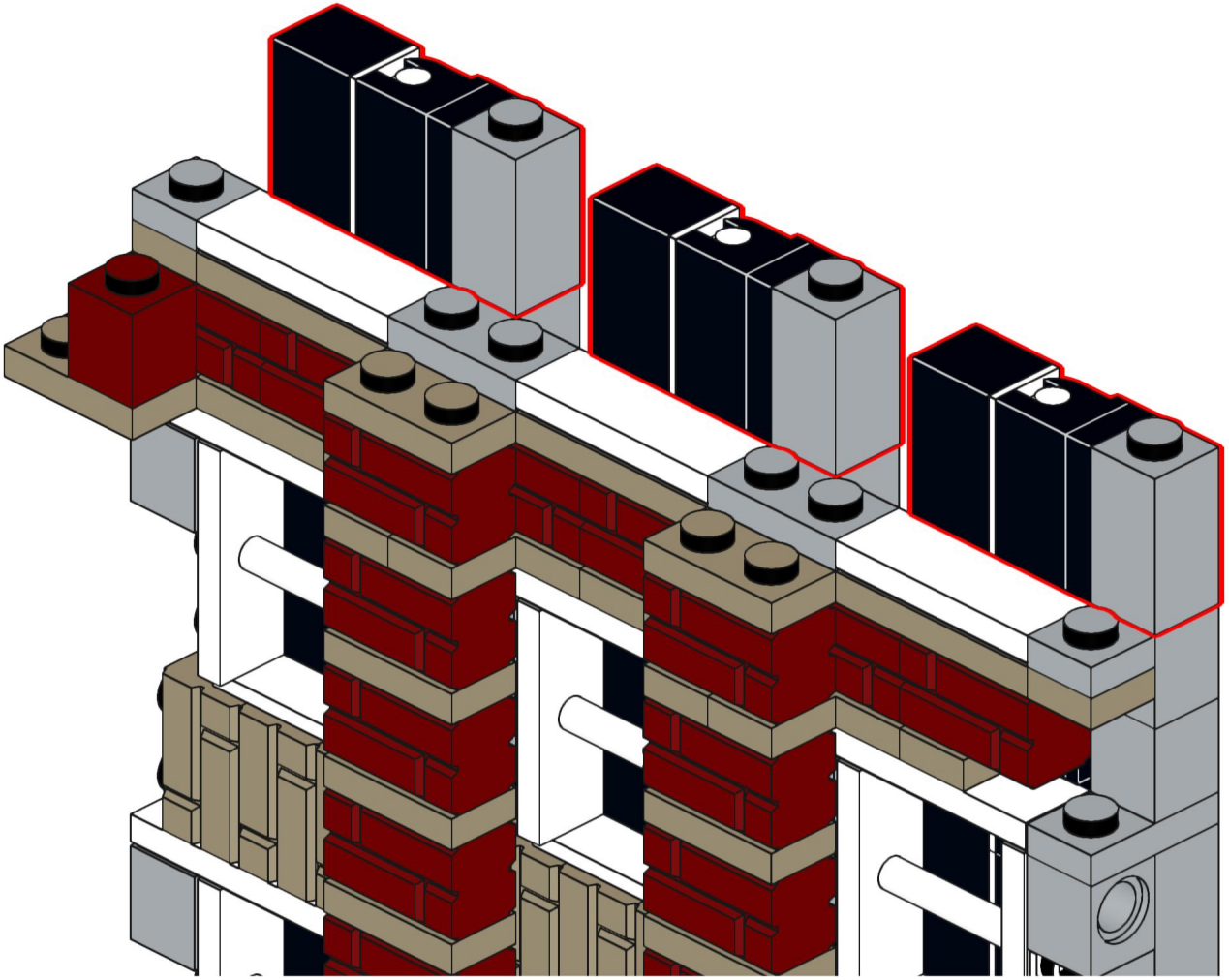

241

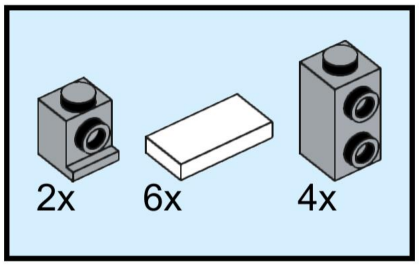

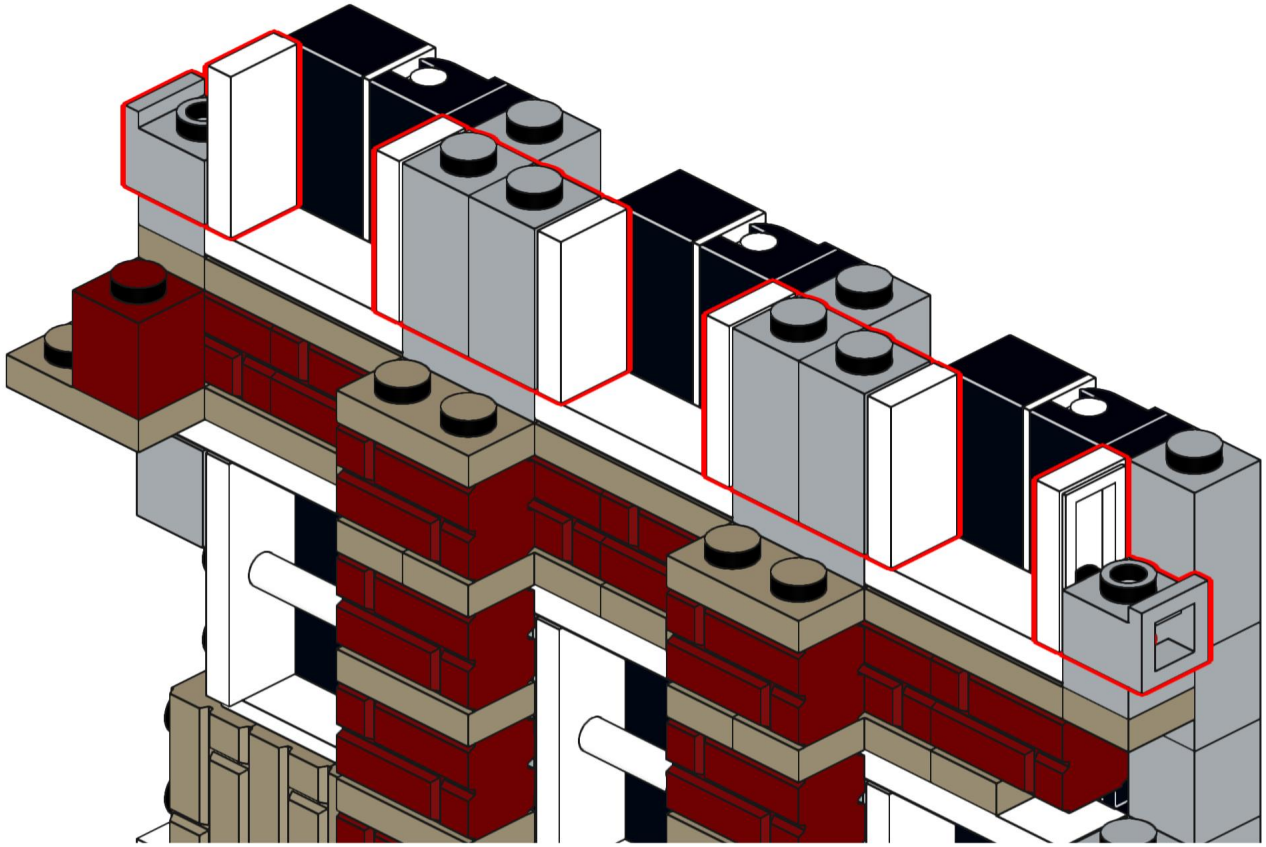

242

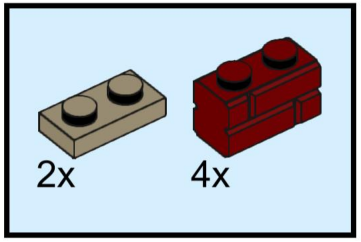

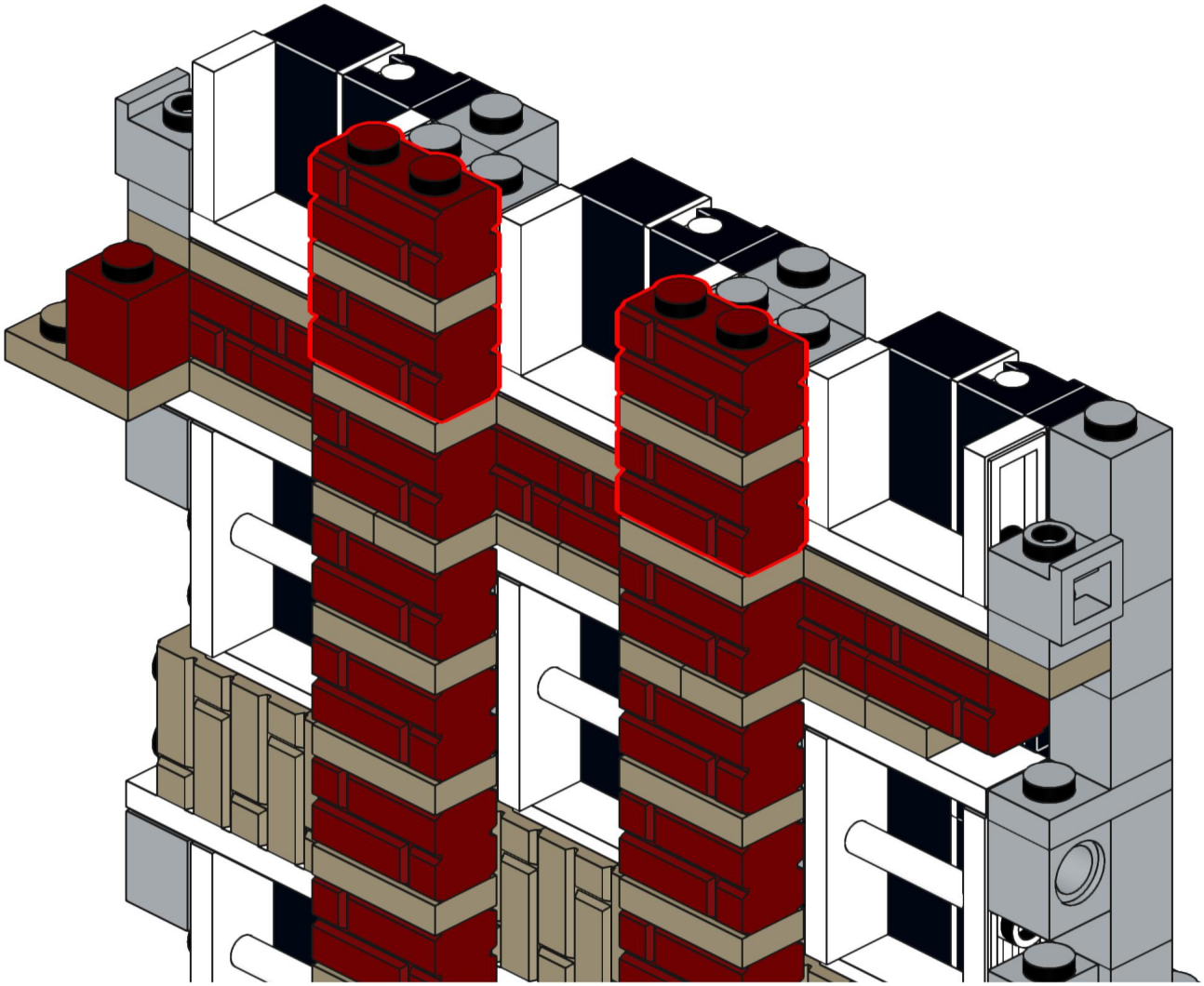

243

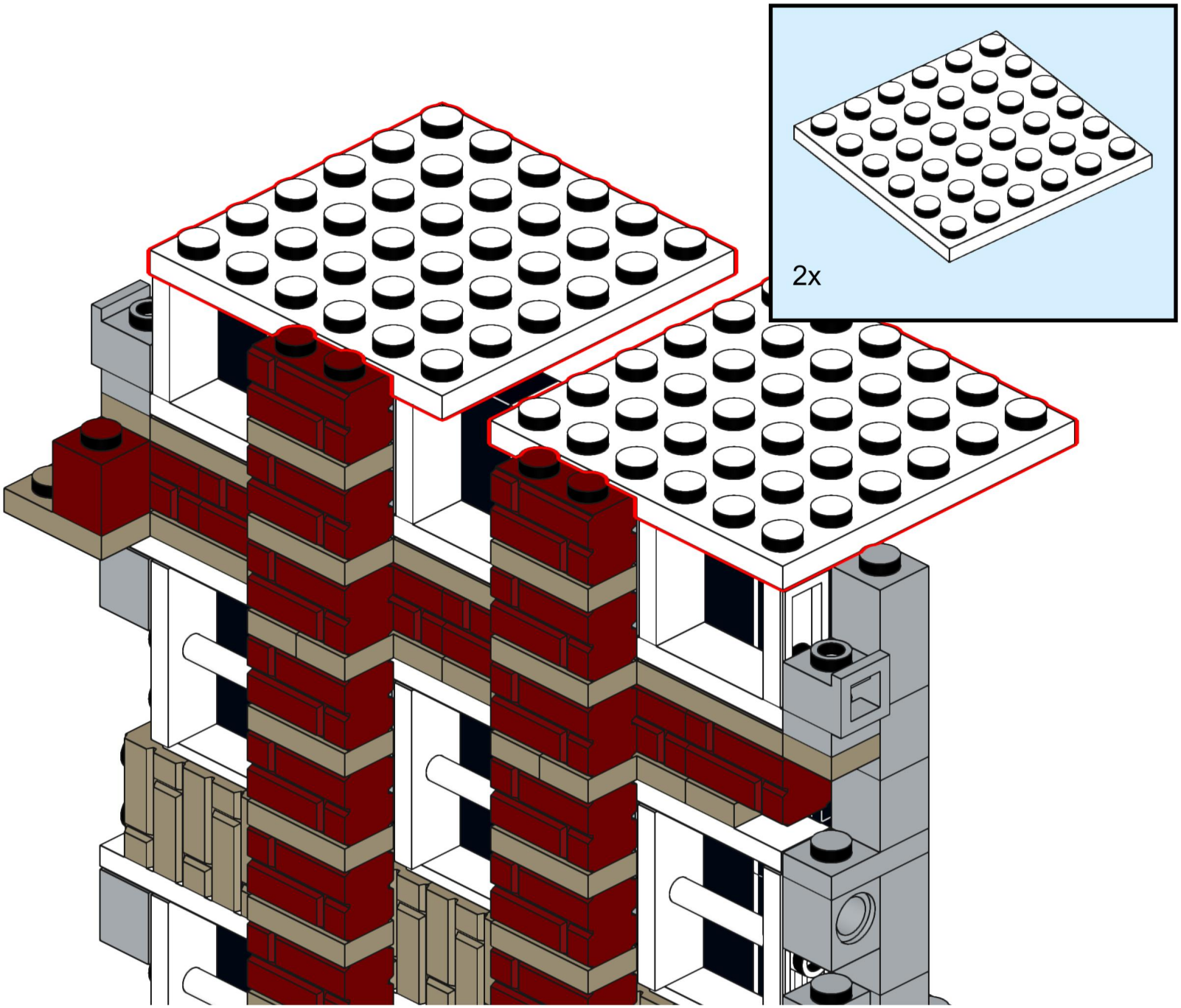

244

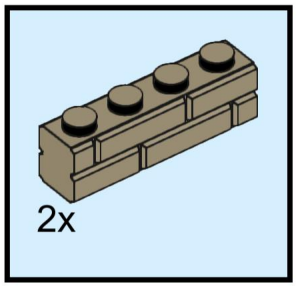

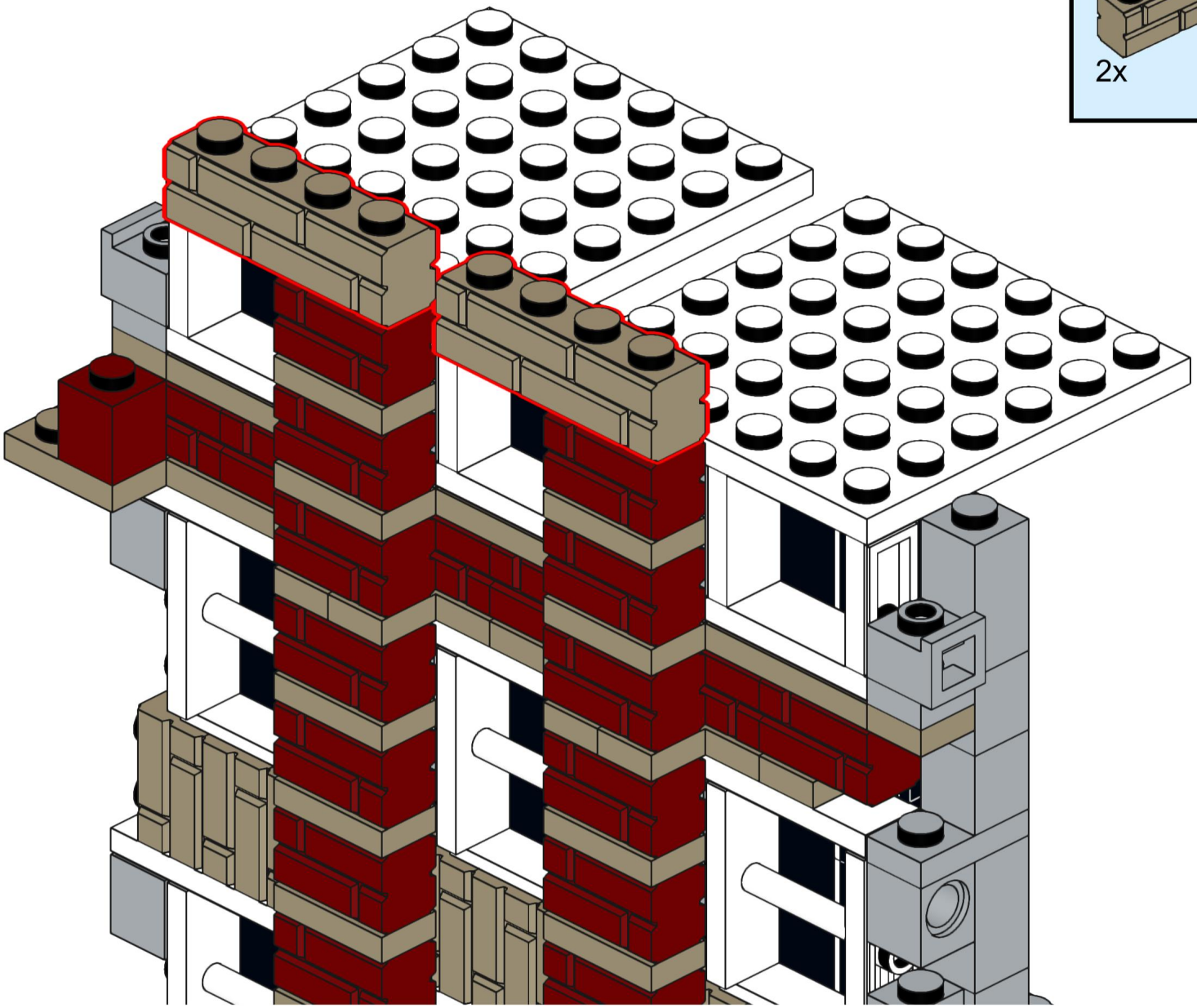

245

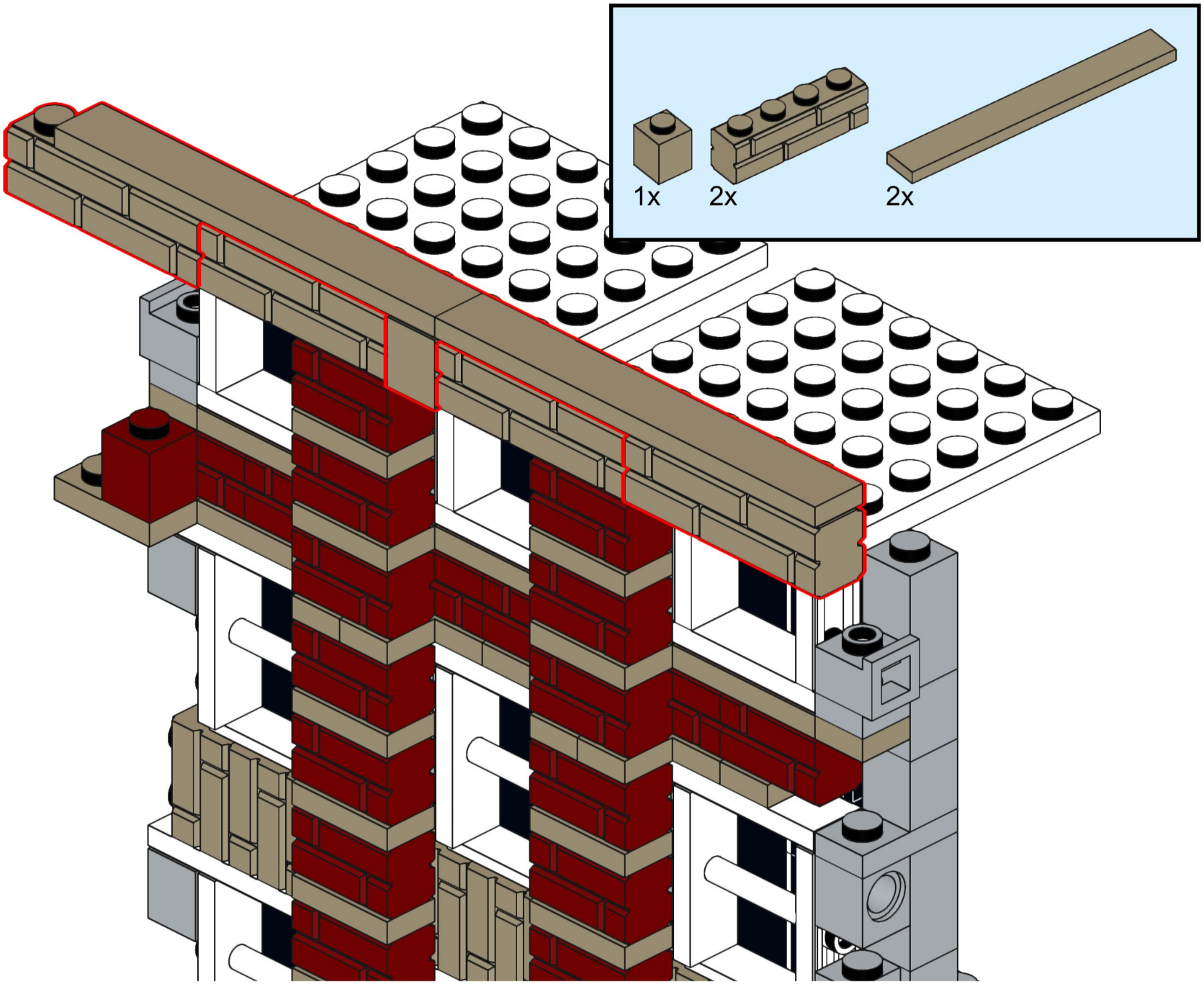

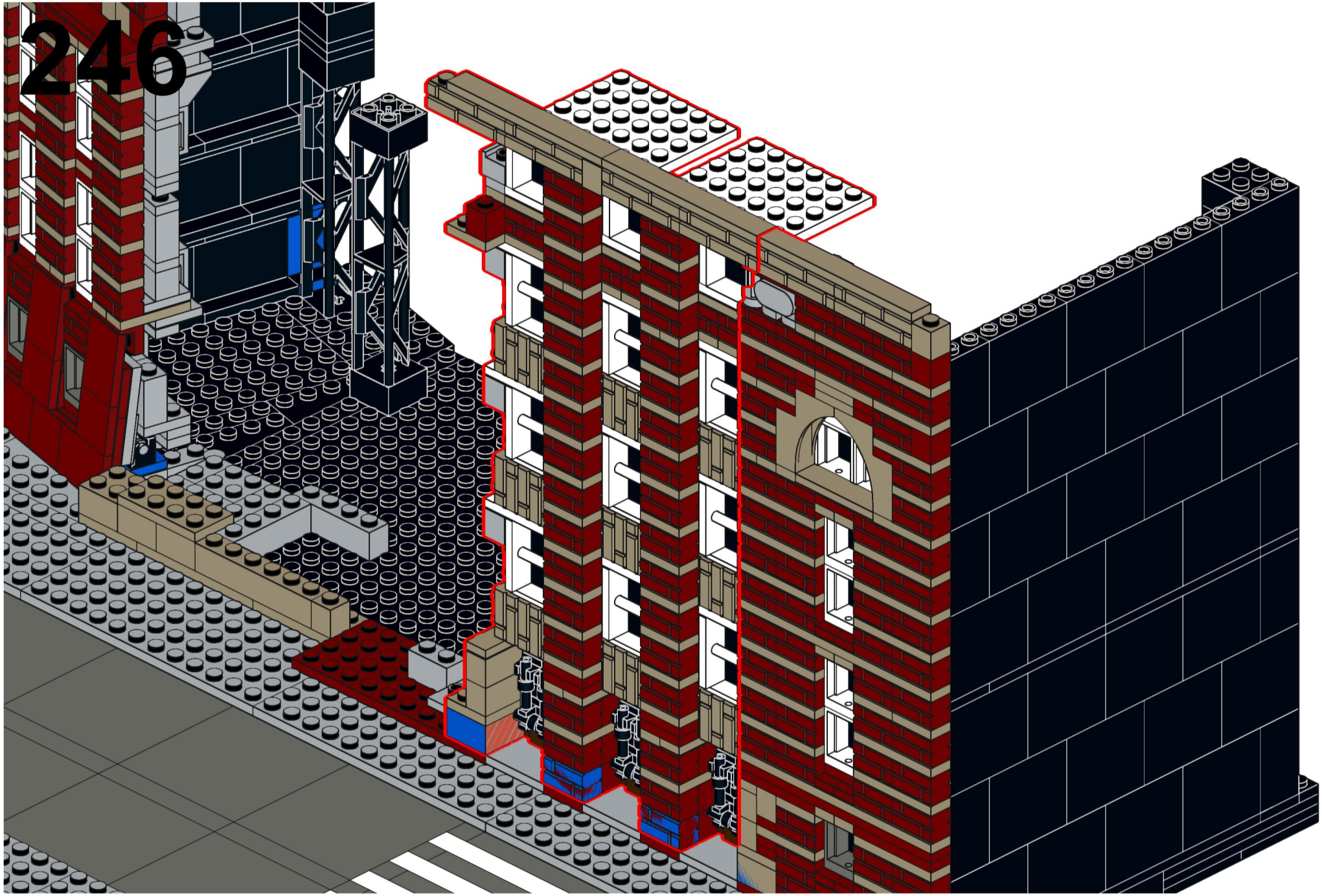

247 9_Fassade_d

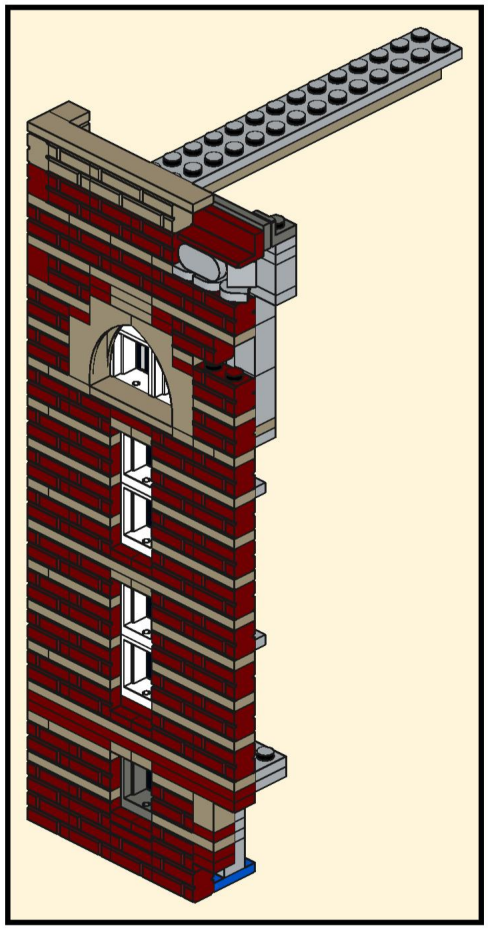

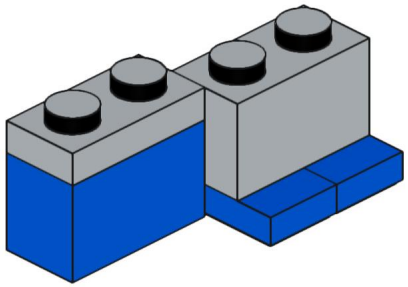

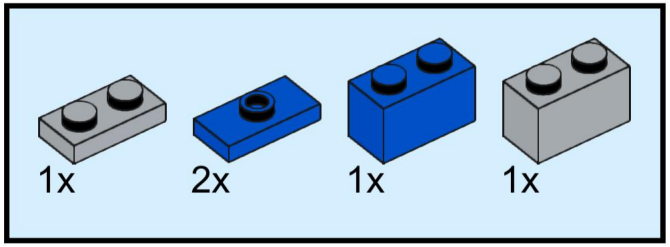

248

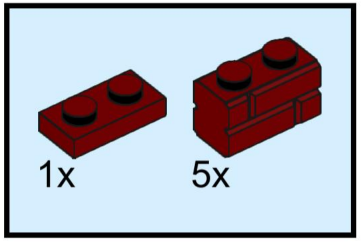

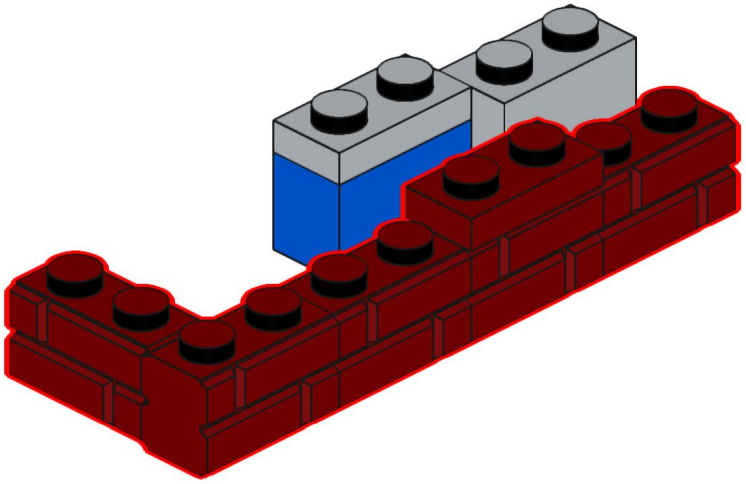

249

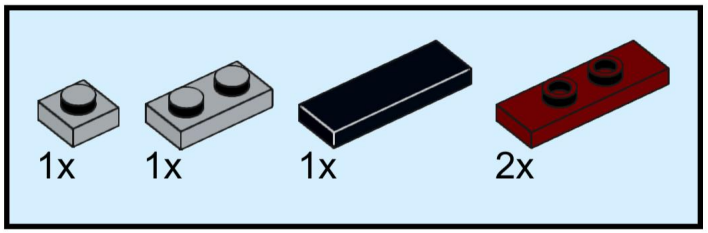

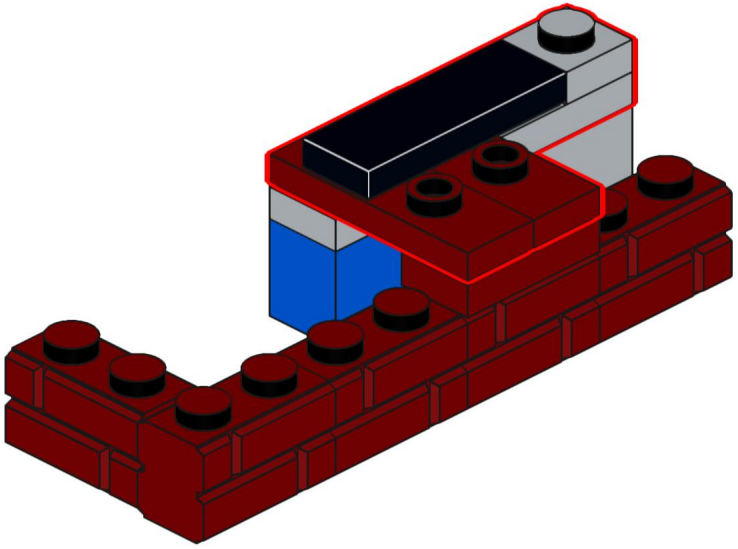

250

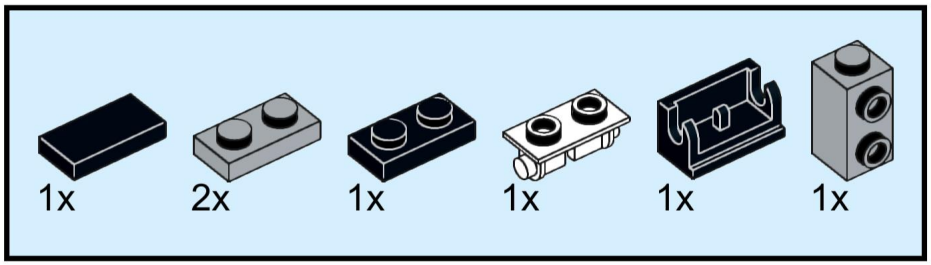

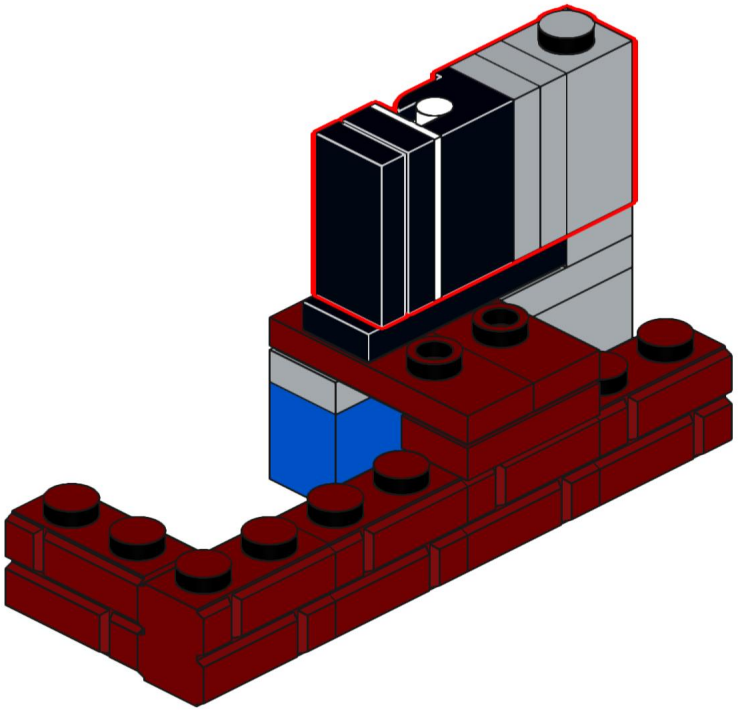

251

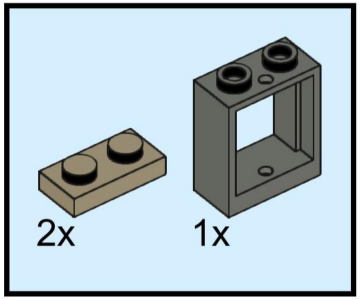

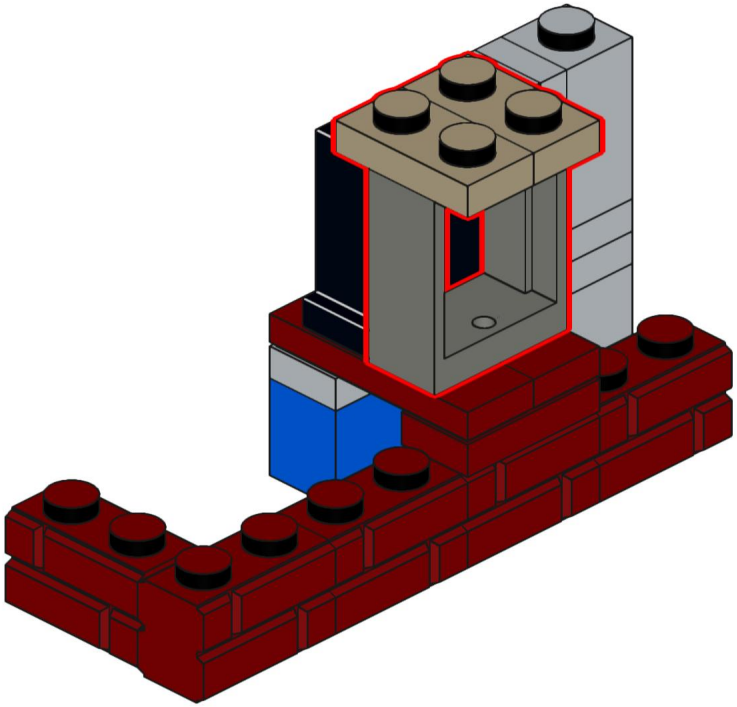

252

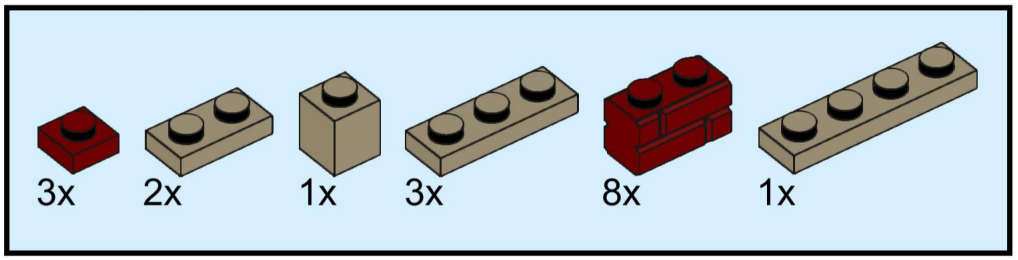

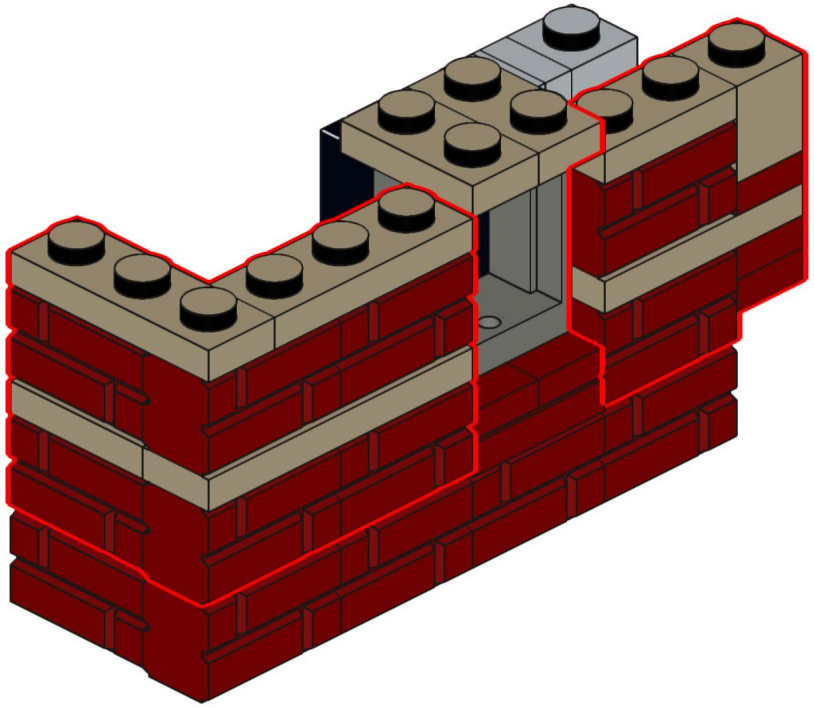

253

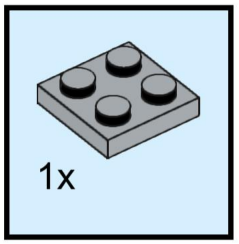

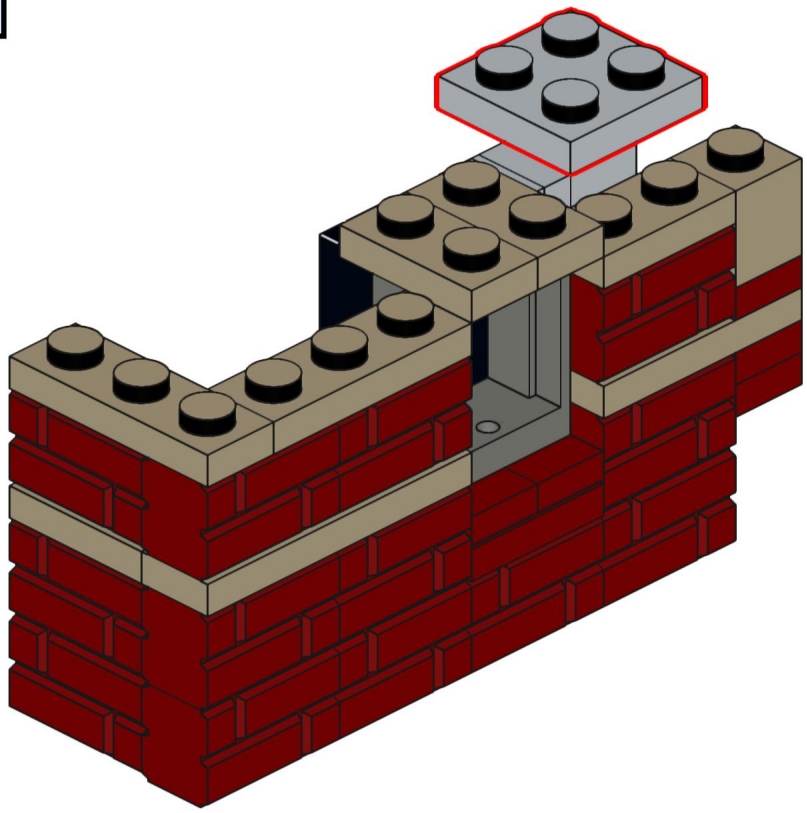

254

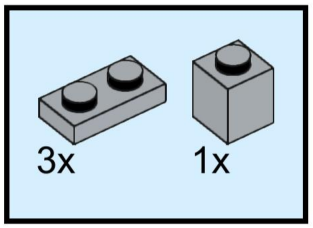

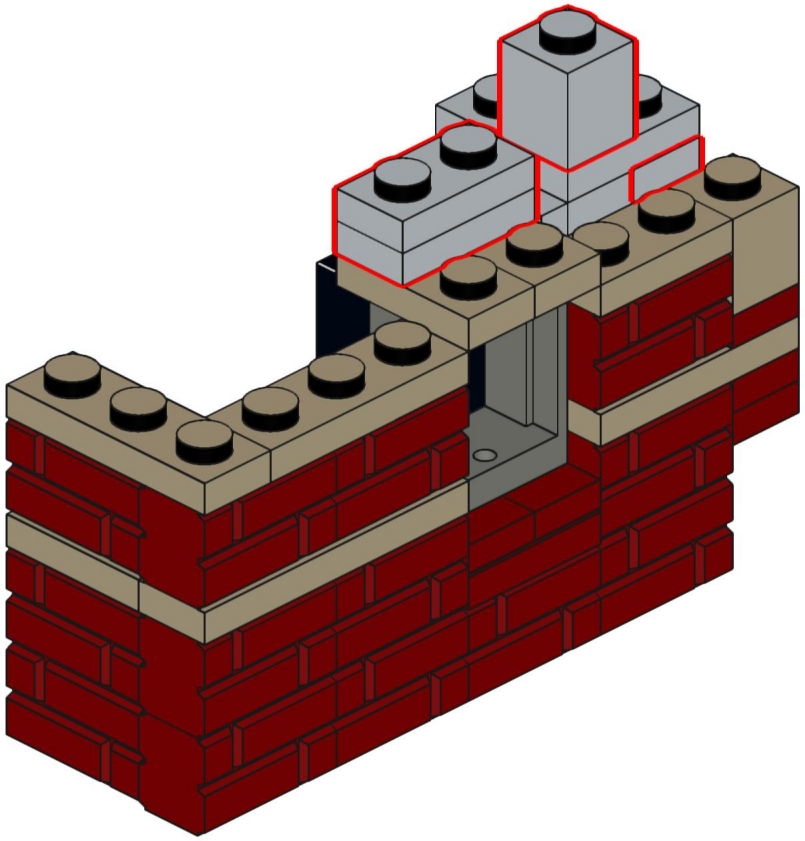

255

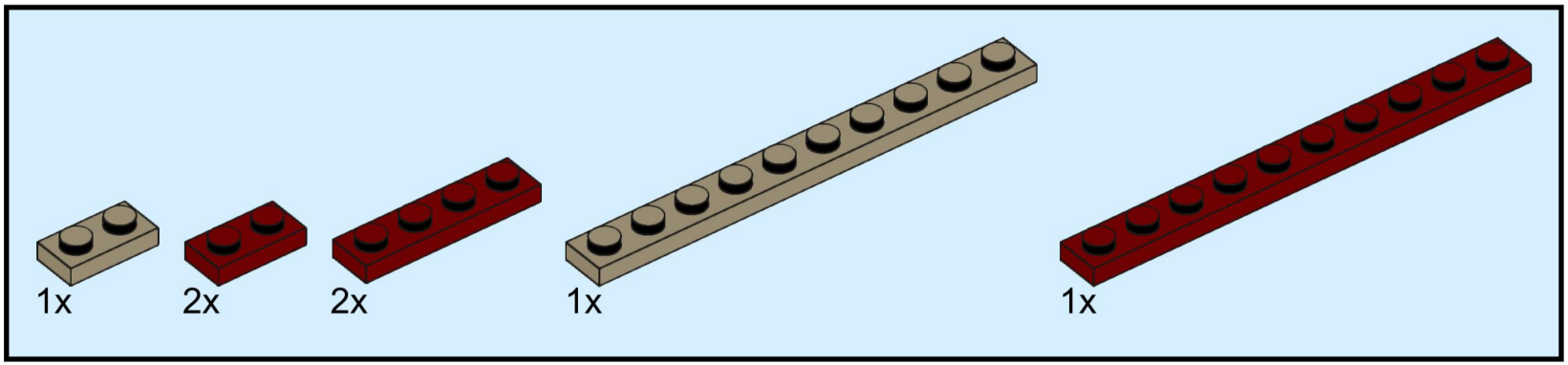

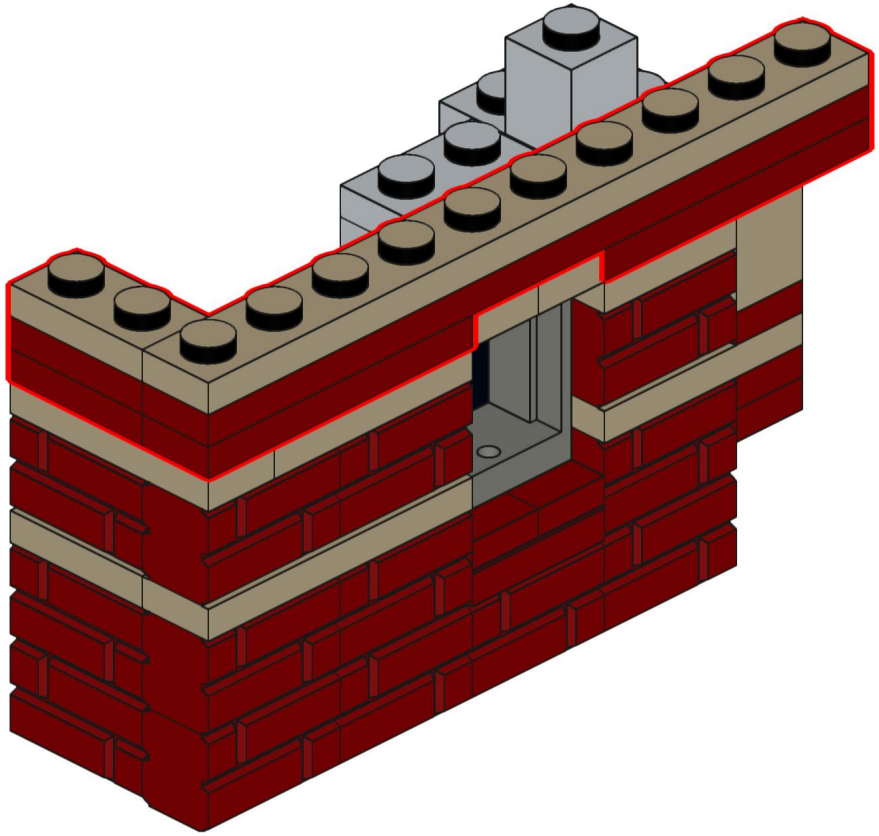

256

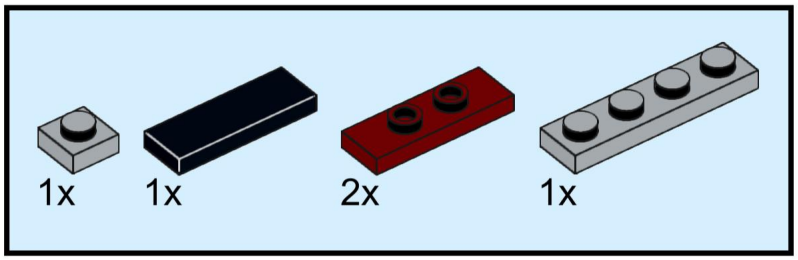

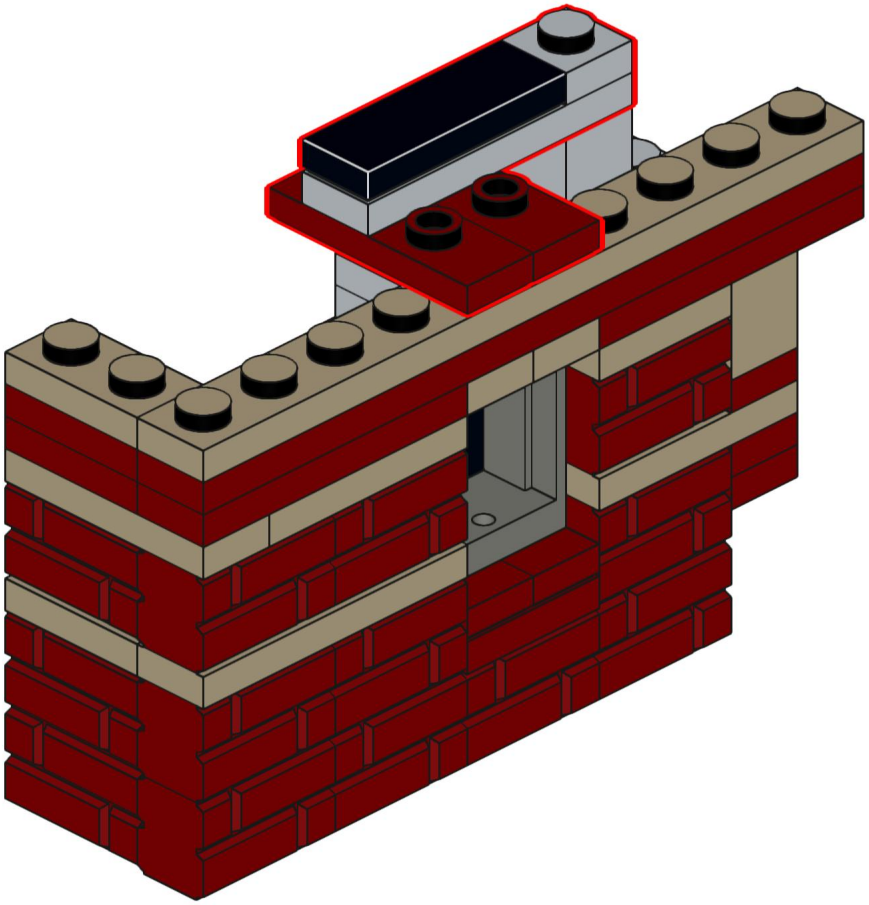

257

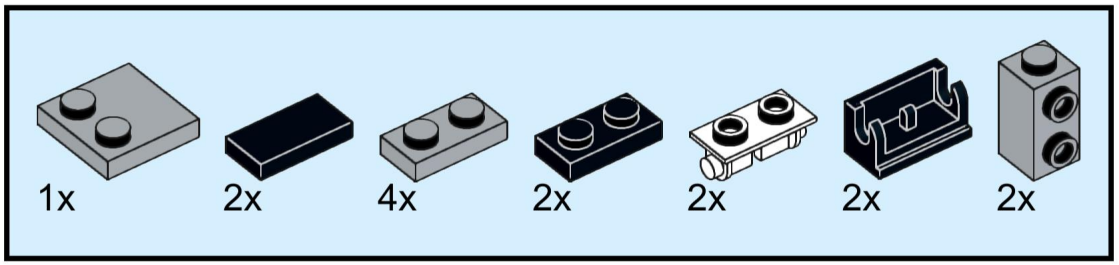

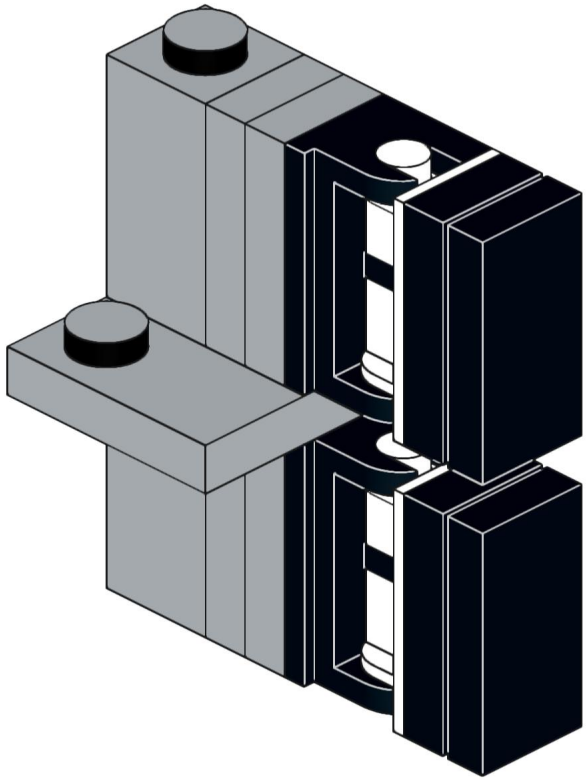

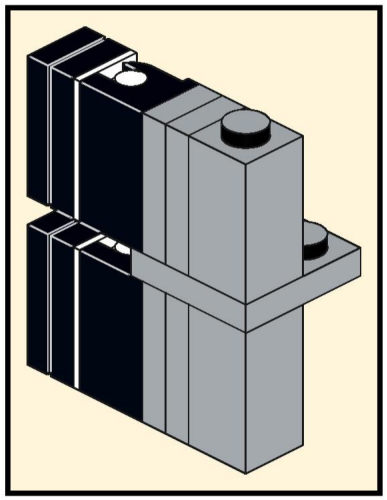

258

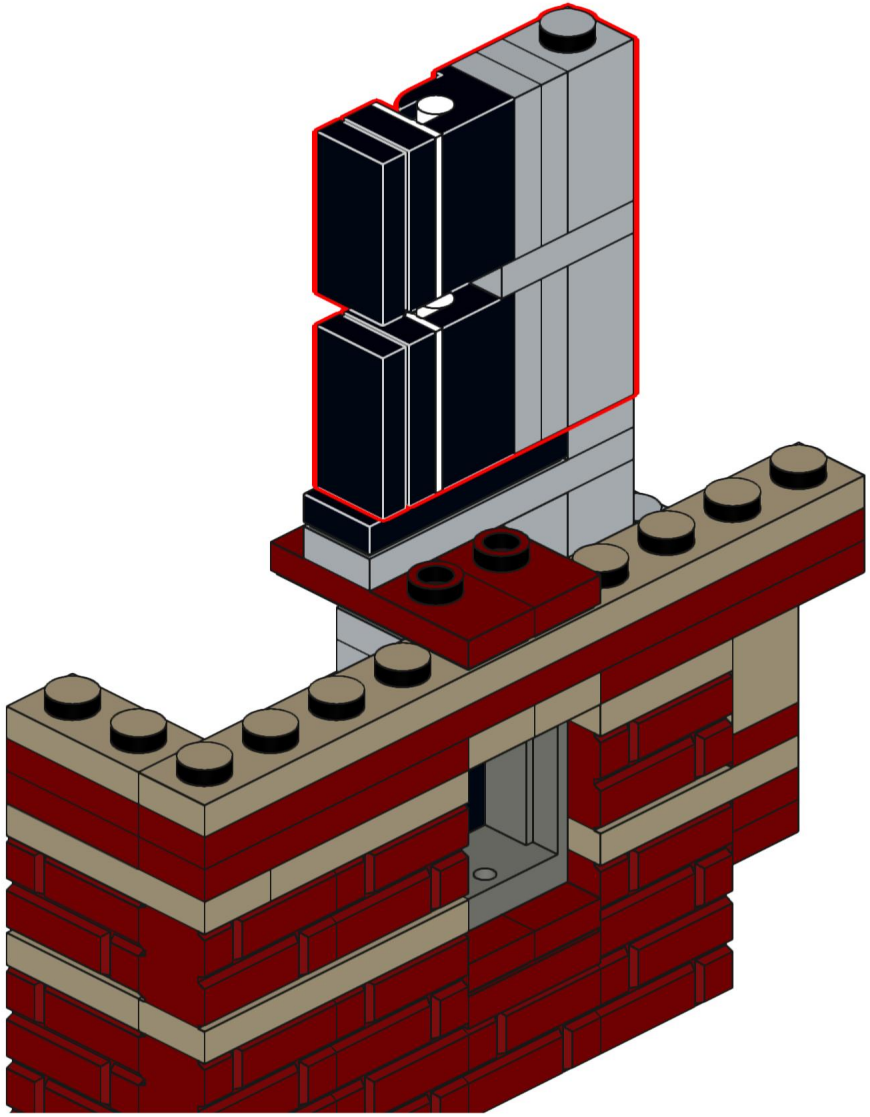

259

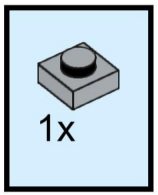

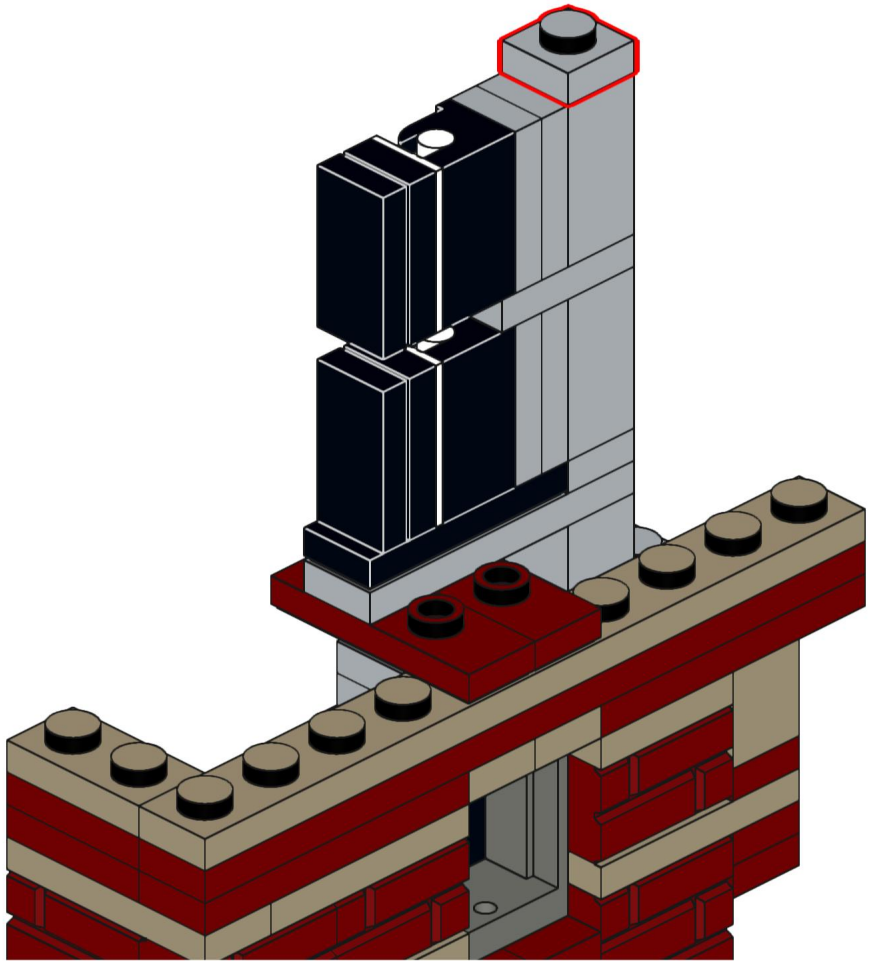

260

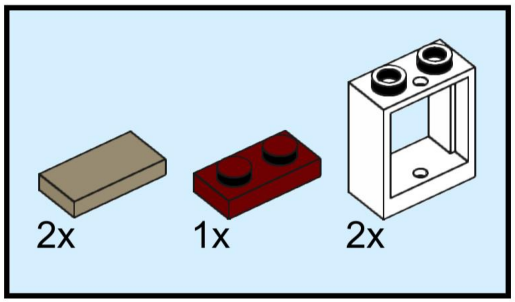

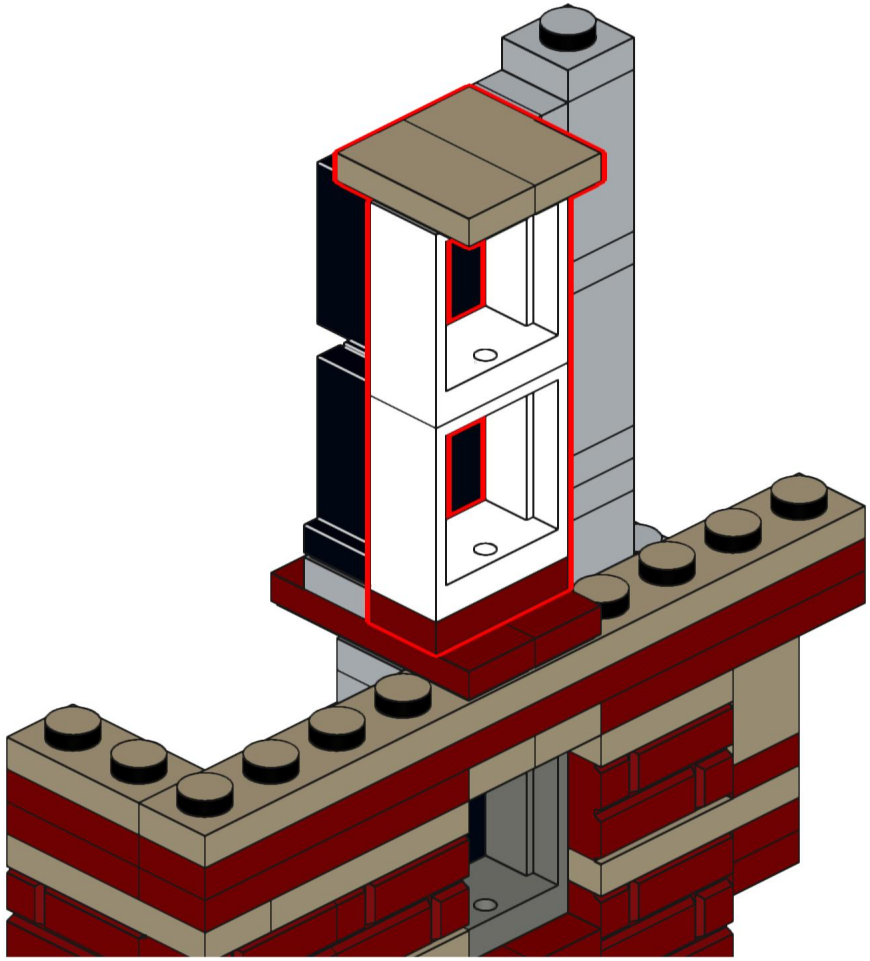

261

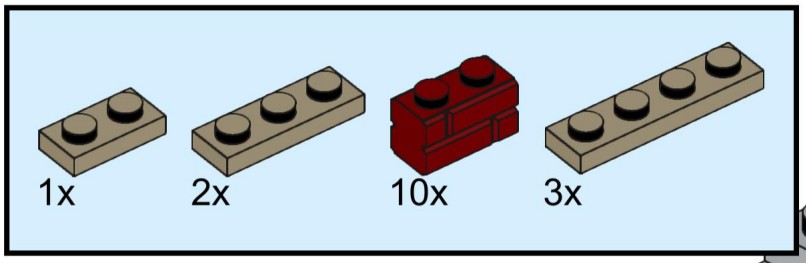

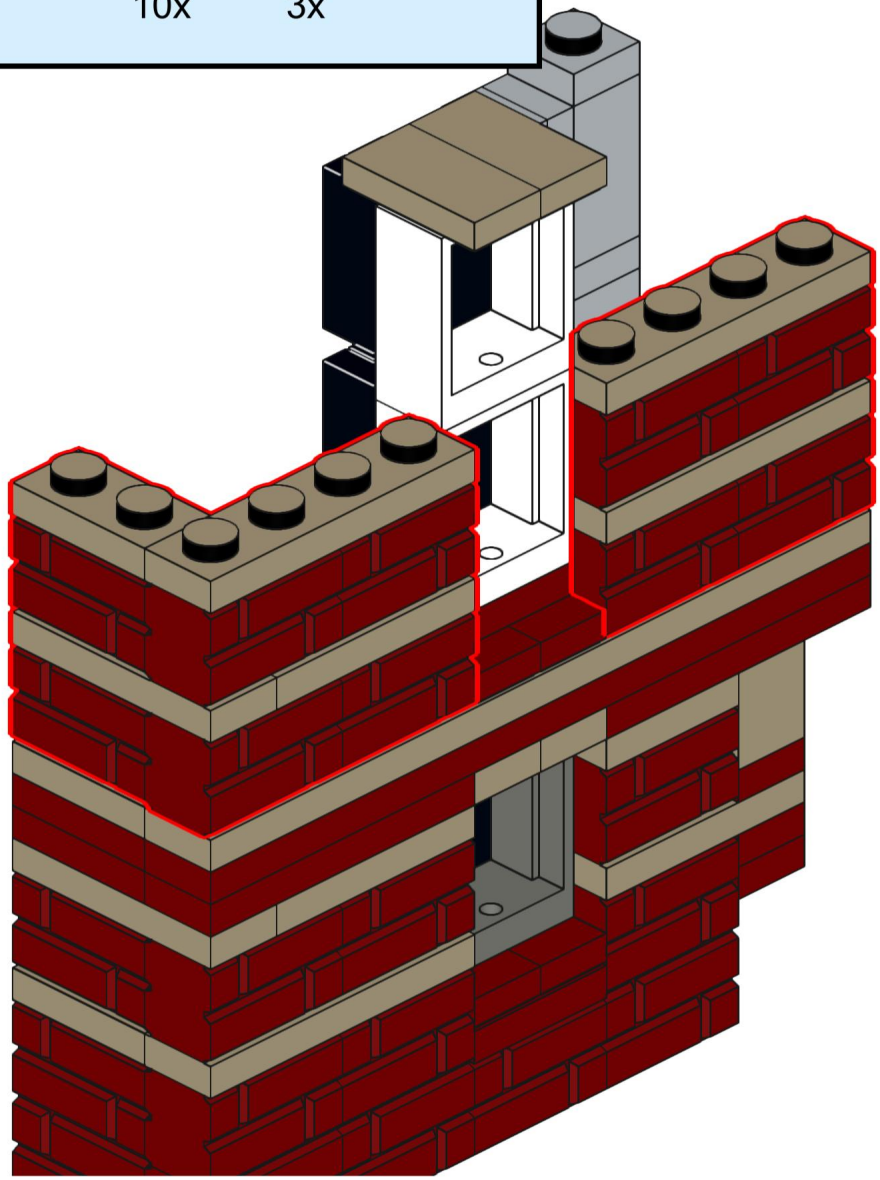

262

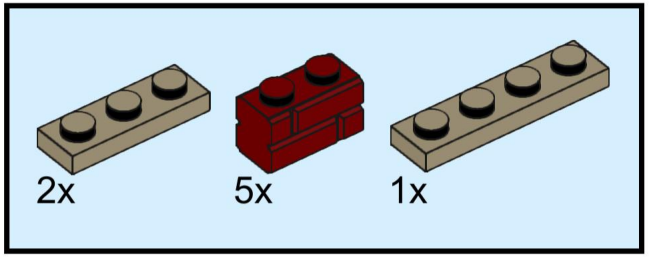

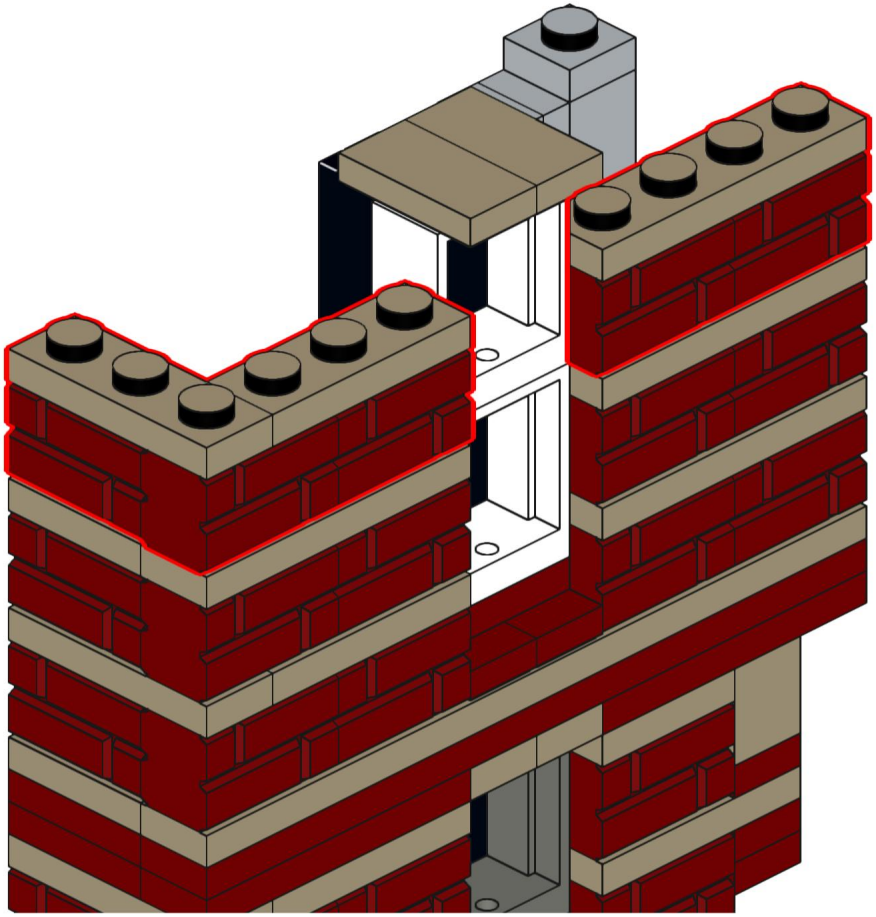

263

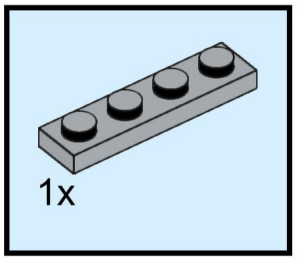

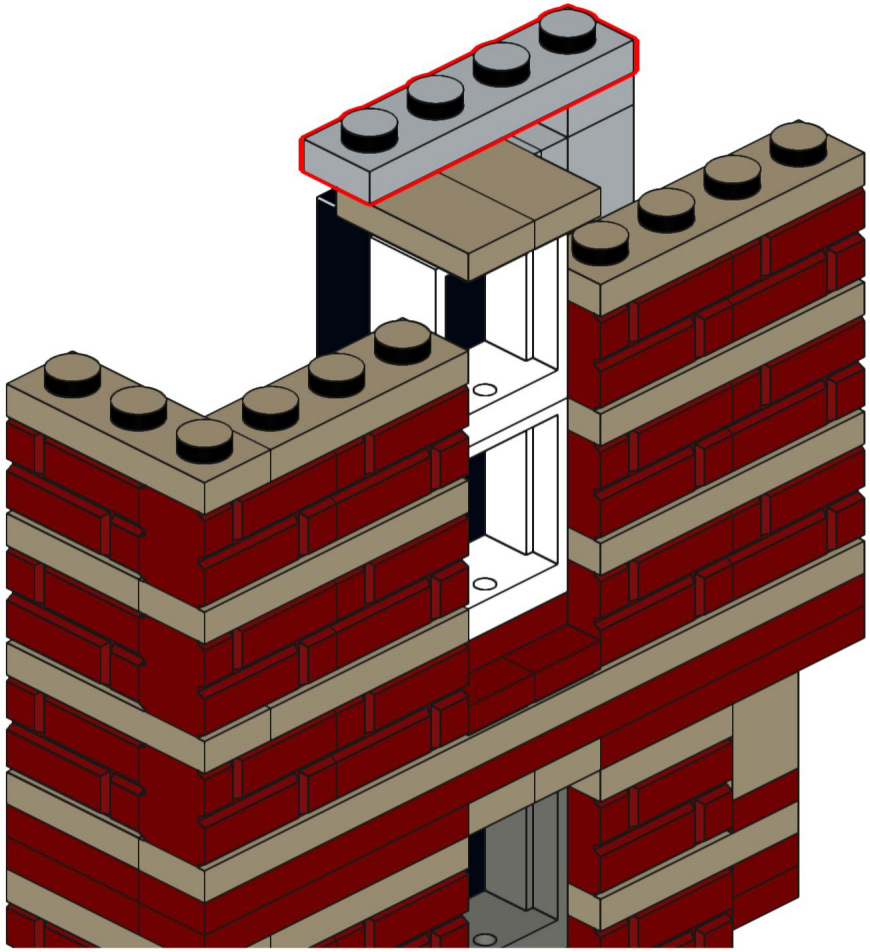

264

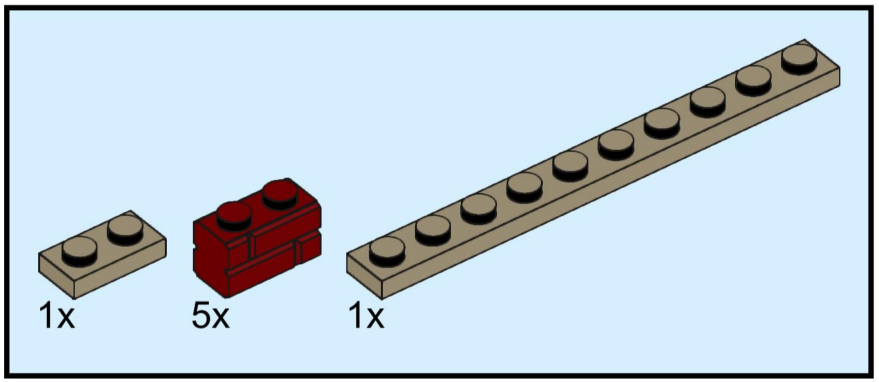

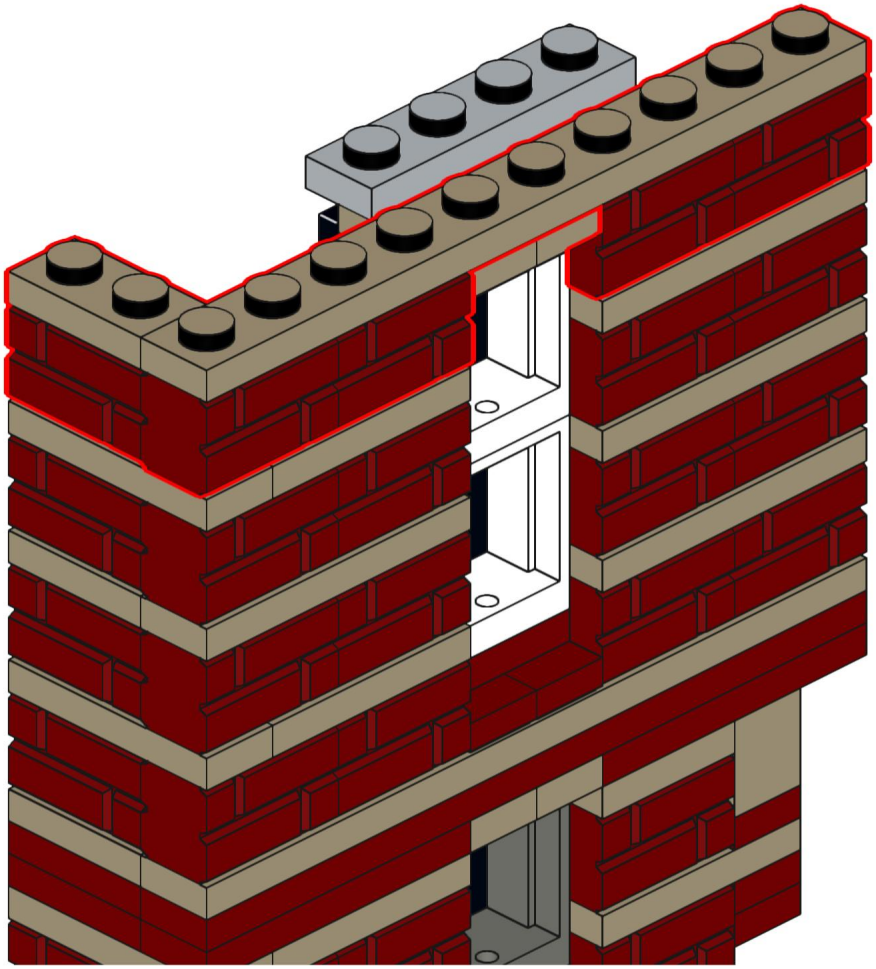

265

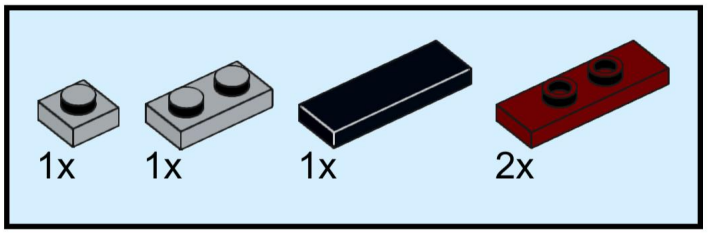

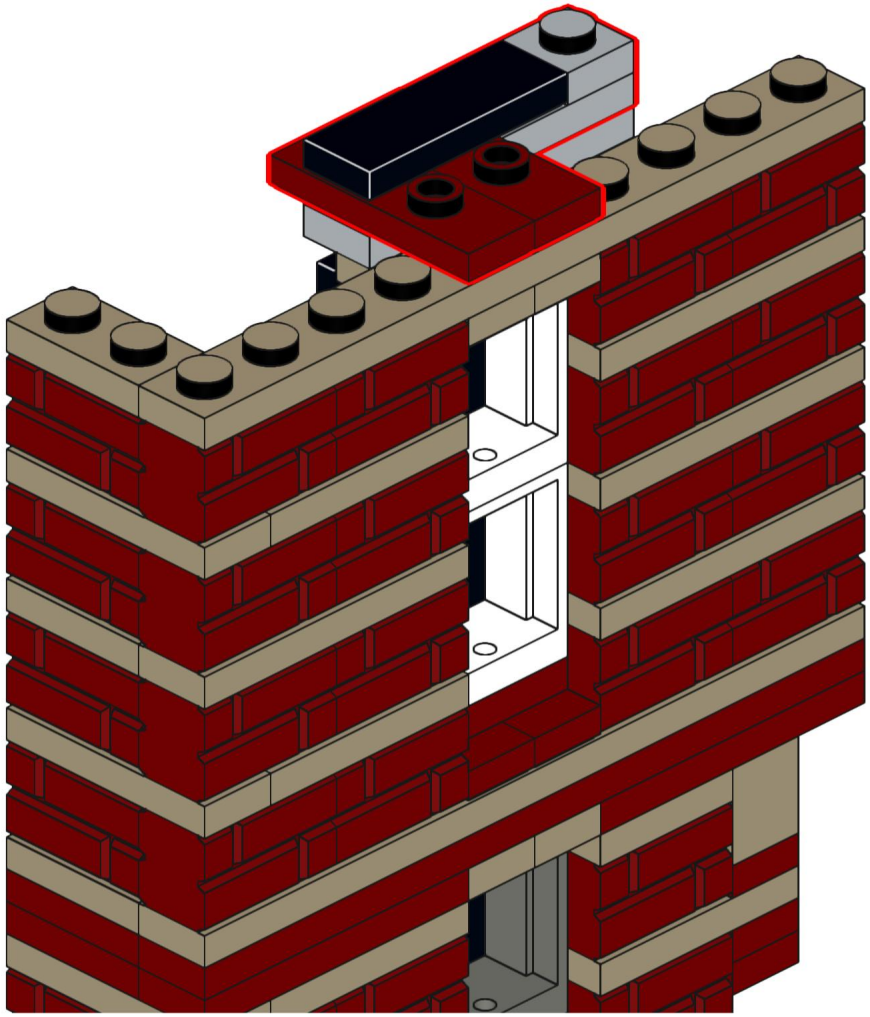

266

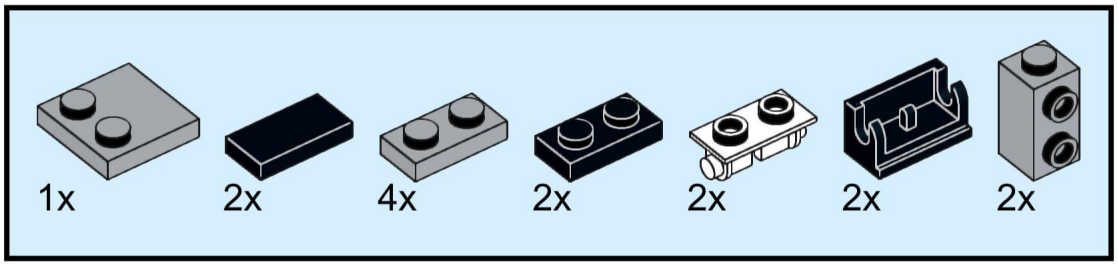

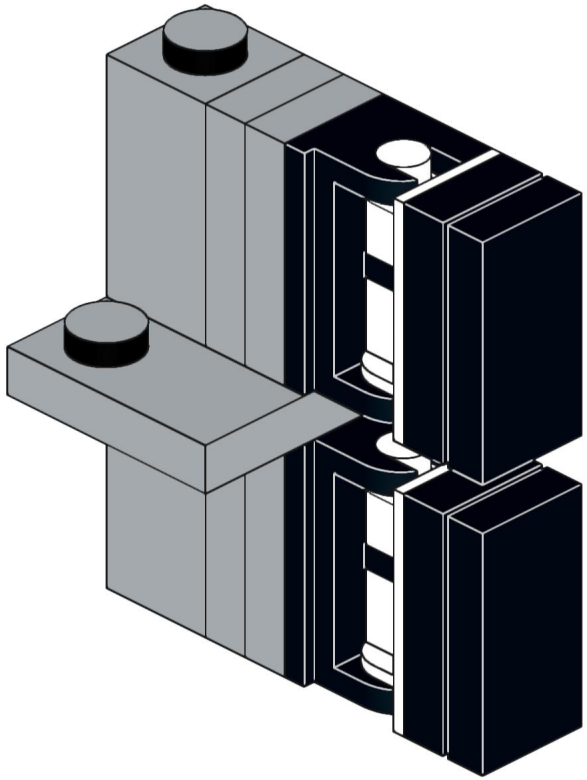

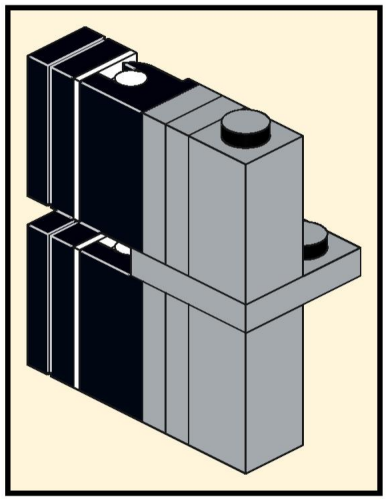

267

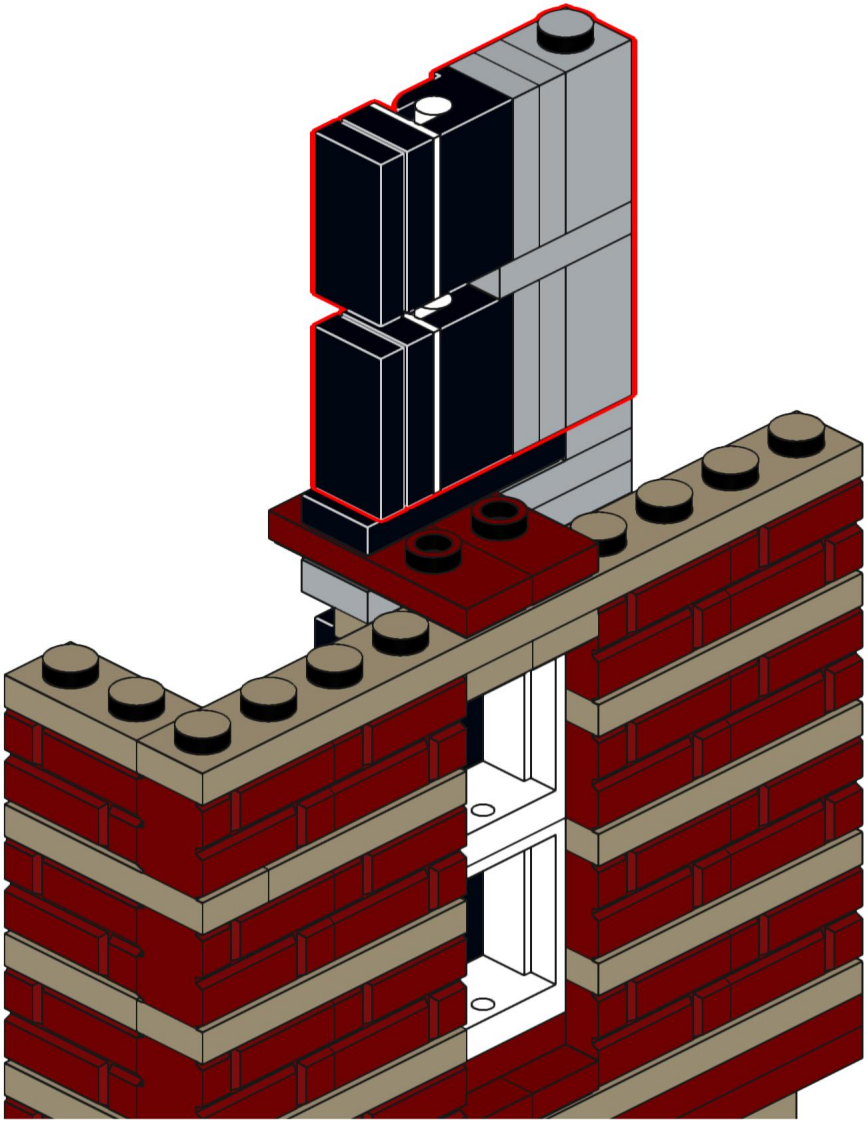

268

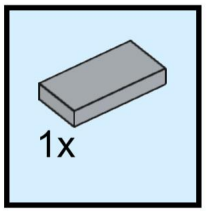

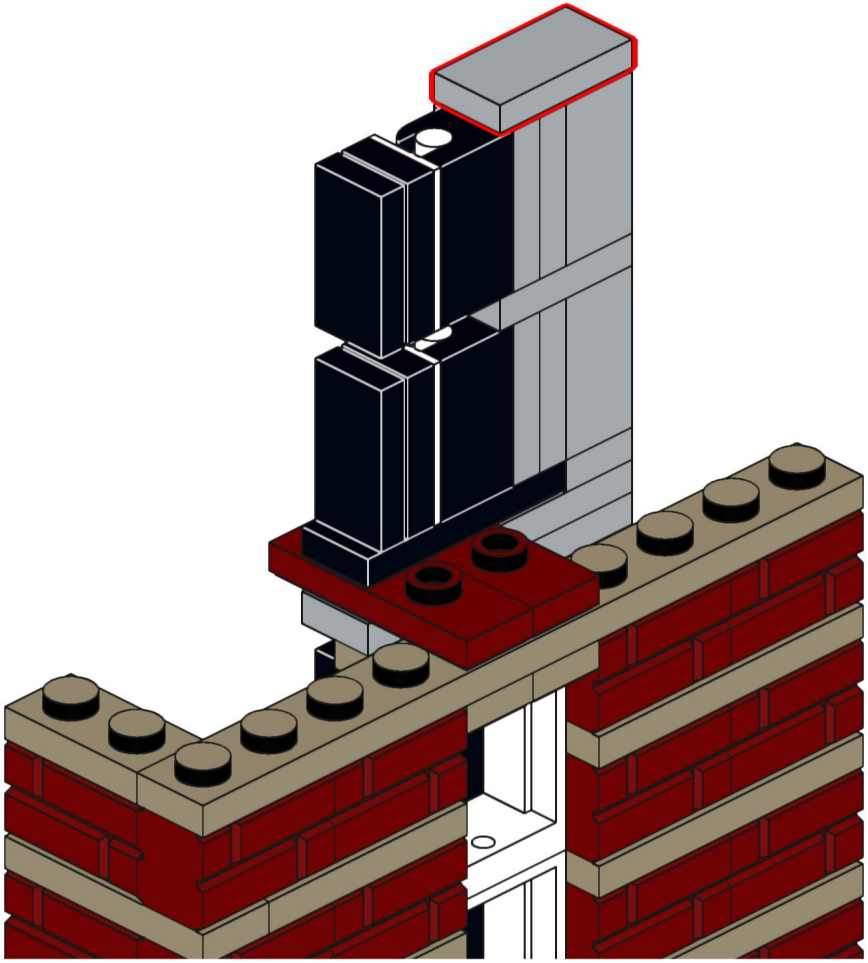

269

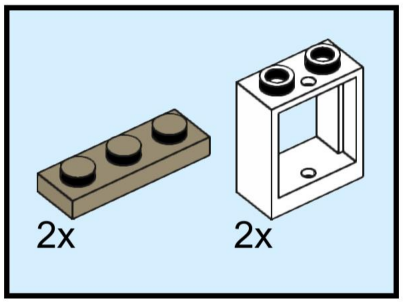

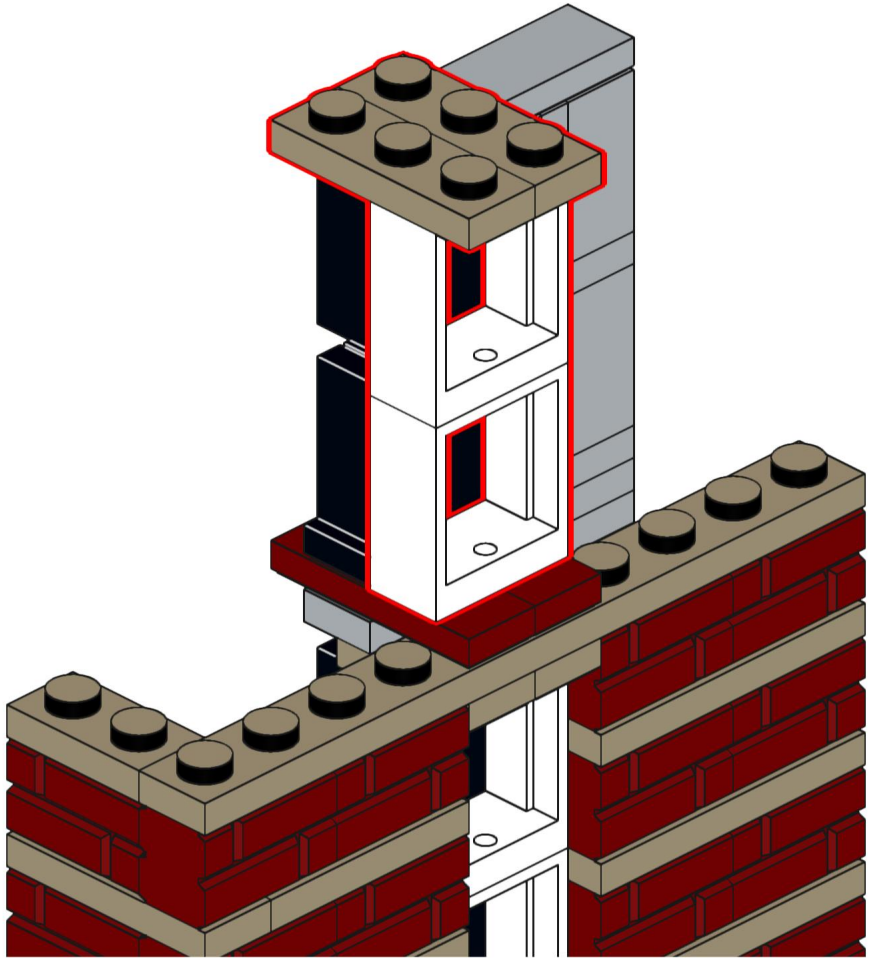

270

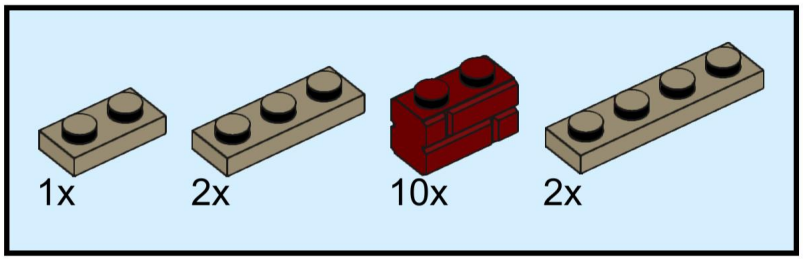

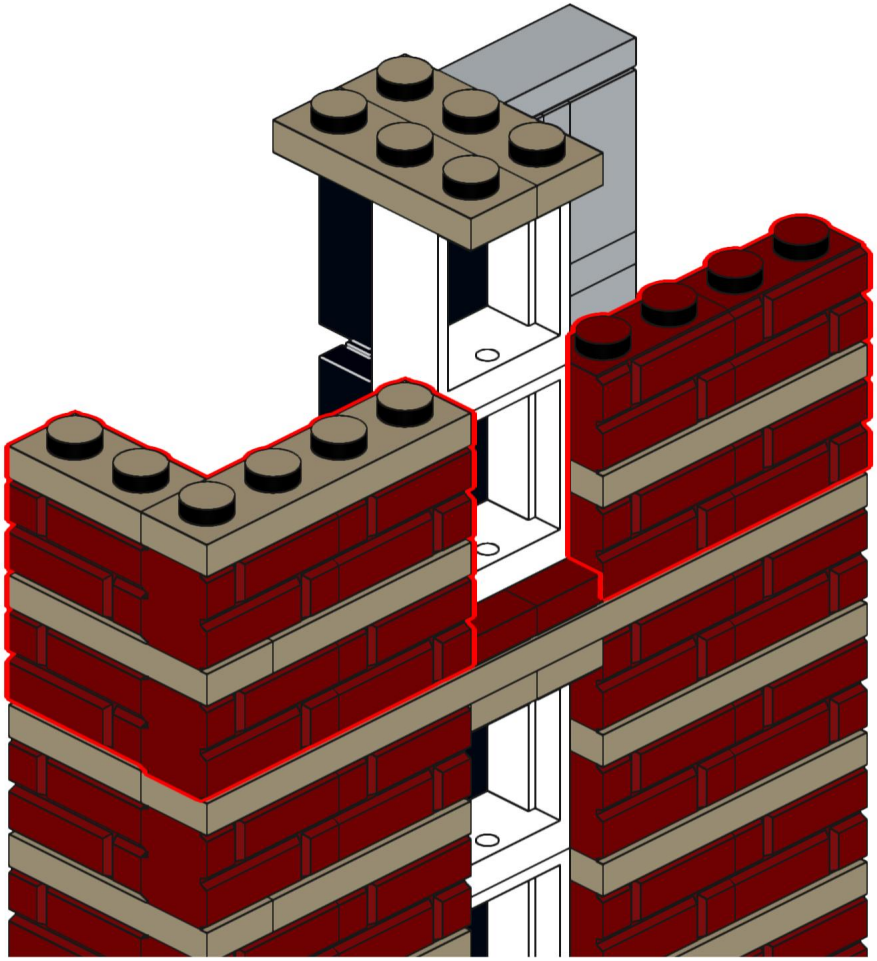

271

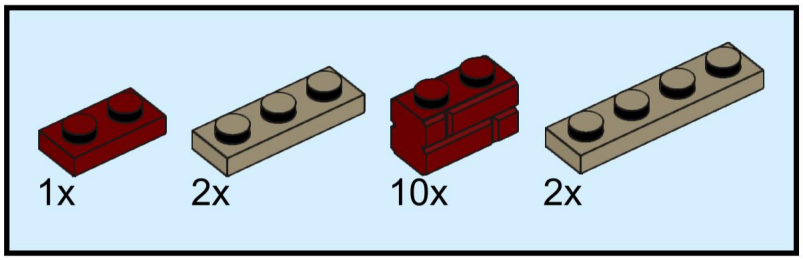

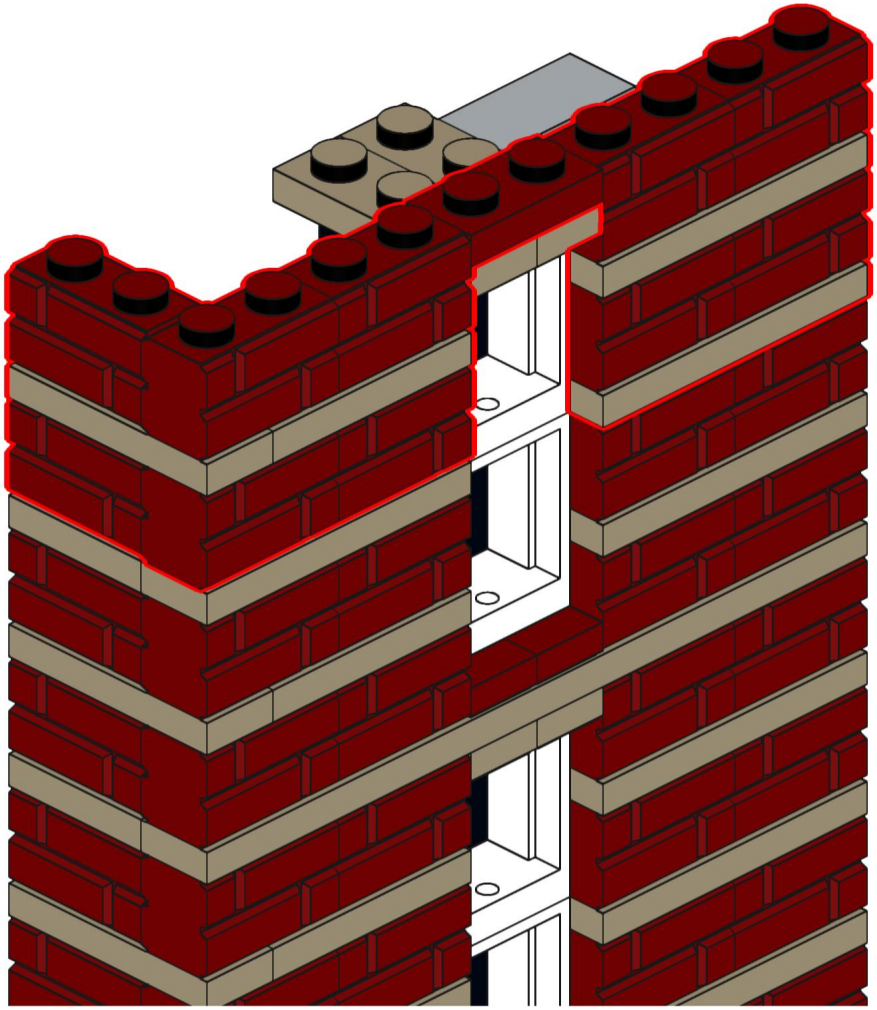

272

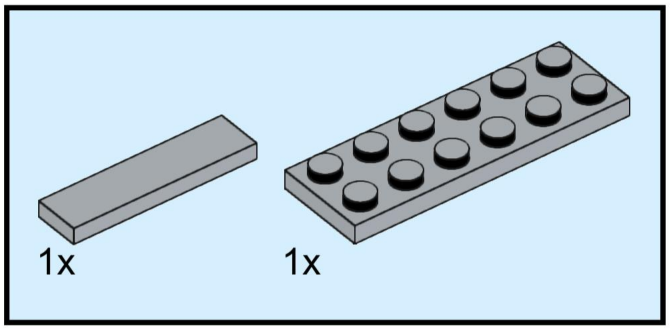

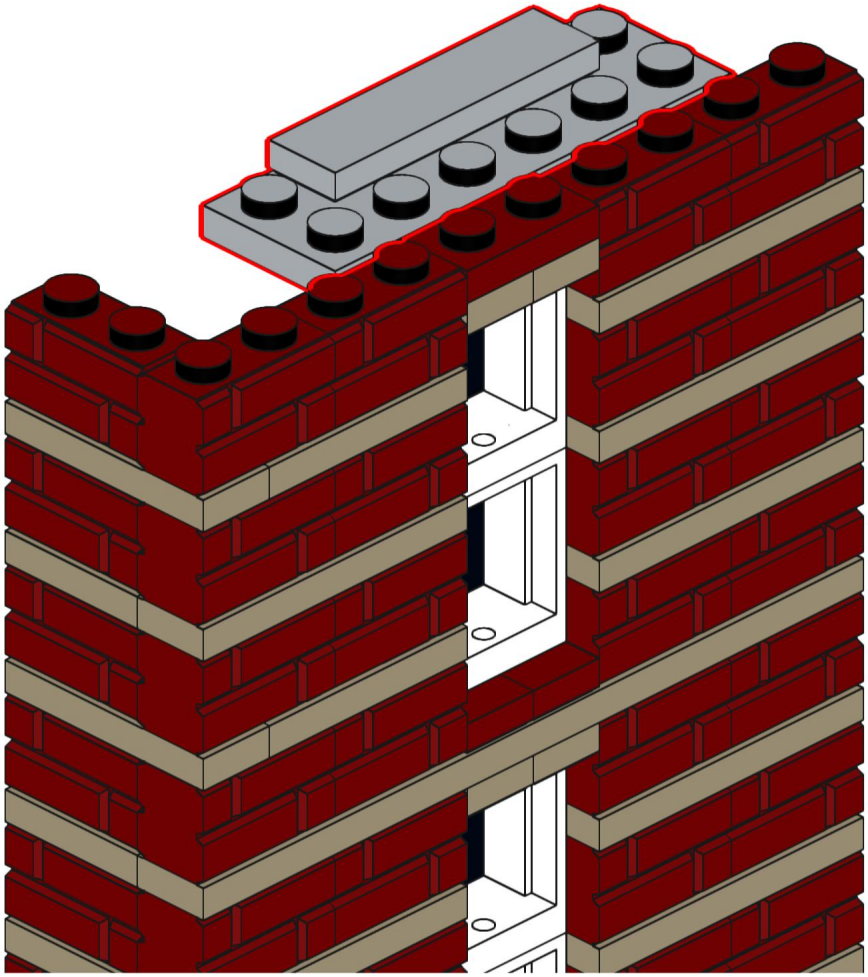

273

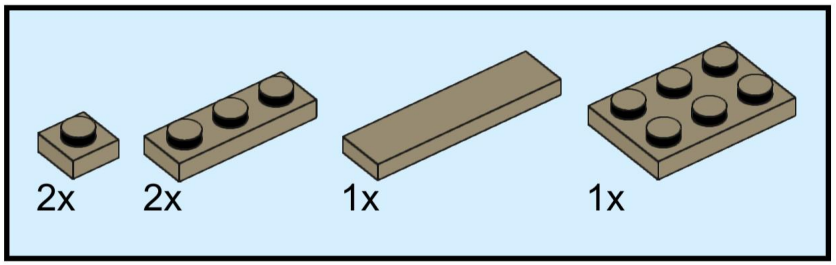

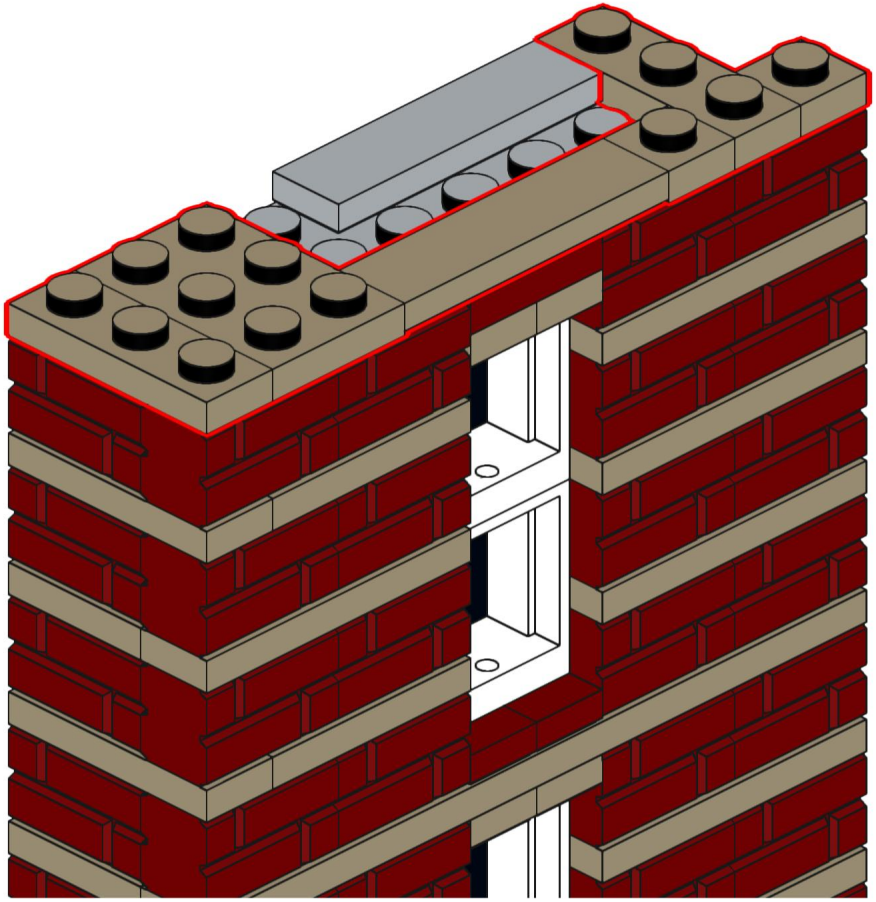

274

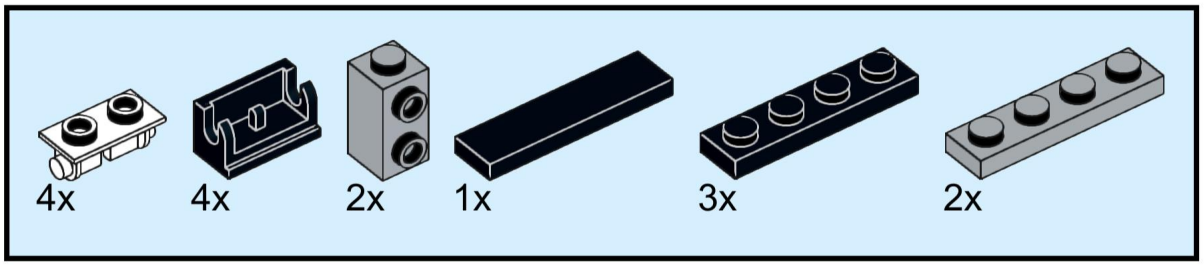

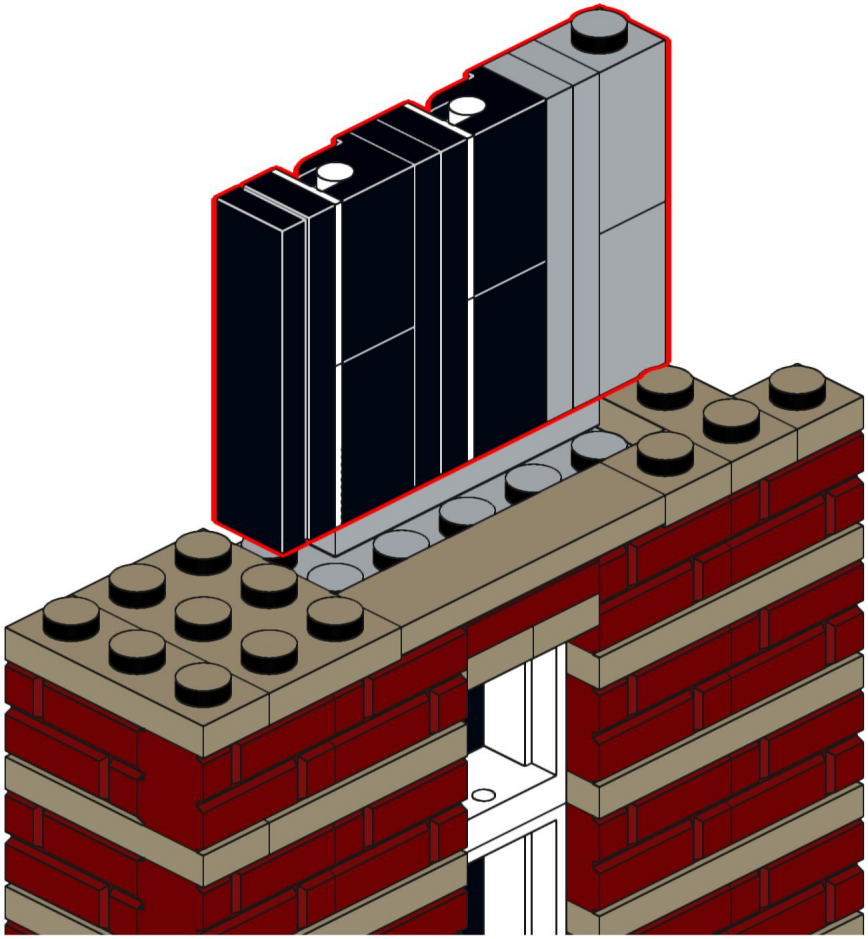

275

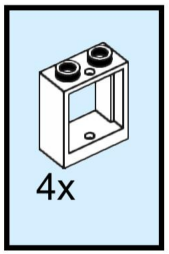

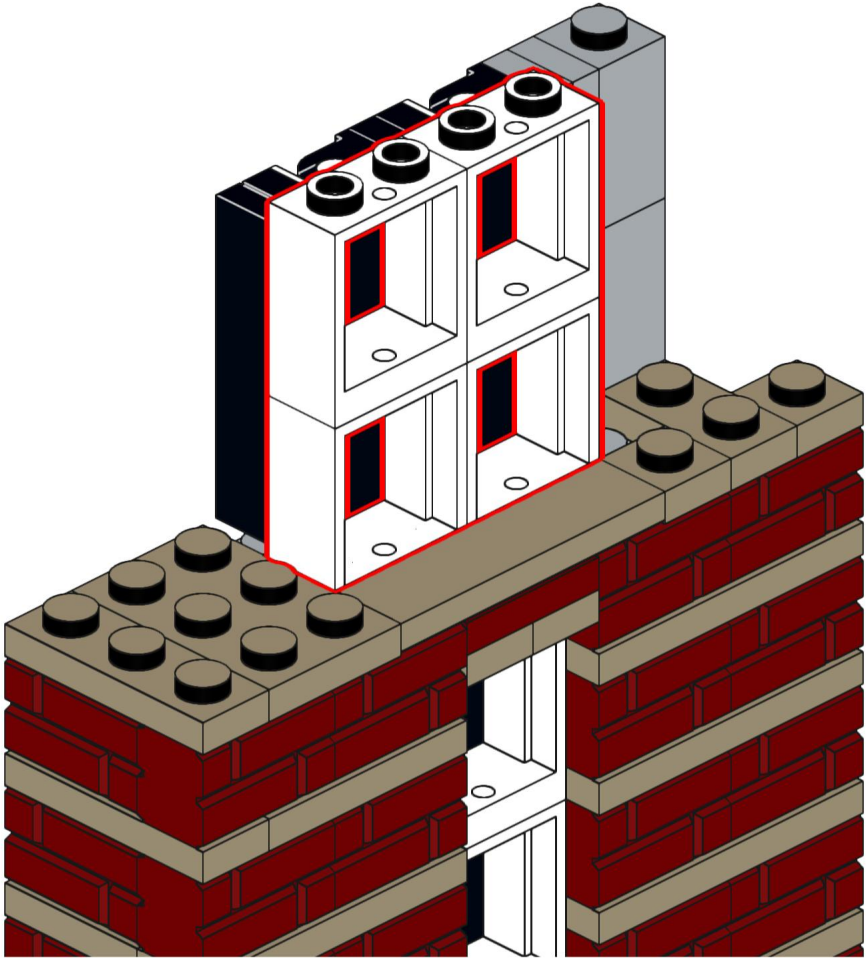

276

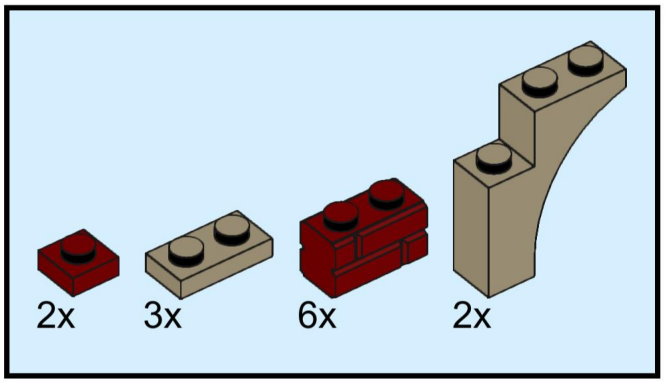

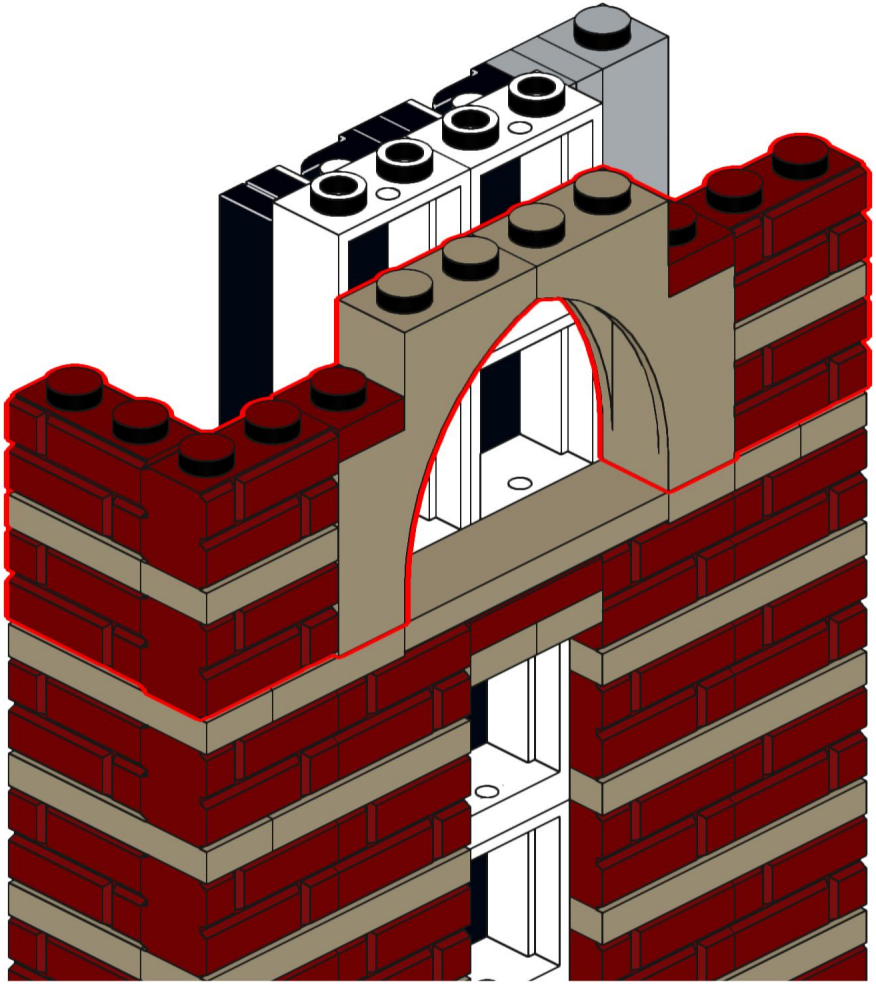

277

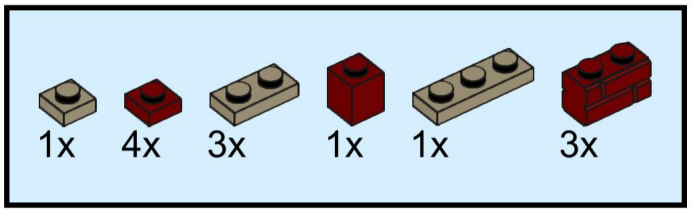

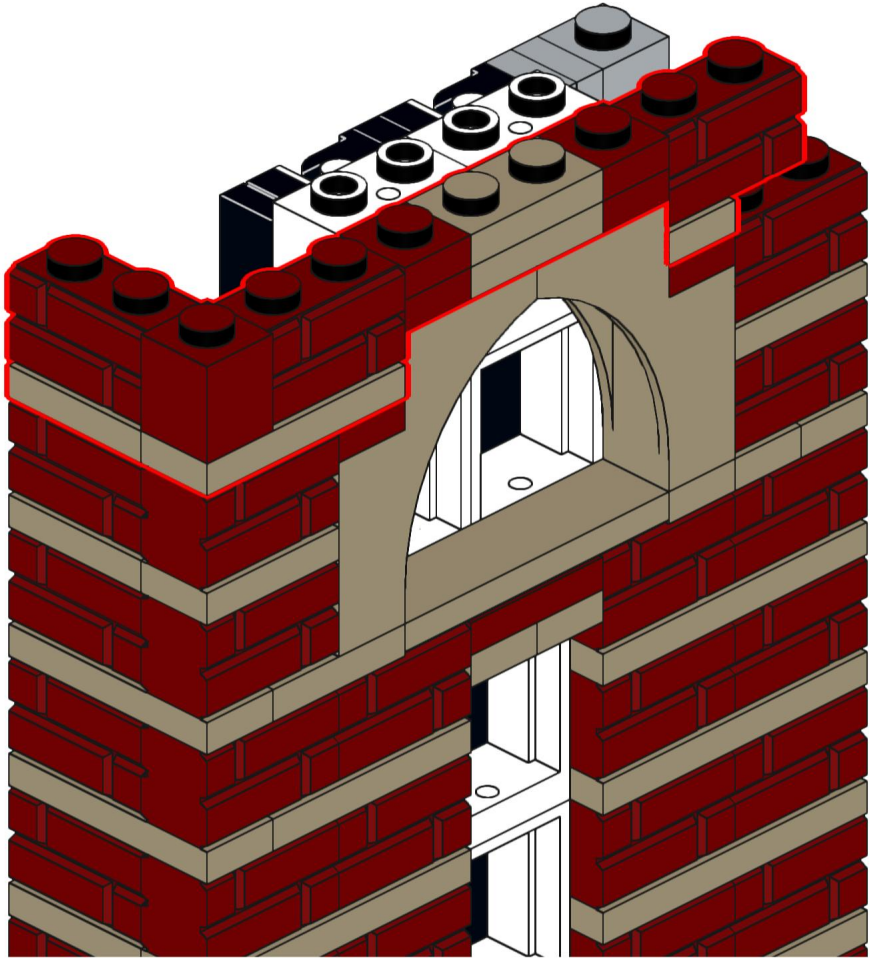

278

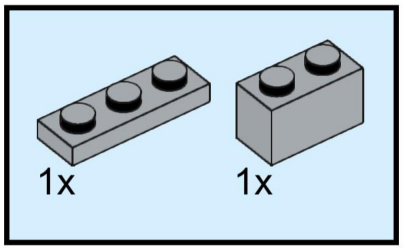

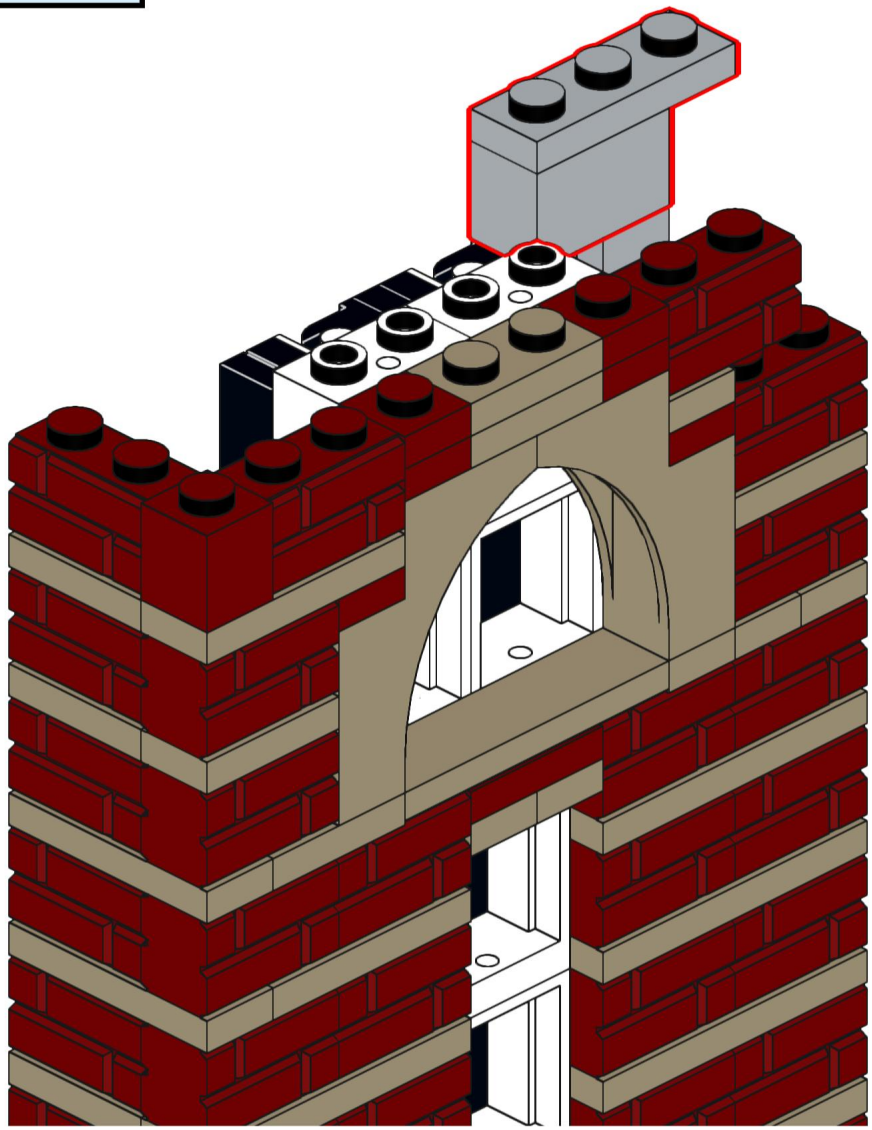

279

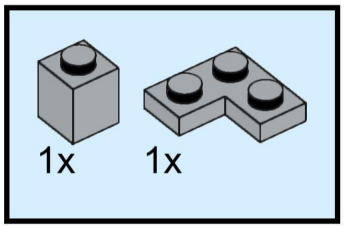

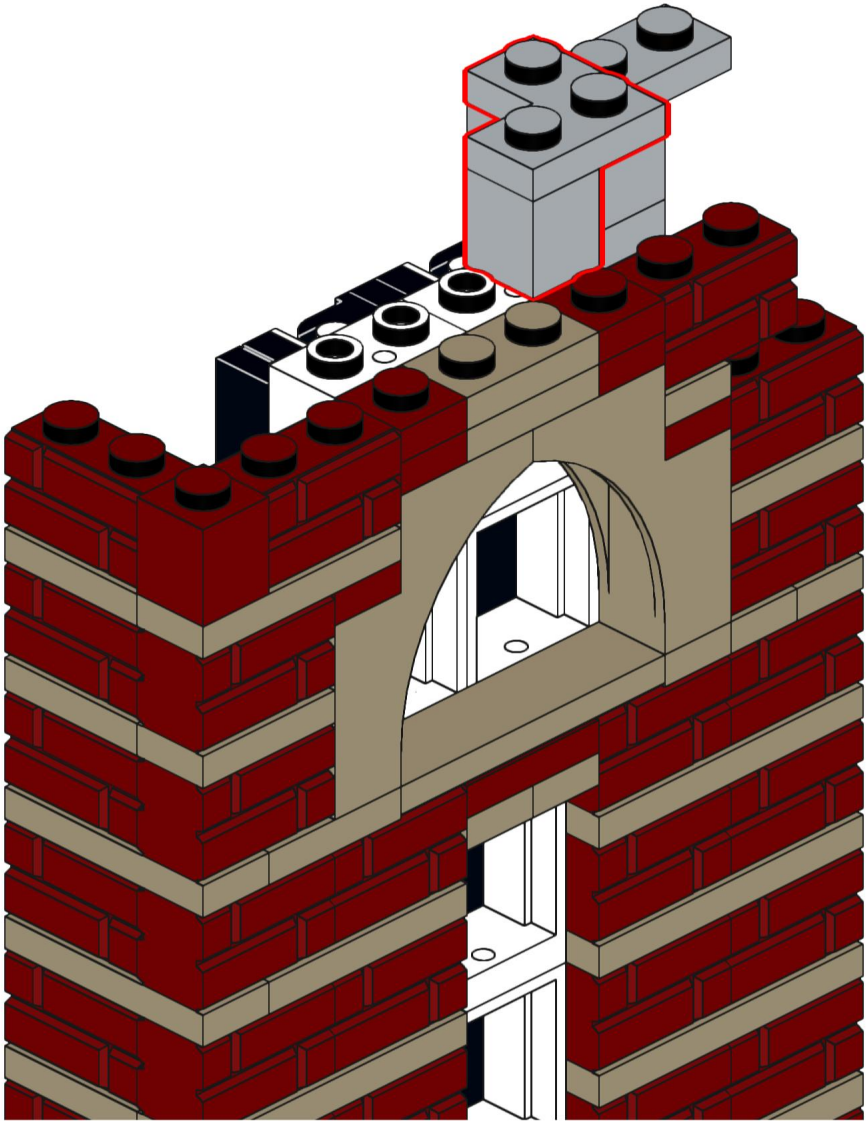

280

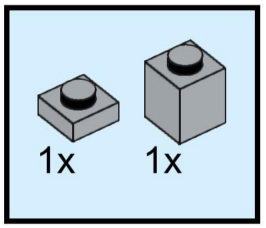

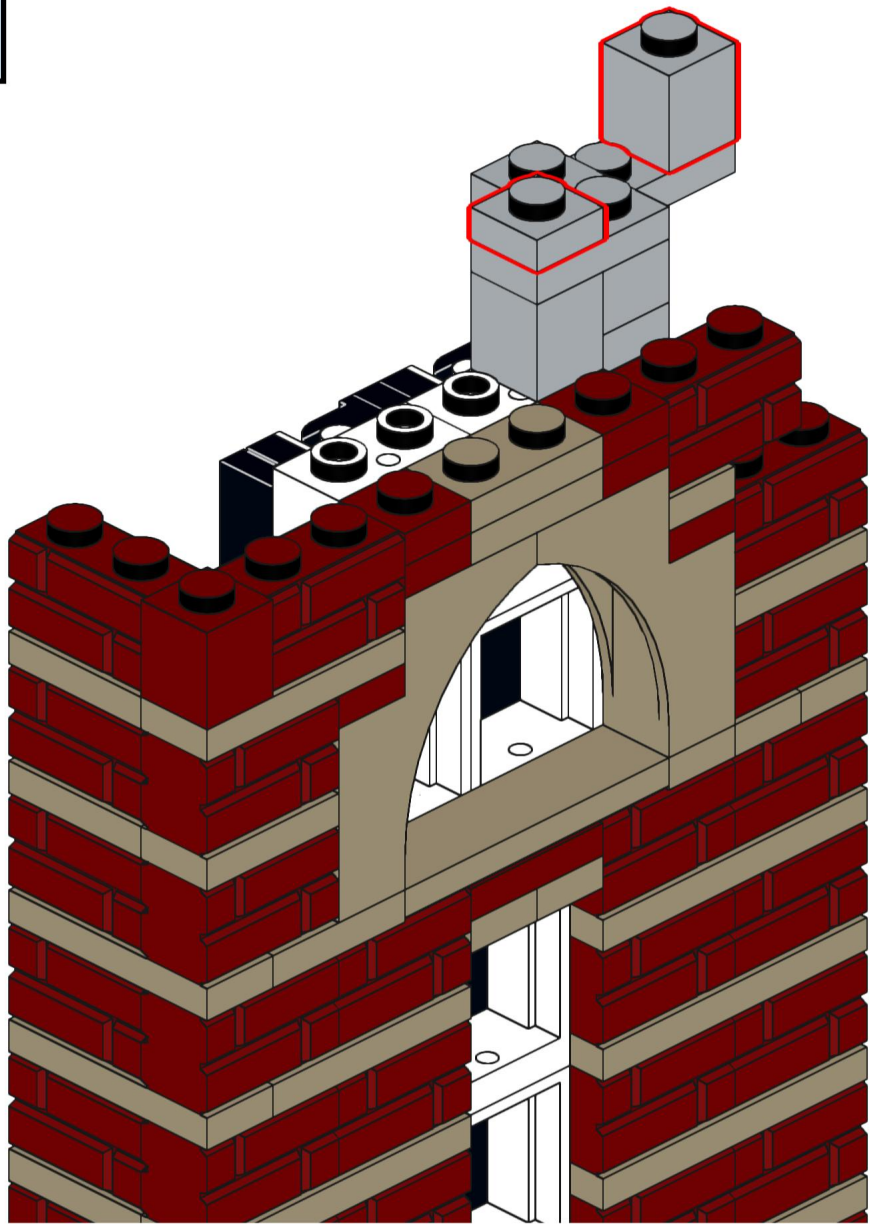

281

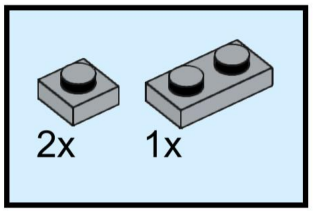

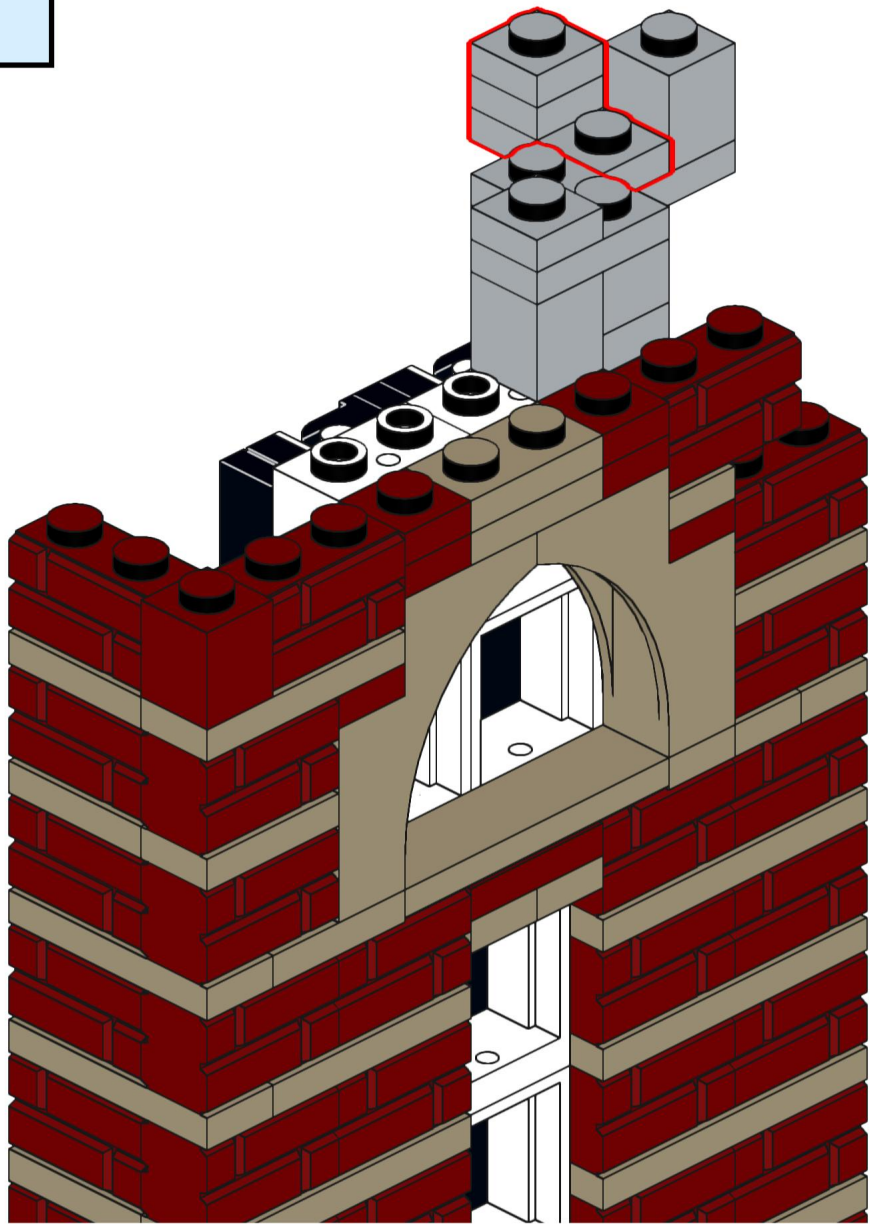

282

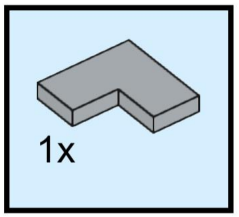

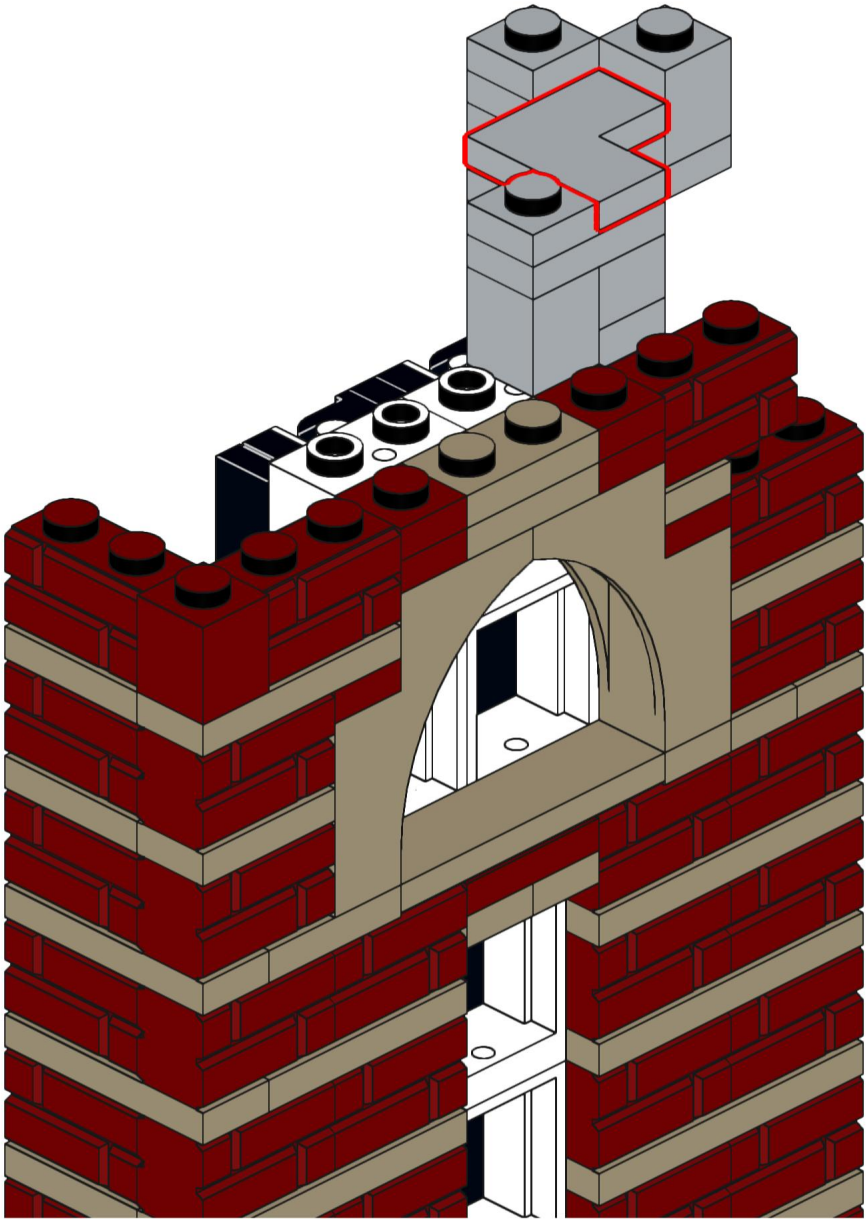

283

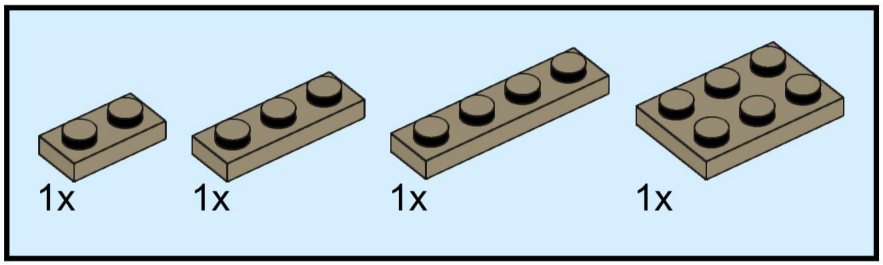

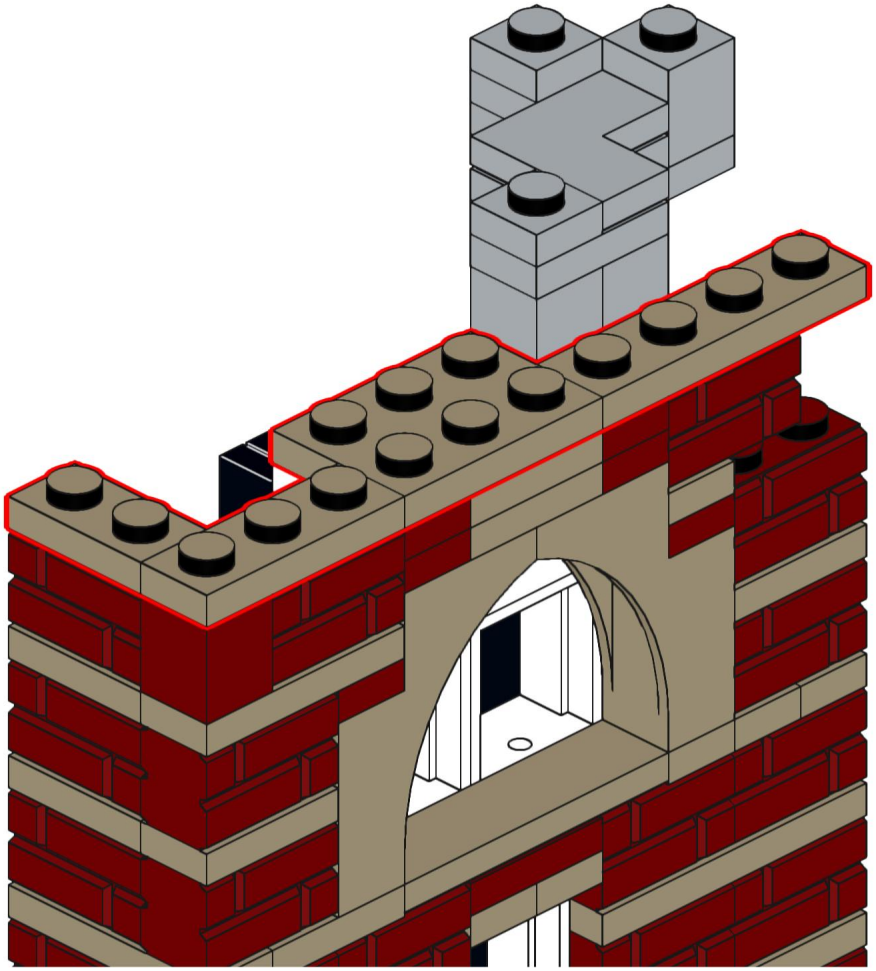

284

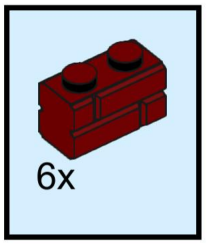

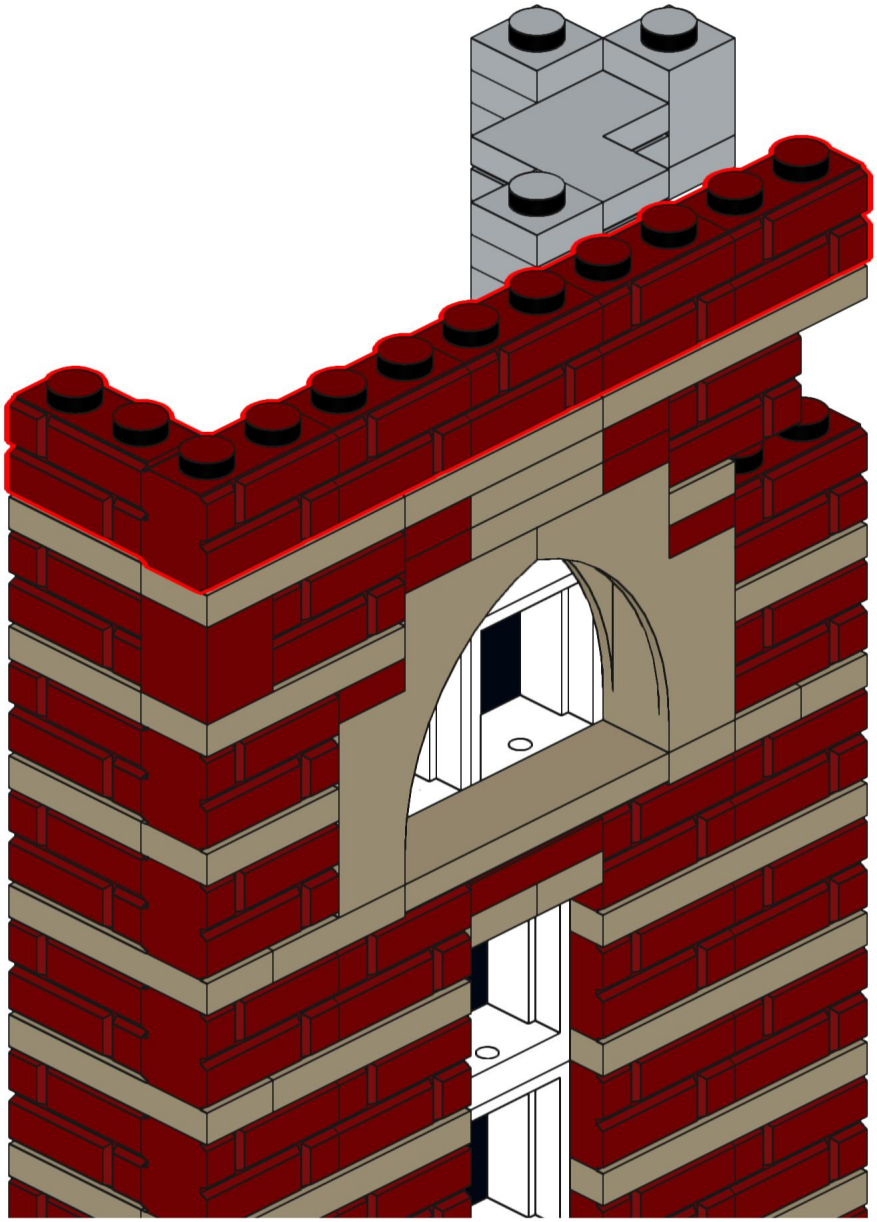

285

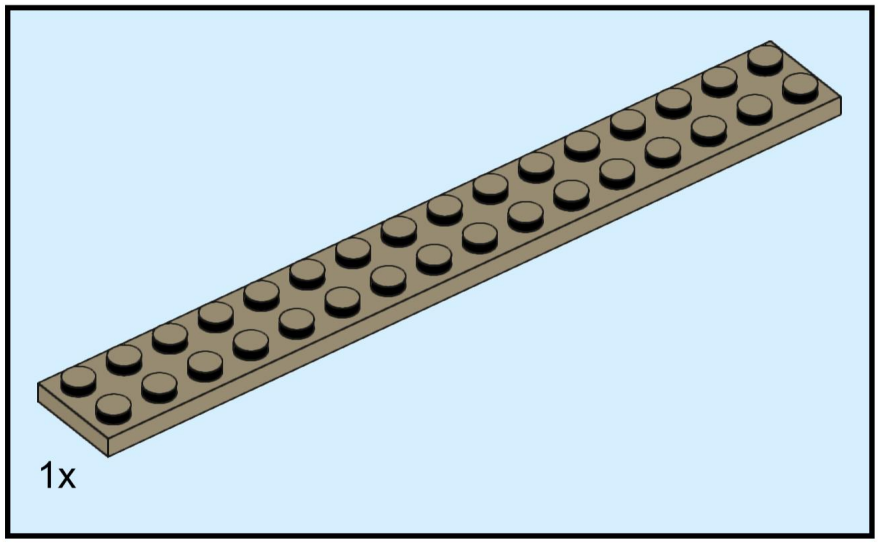

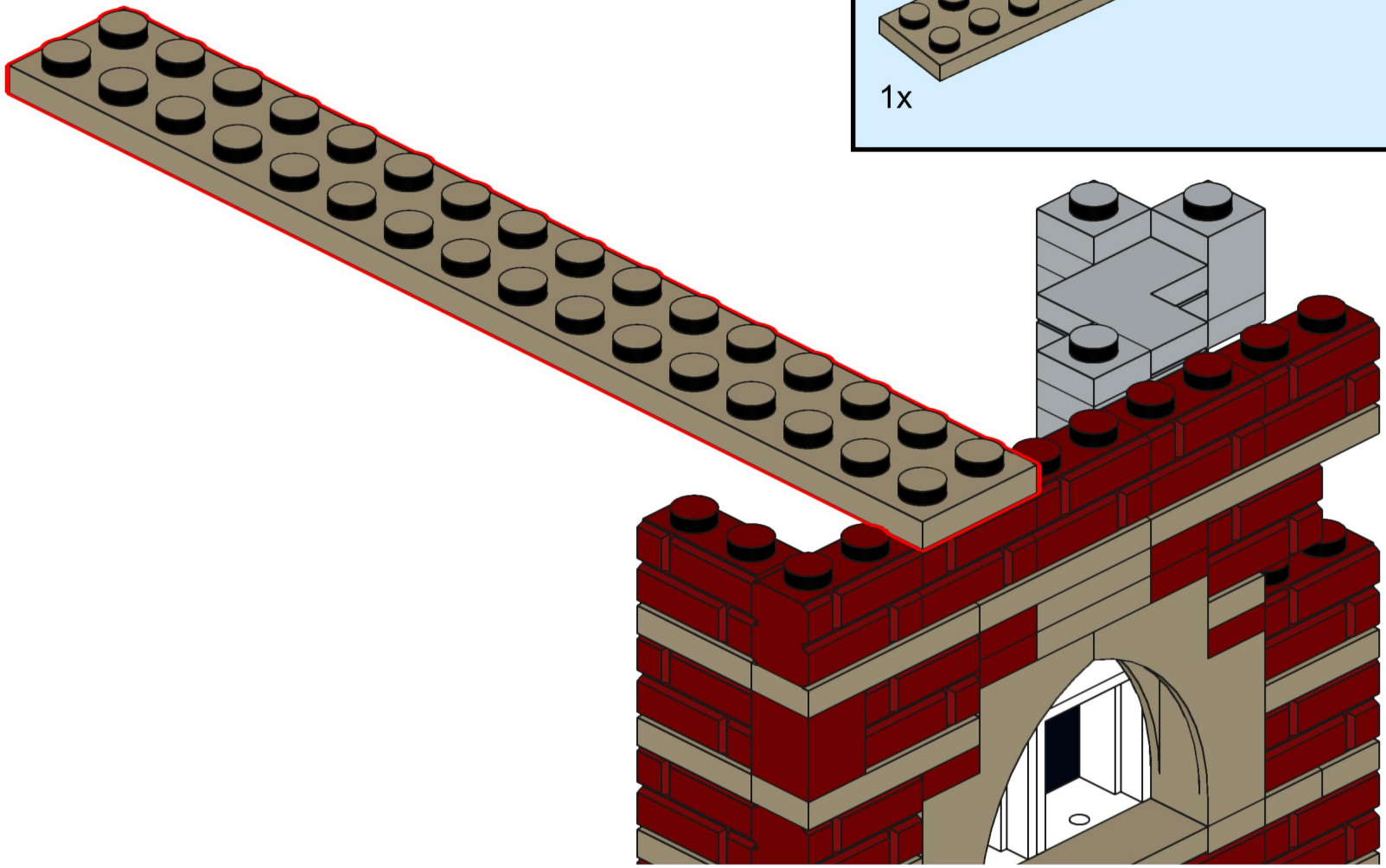

286

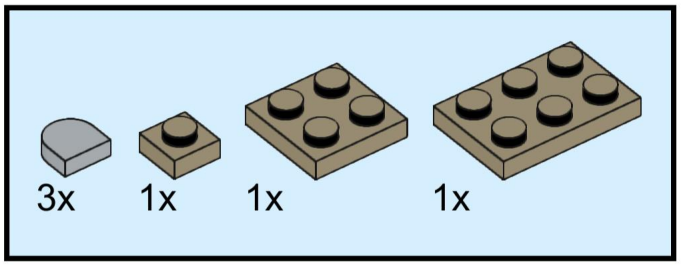

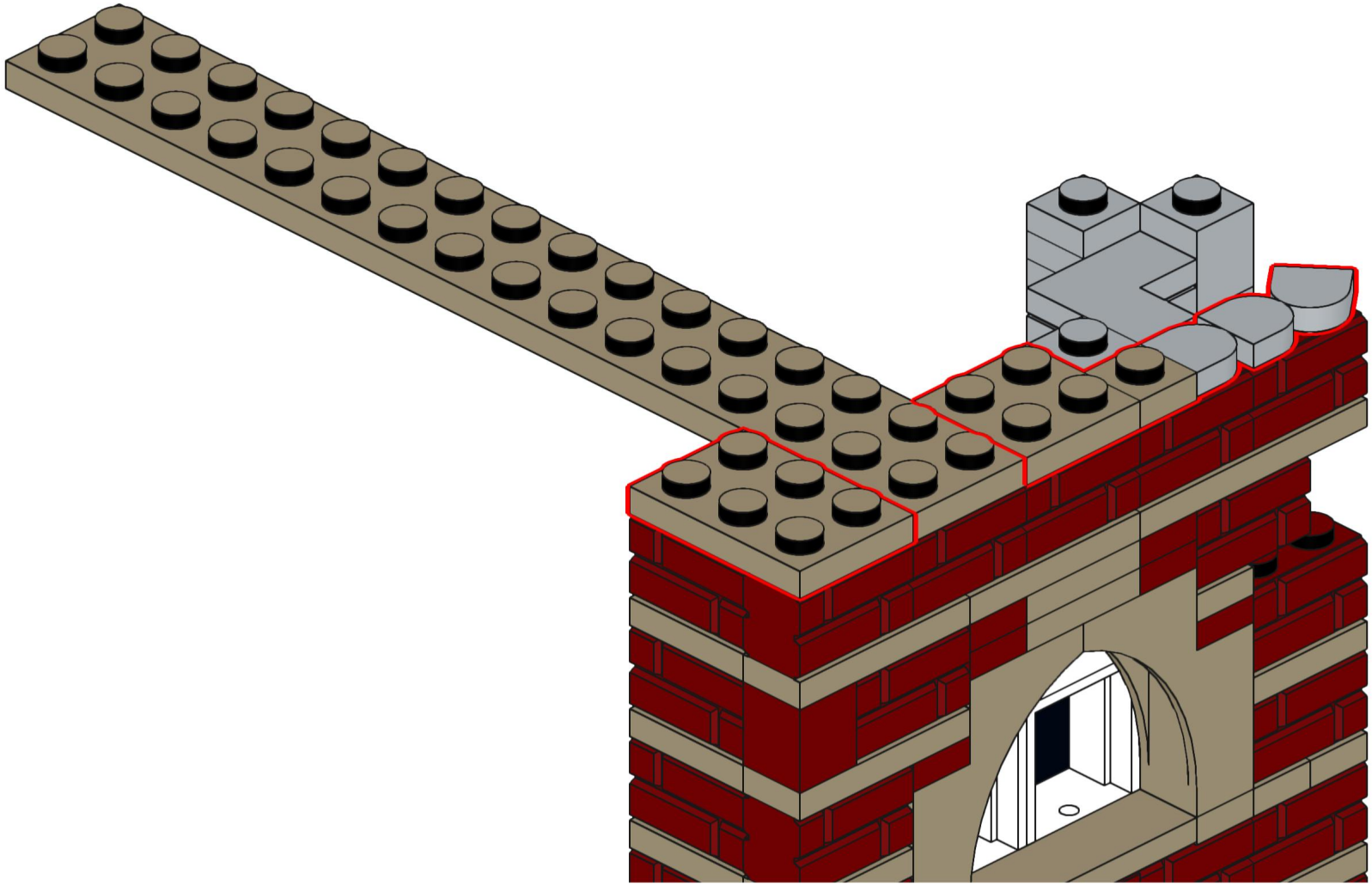

287

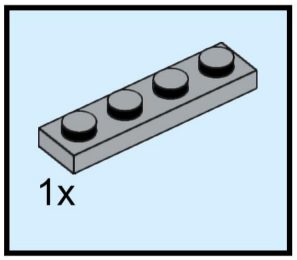

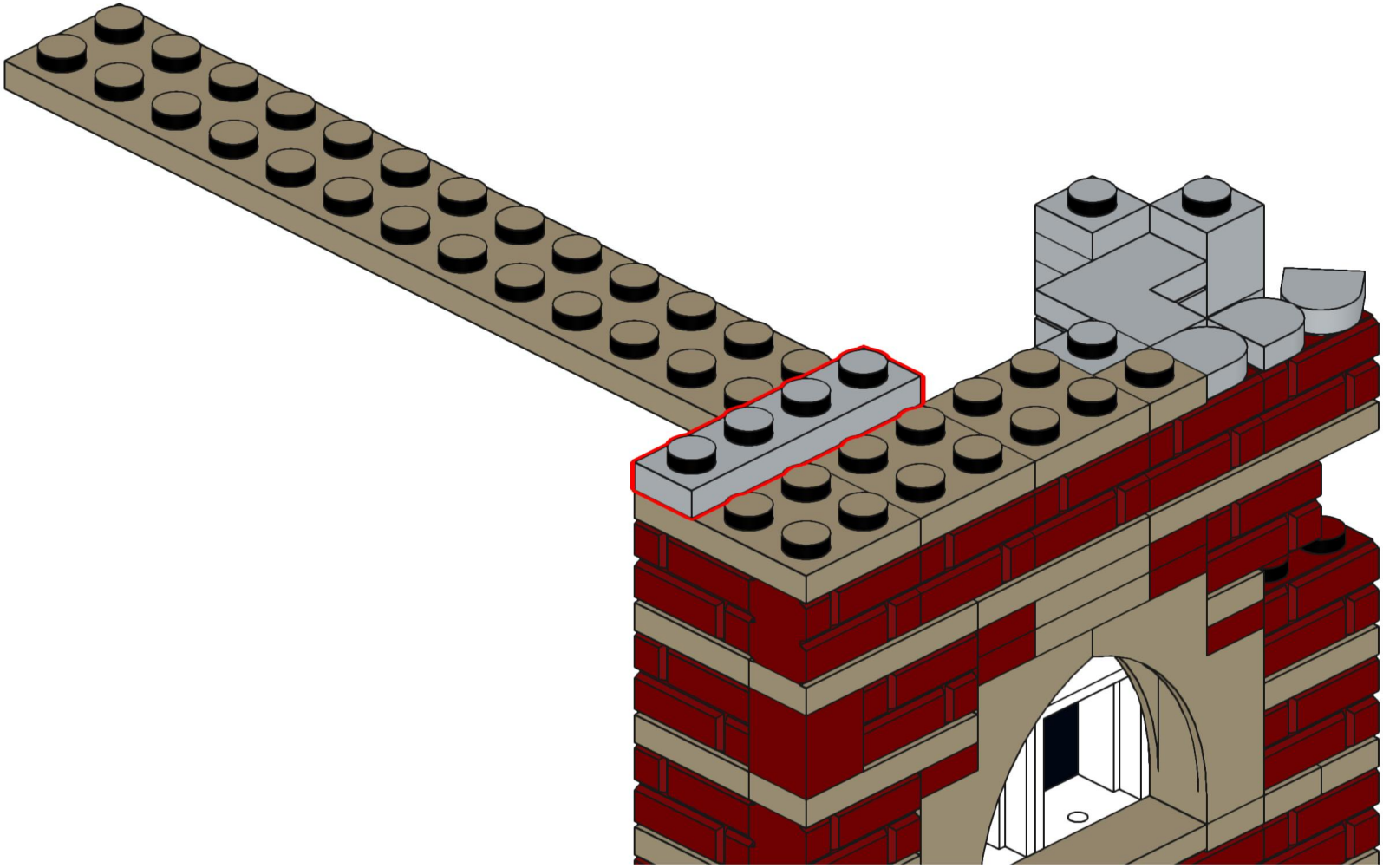

288

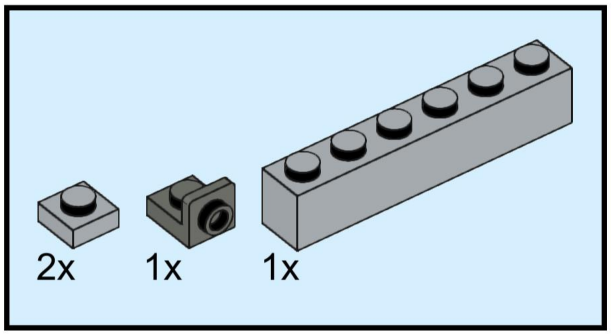

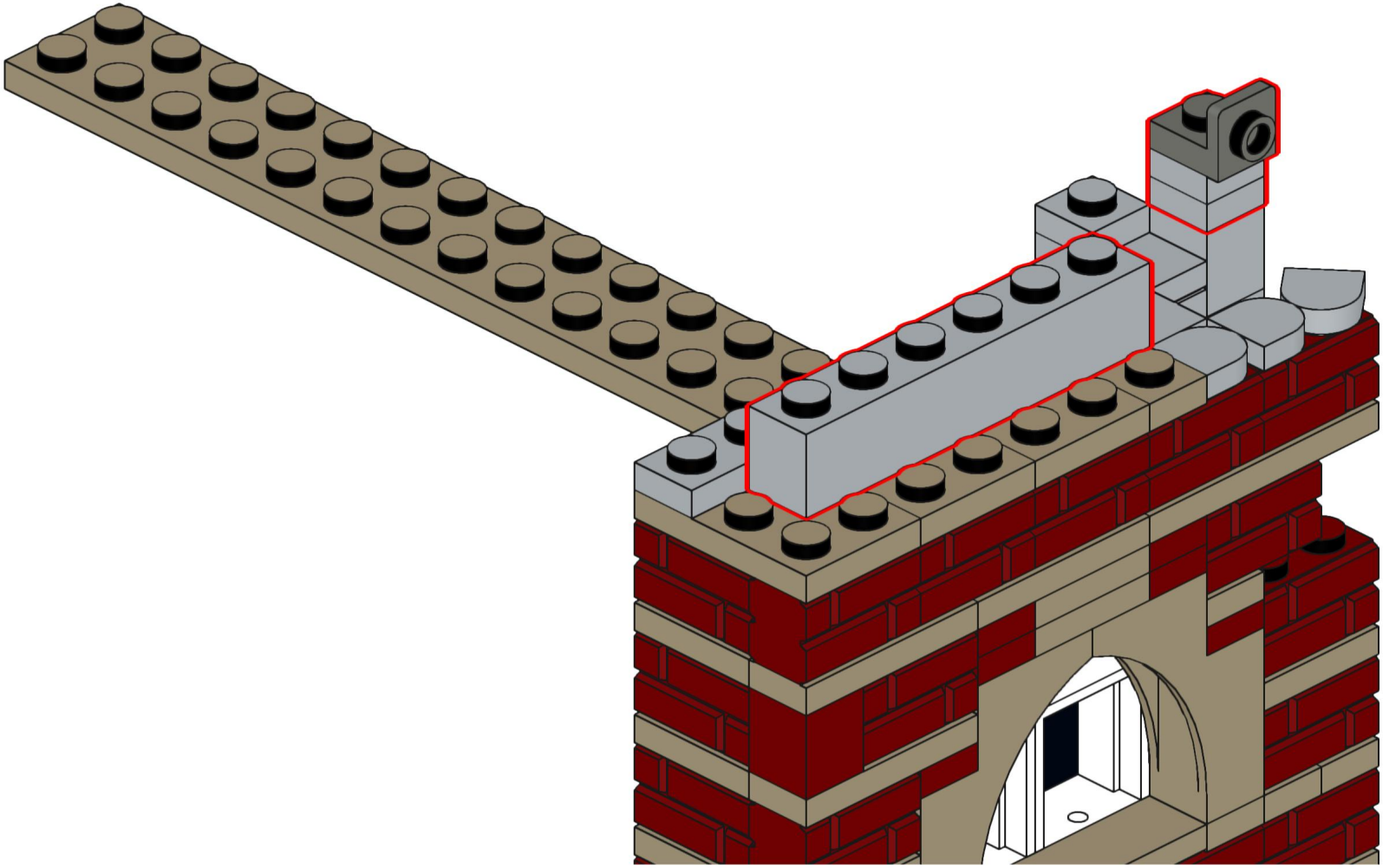

289

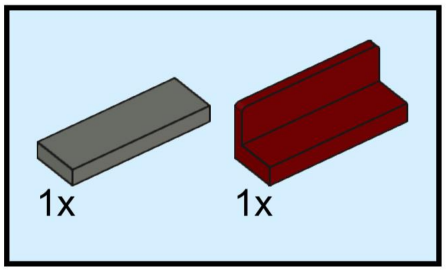

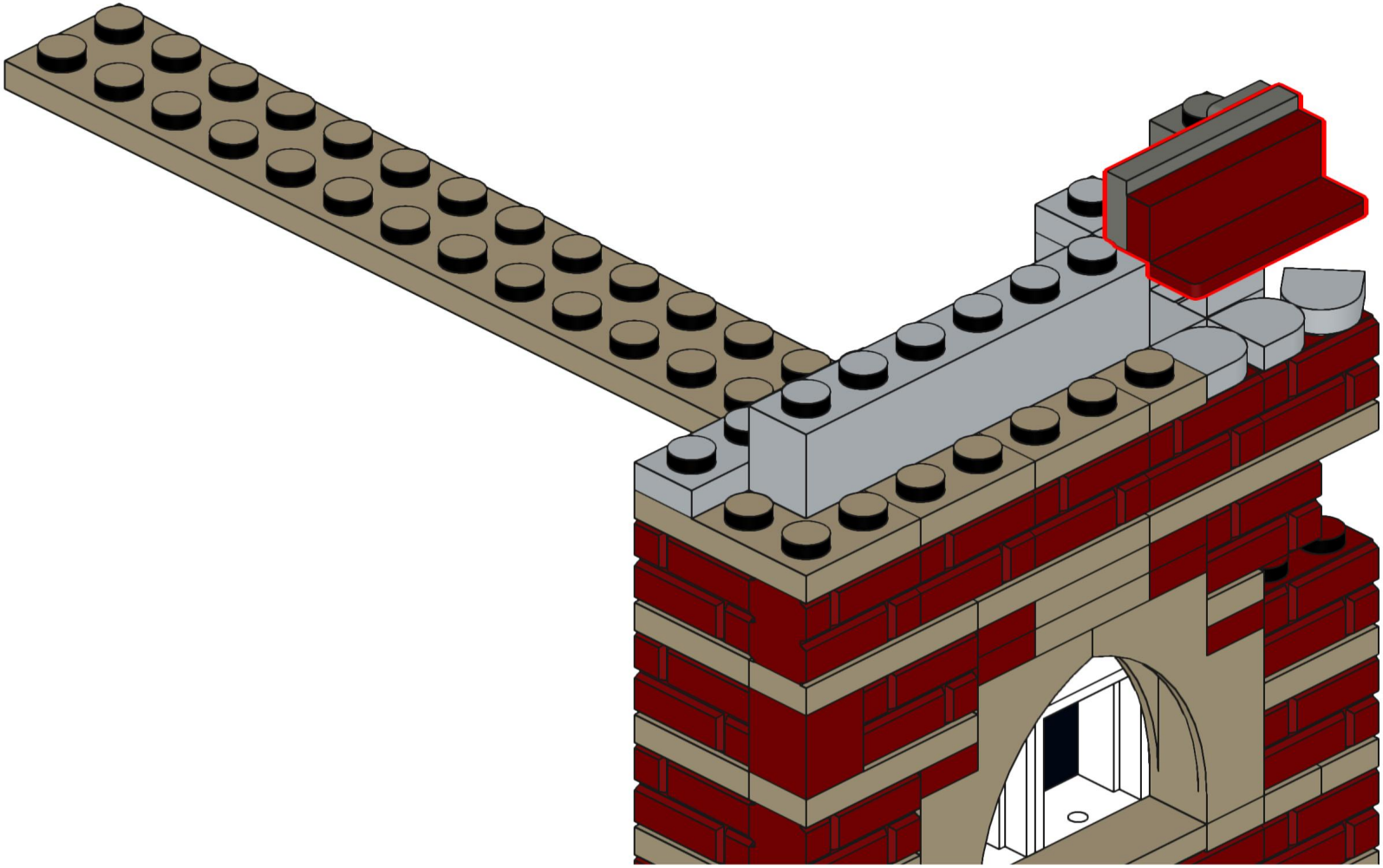

290

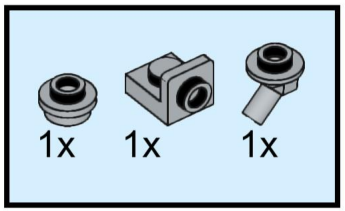

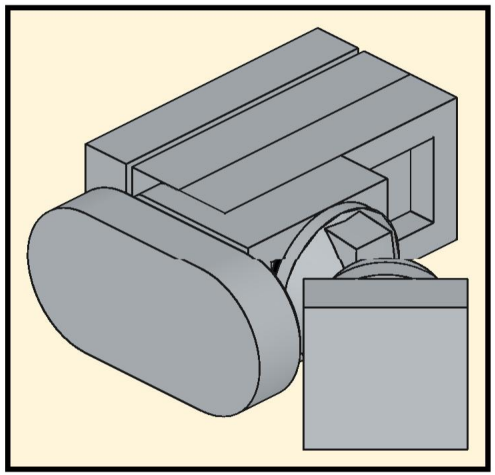

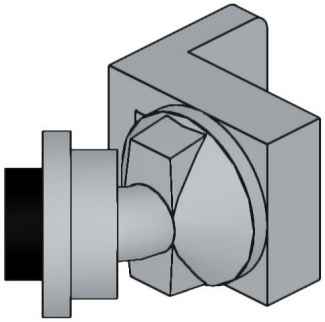

291

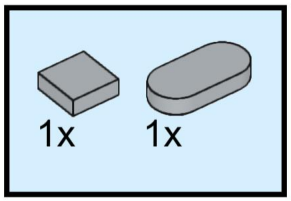

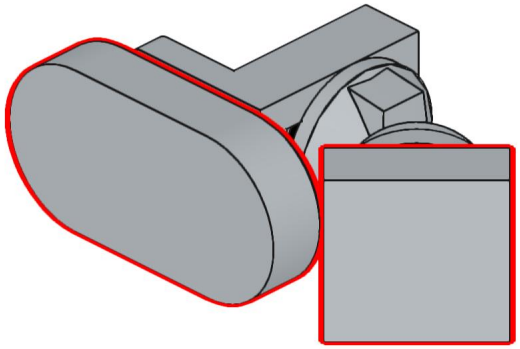

292

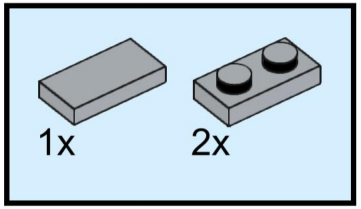

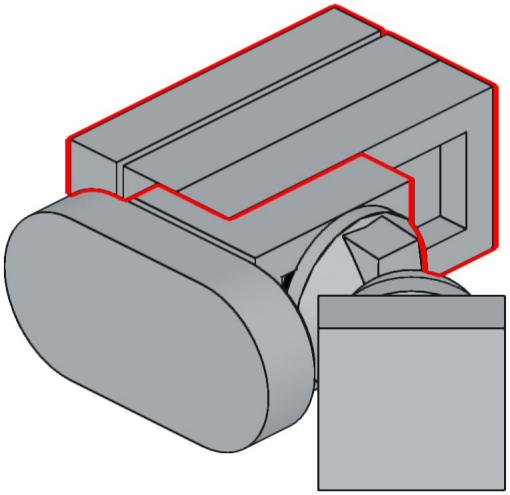

293

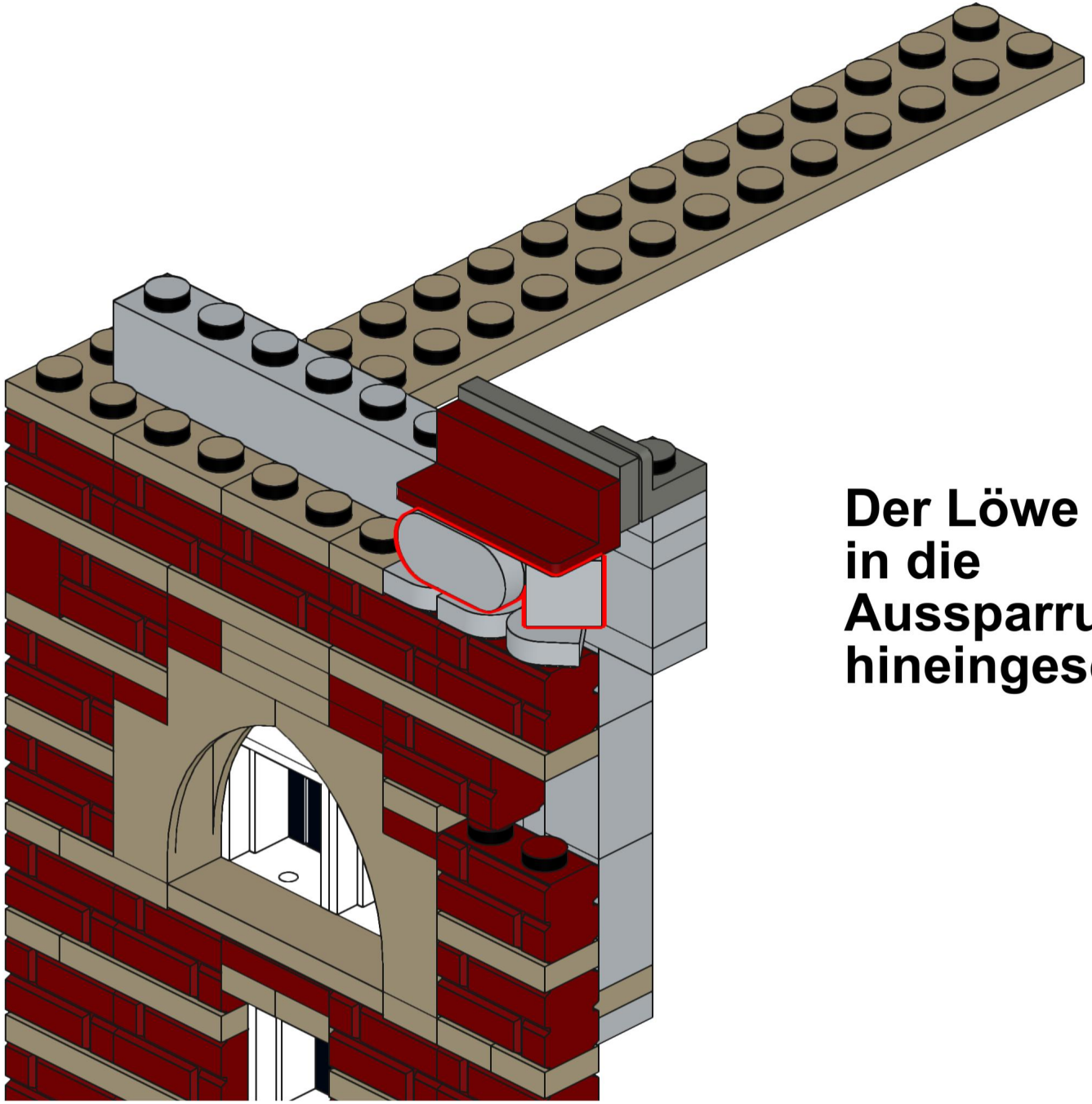

Der Löwe wird nur in die Aussparrung hineingeschoben

294

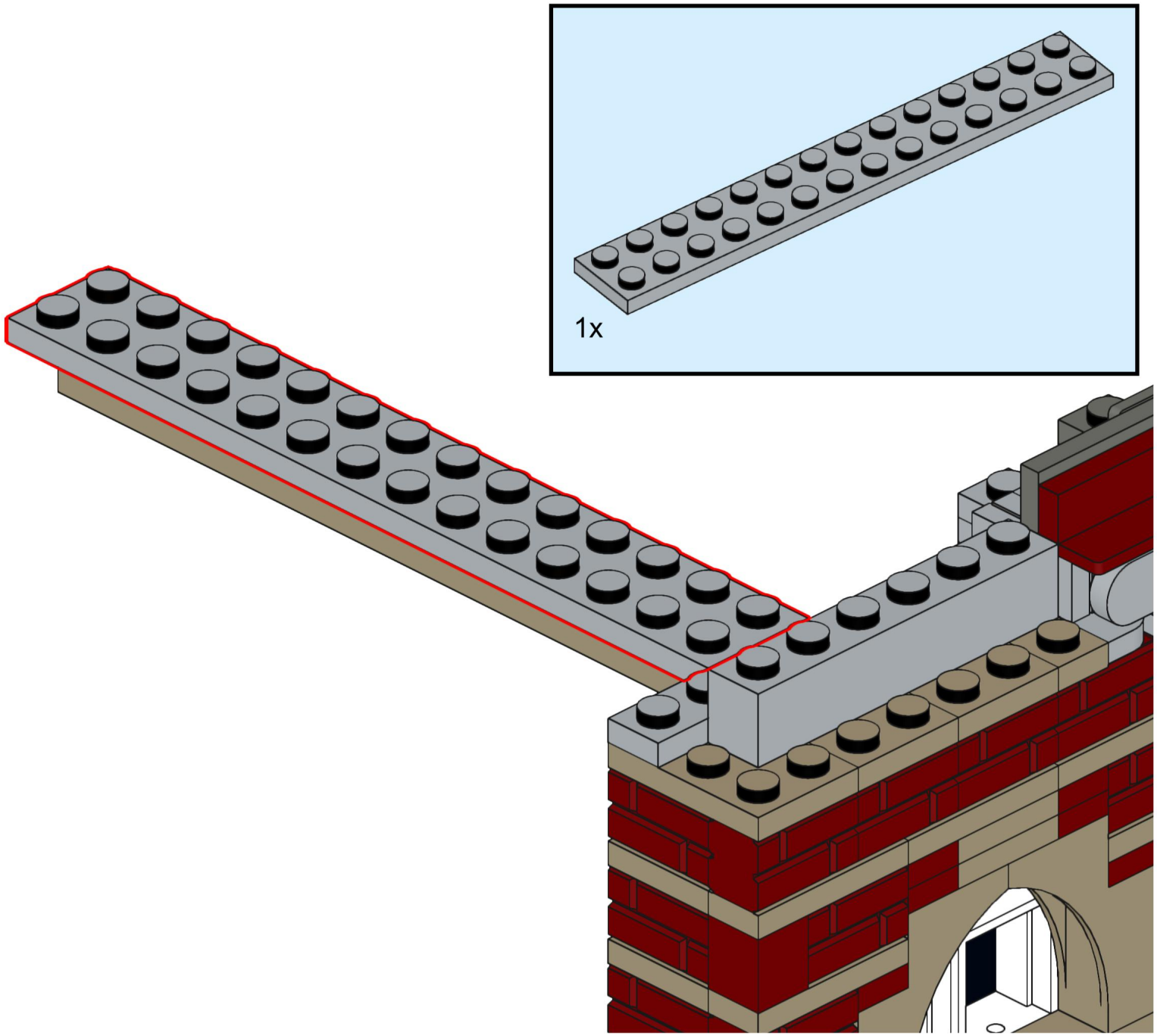

295

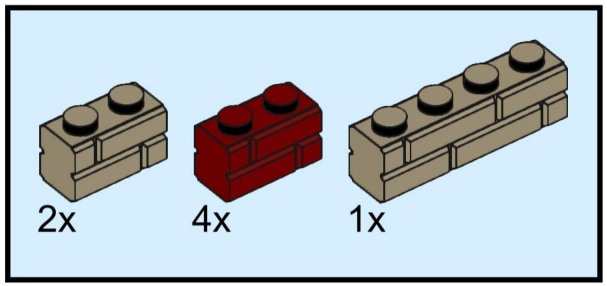

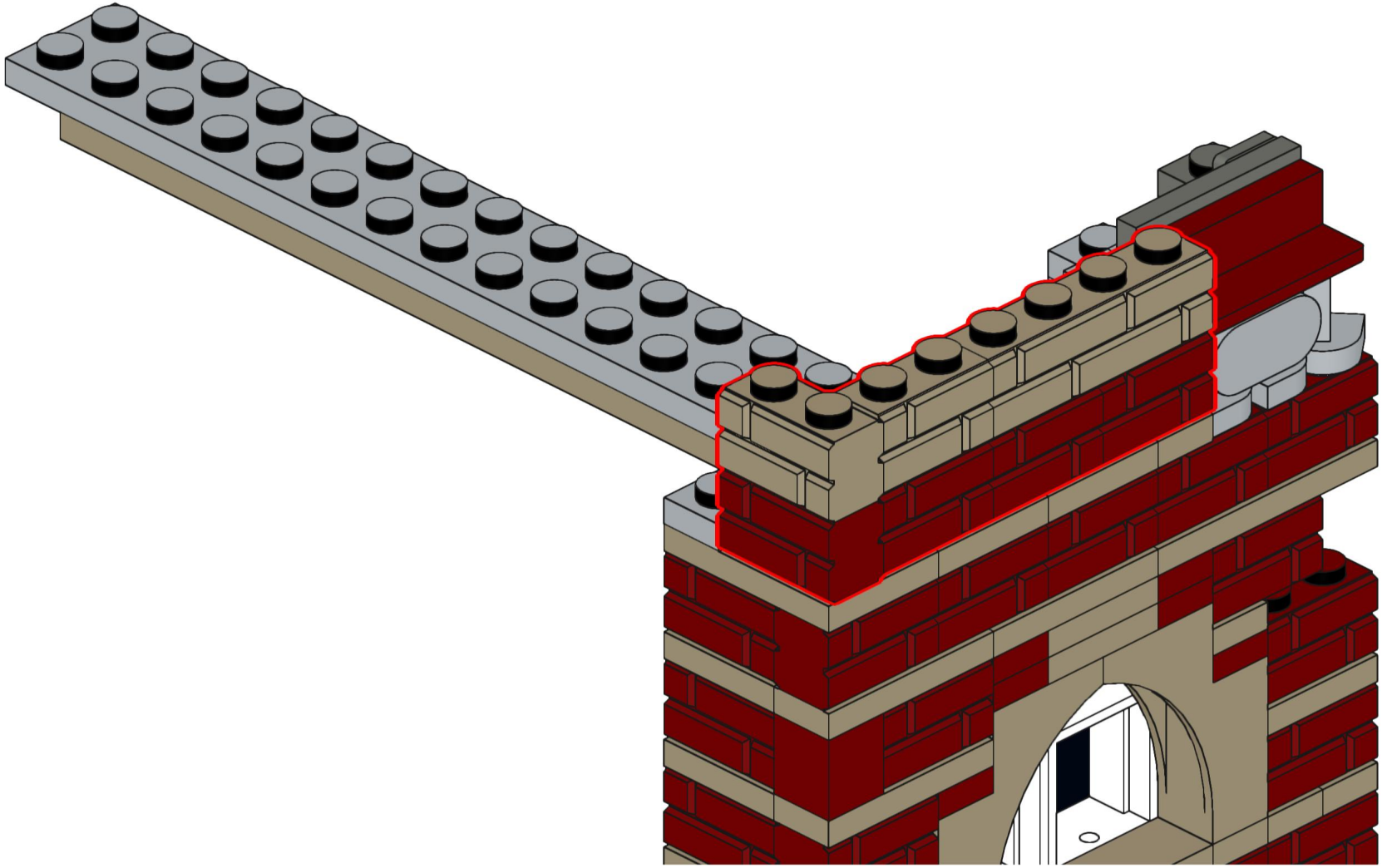

296

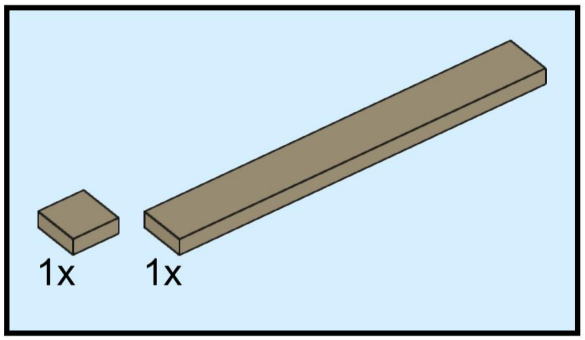

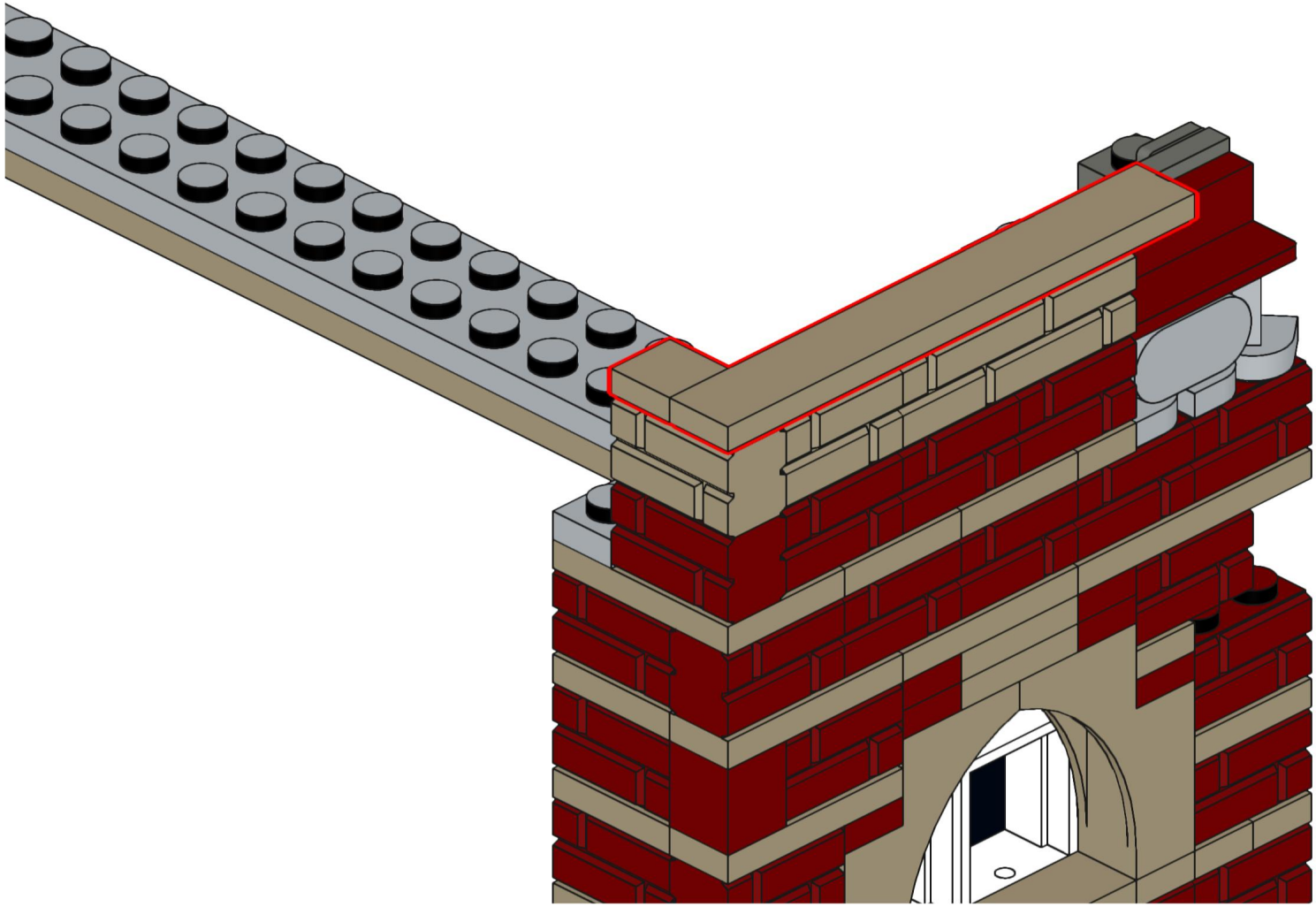

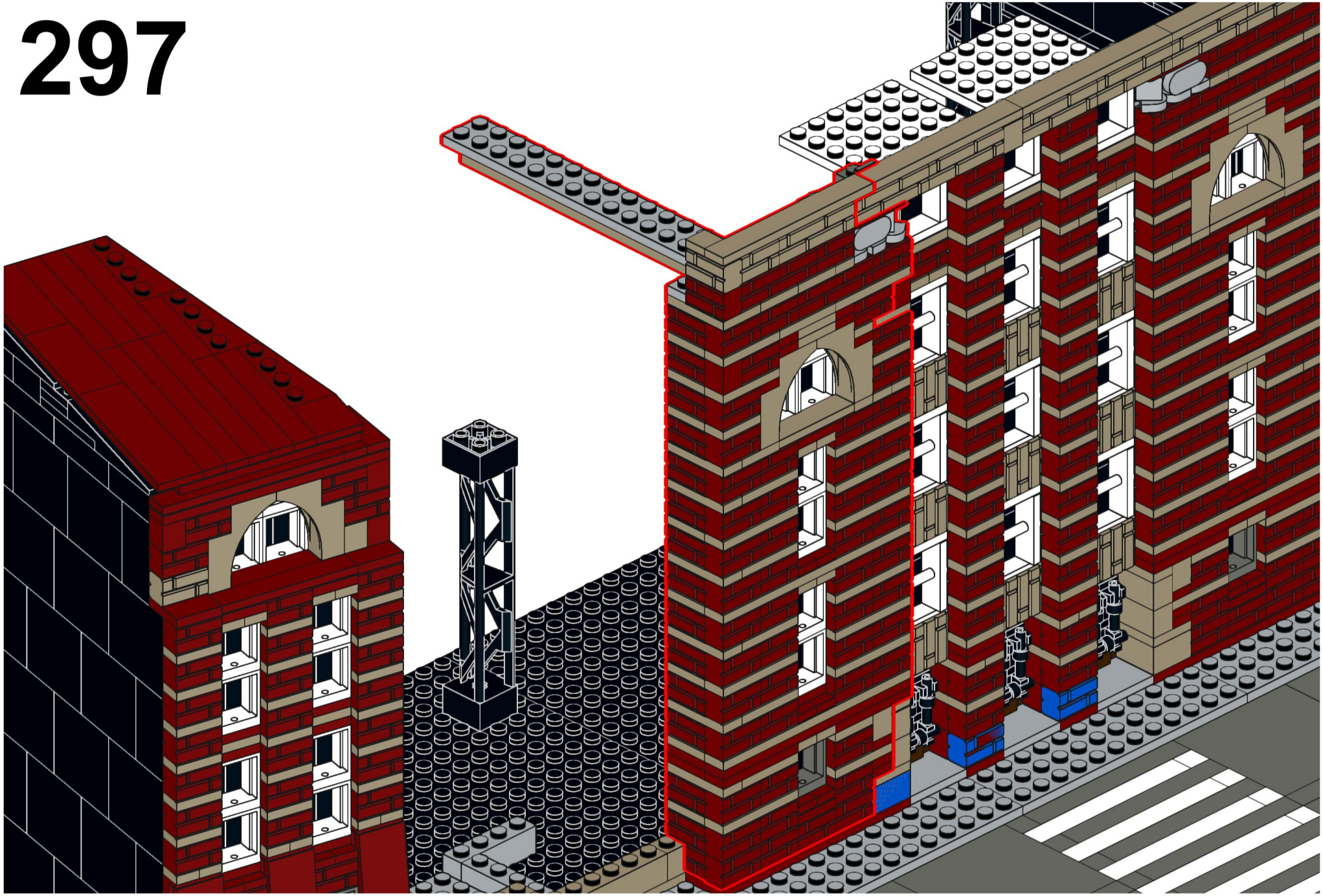

298 10_Innenstütze_a

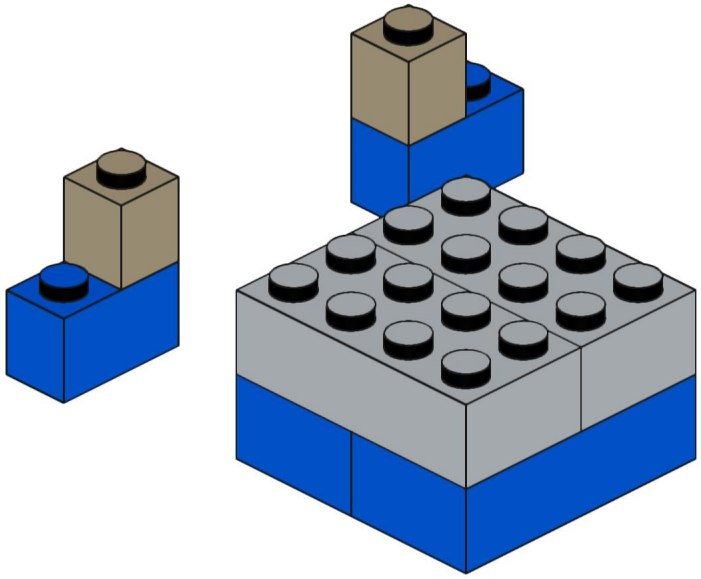

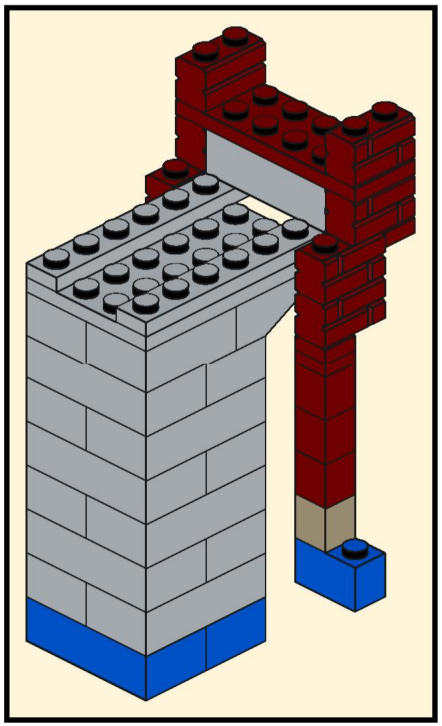

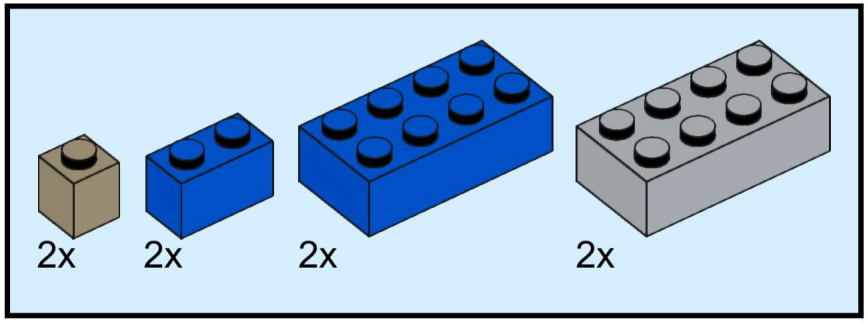

299

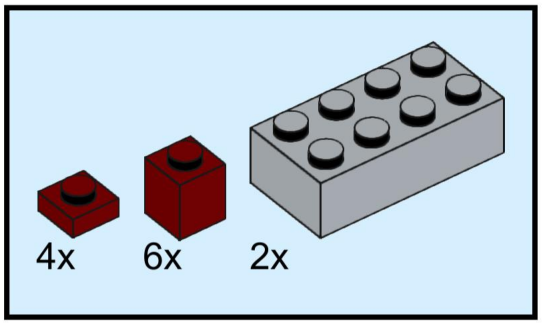

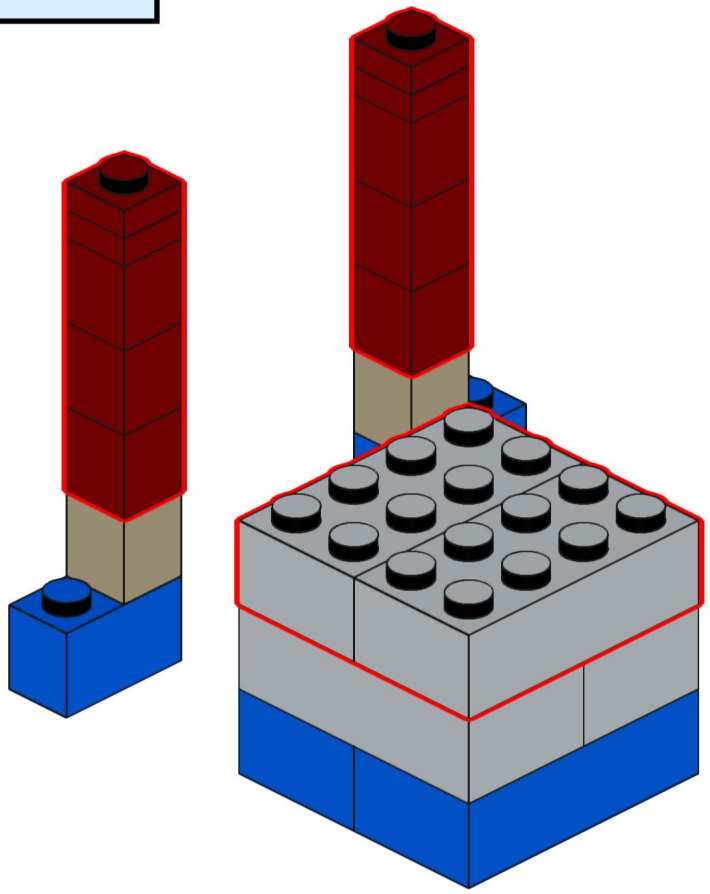

300

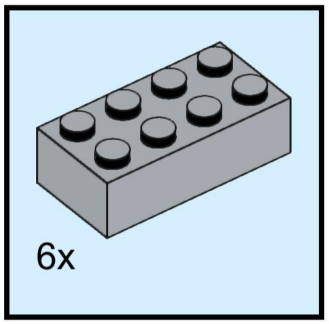

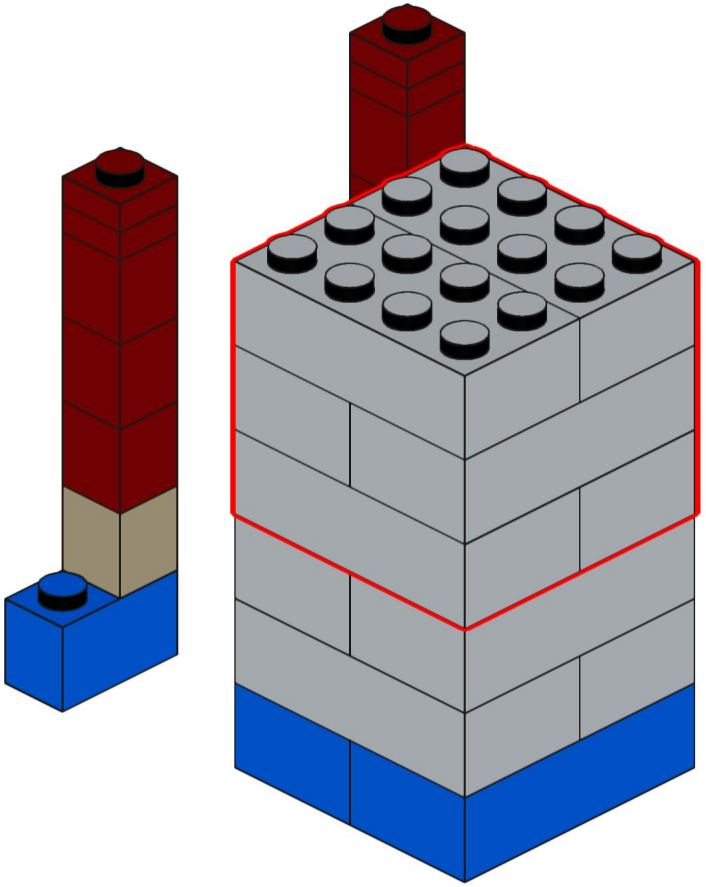

301

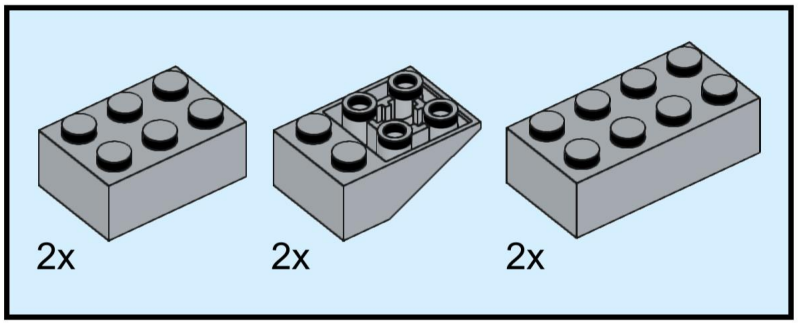

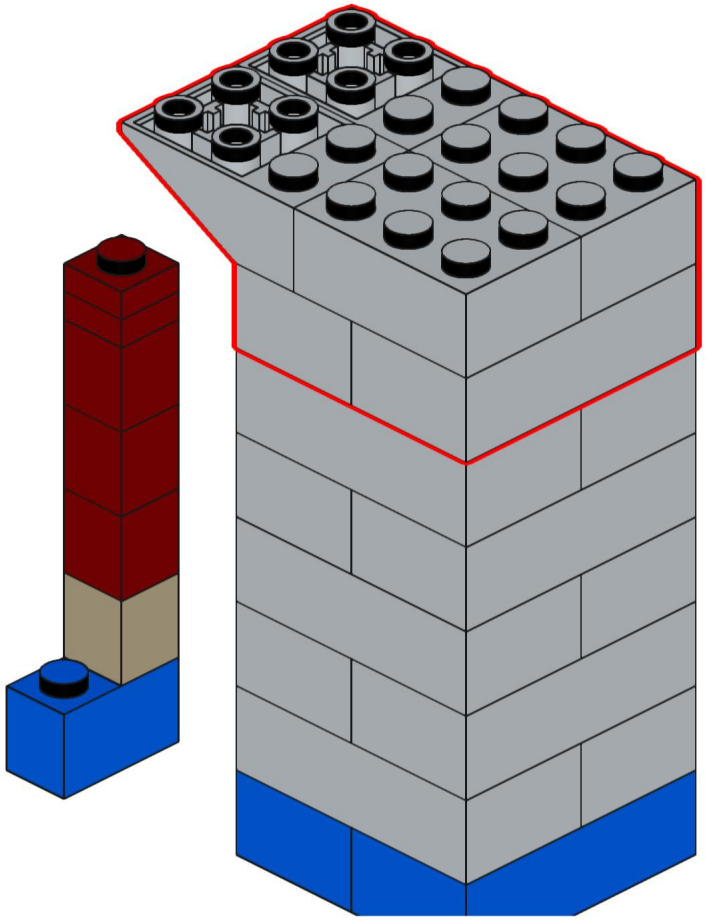

302

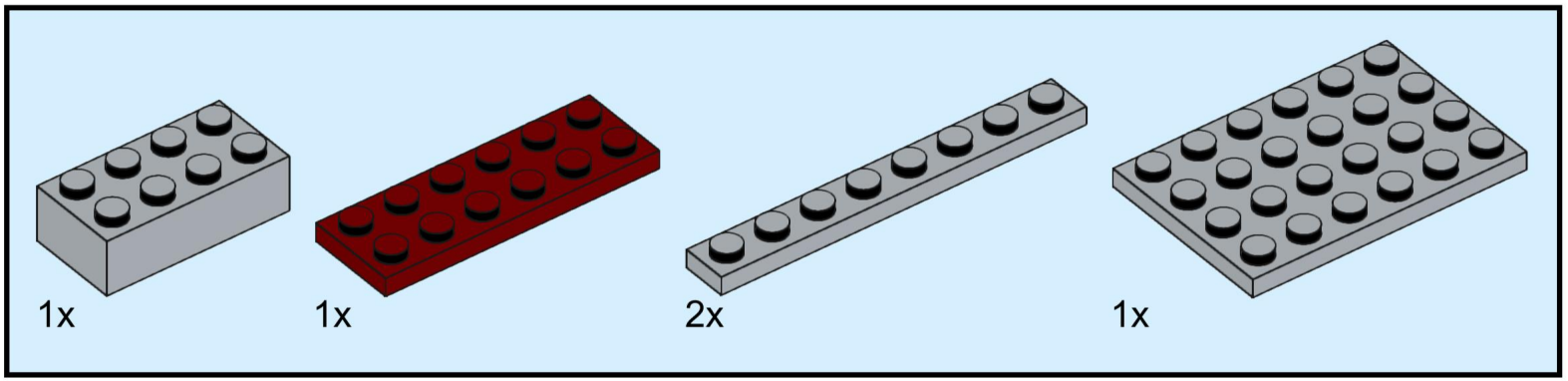

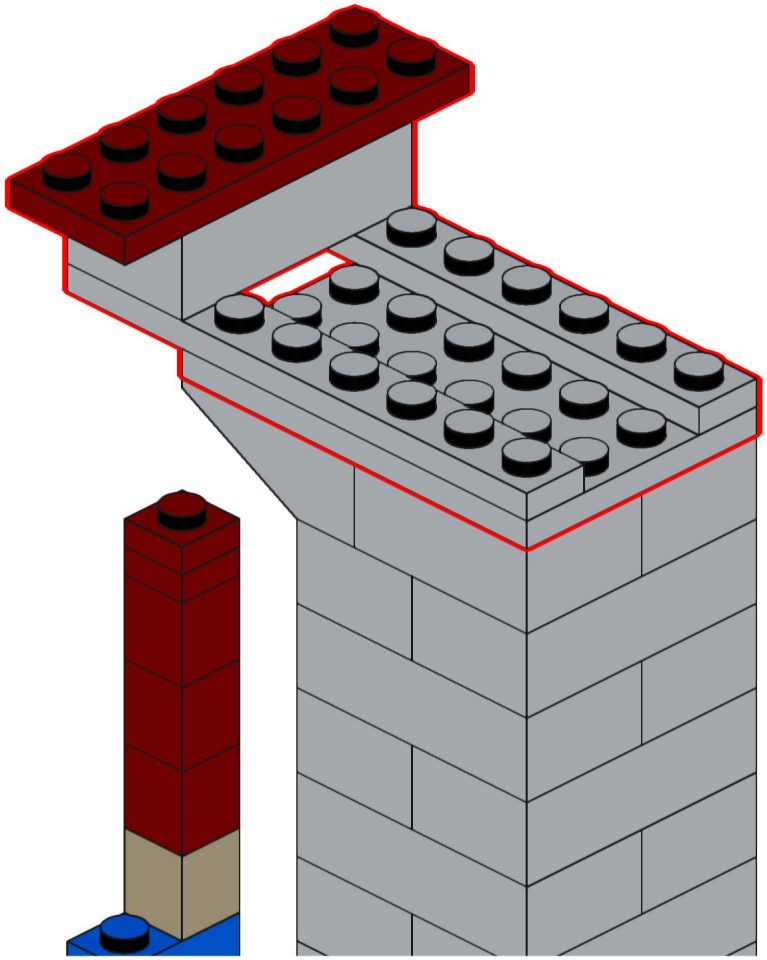

303

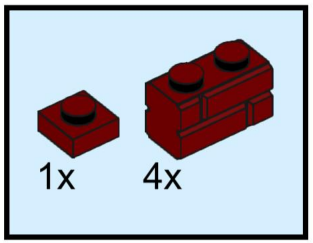

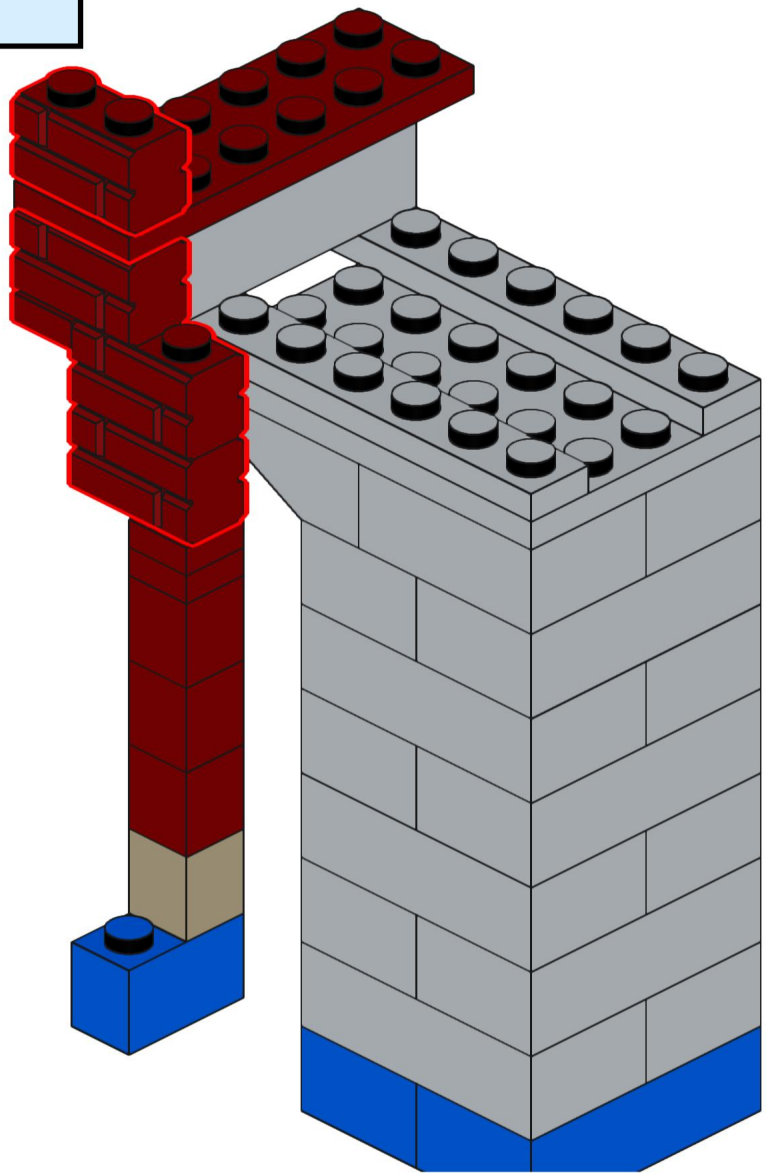

304

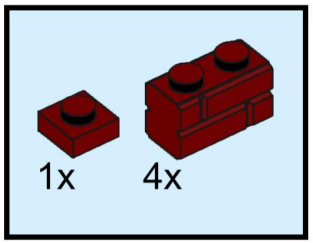

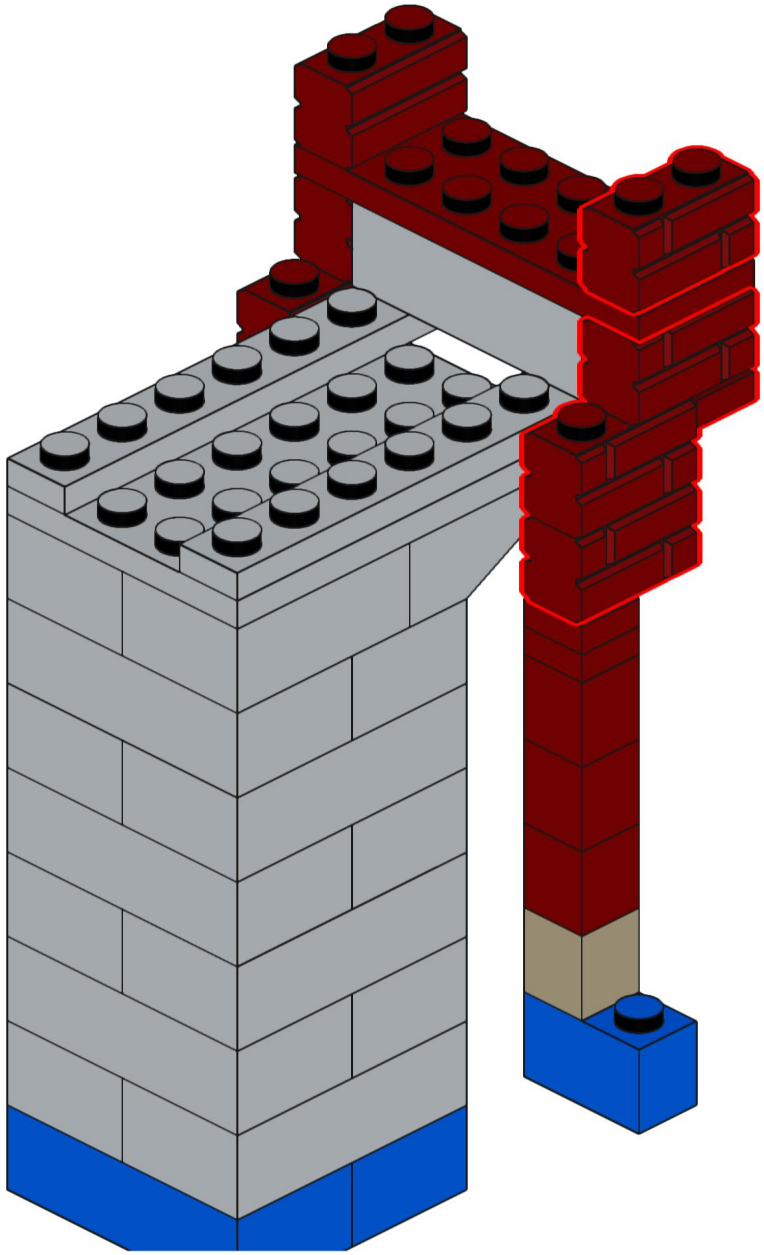

305

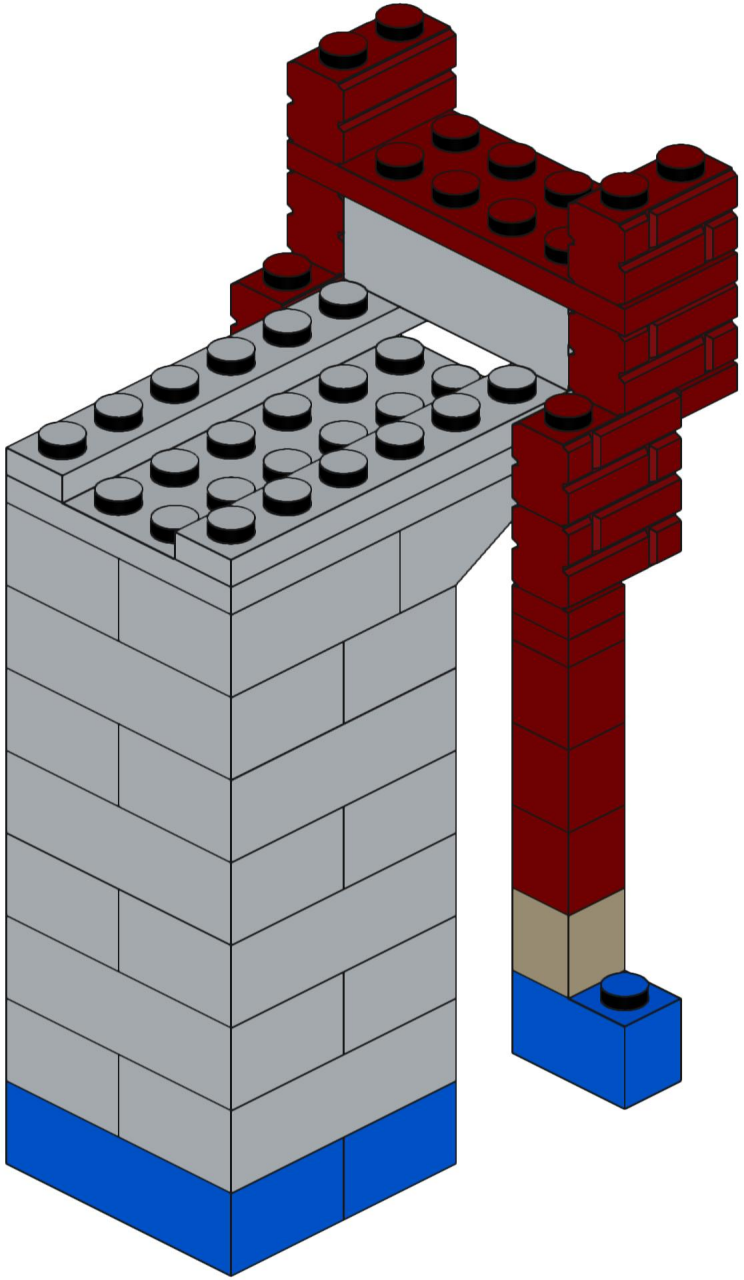

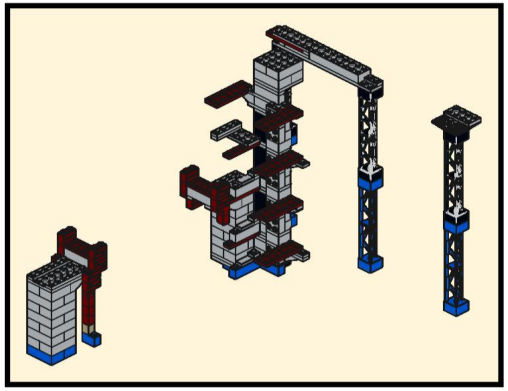

306 10_Innenstütze_b

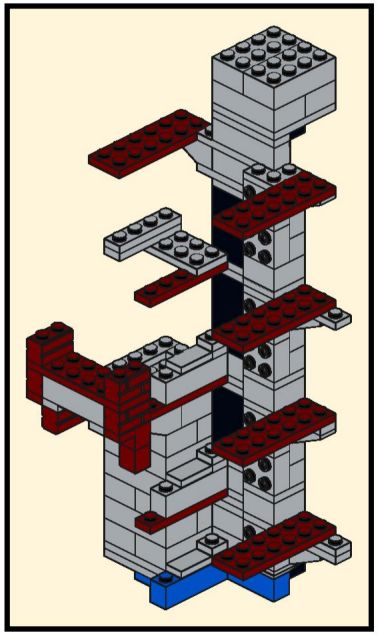

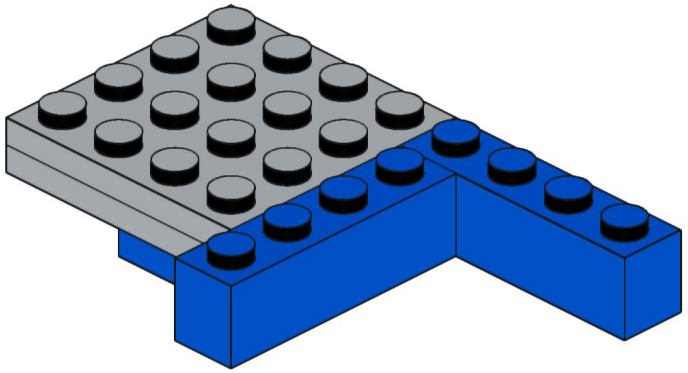

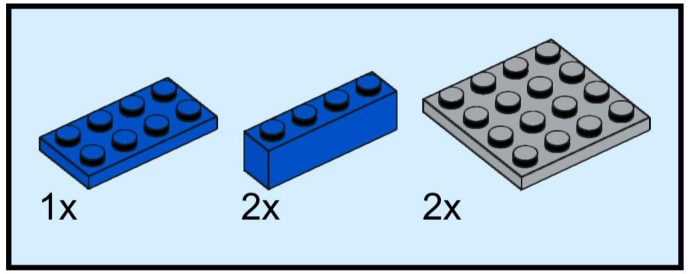

307

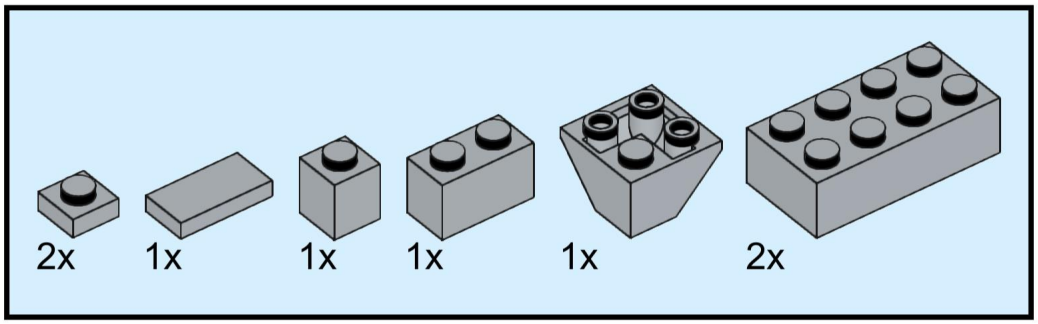

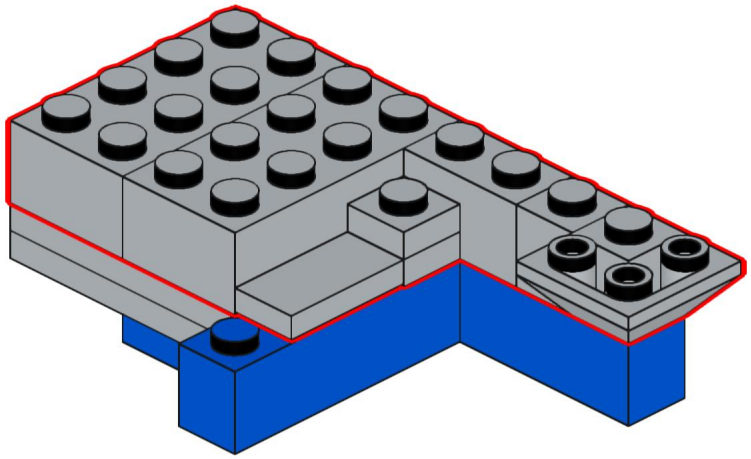

308

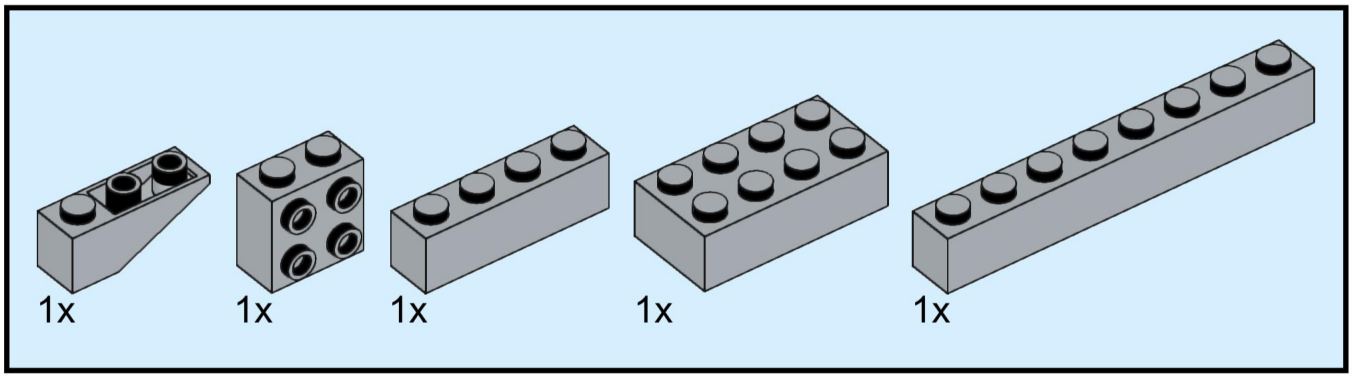

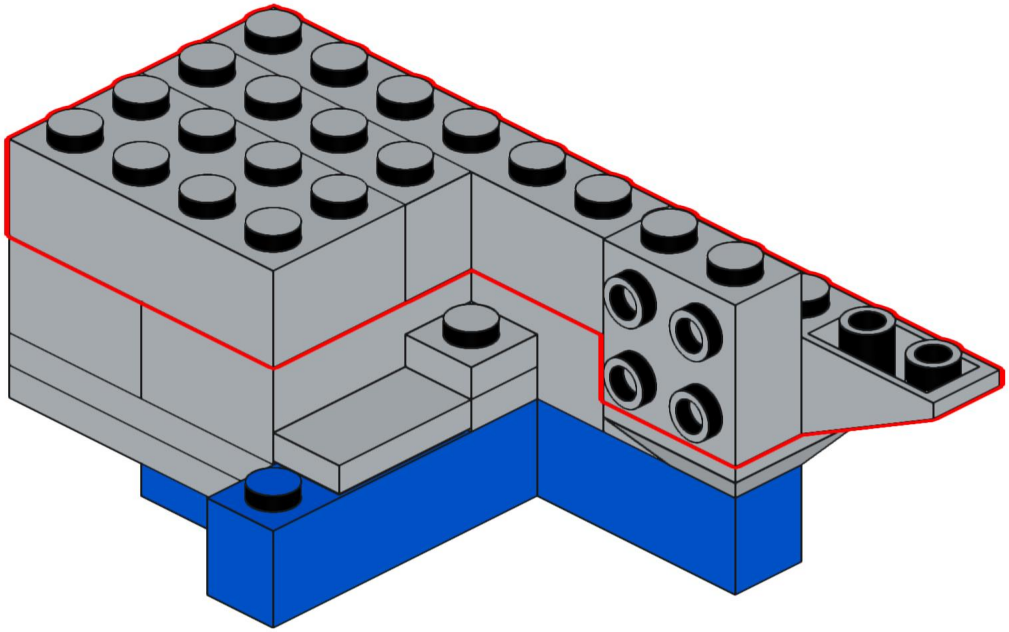

309

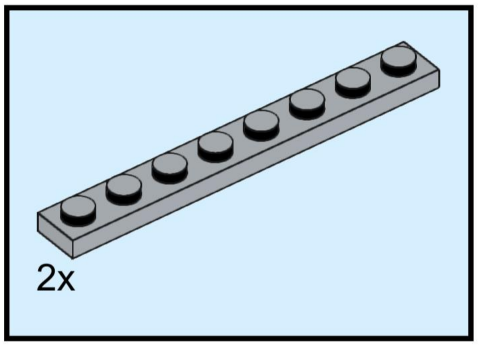

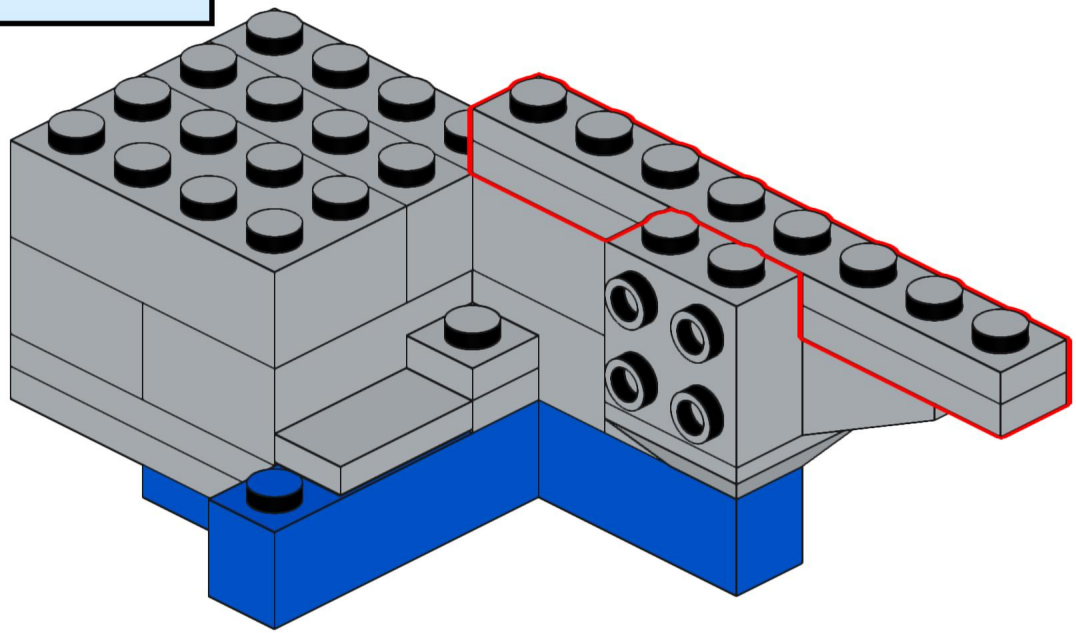

310

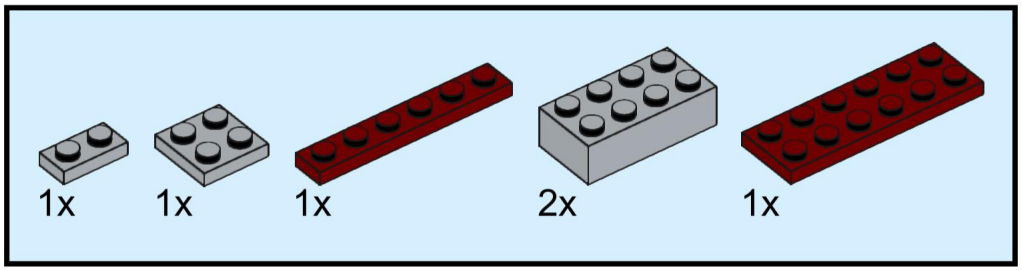

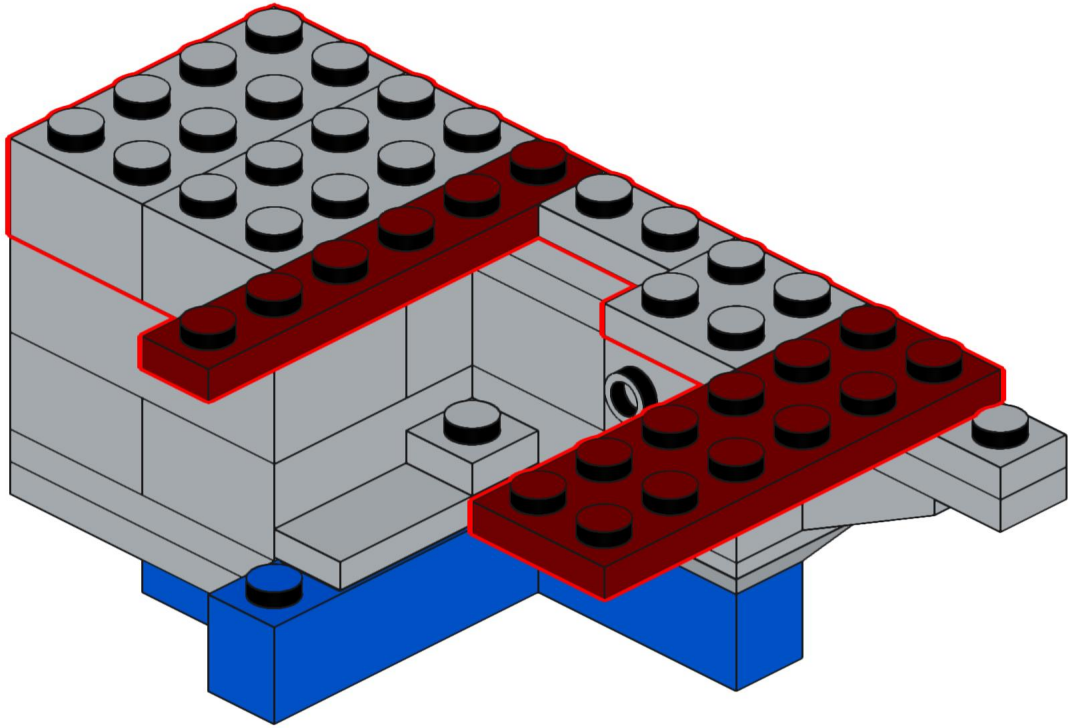

311

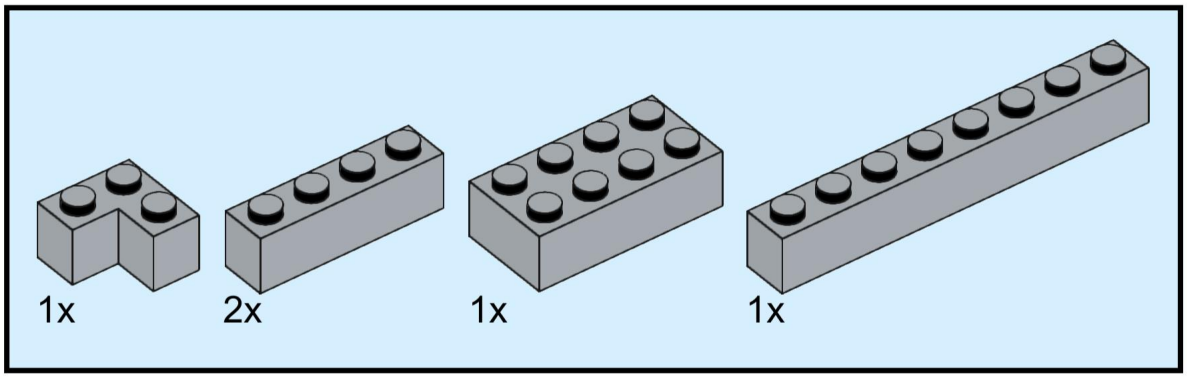

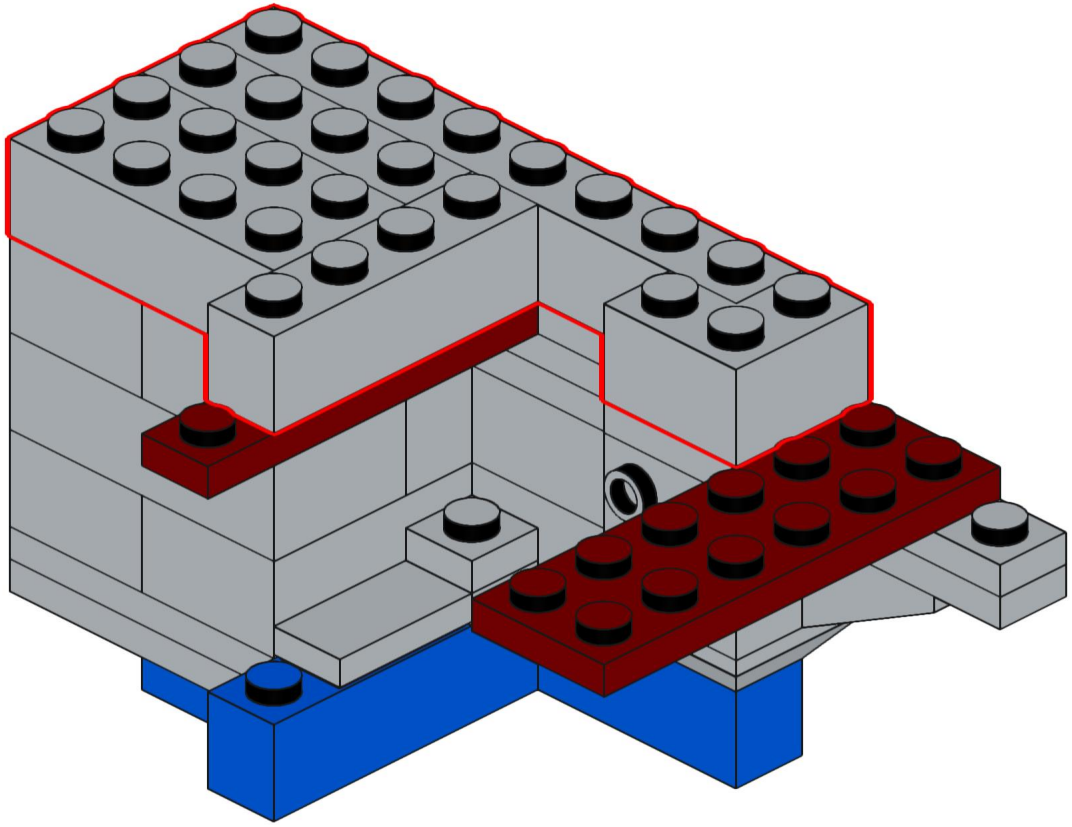

312

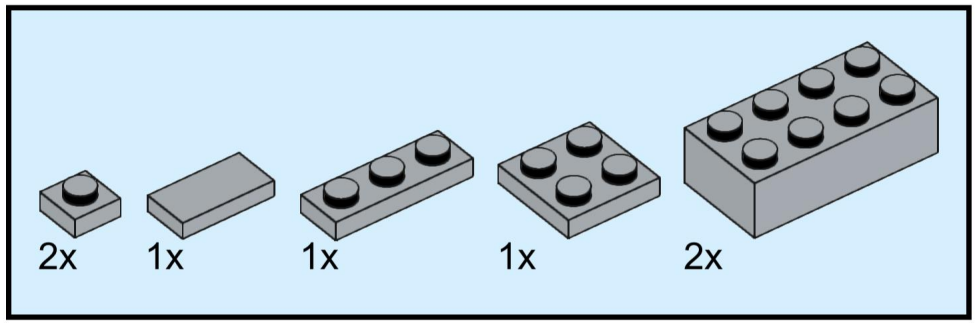

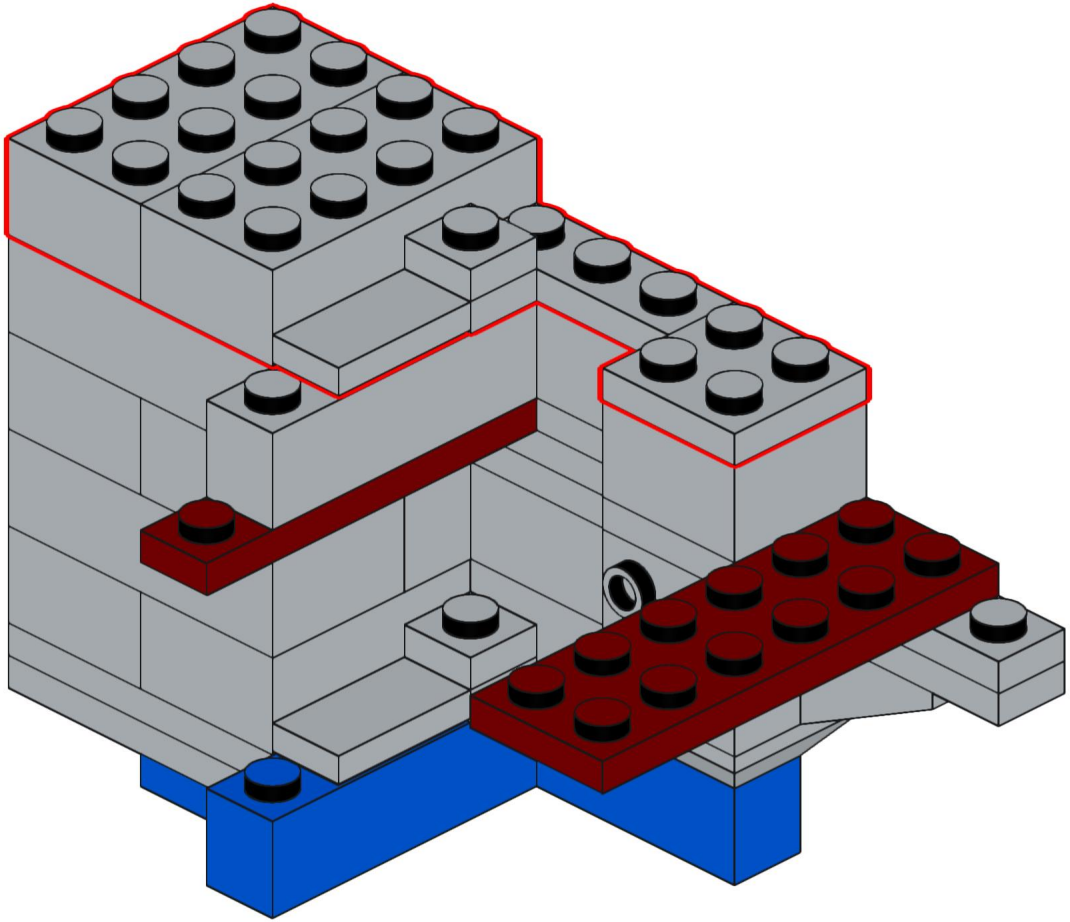

313

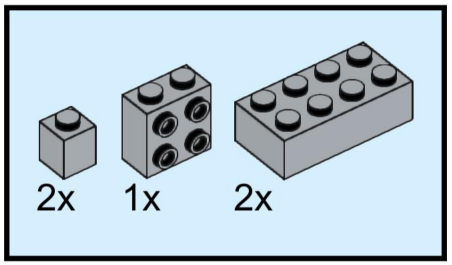

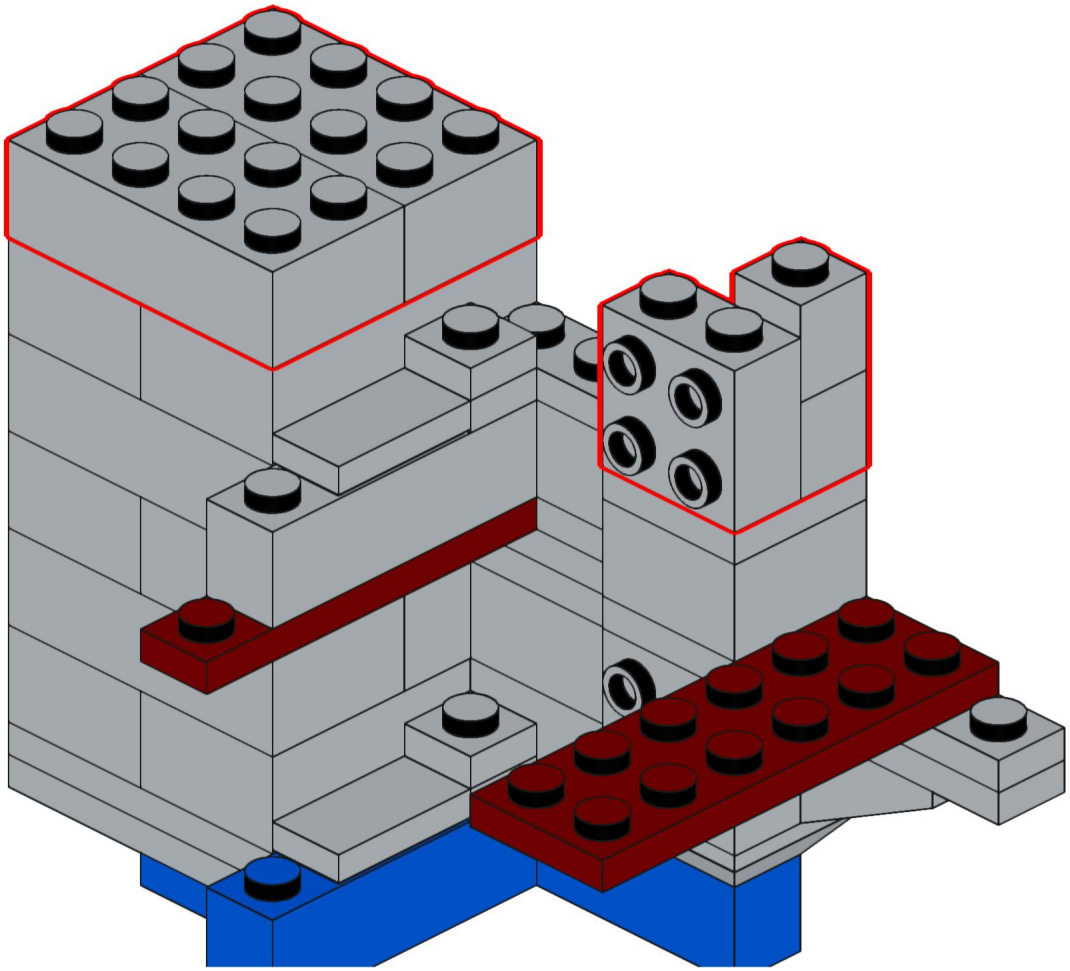

314

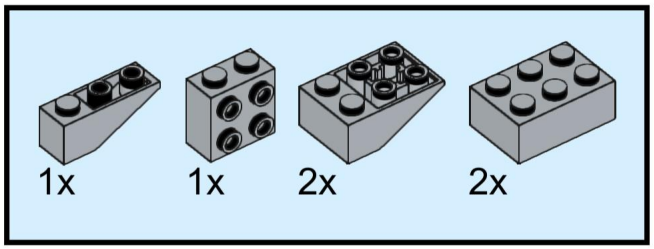

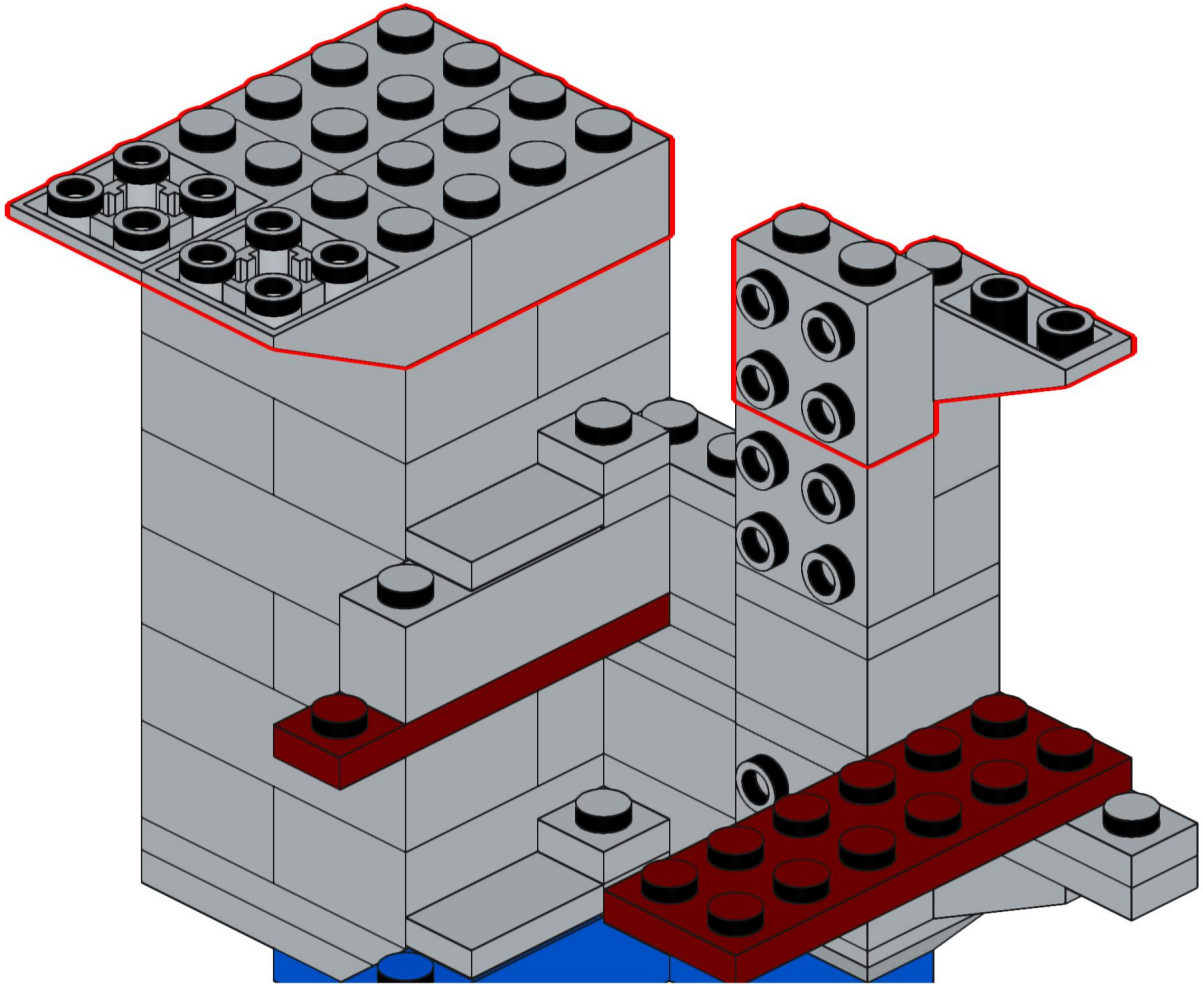

315

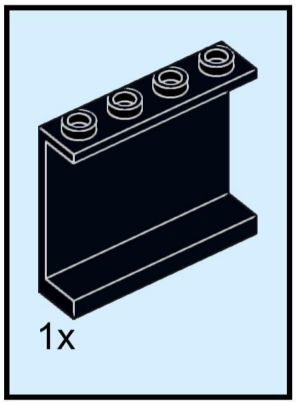

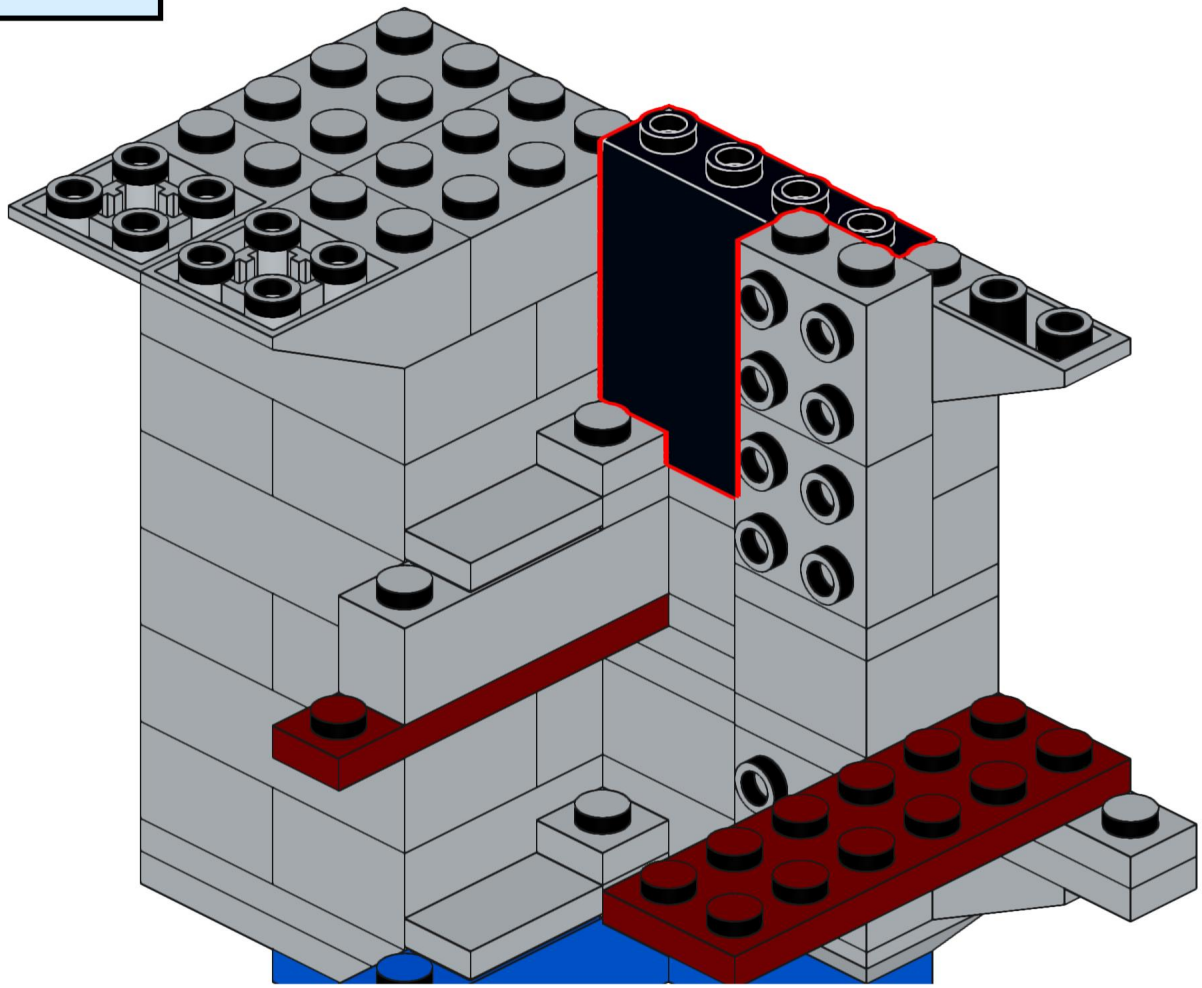

316

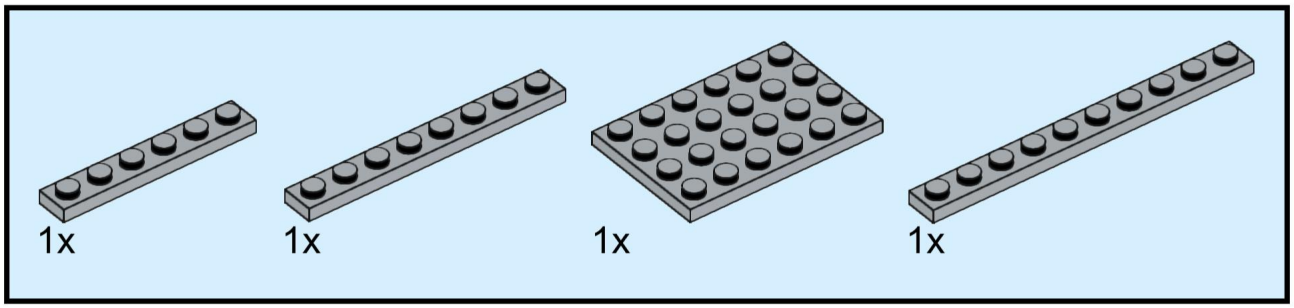

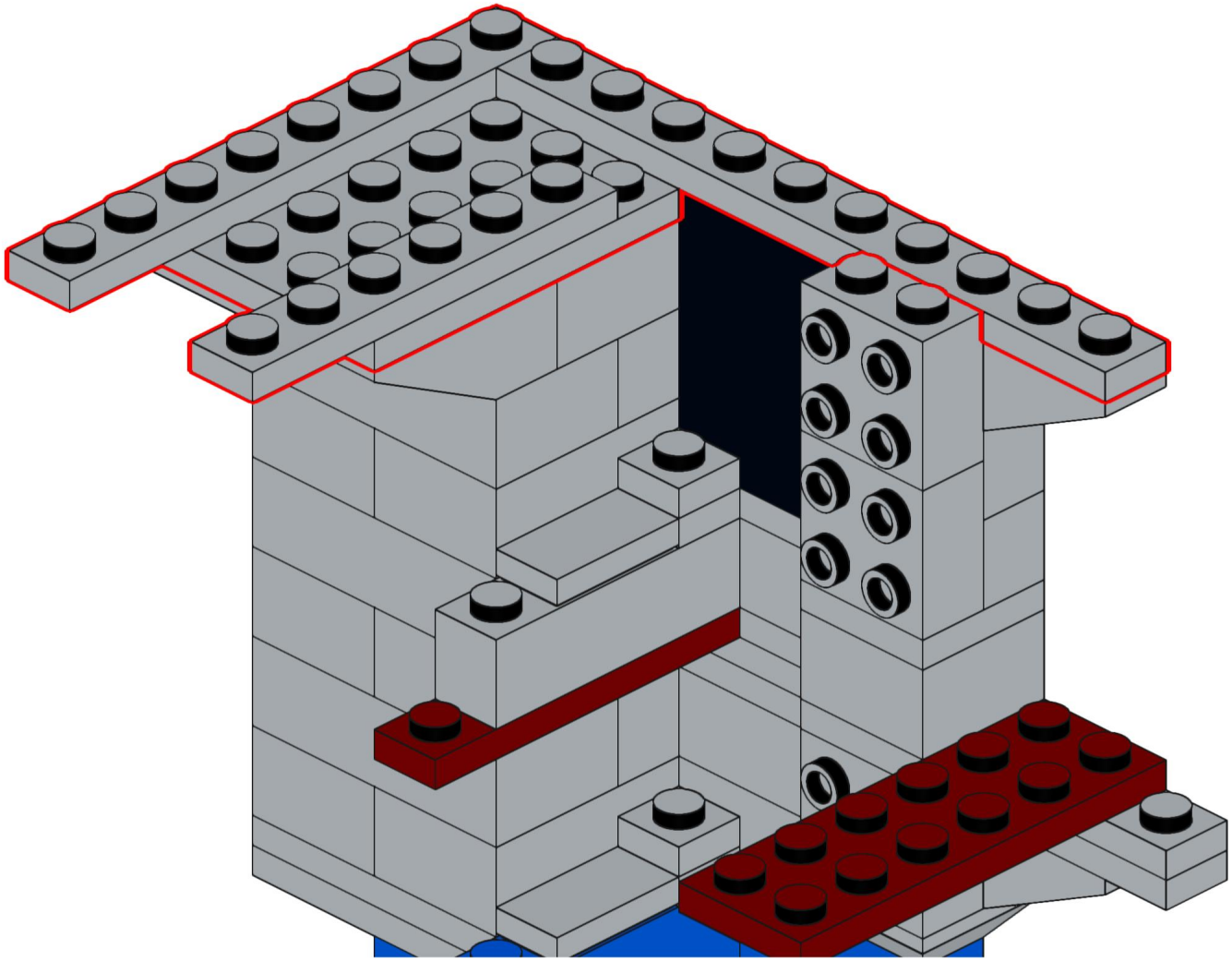

317

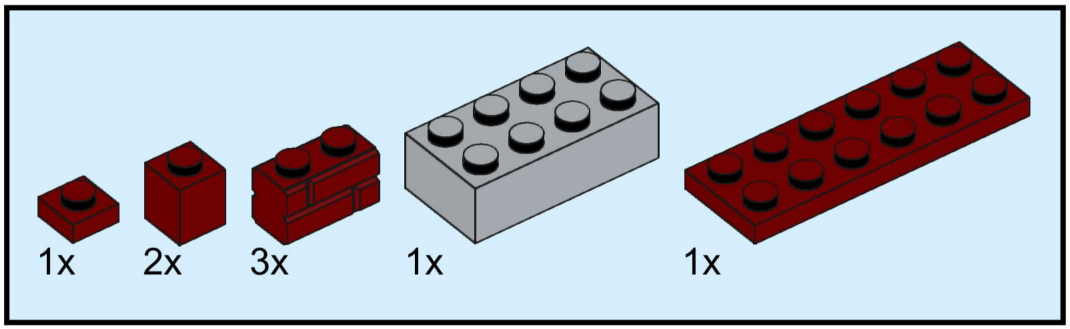

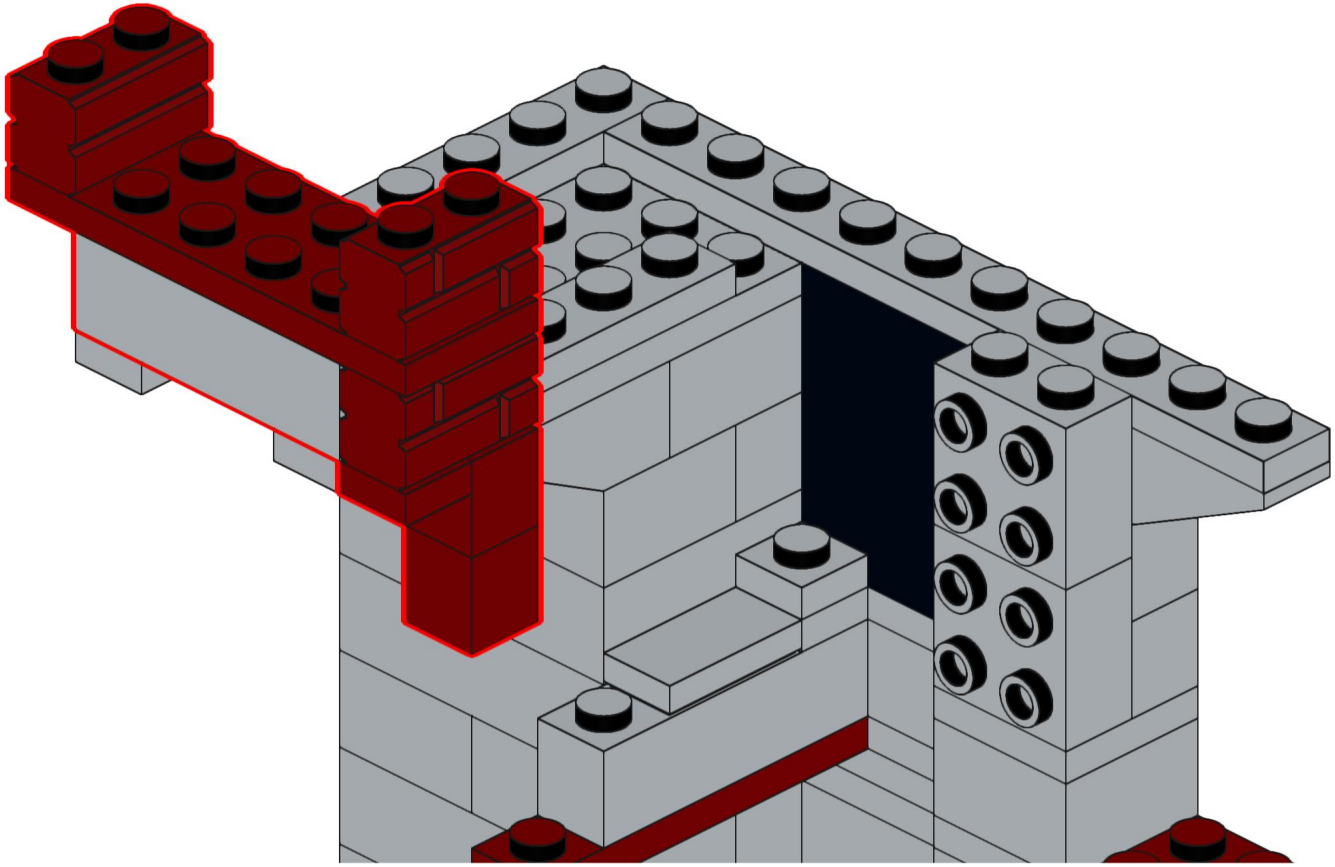

318

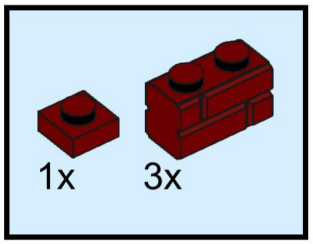

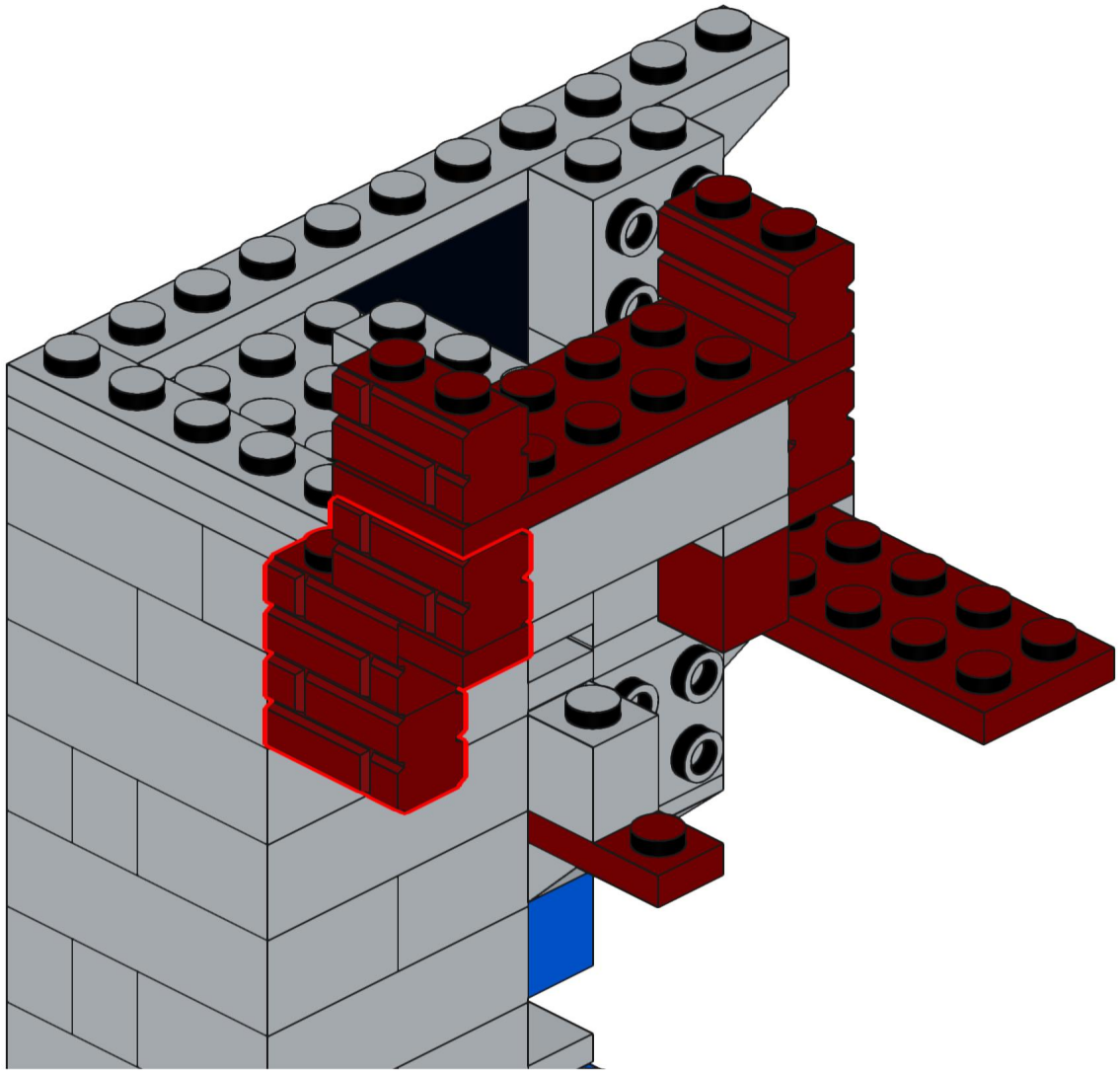

319

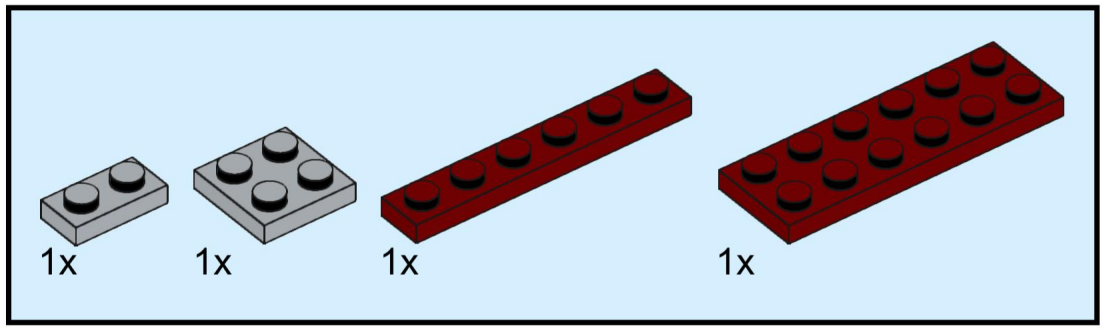

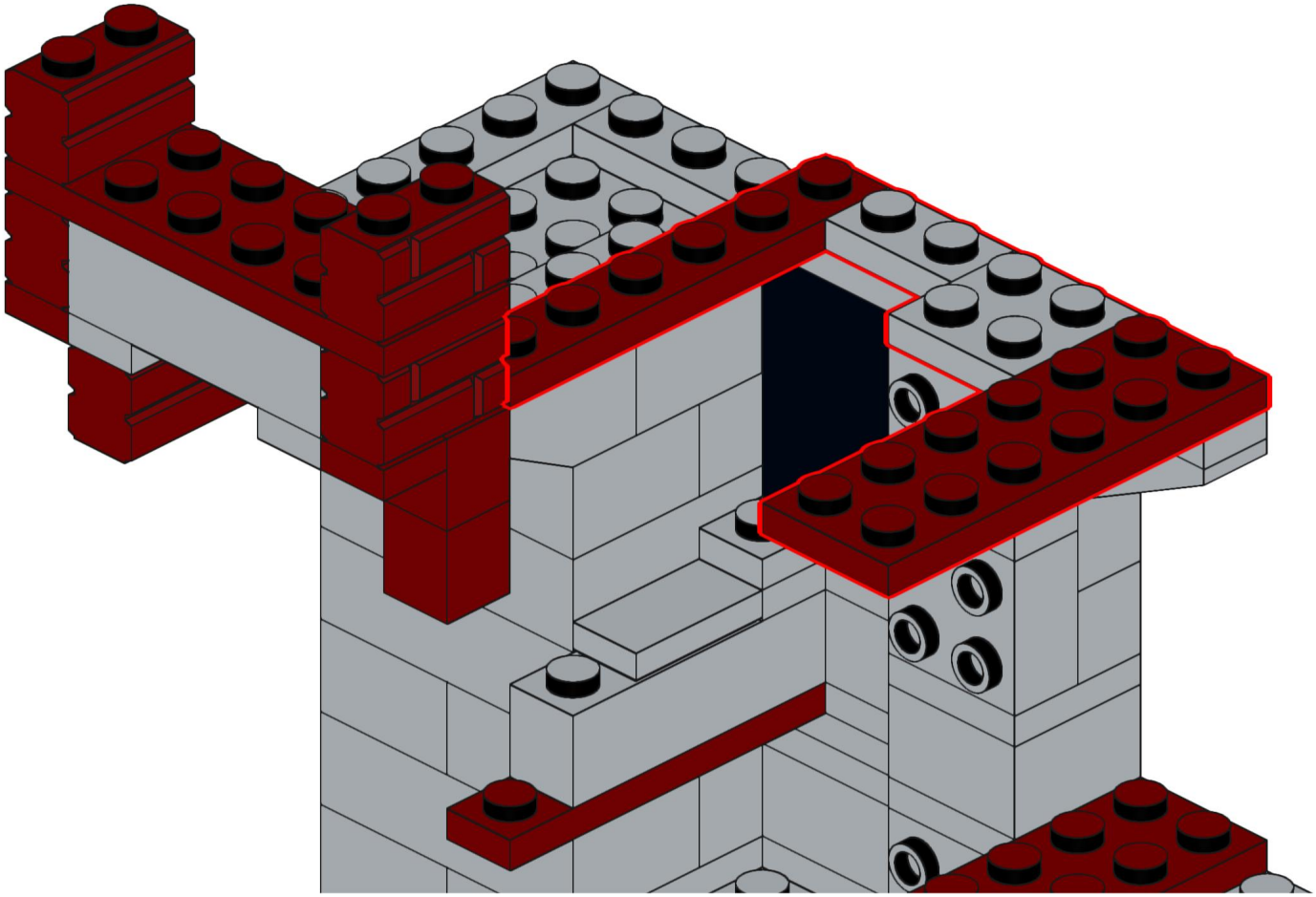

320

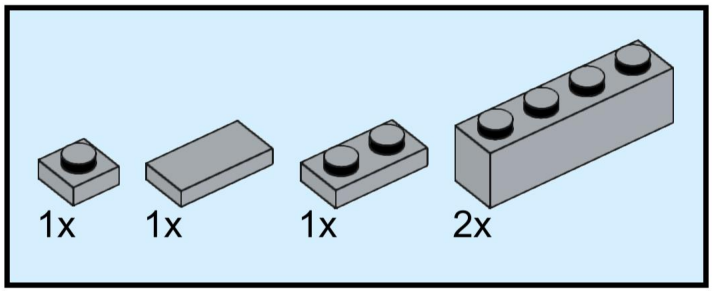

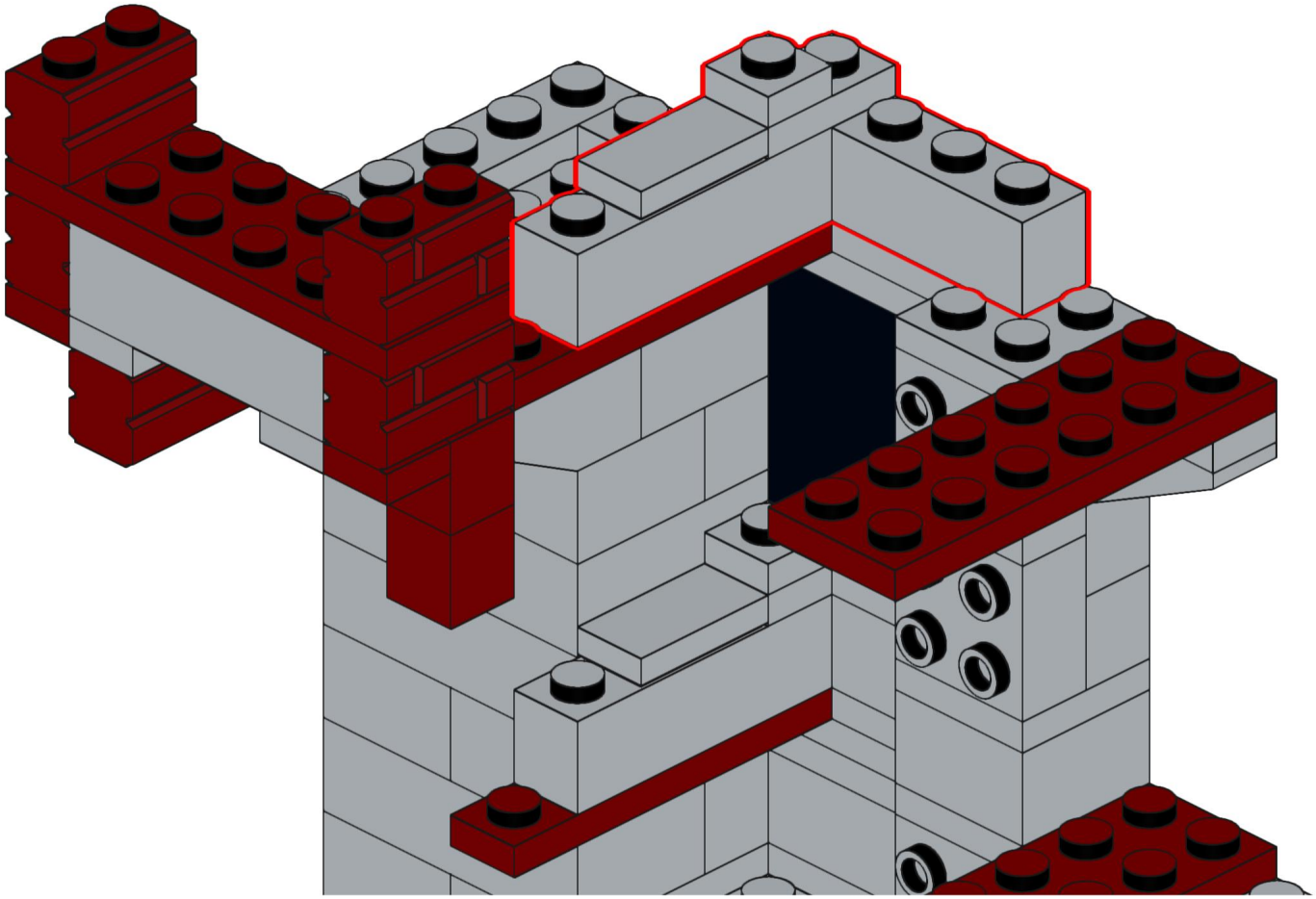

321

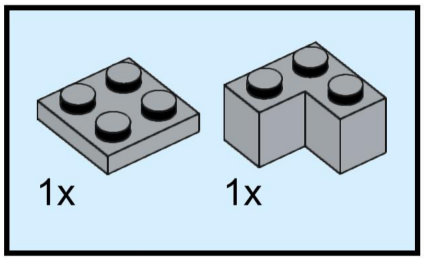

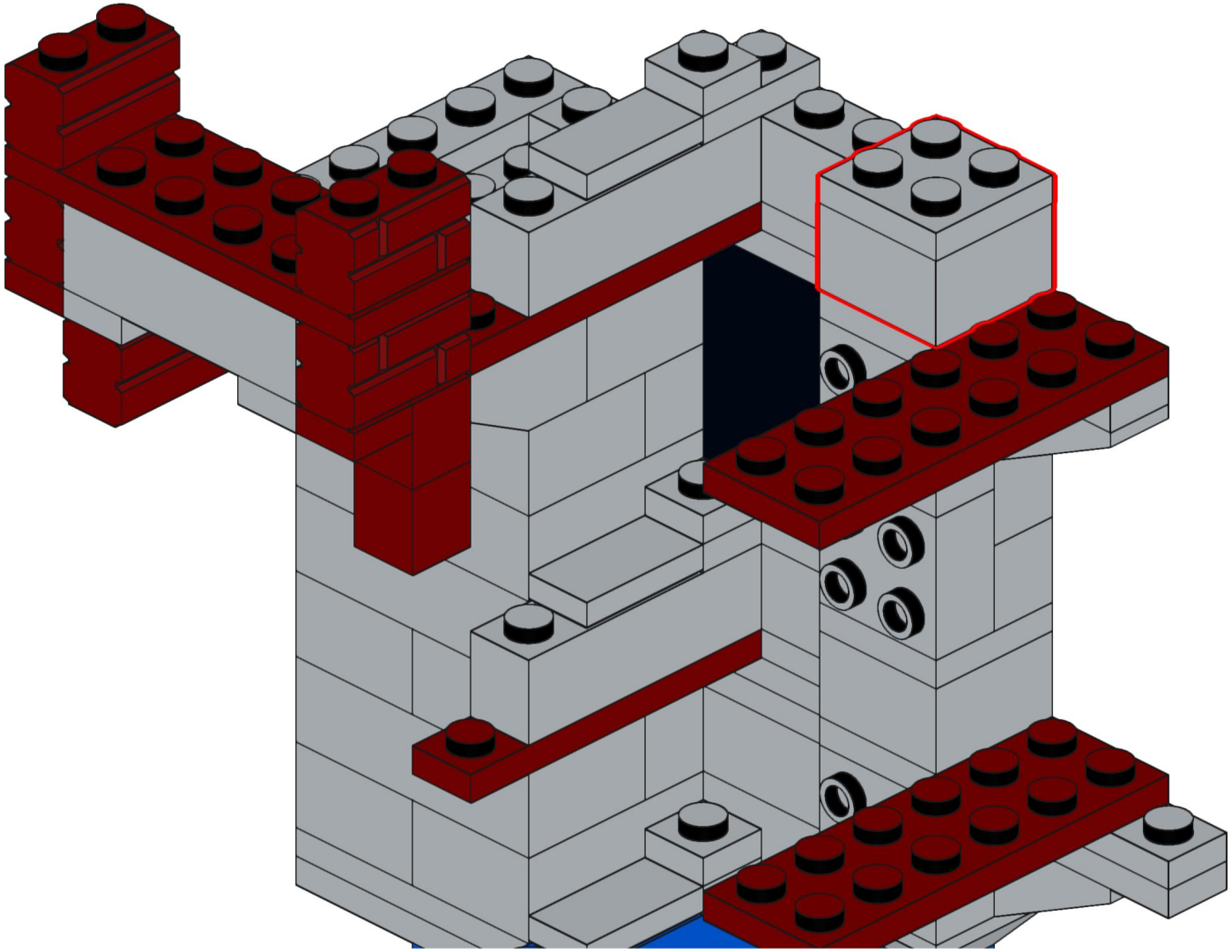

322

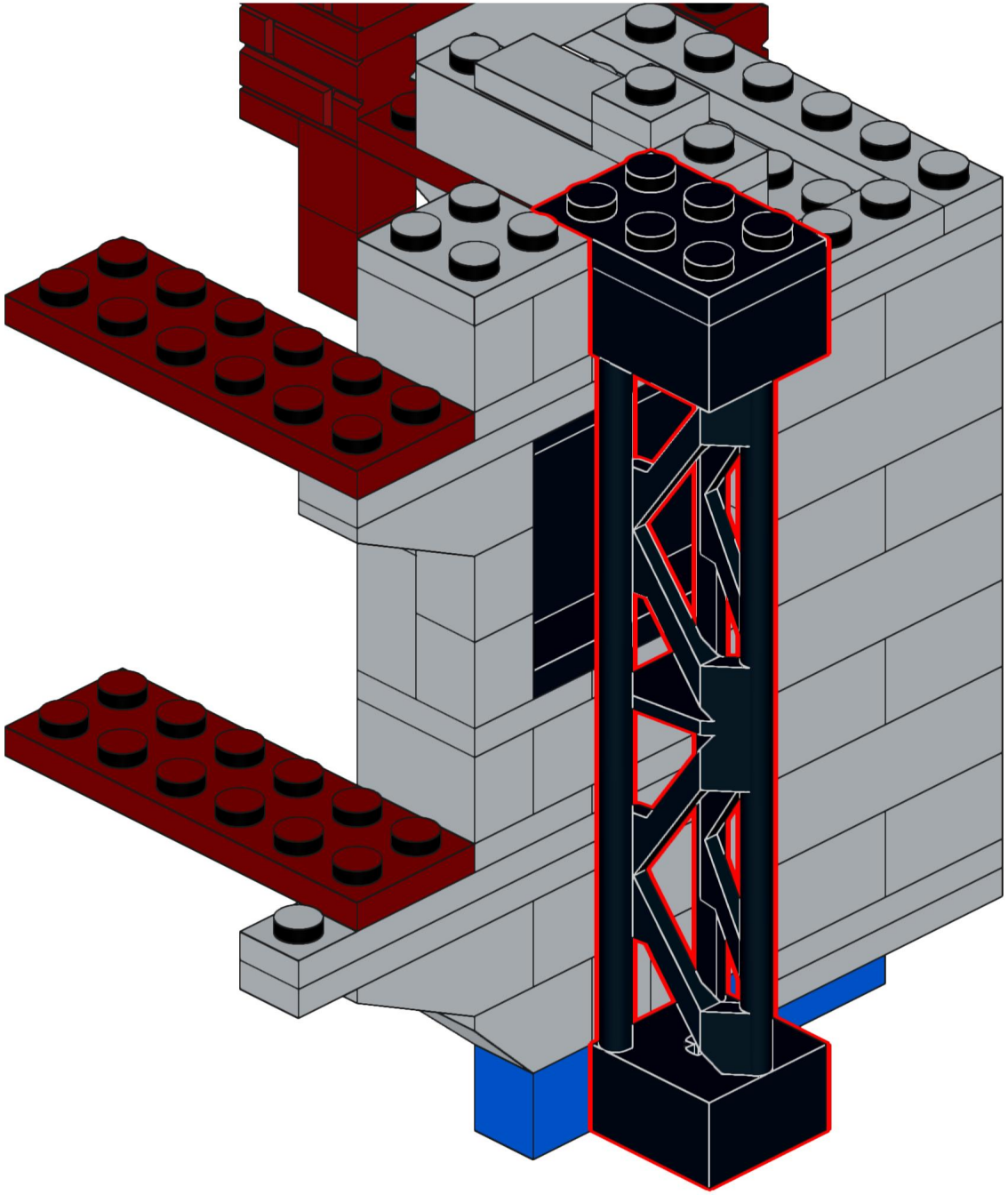

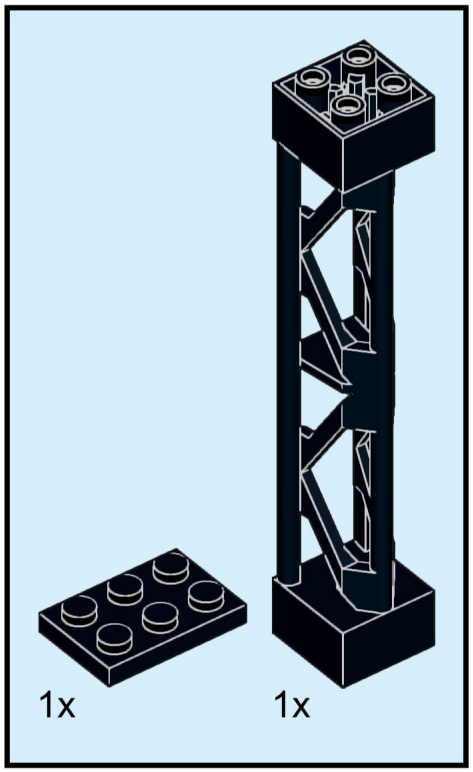

323

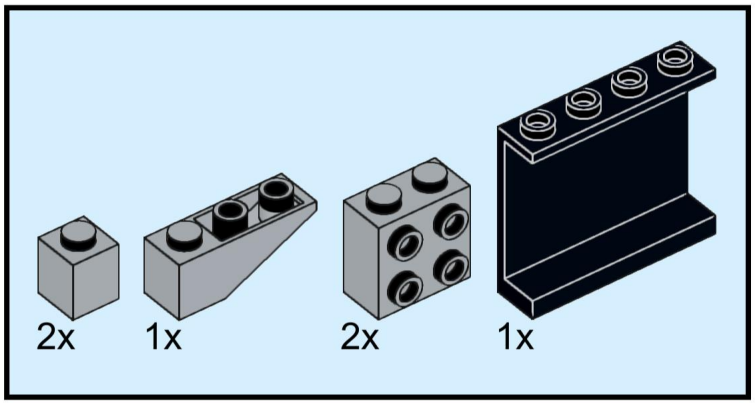

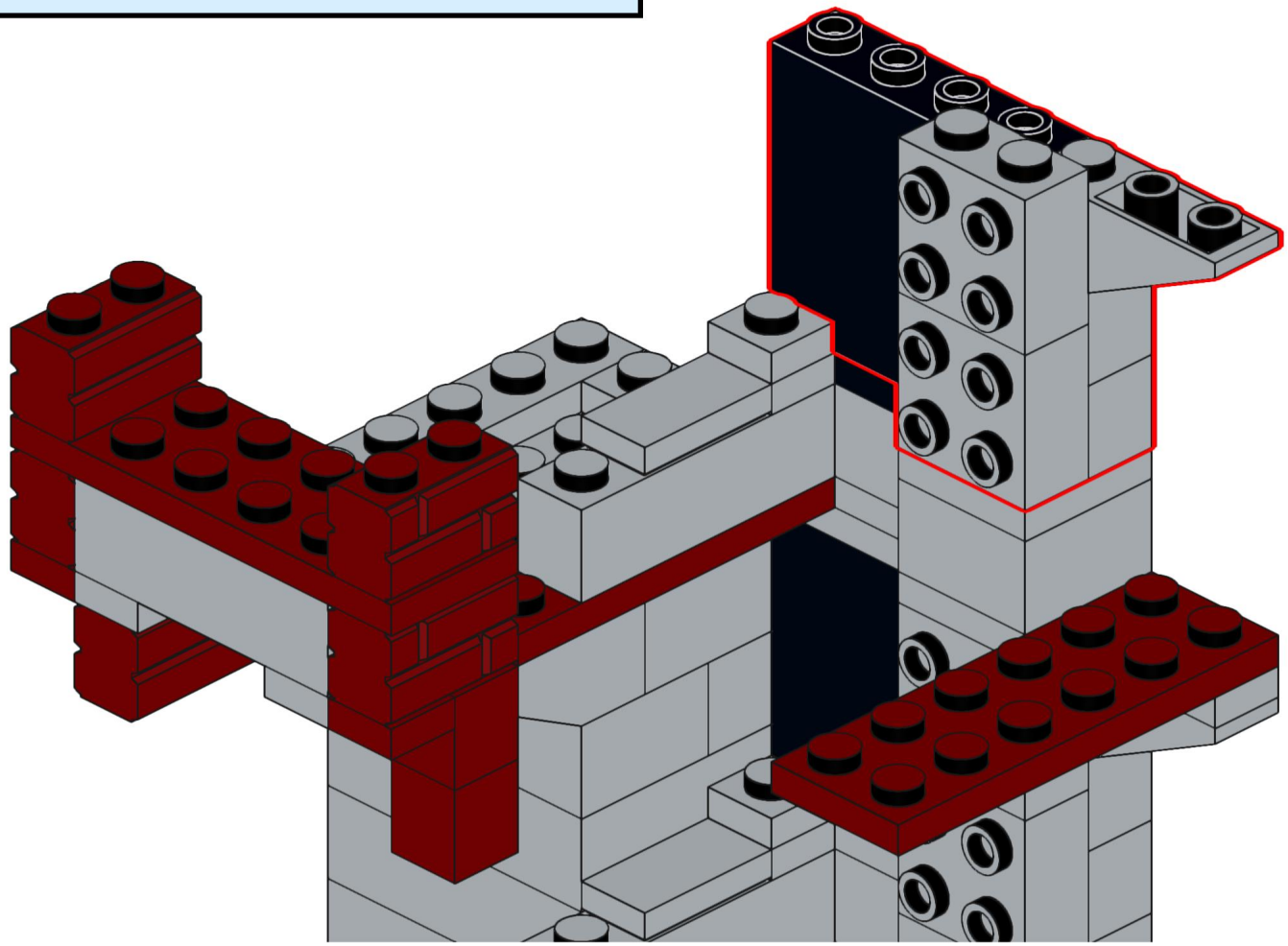

324

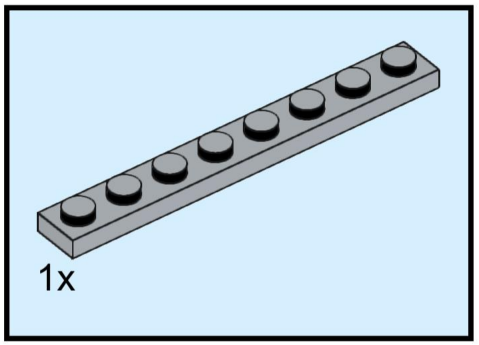

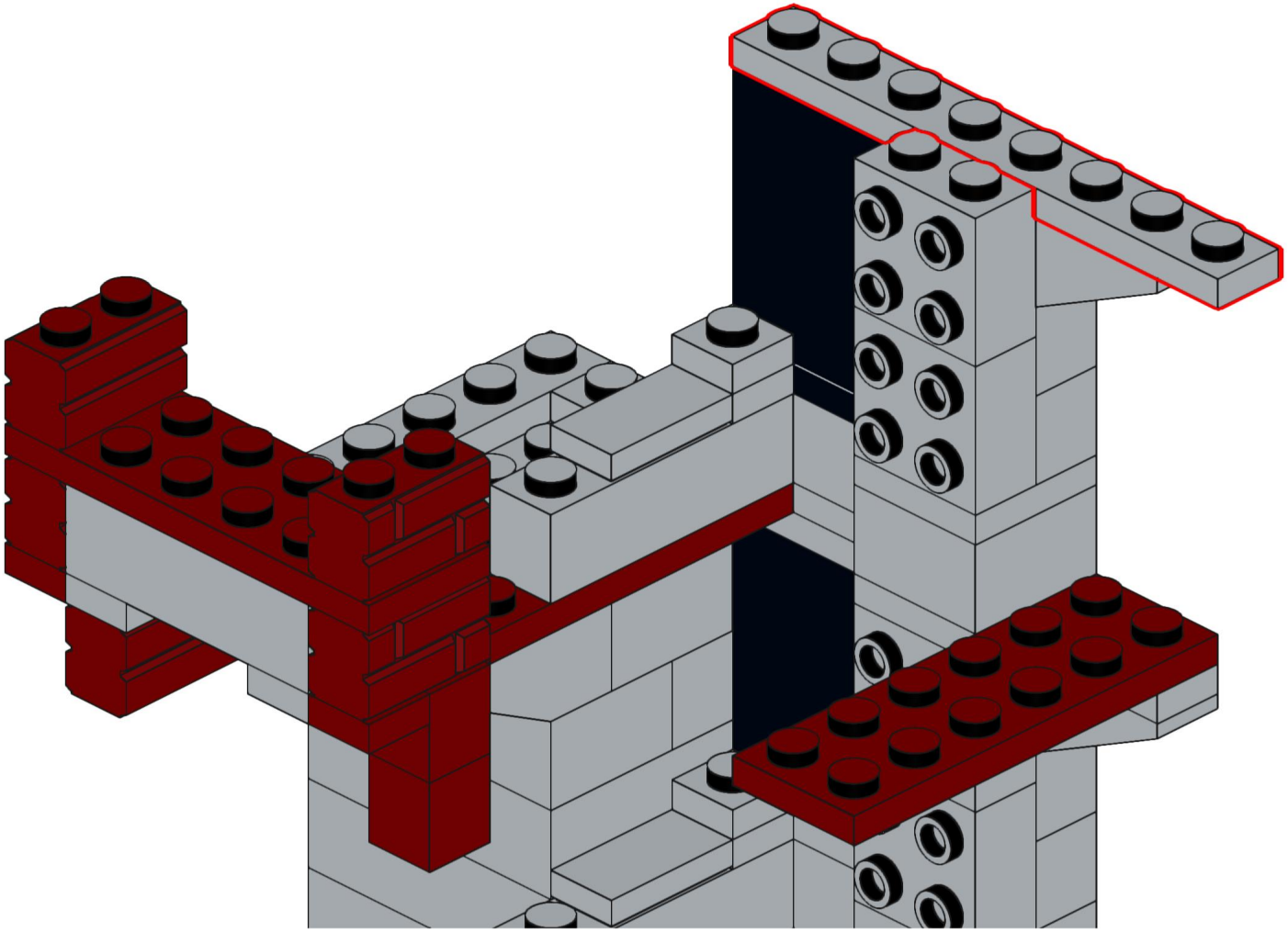

325

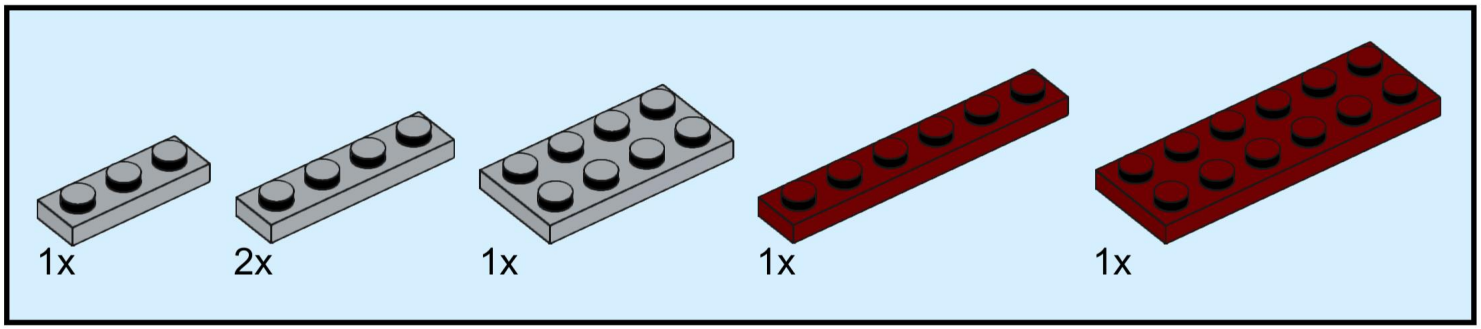

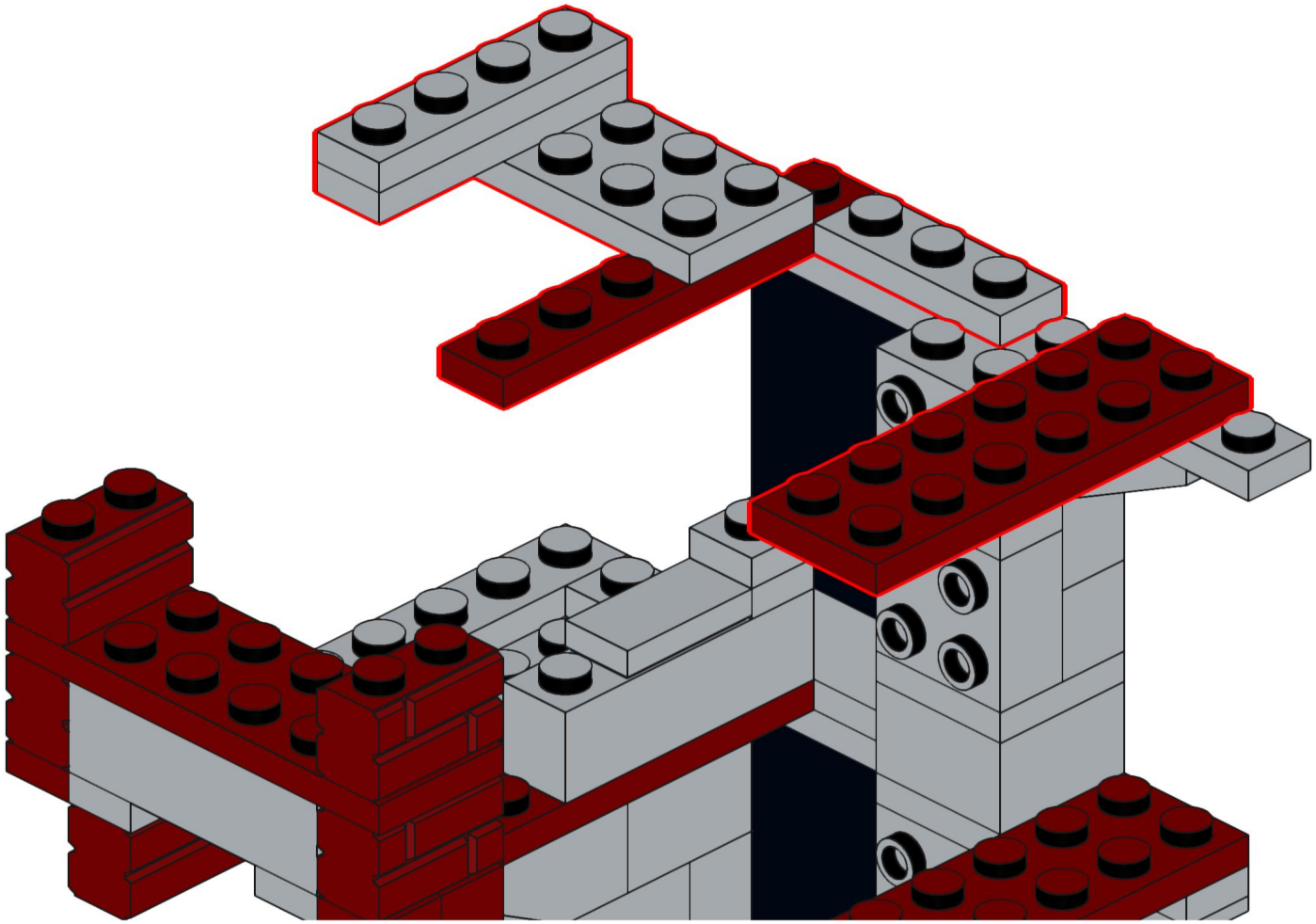

326

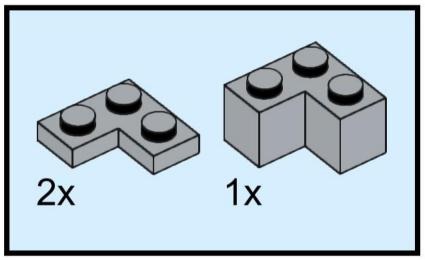

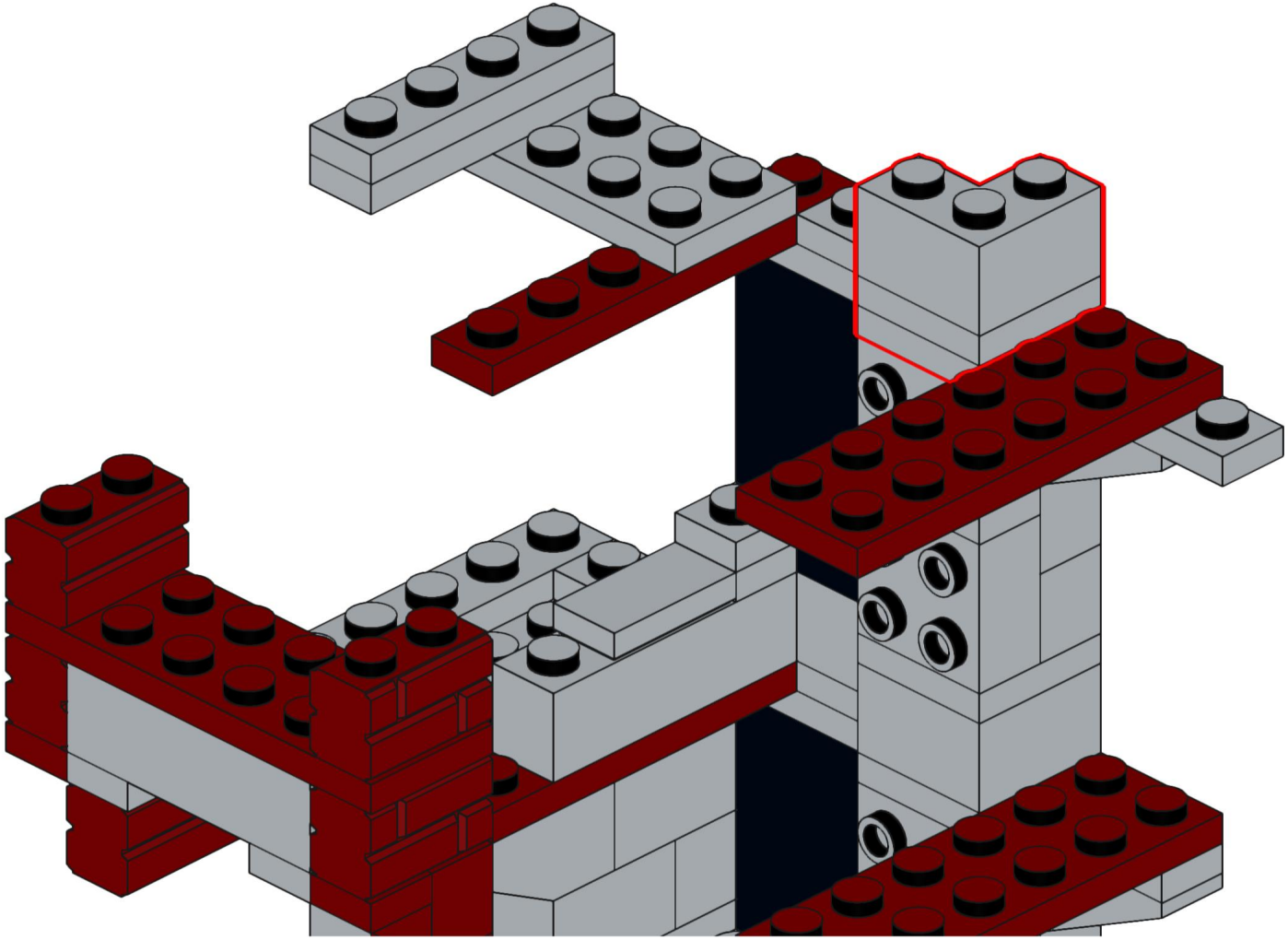

327

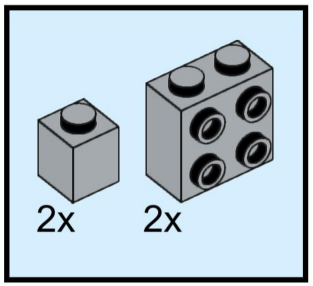

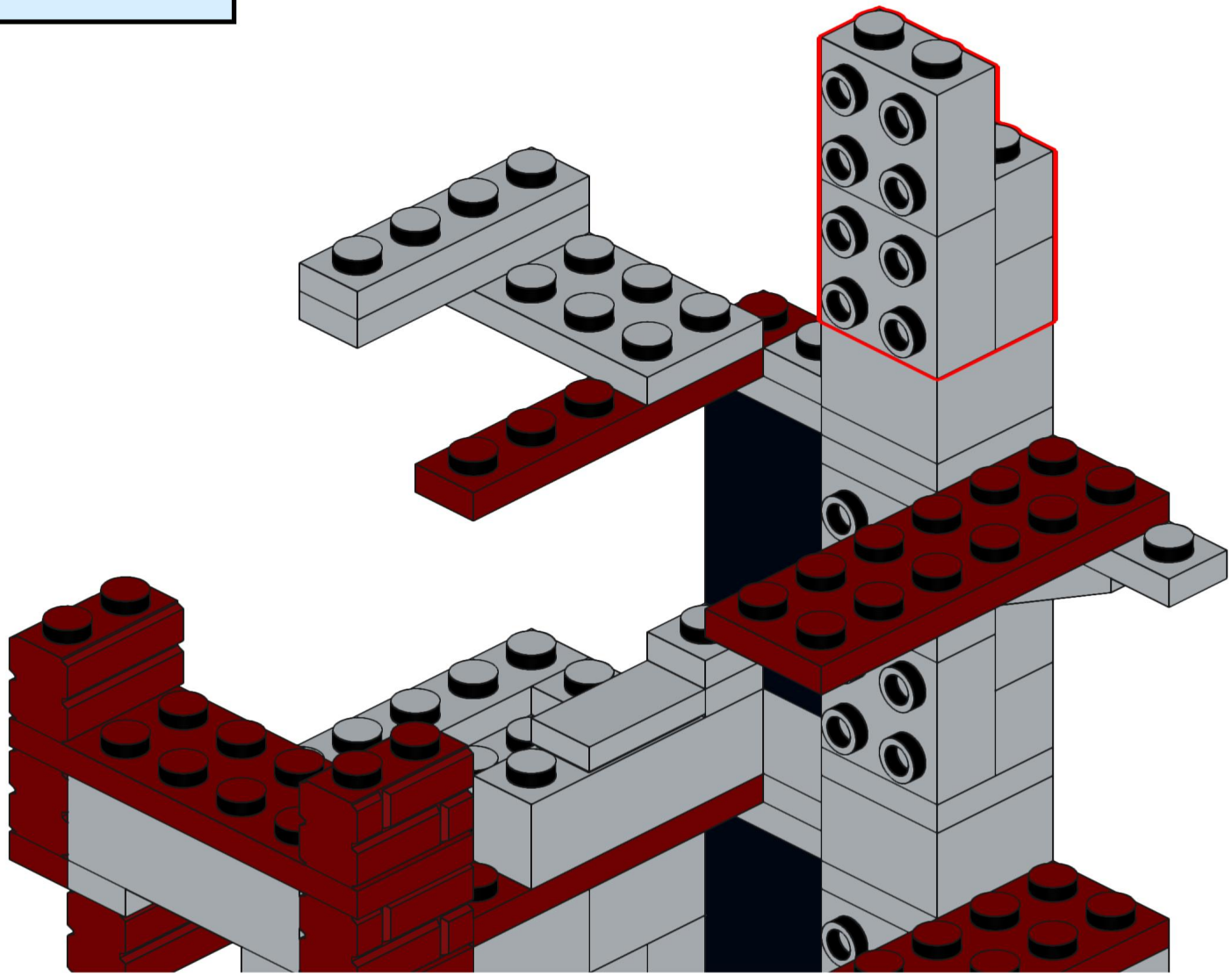

328

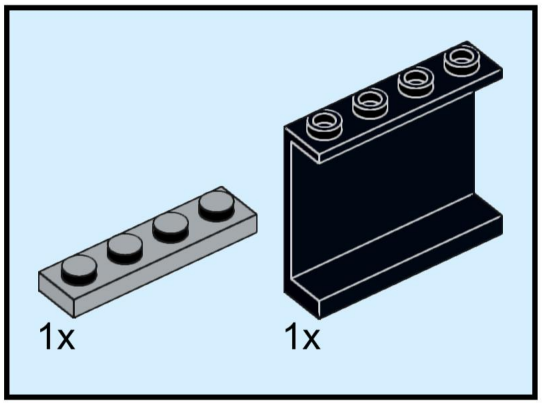

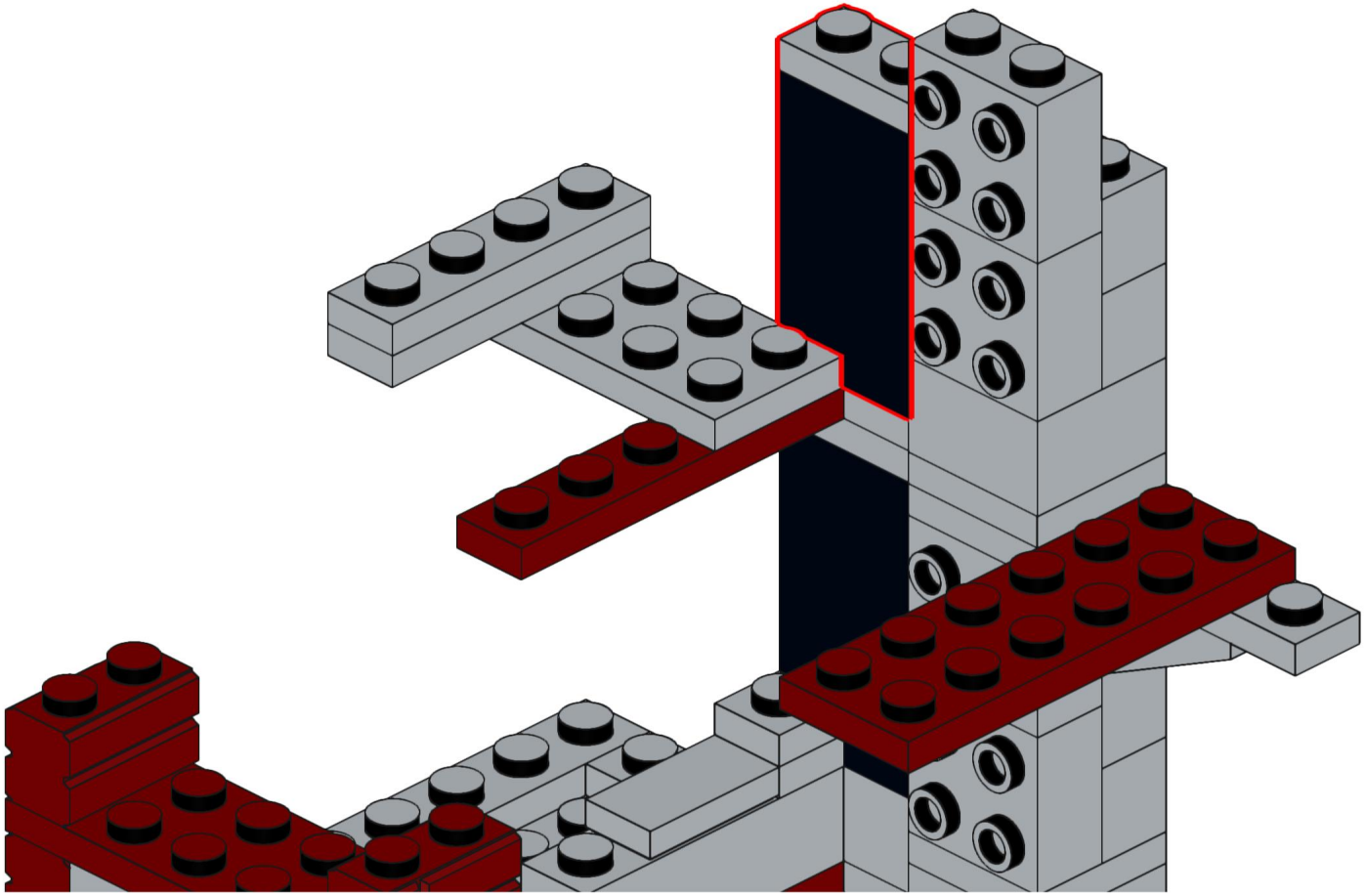

329

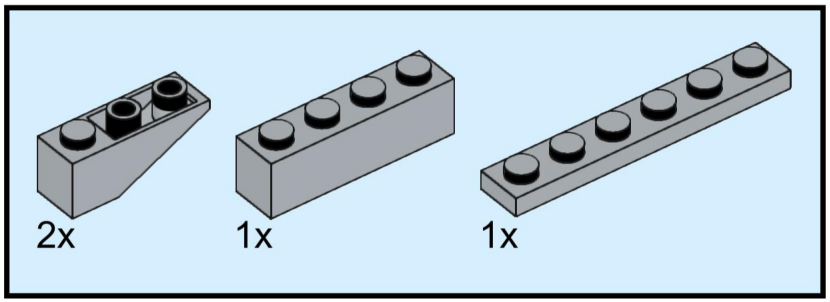

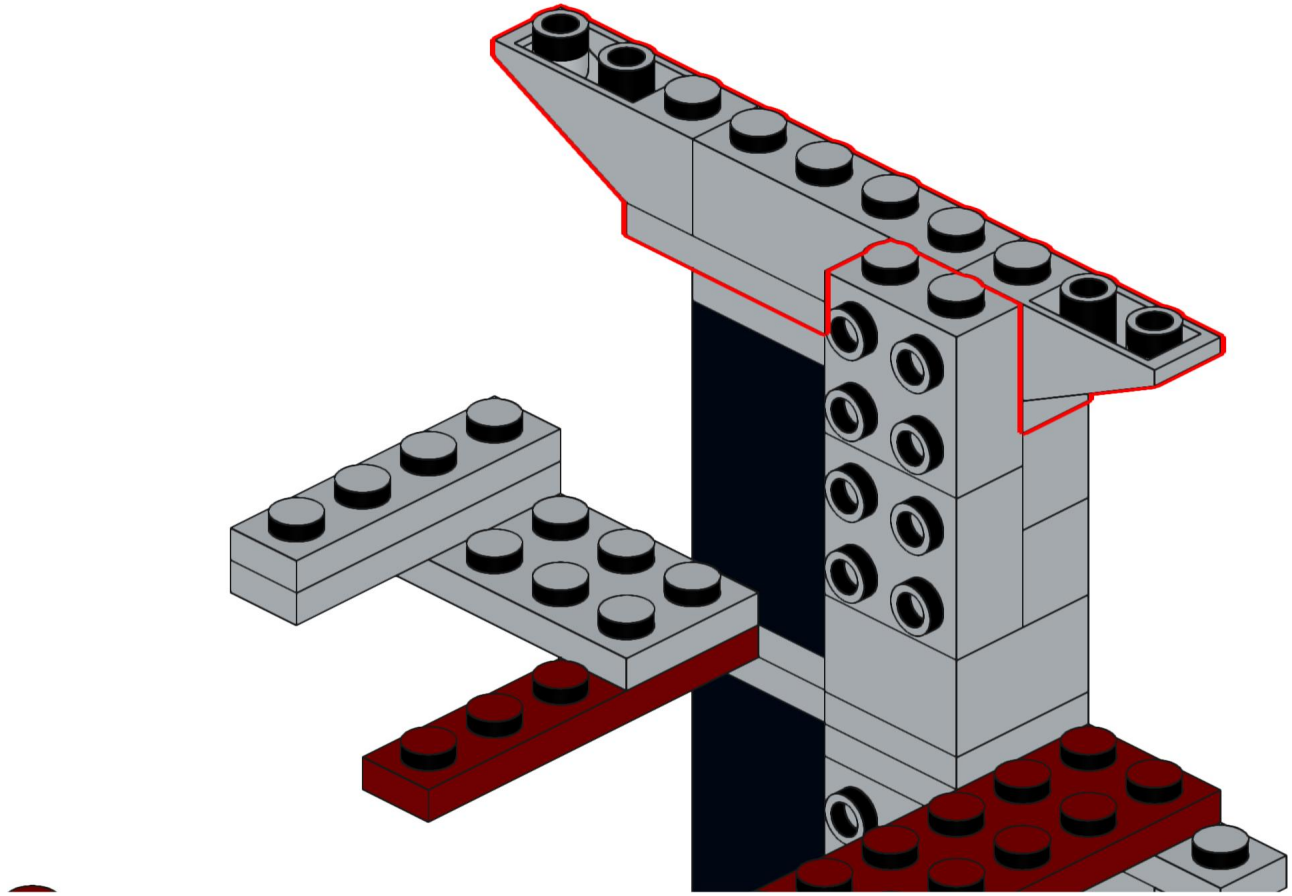

330

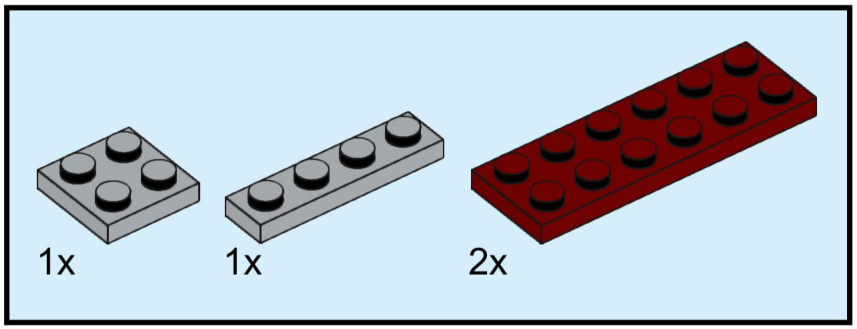

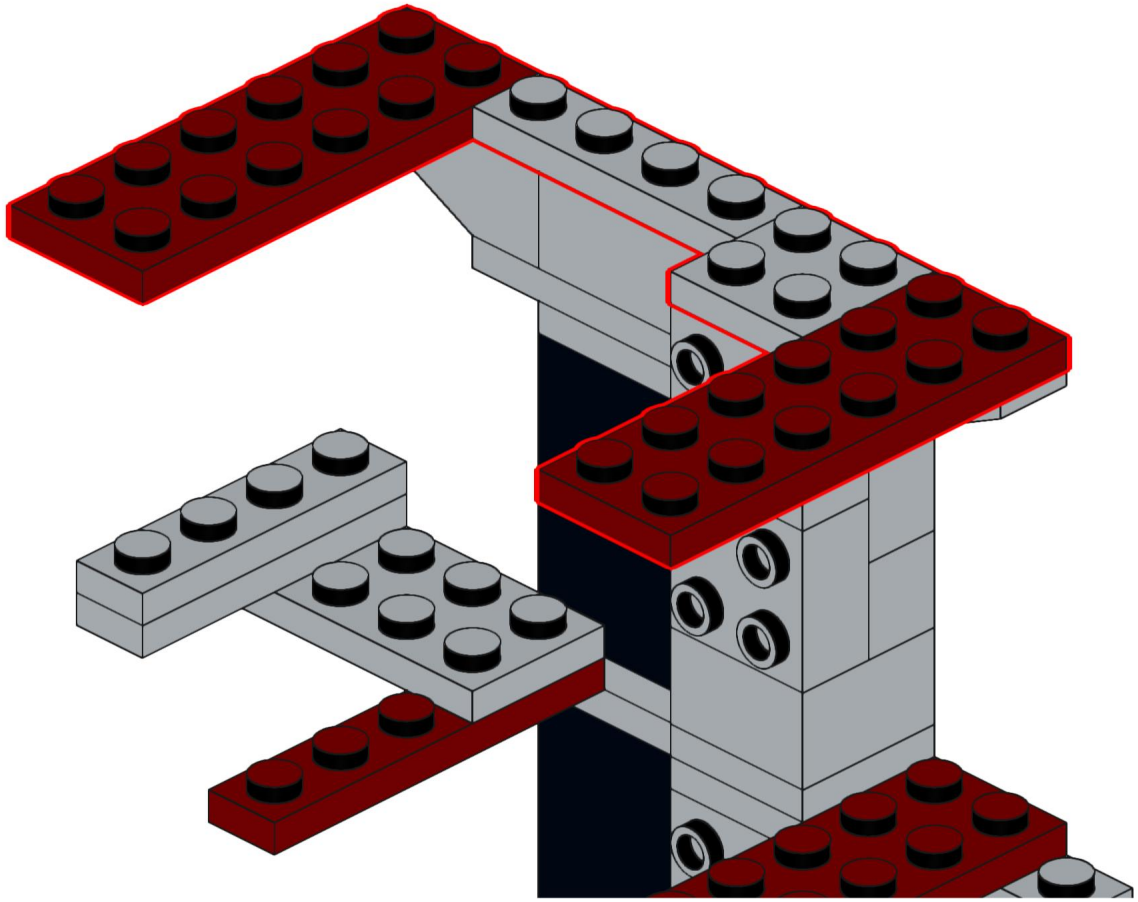

331

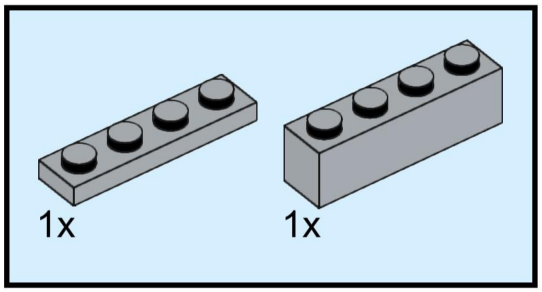

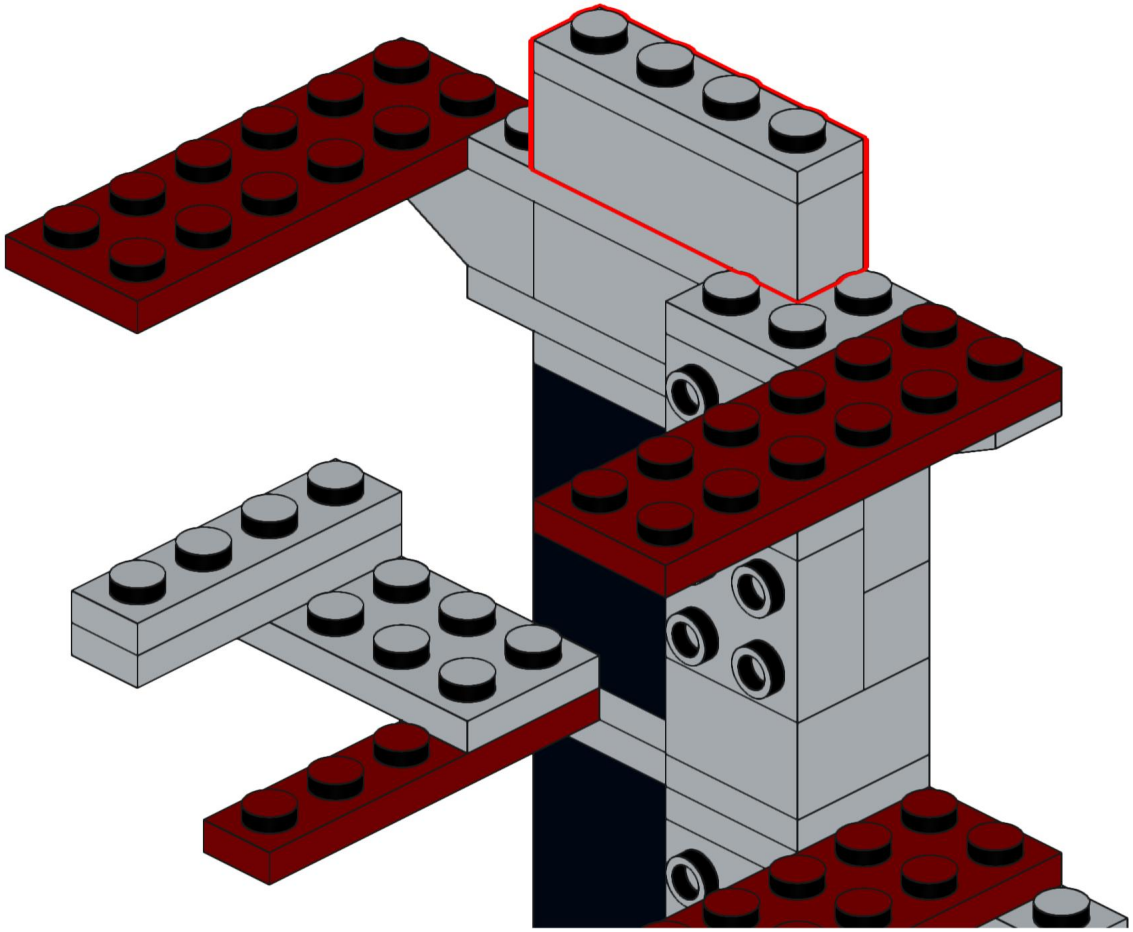

332

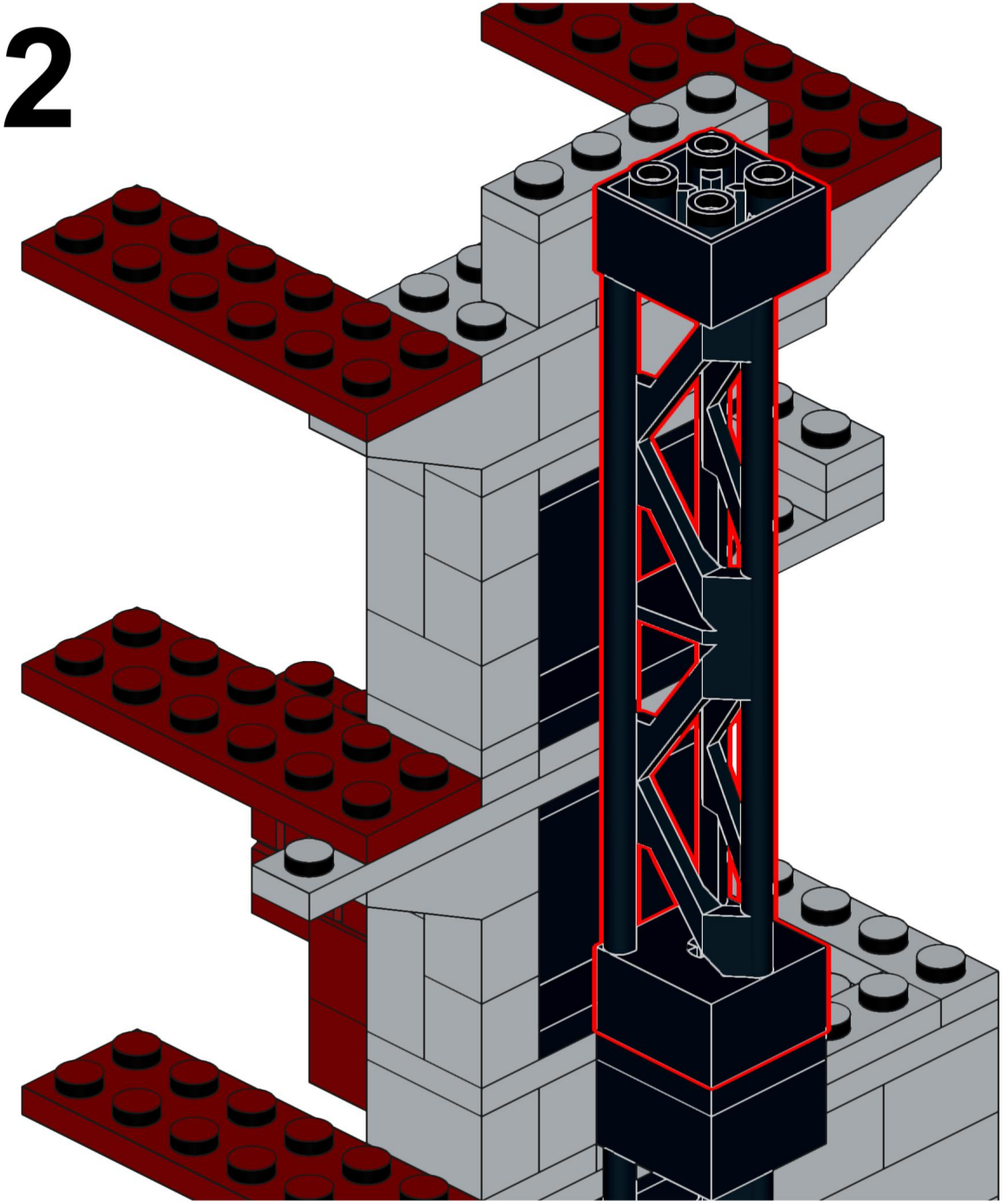

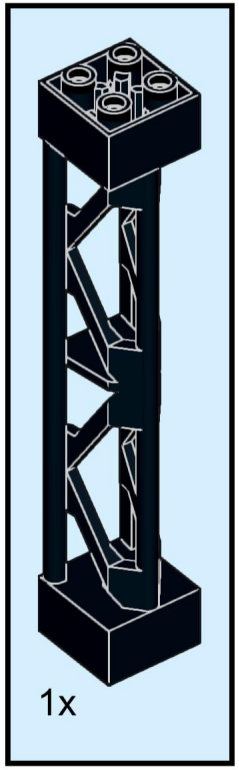

333

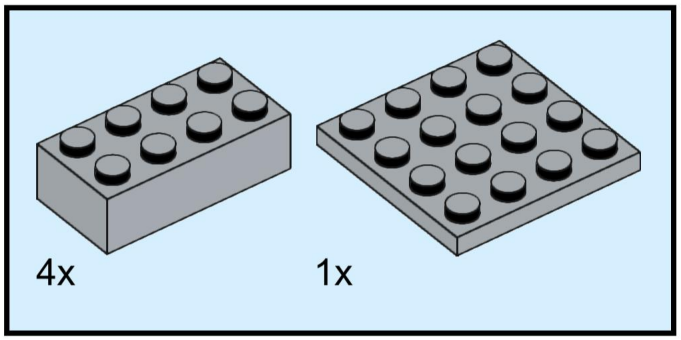

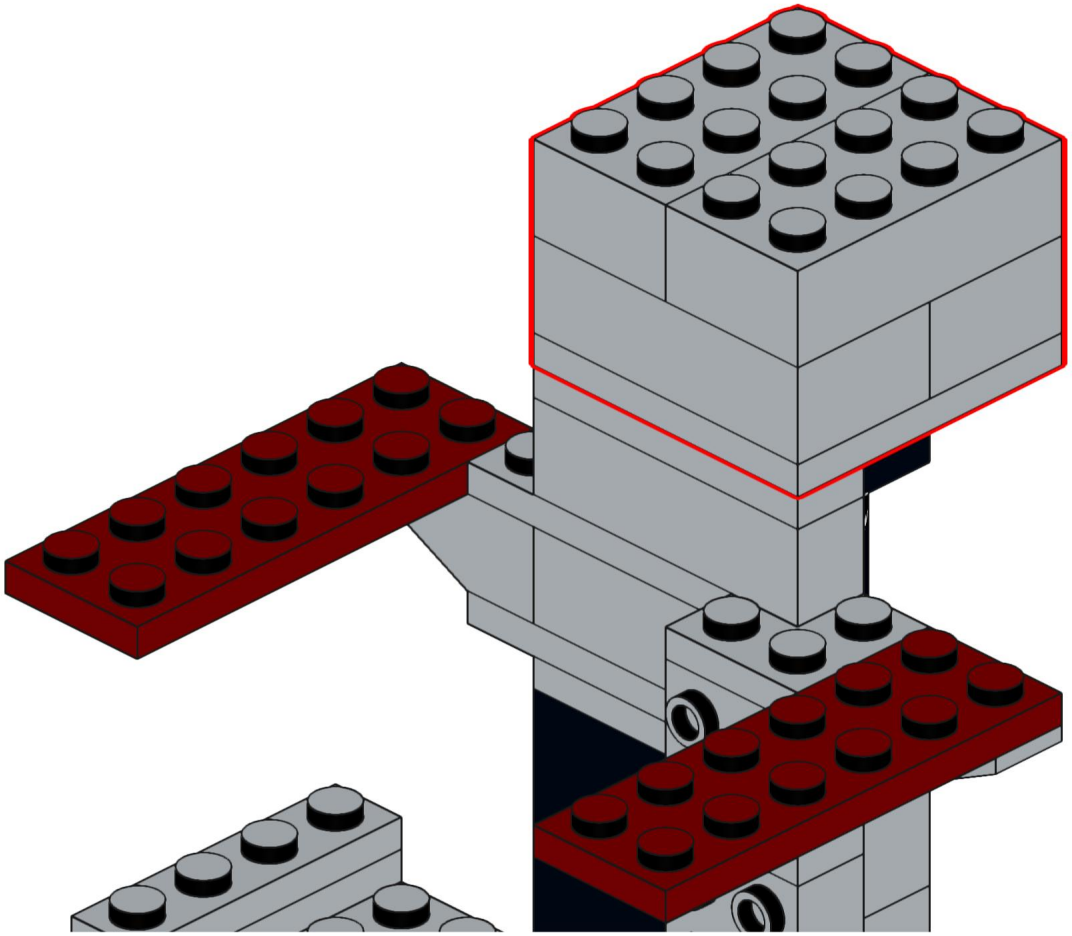

334

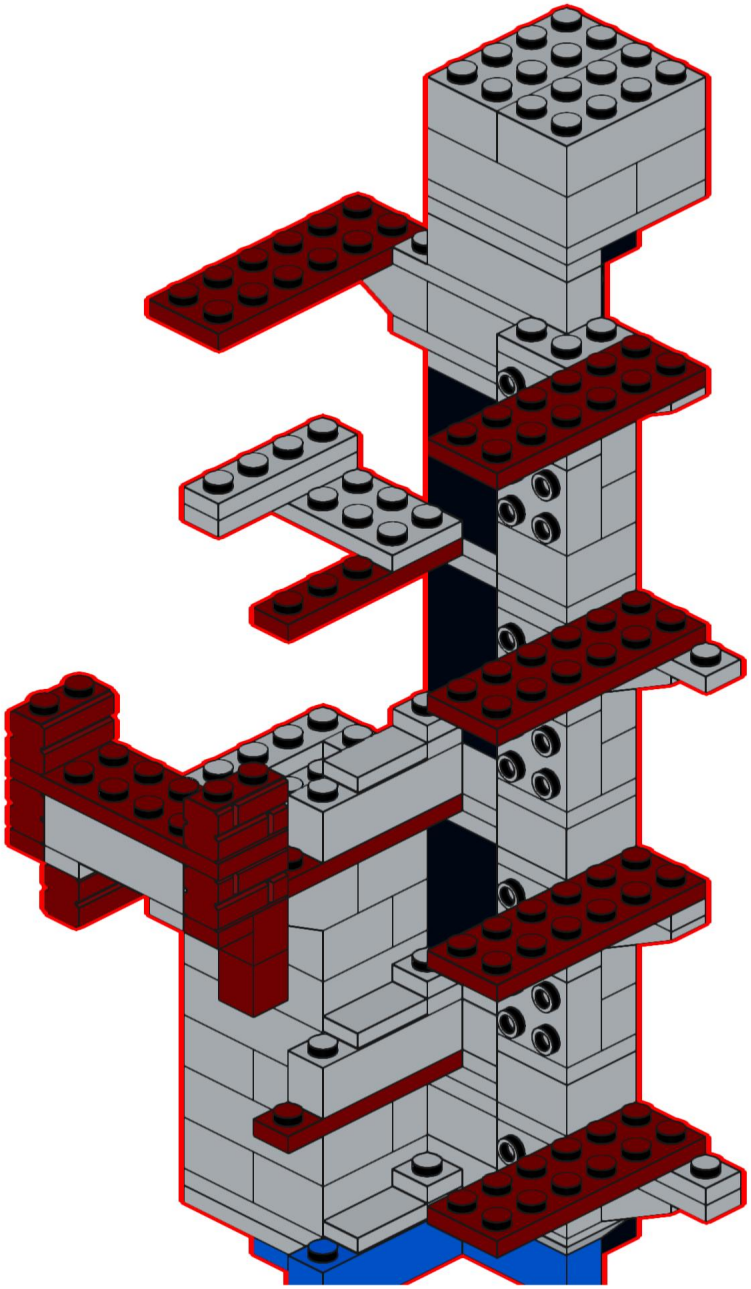

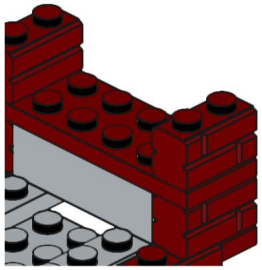

335 10_Innenstütze_c

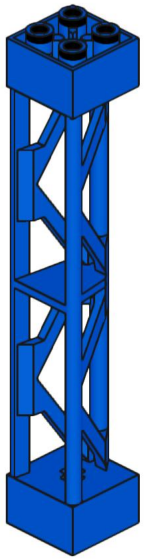

Säule A

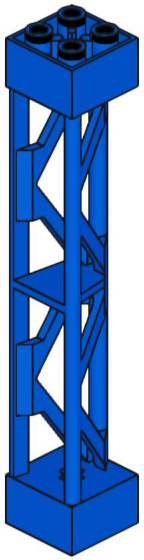

Säule B

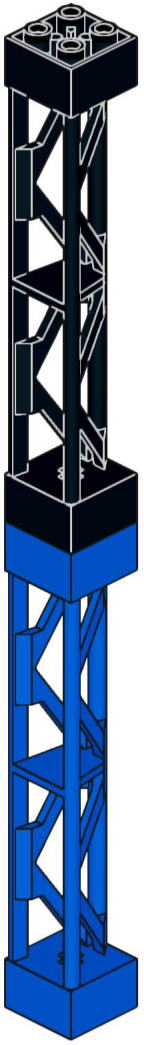

Säule C

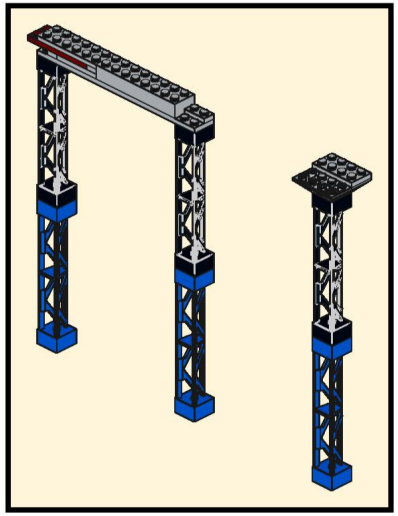

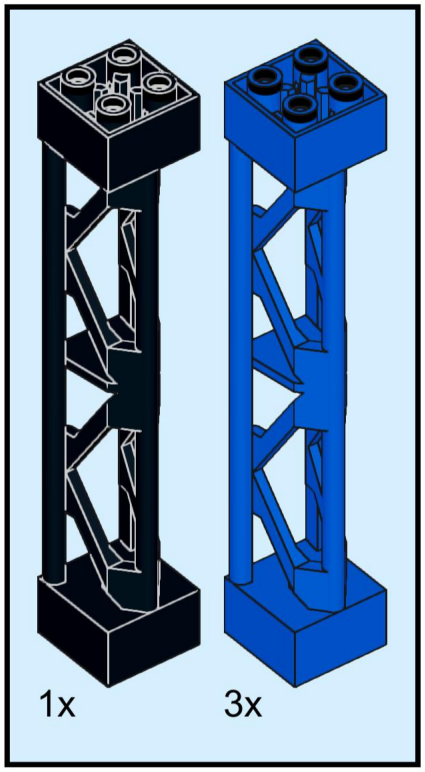

336

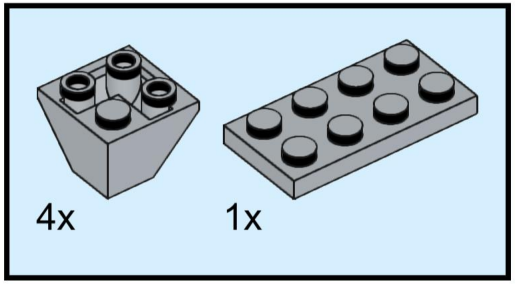

Säule C

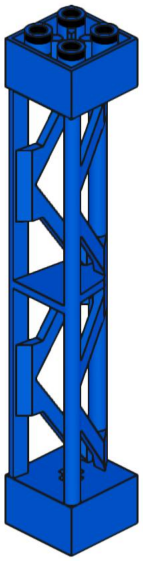

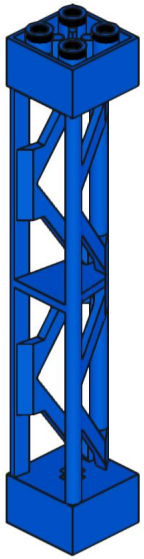

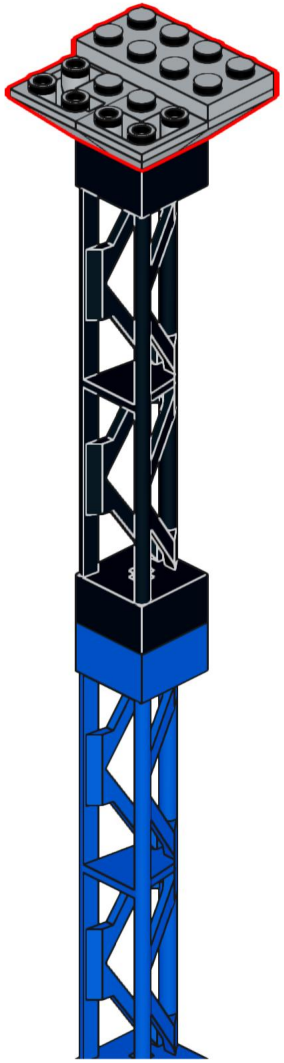

337

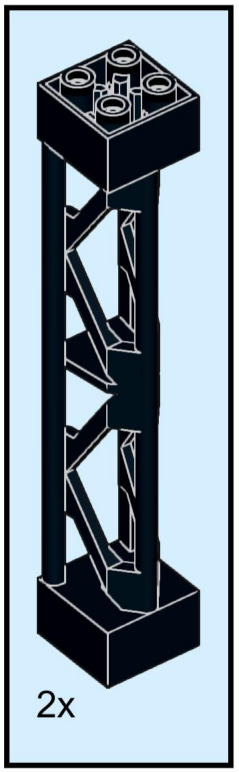

Säule A

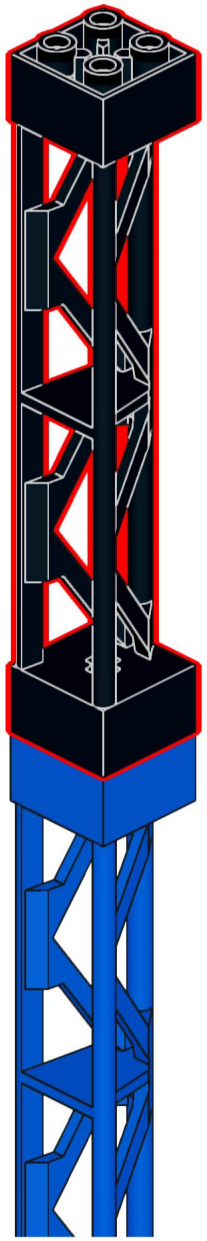

Säule B

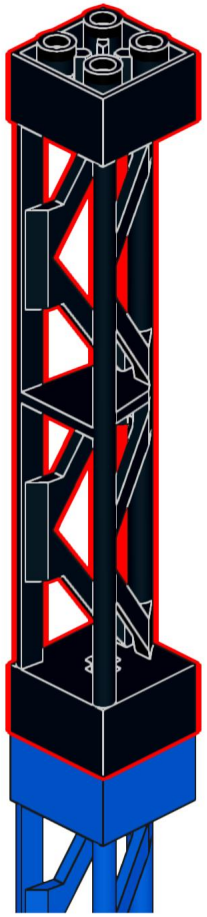

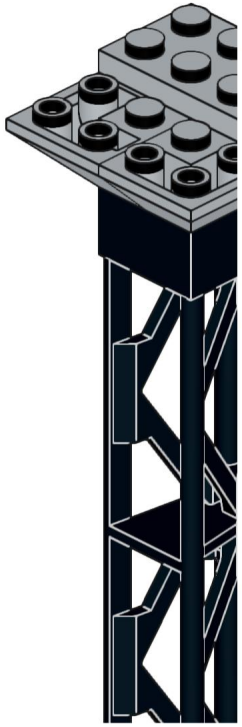

338

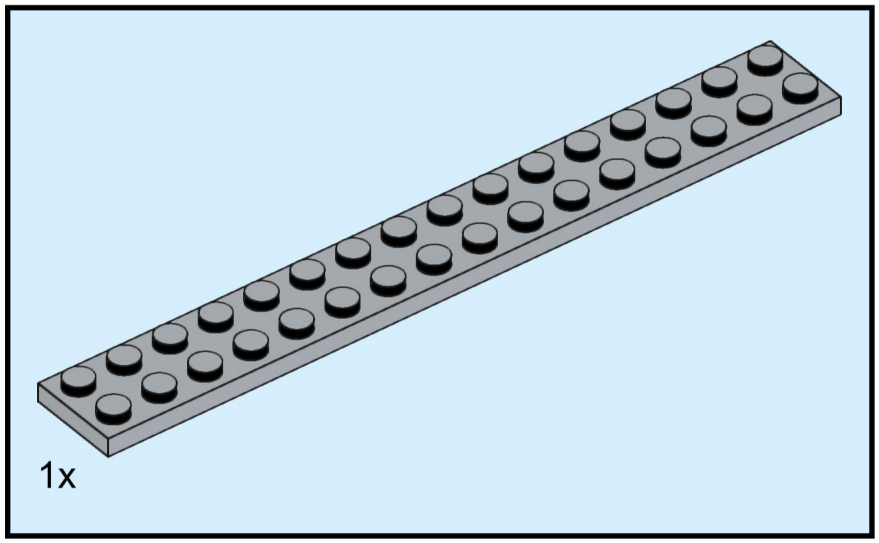

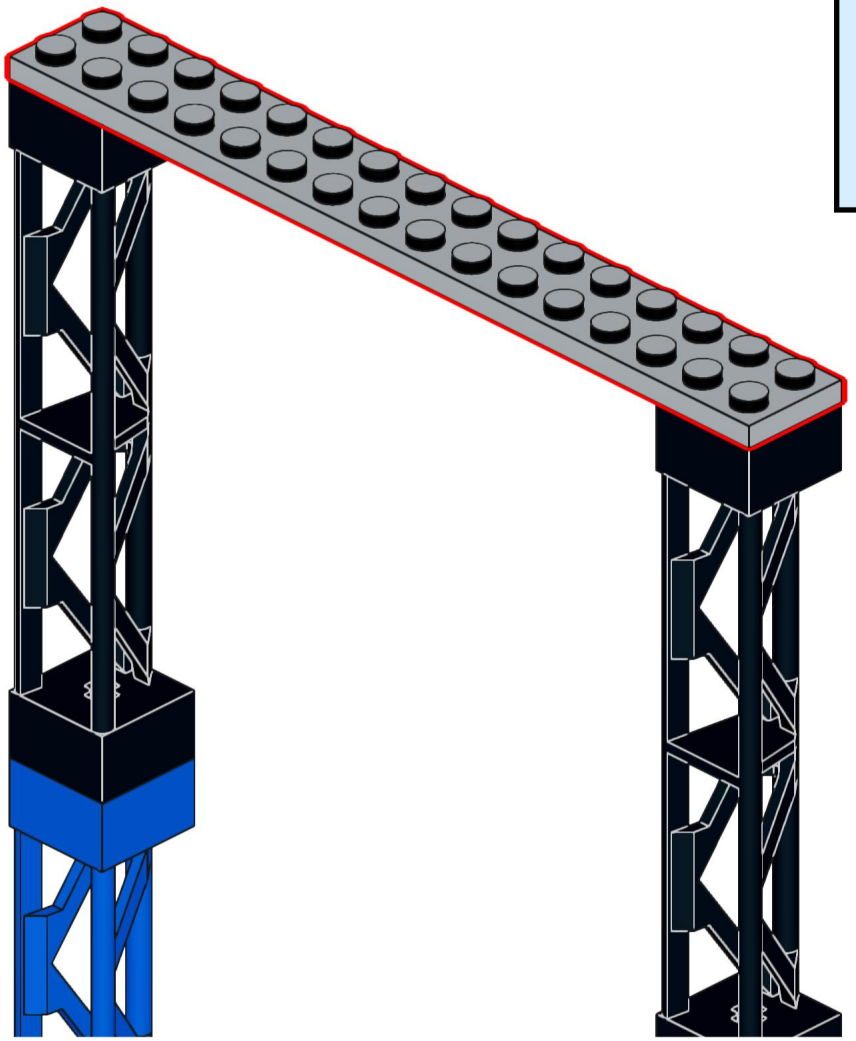

339

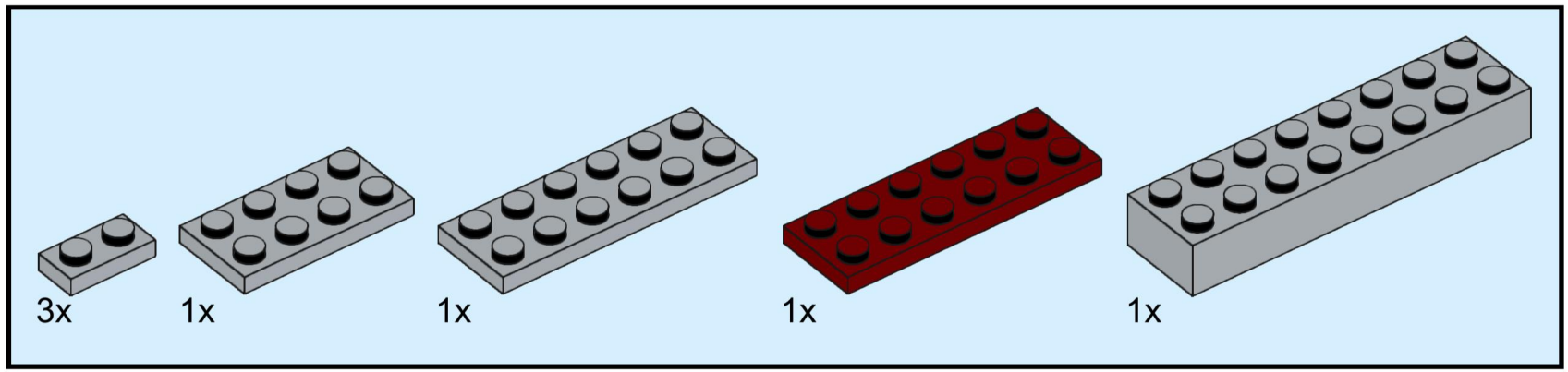

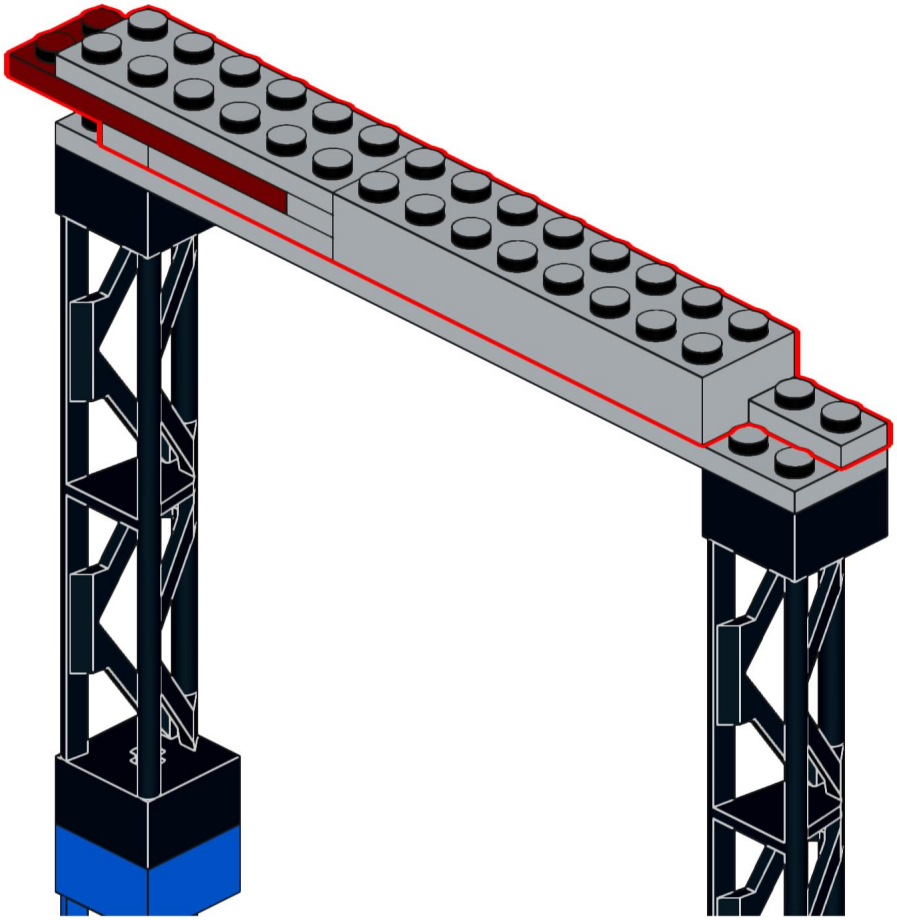

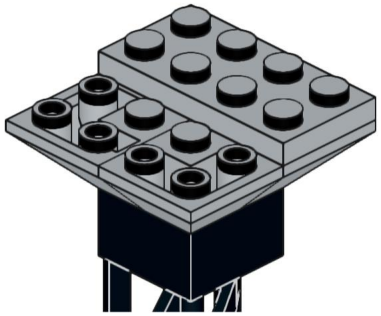

340

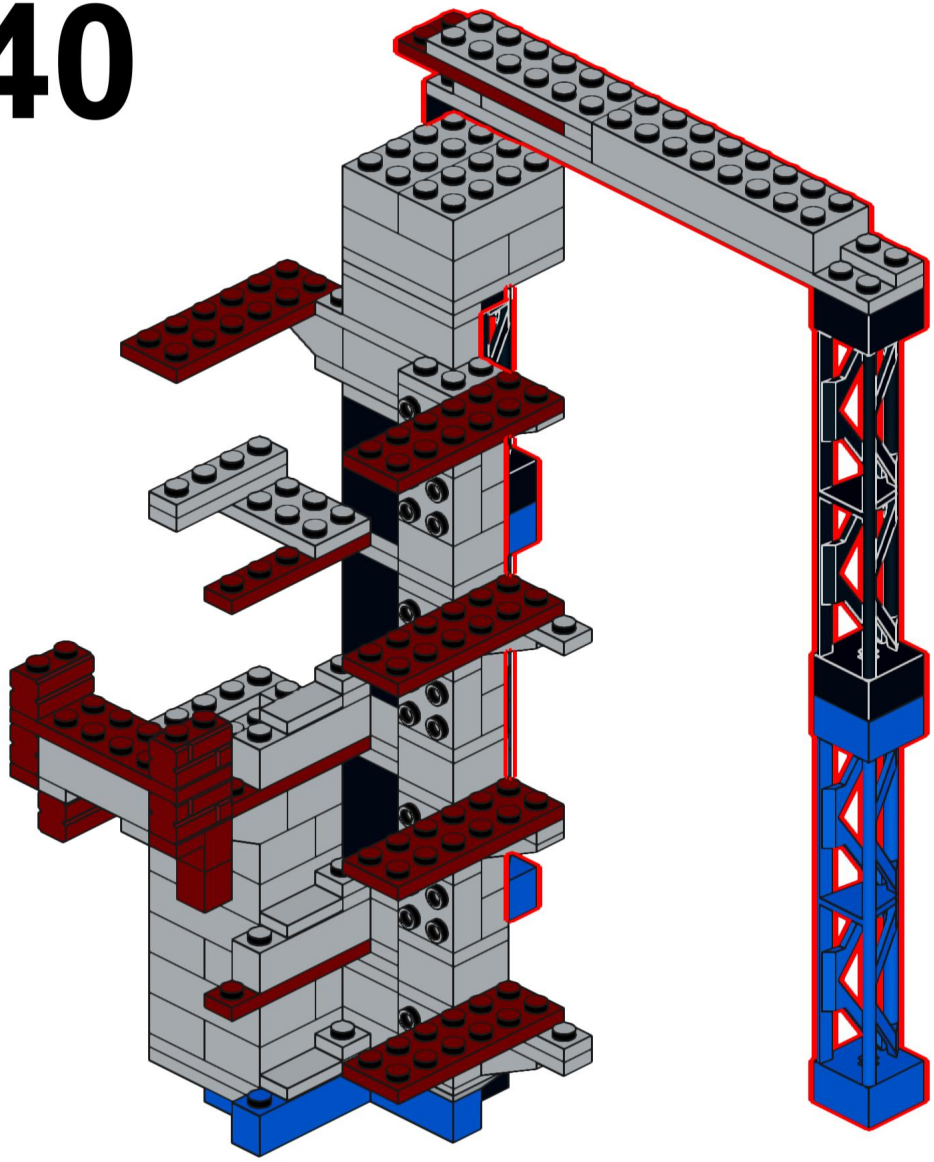

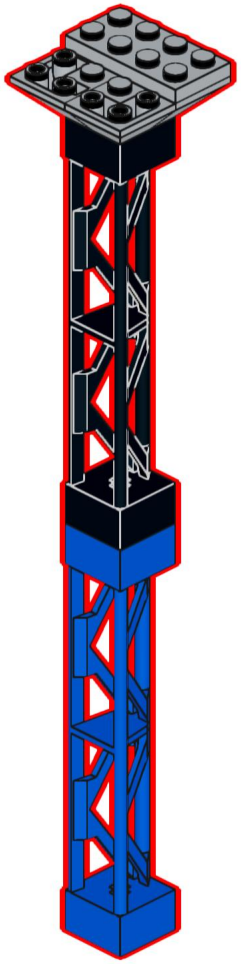

341

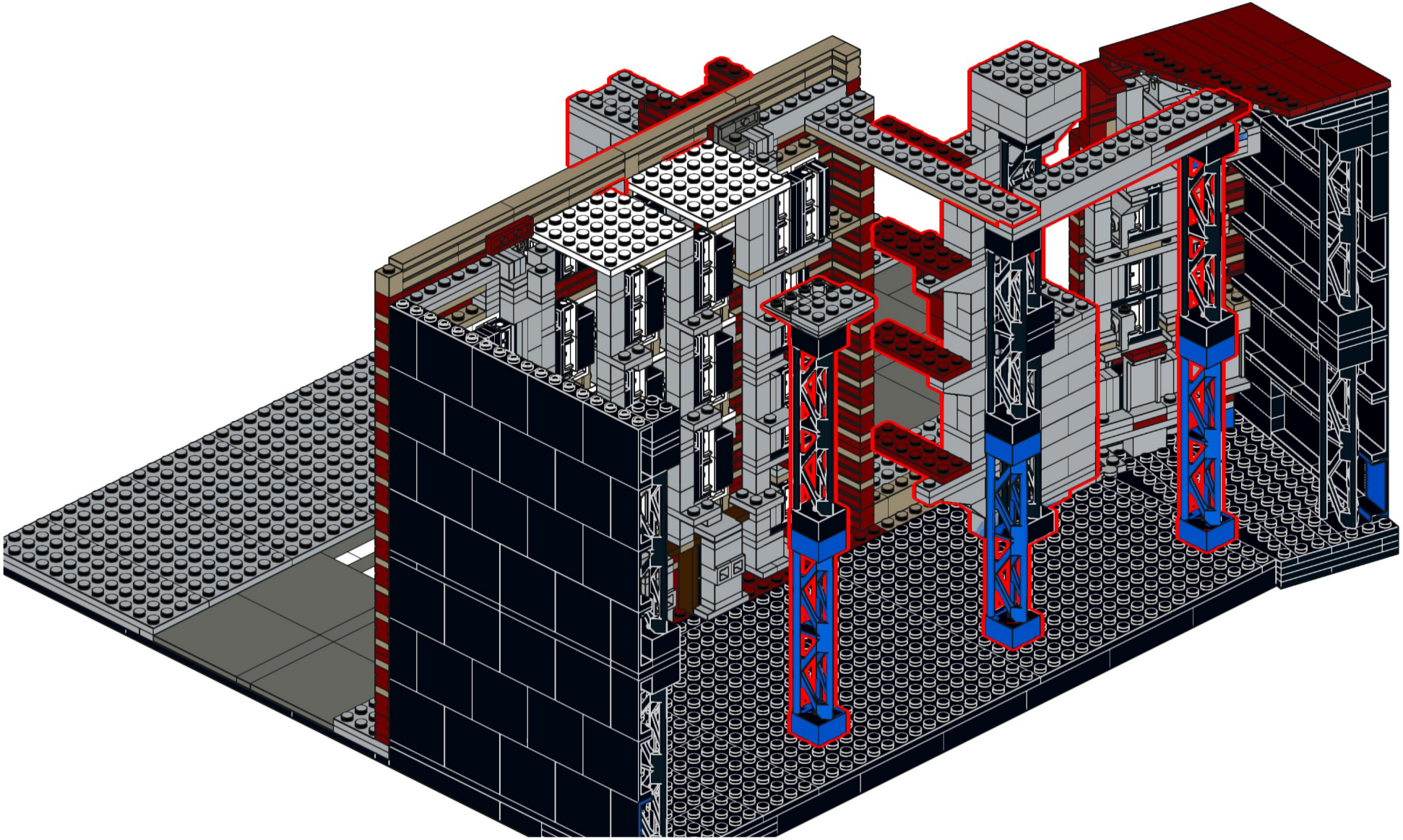

342 11_Fassade_e

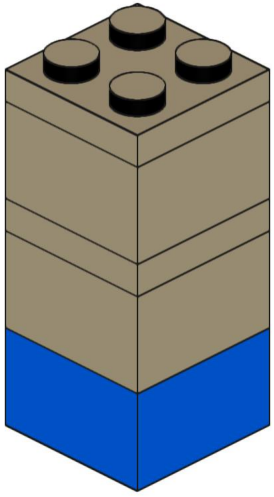

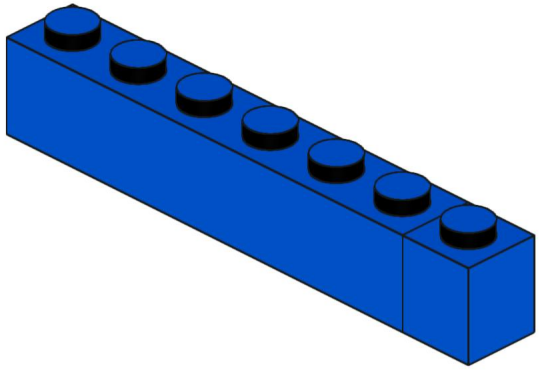

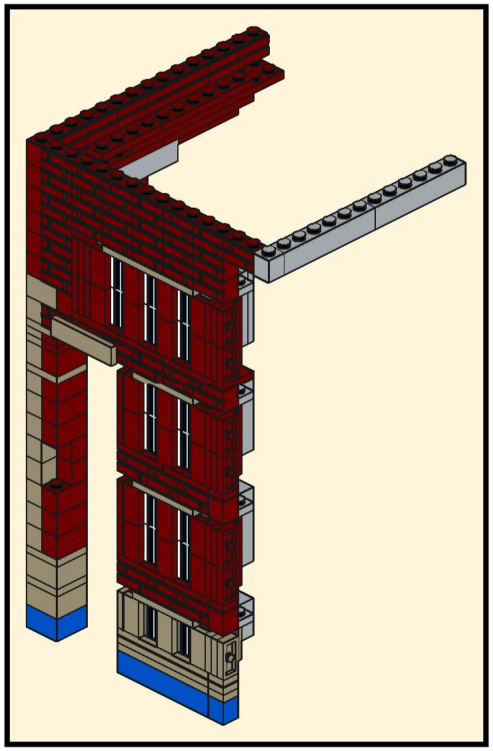

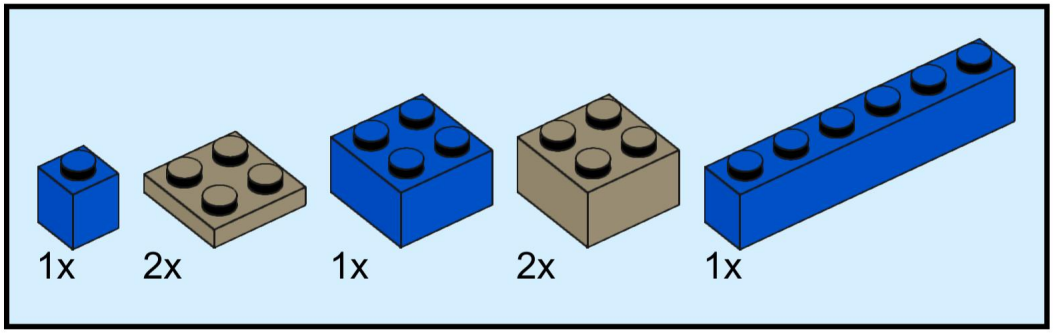

343

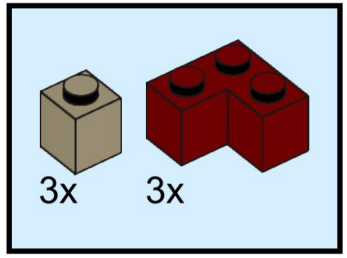

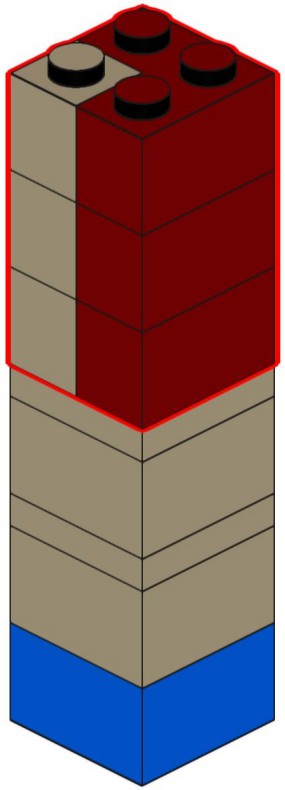

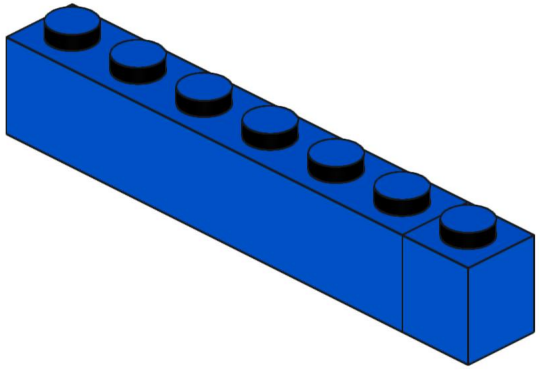

344

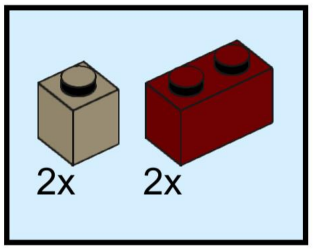

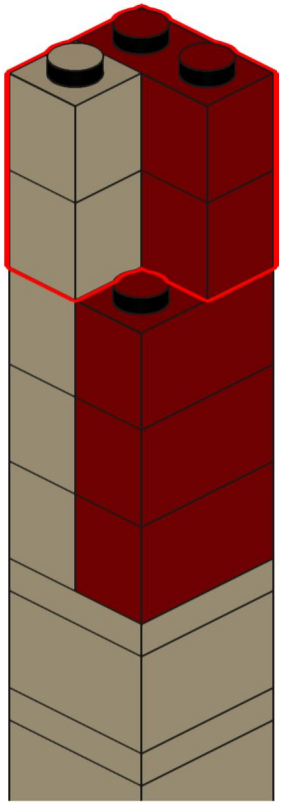

345

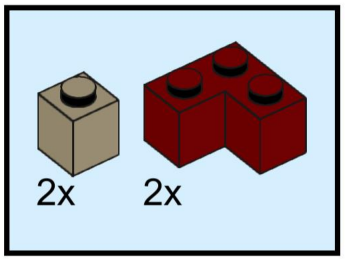

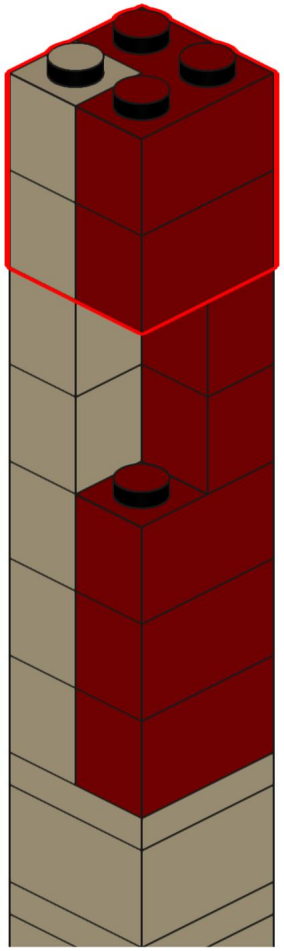

346

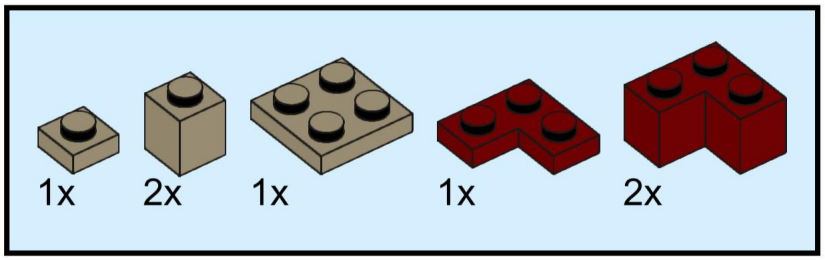

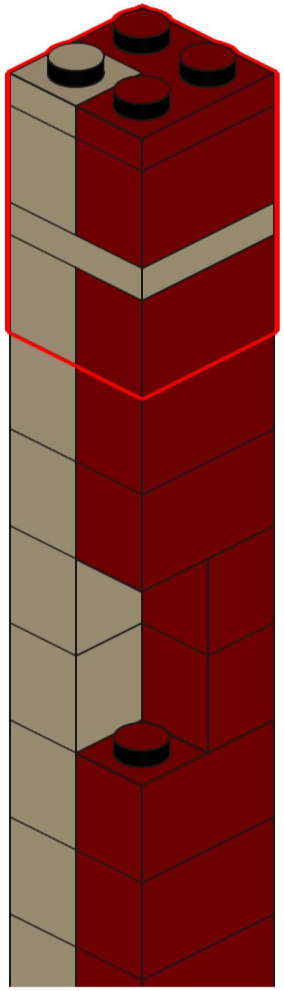

347

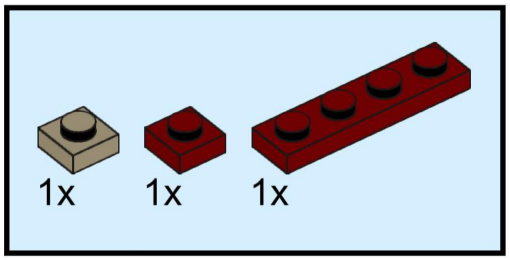

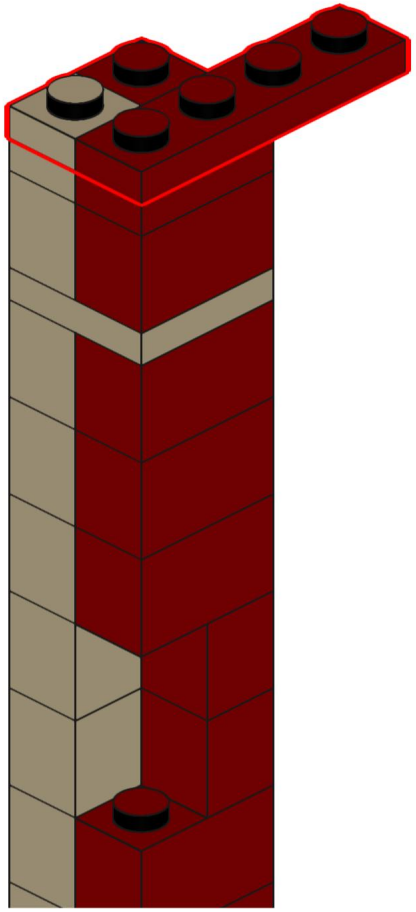

348

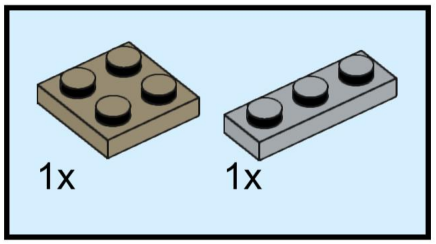

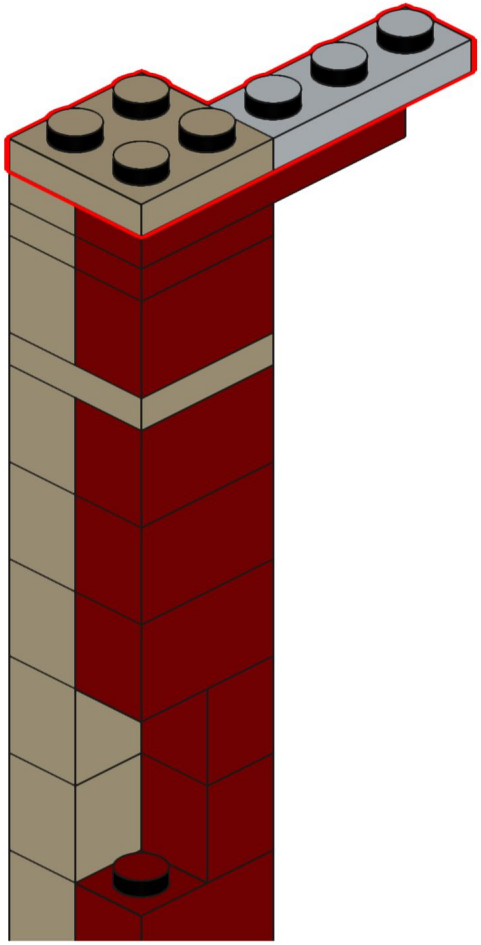

349

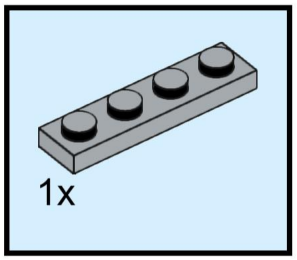

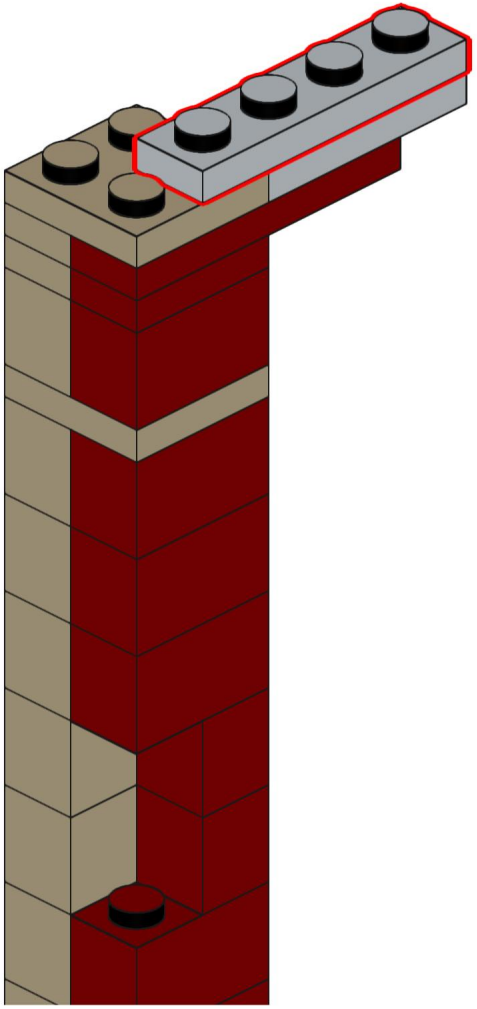

350

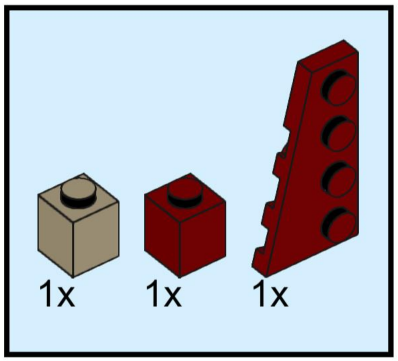

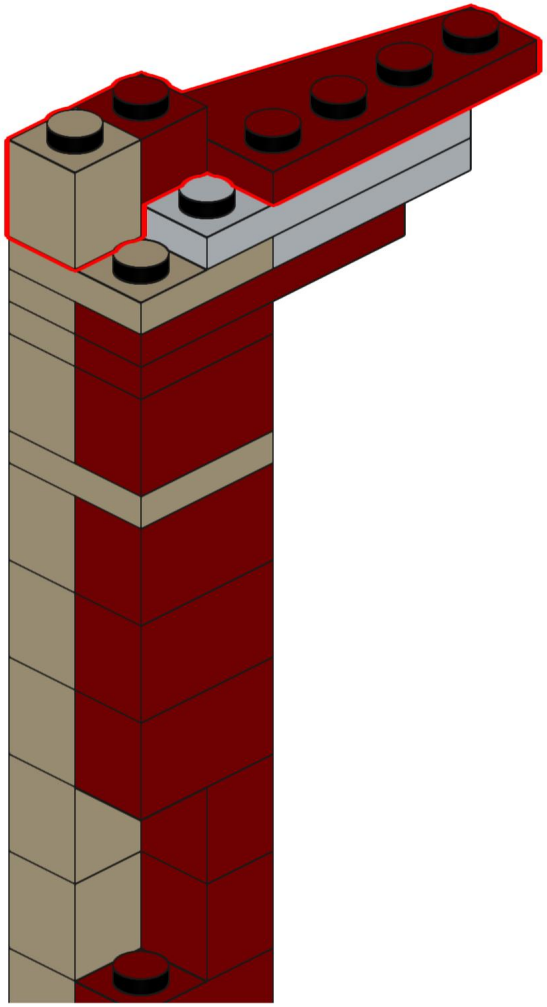

351

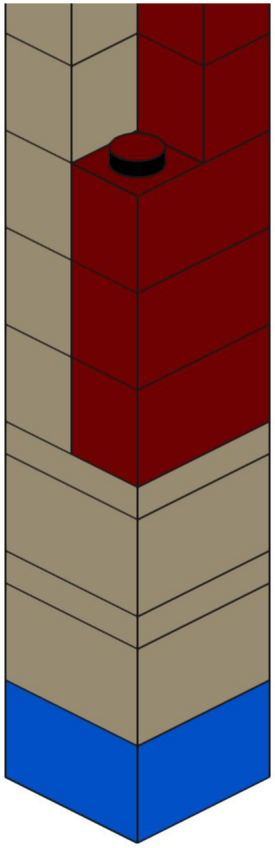

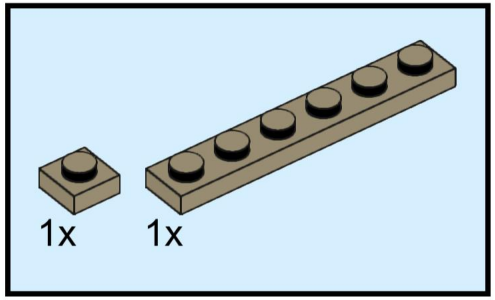

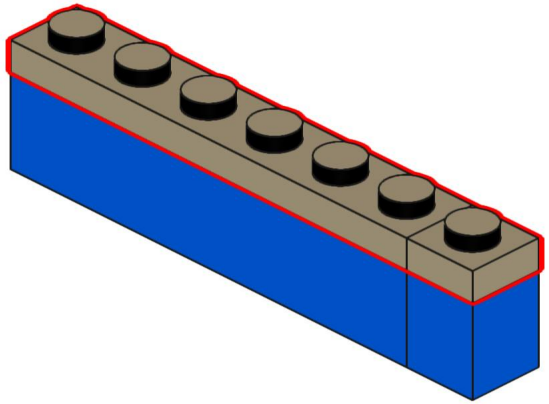

352

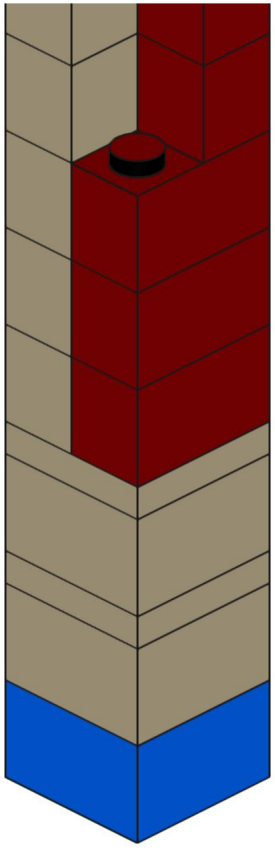

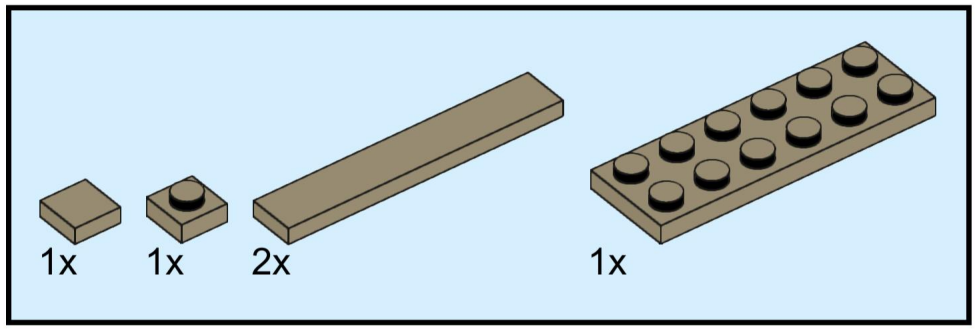

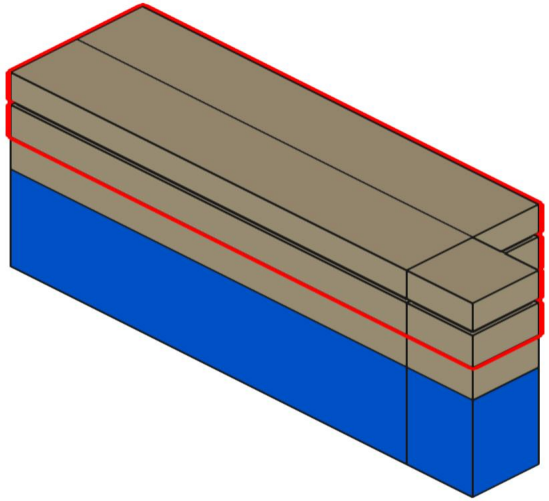

353

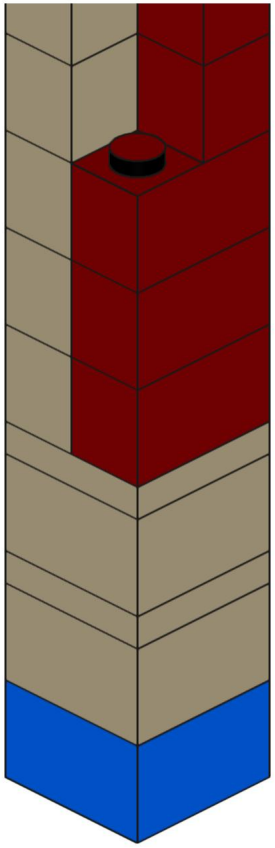

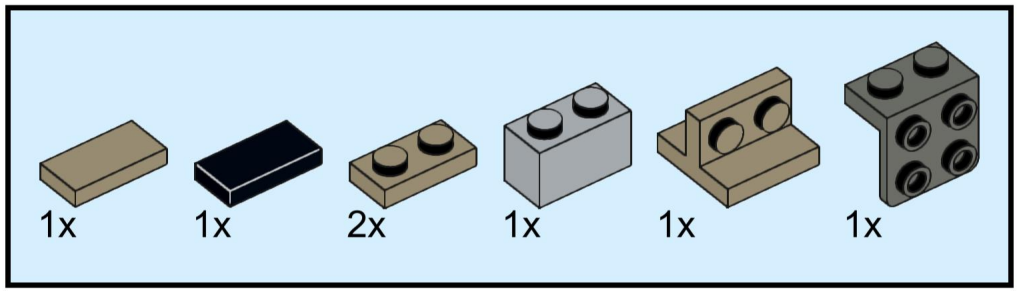

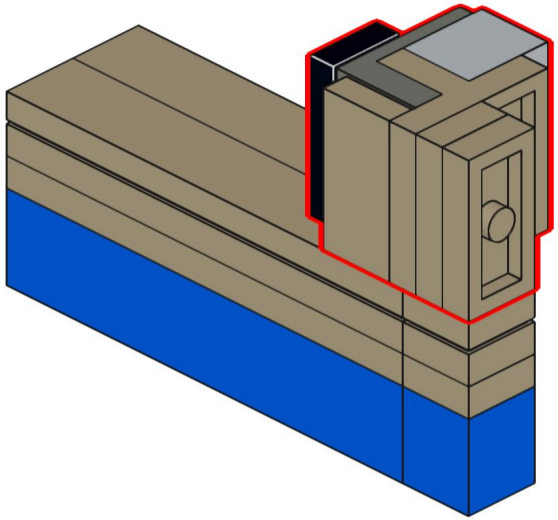

Komplex nur drauflegen

354

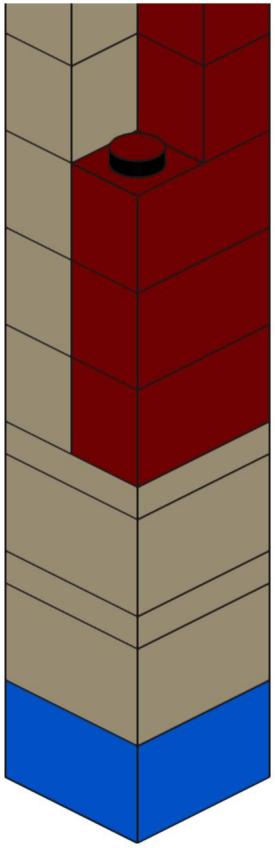

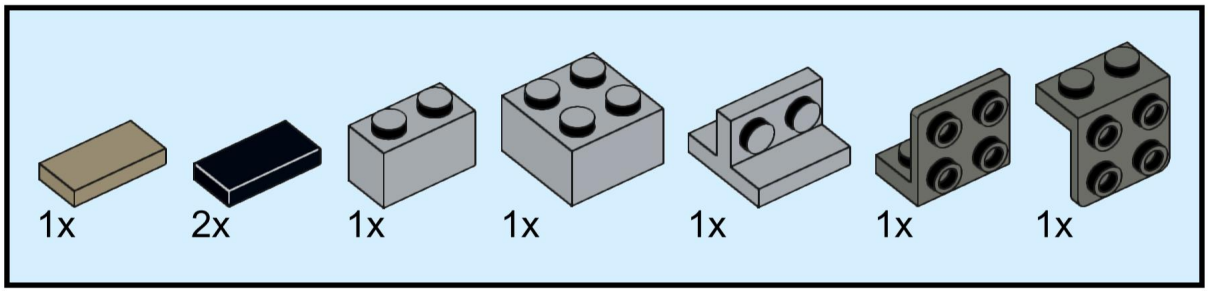

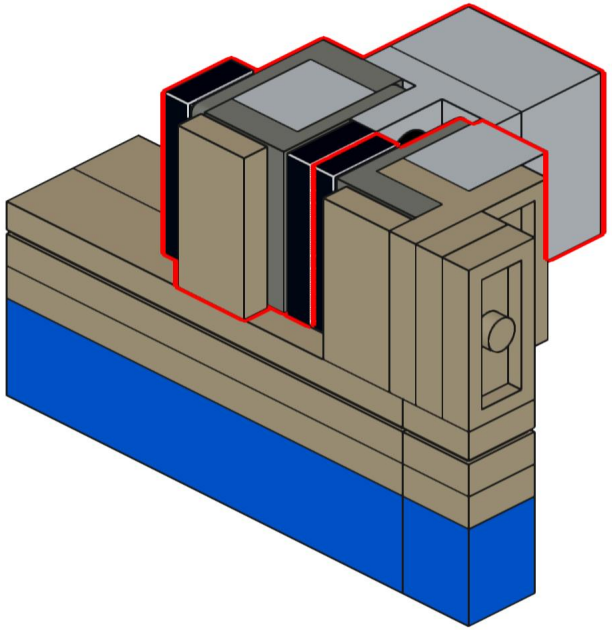

Komplex an Innenstütze befestigen

355

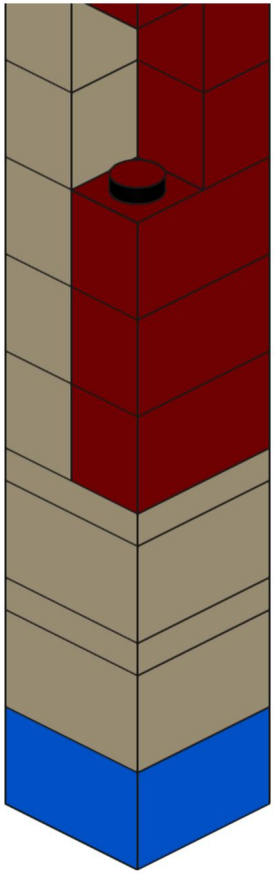

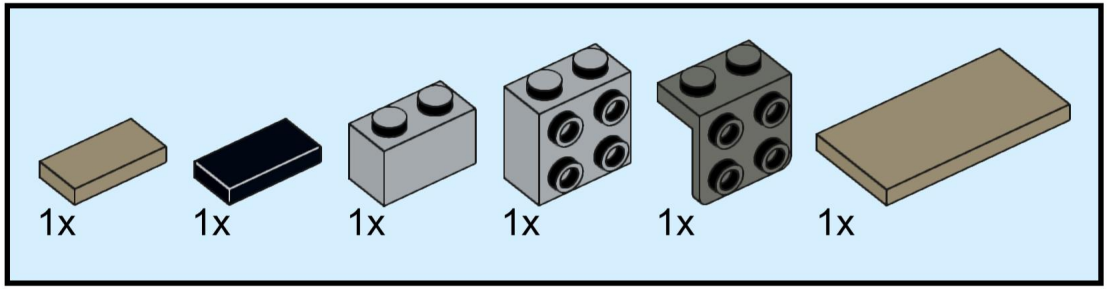

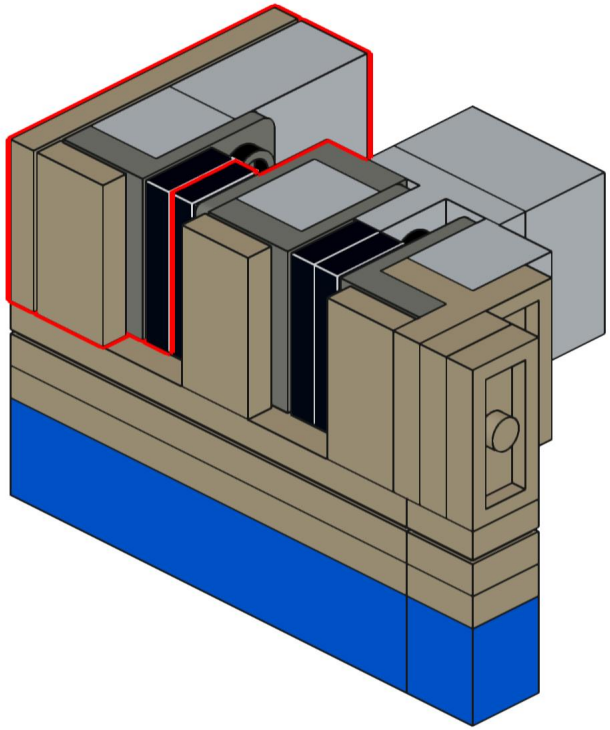

Komplex nur drauflegen

356

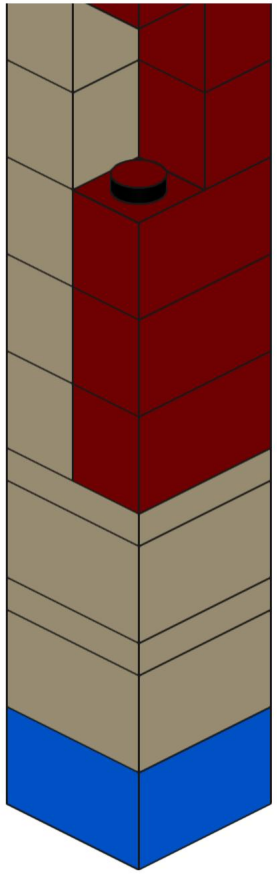

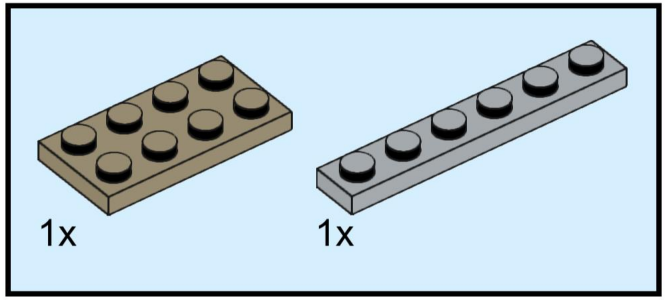

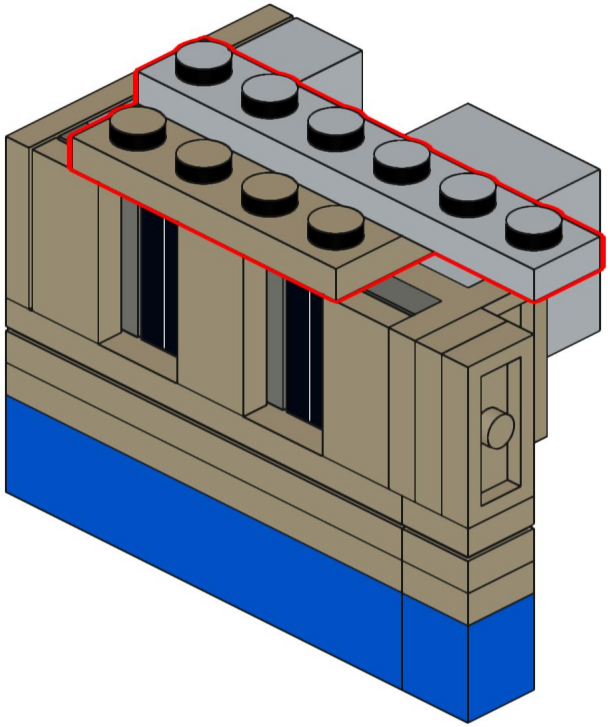

357

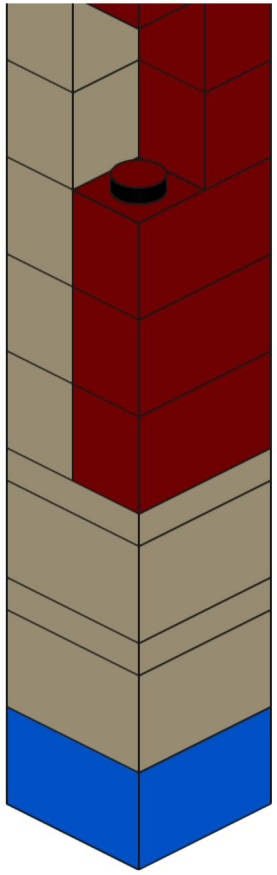

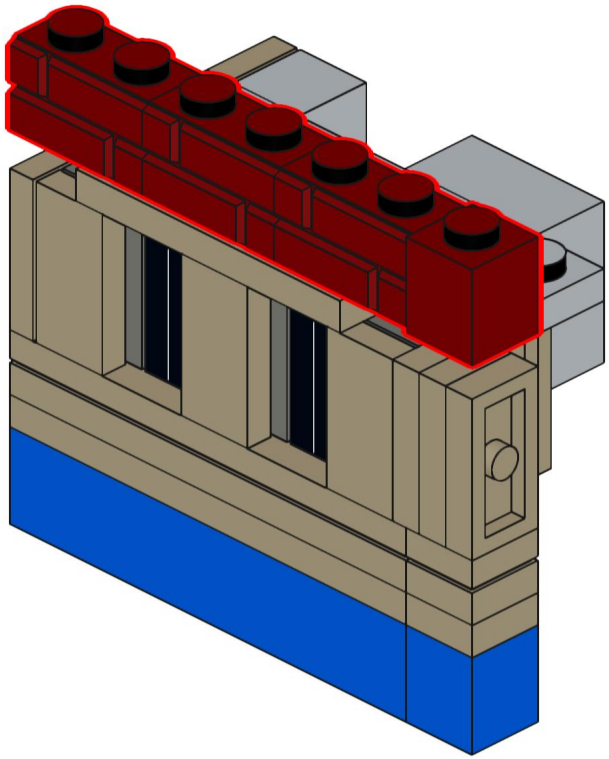

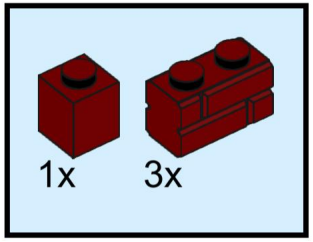

358

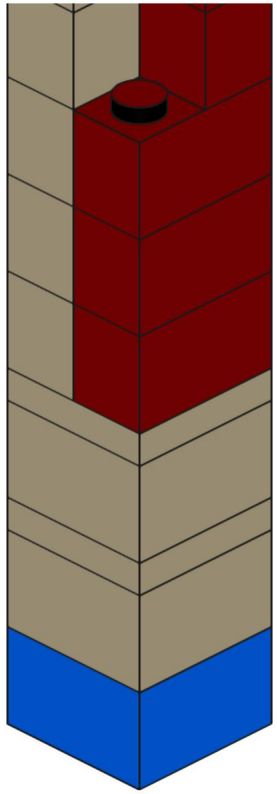

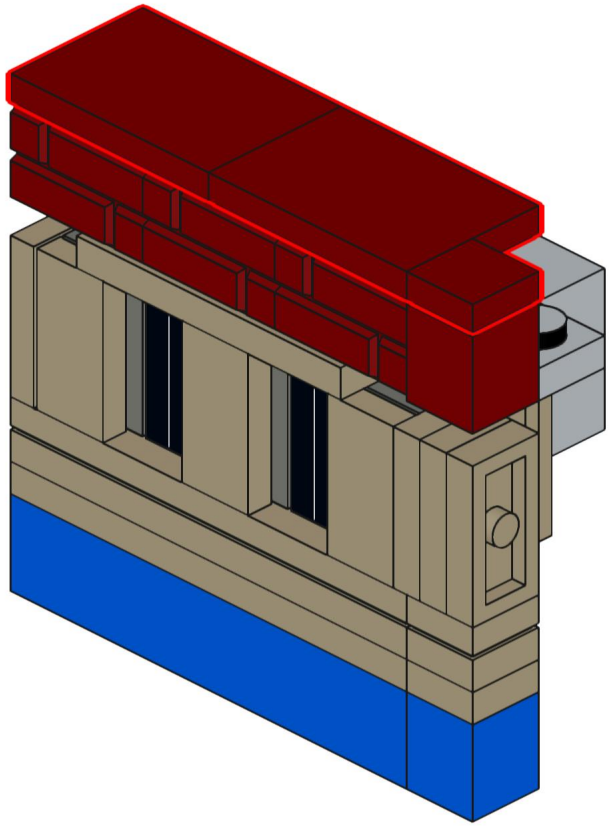

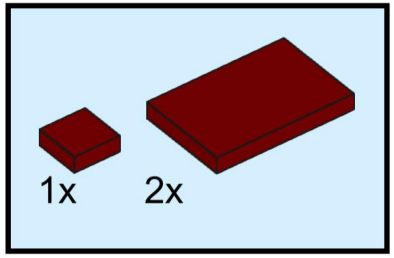

359

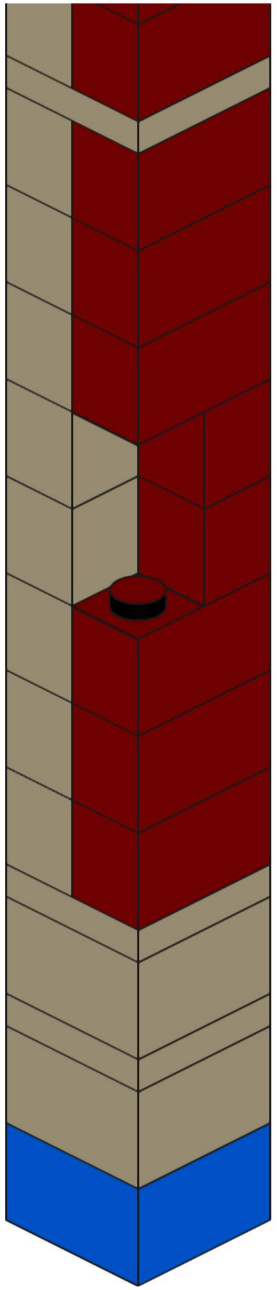

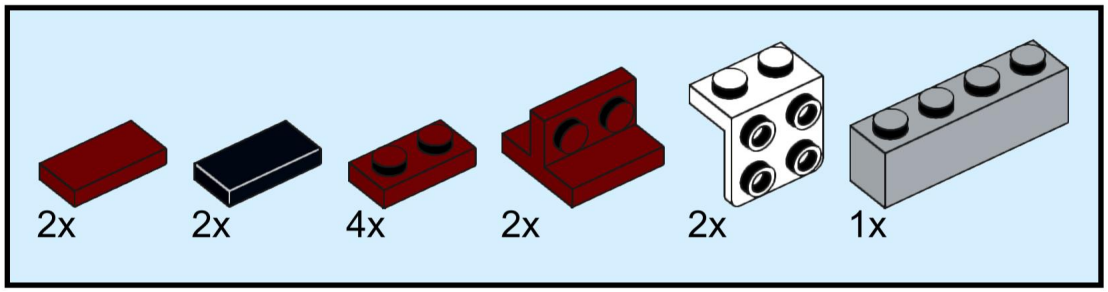

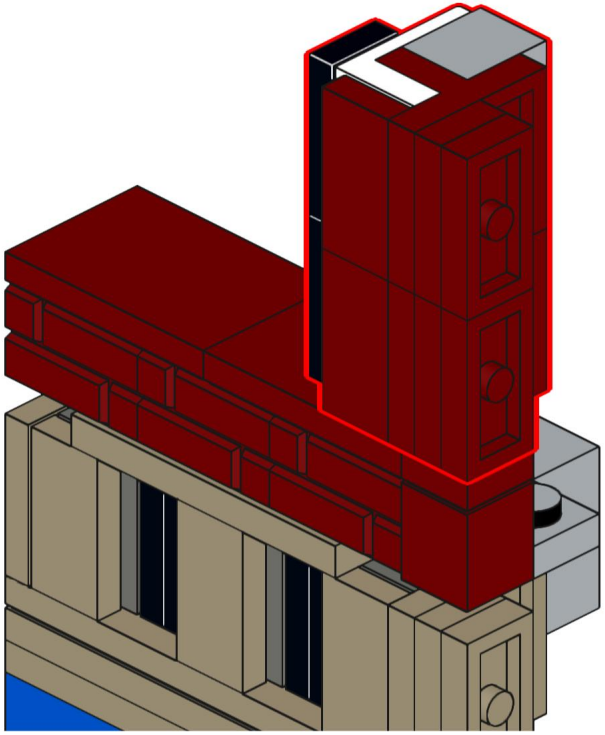

Komplex nur drauflegen

360

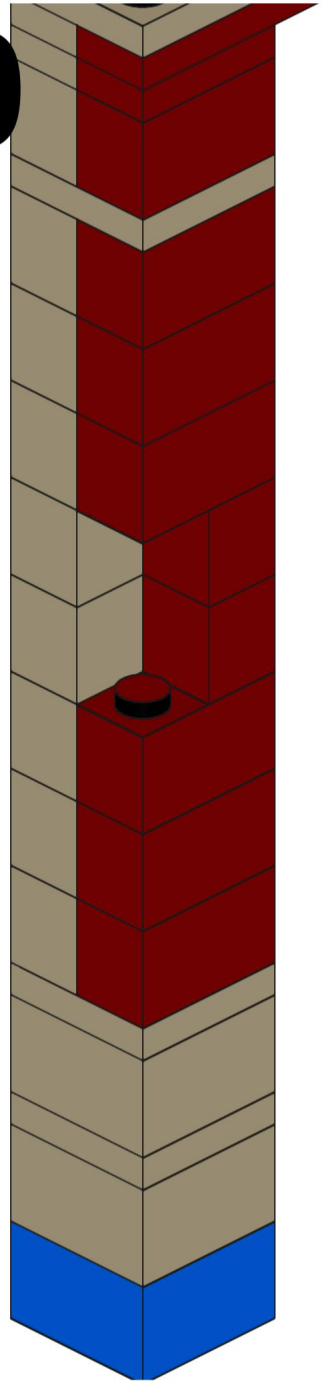

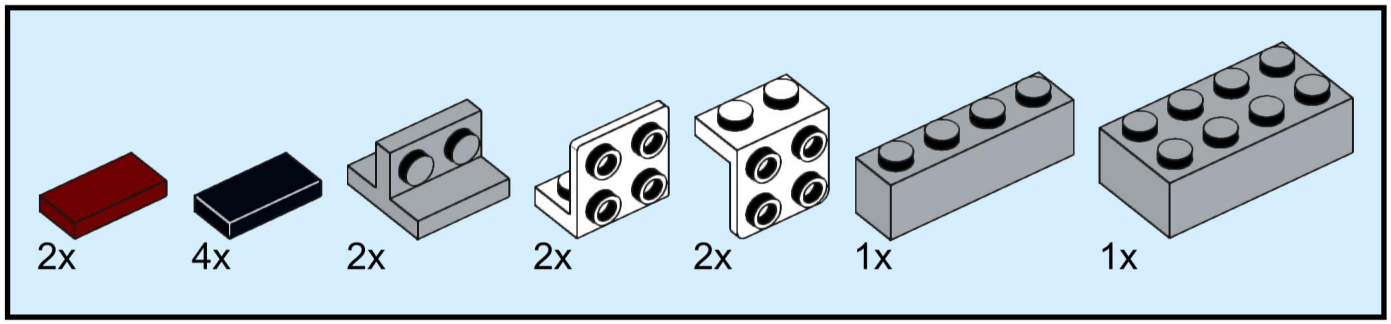

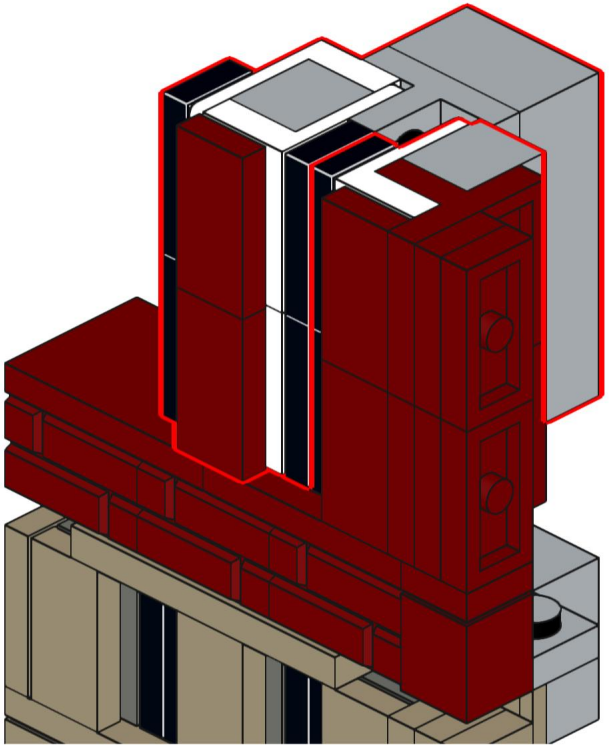

Komplex an Innenstütze befestigen

361

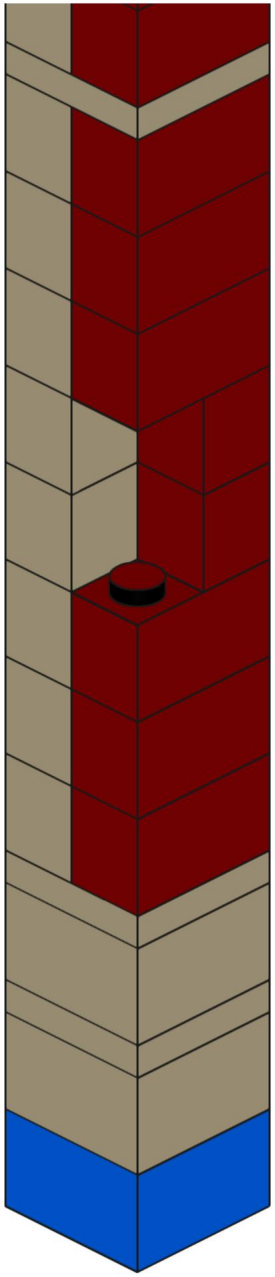

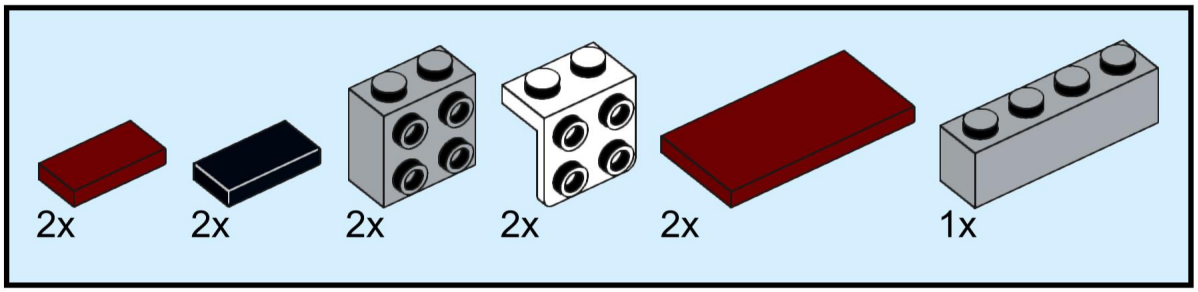

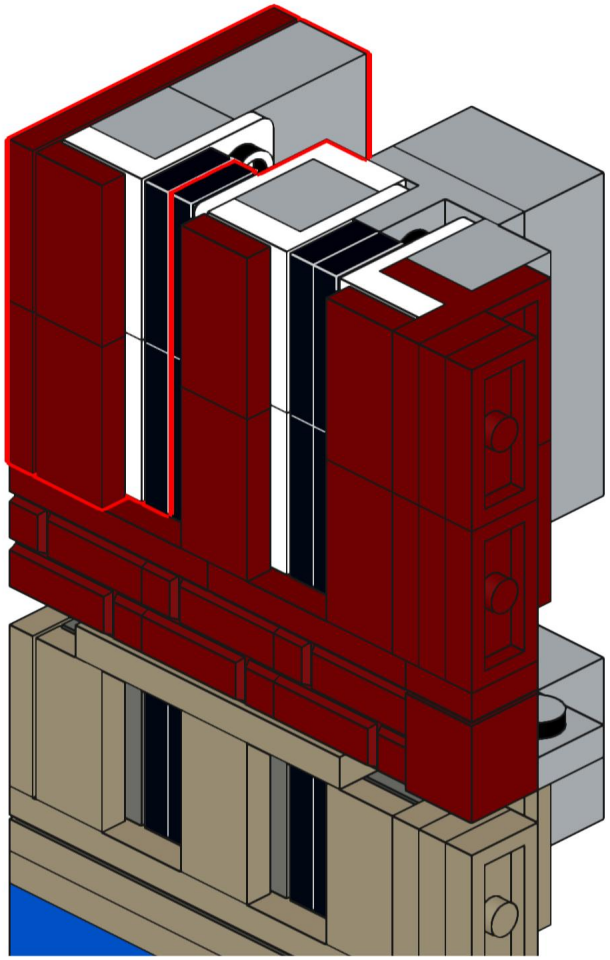

Komplex nur drauflegen

362

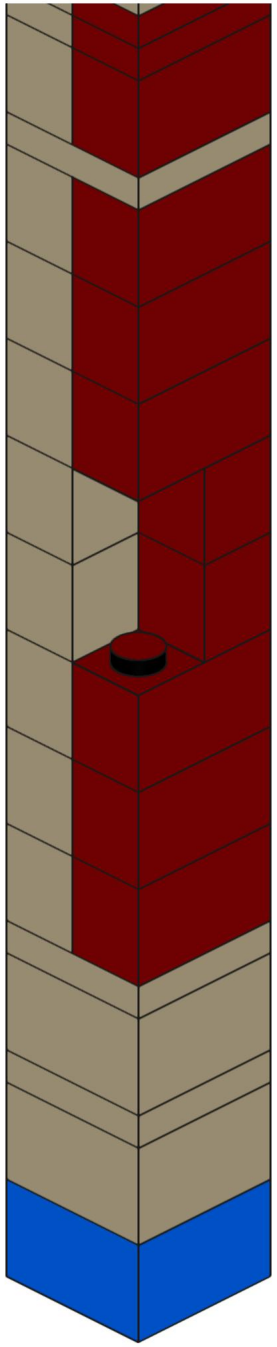

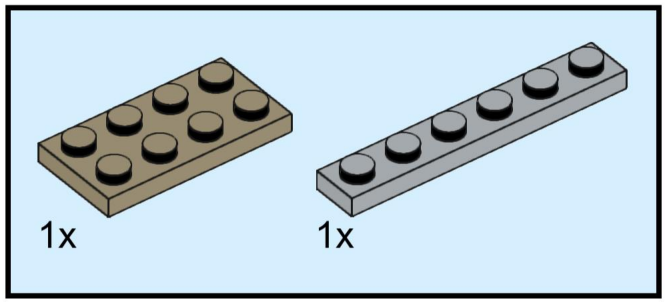

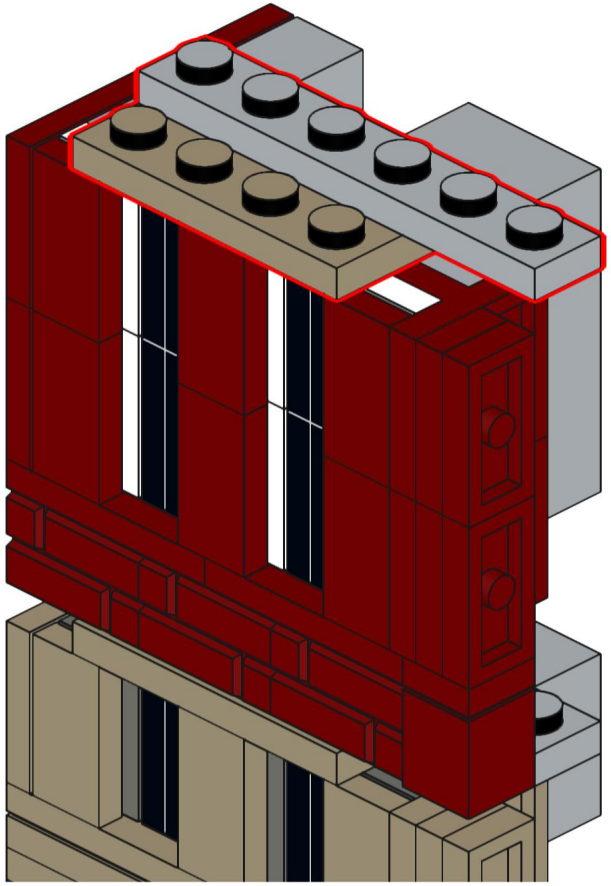

363

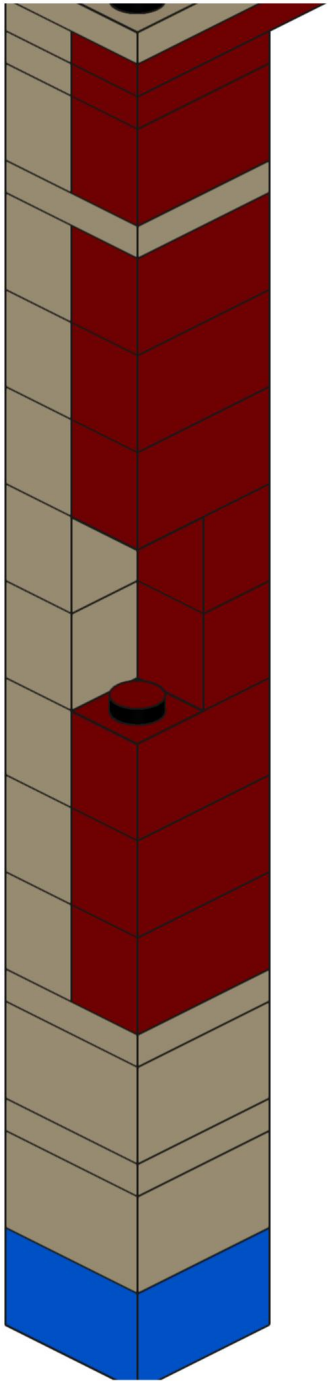

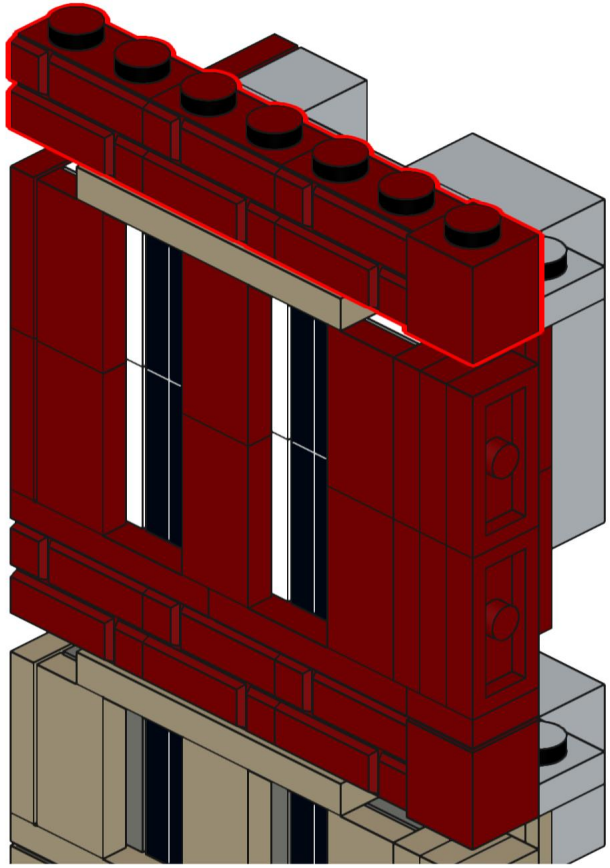

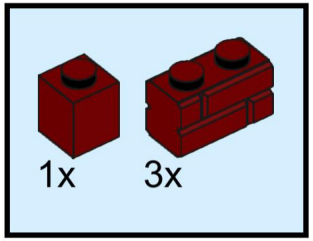

364

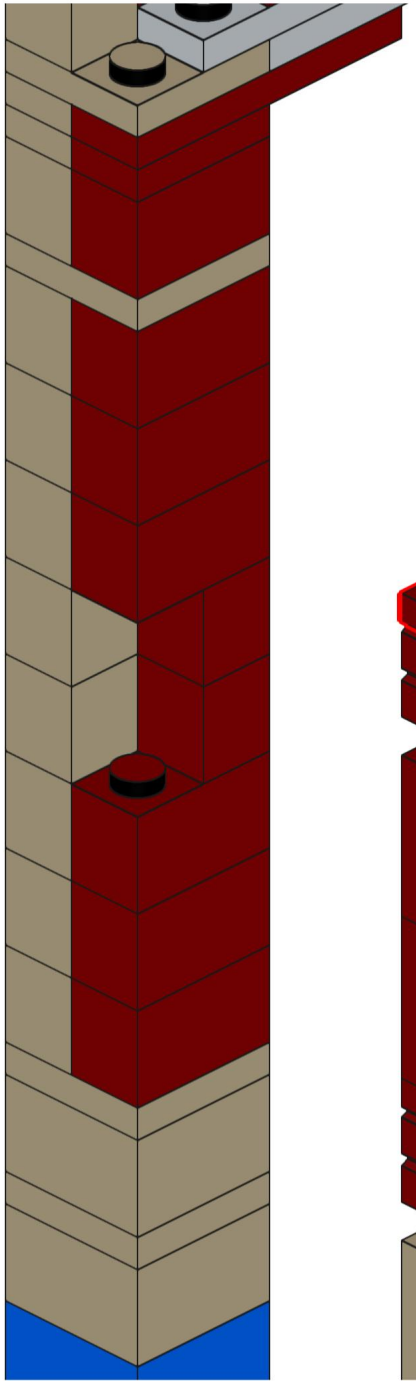

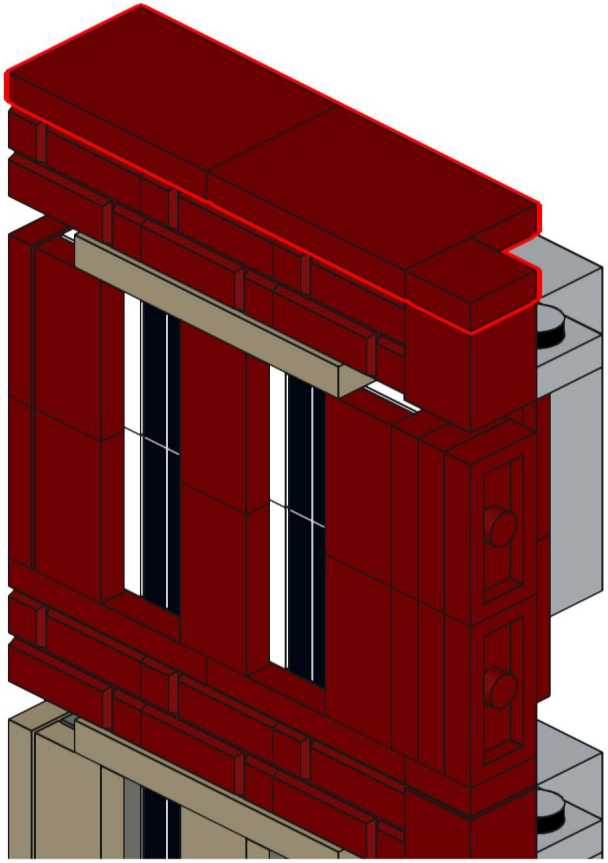

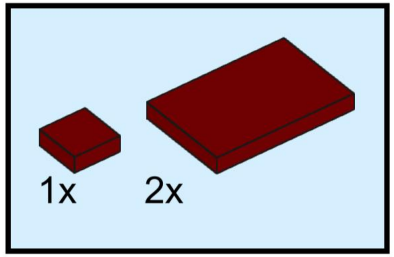

365

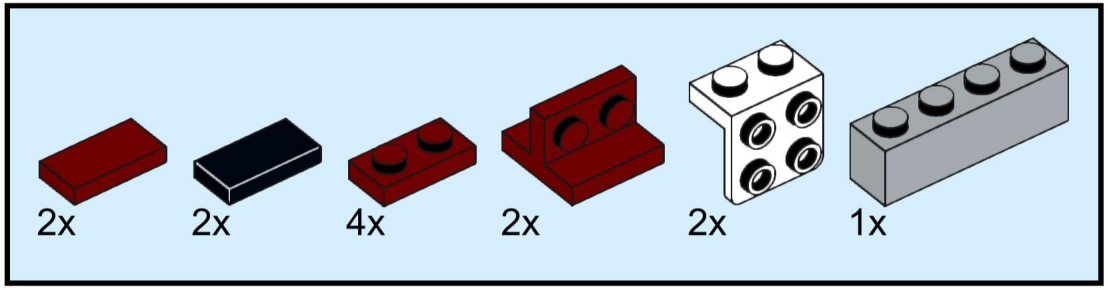

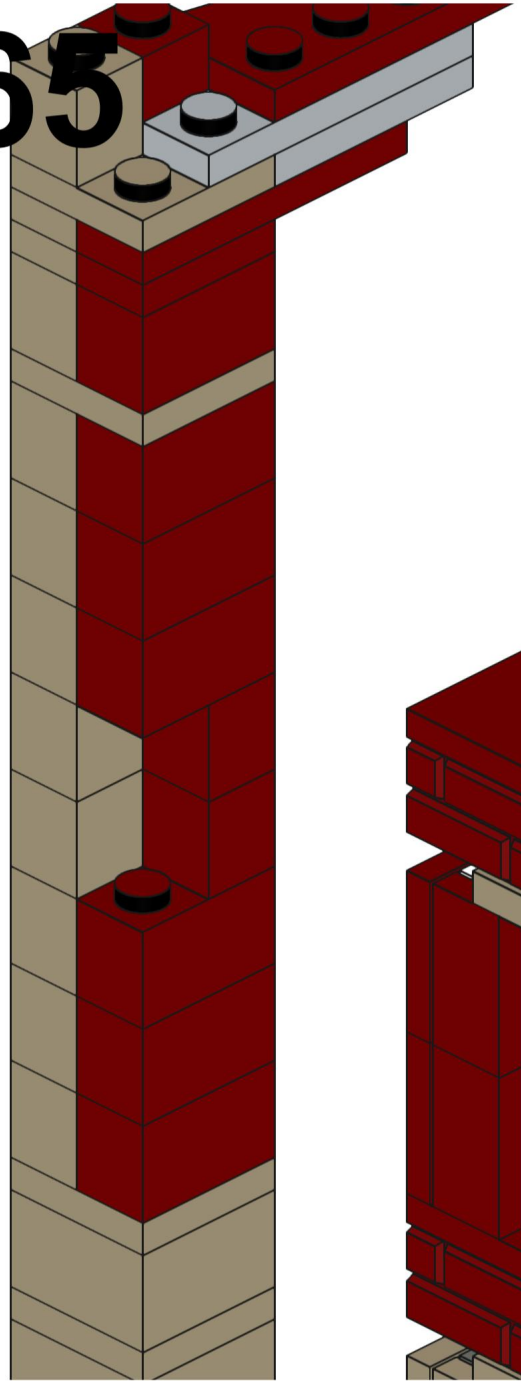

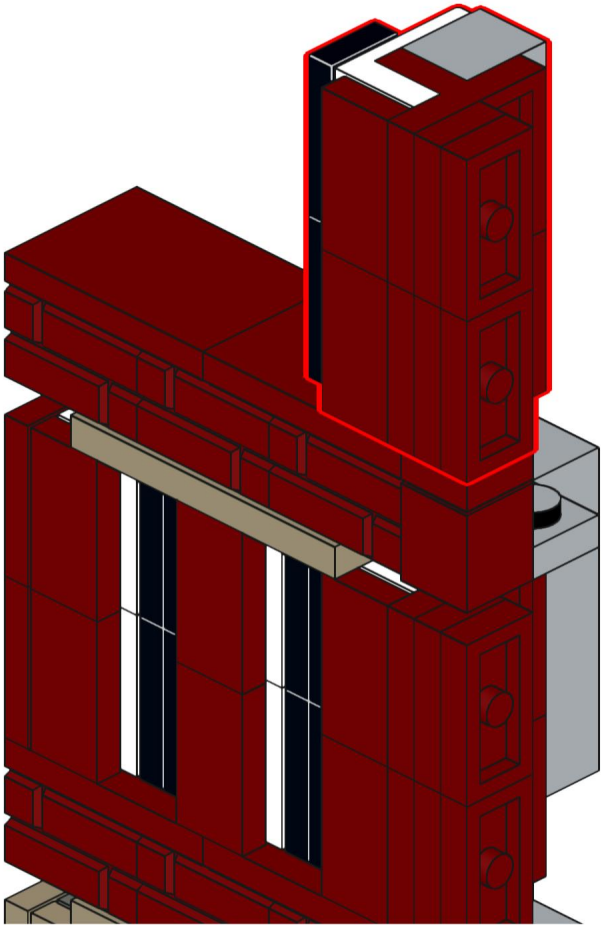

Komplex nur drauflegen

366

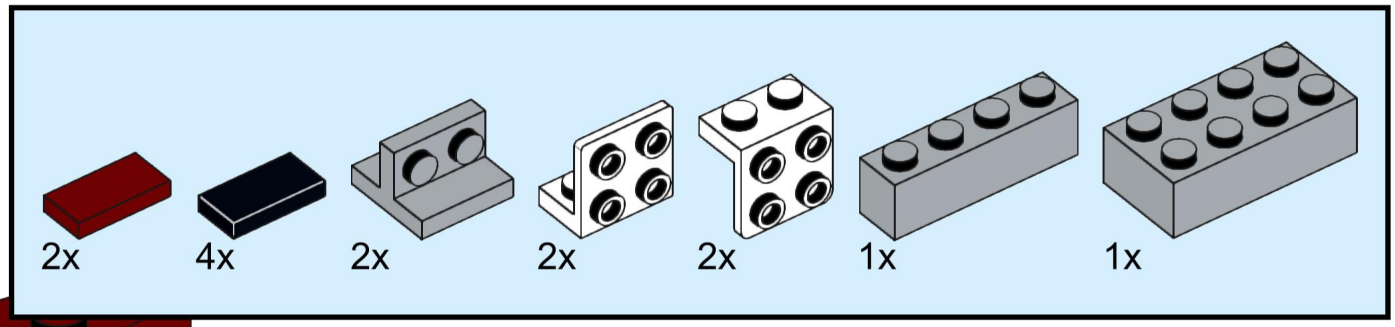

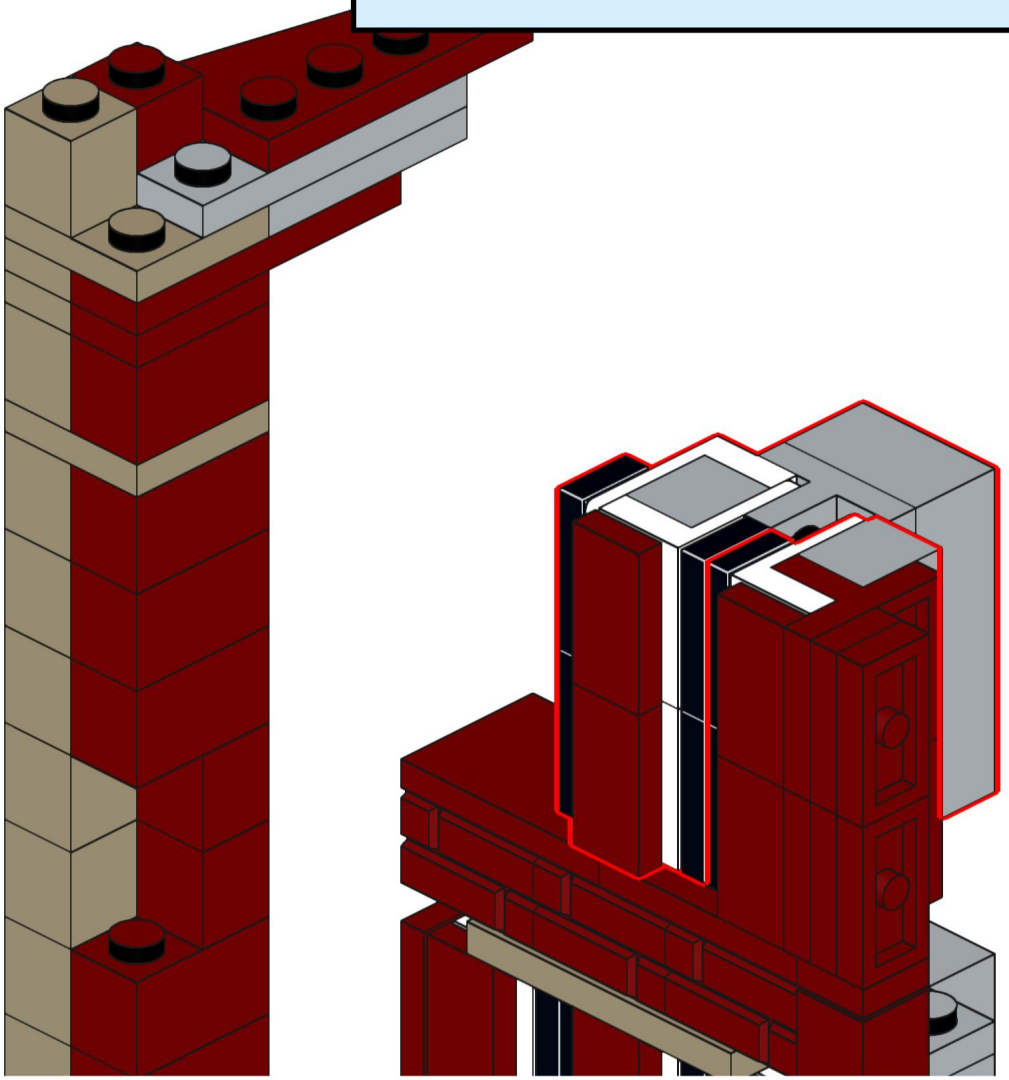

Komplex an Innenstütze befestigen

367

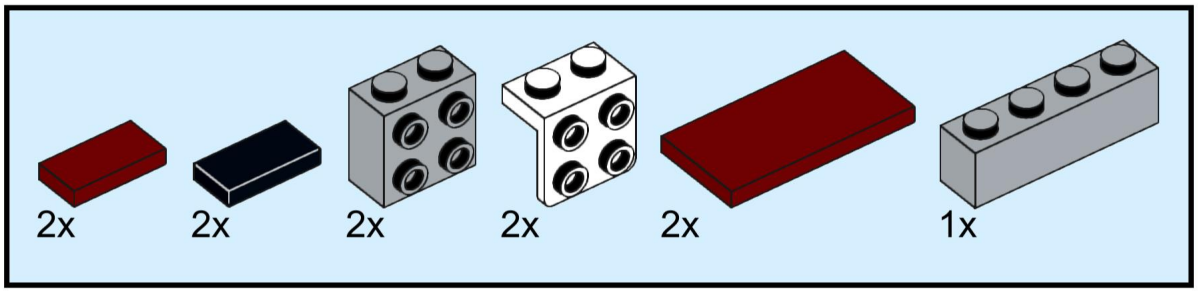

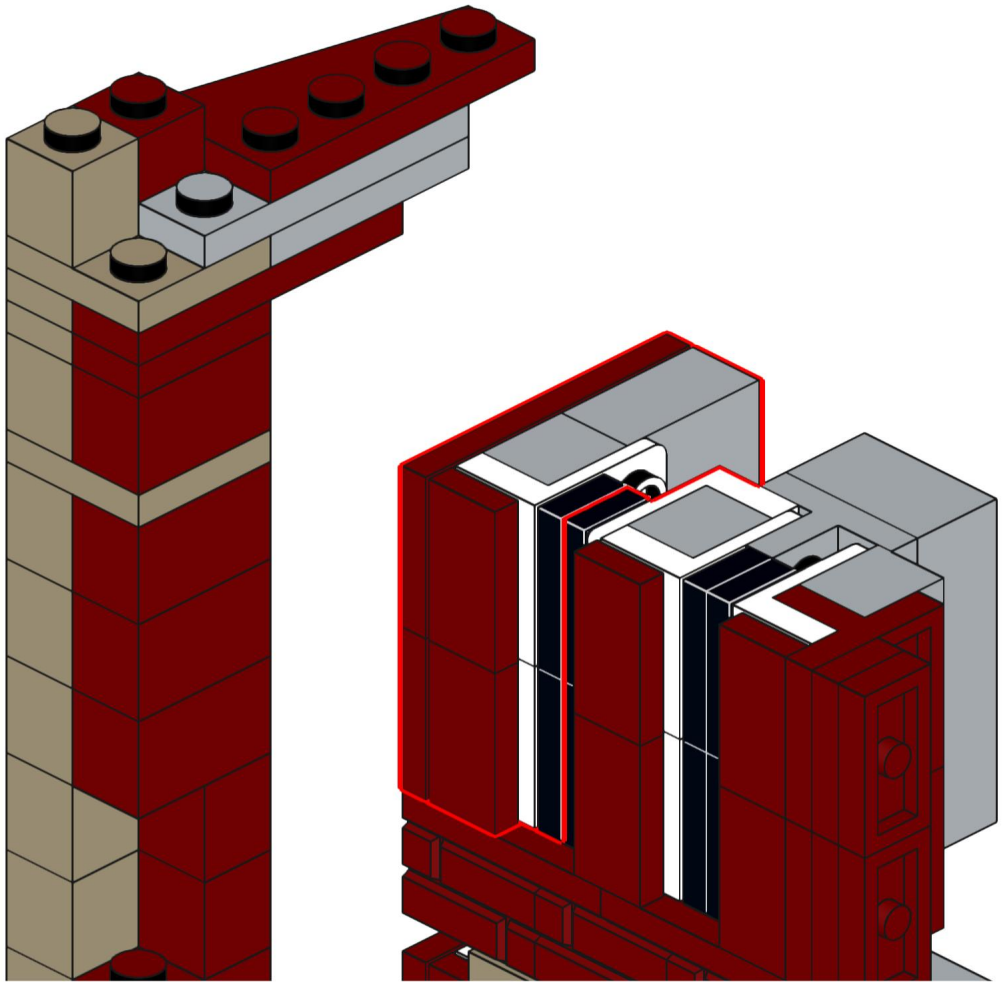

Komplex nur drauflegen

368

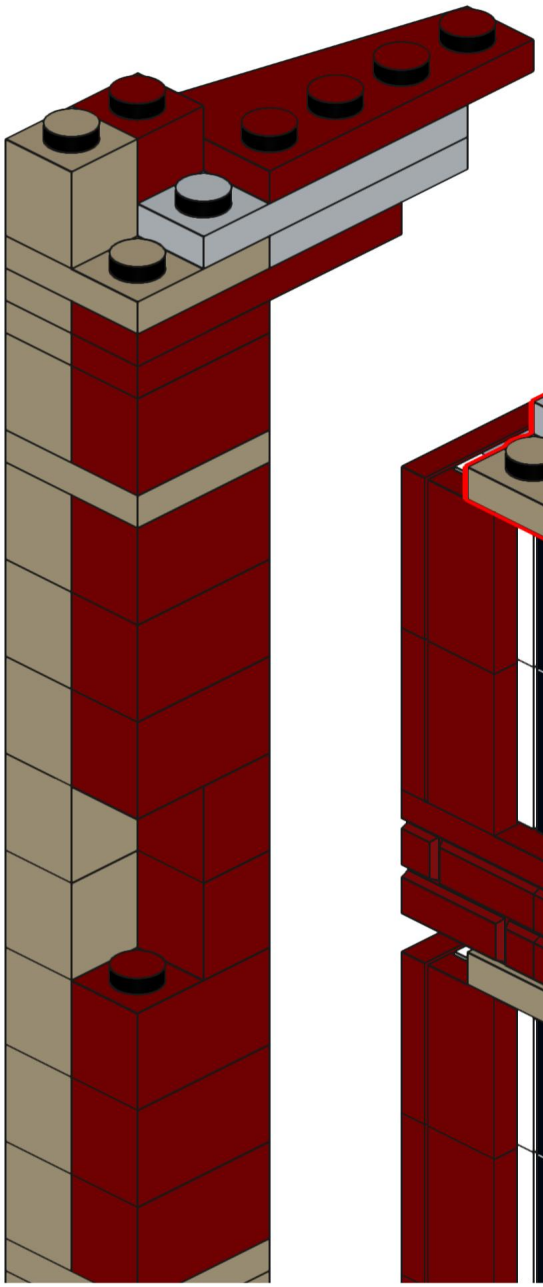

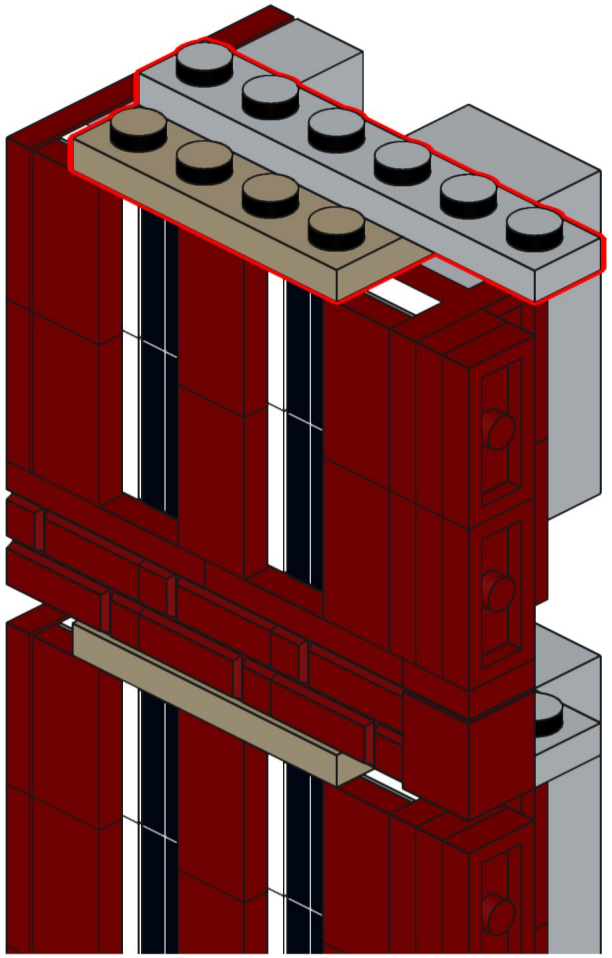

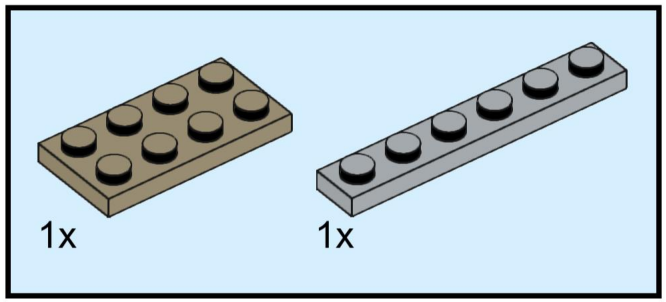

369

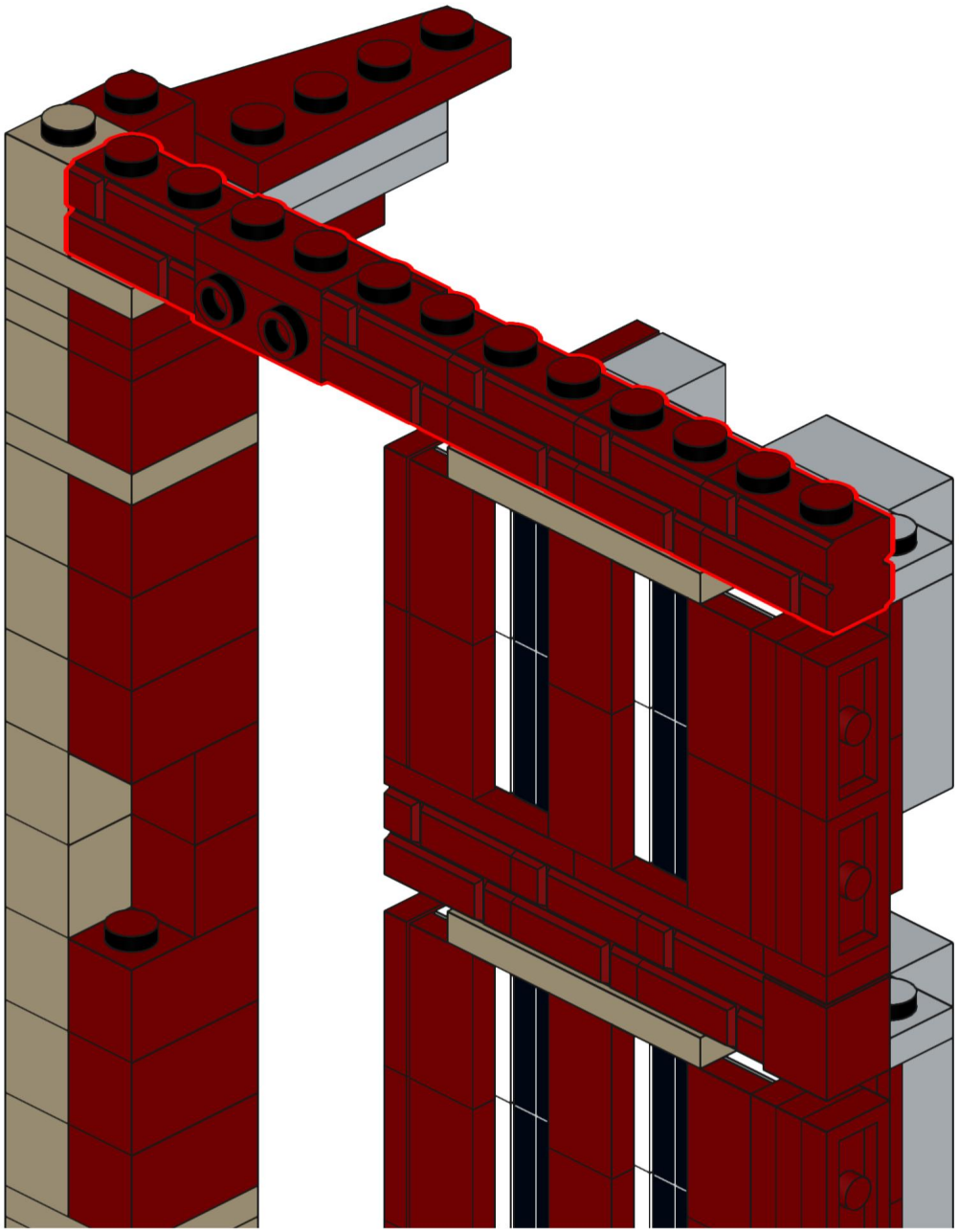

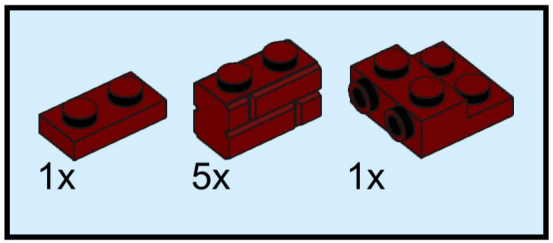

370

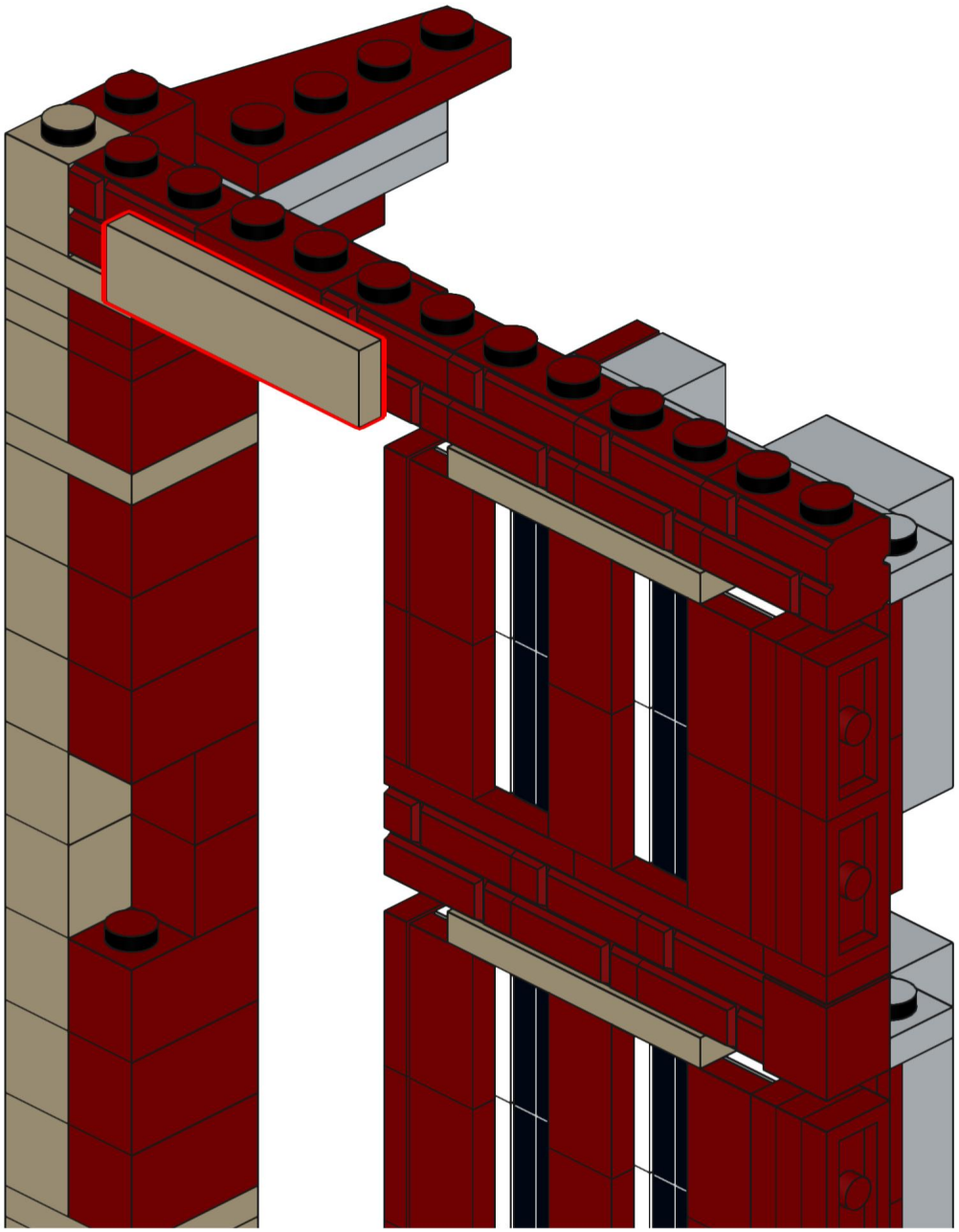

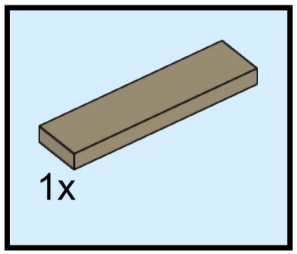

Dieser Stein muss vor Einbau von Modul 15 entfernt und anschließend wieder montiert werden.

371

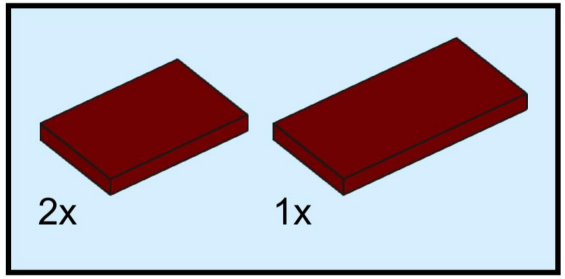

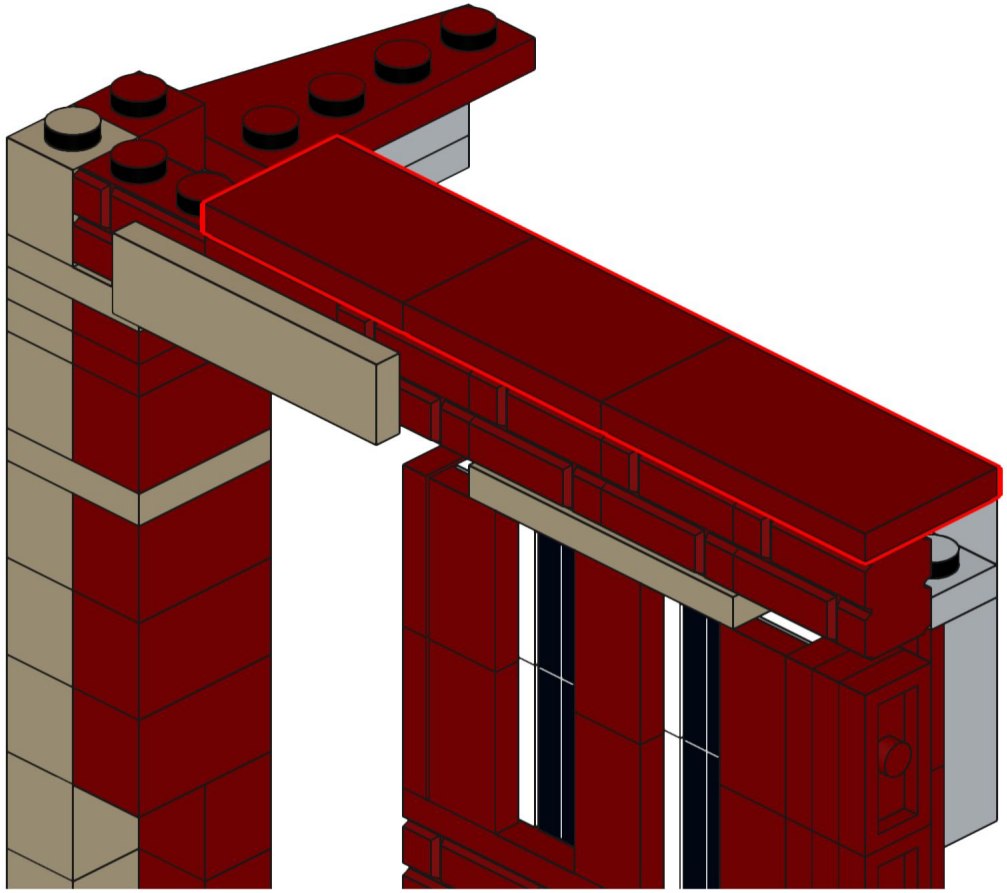

372

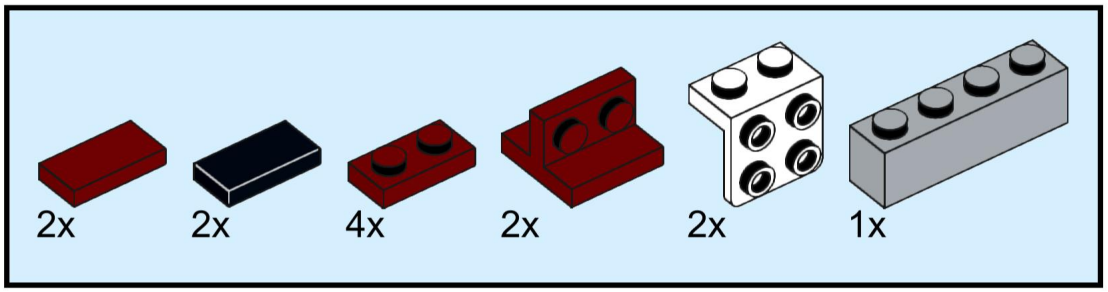

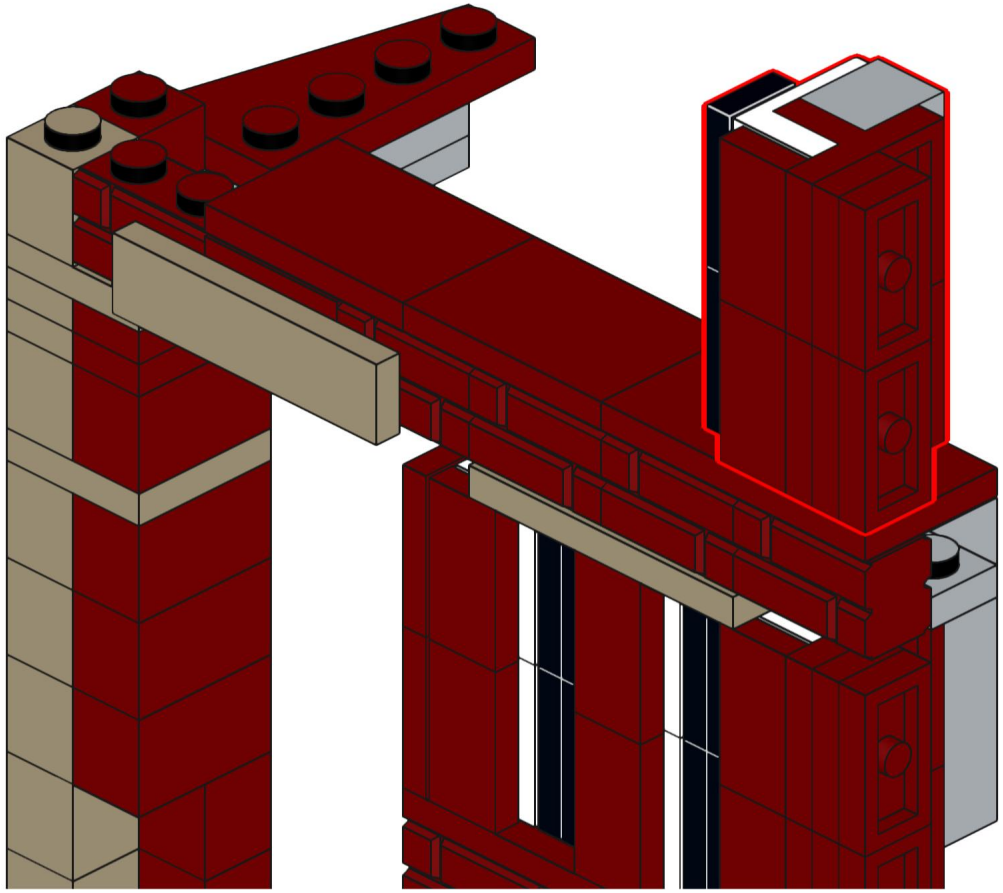

Komplex nur drauflegen

373

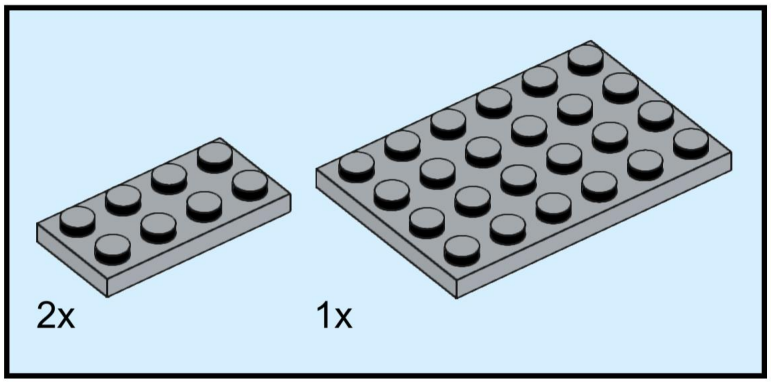

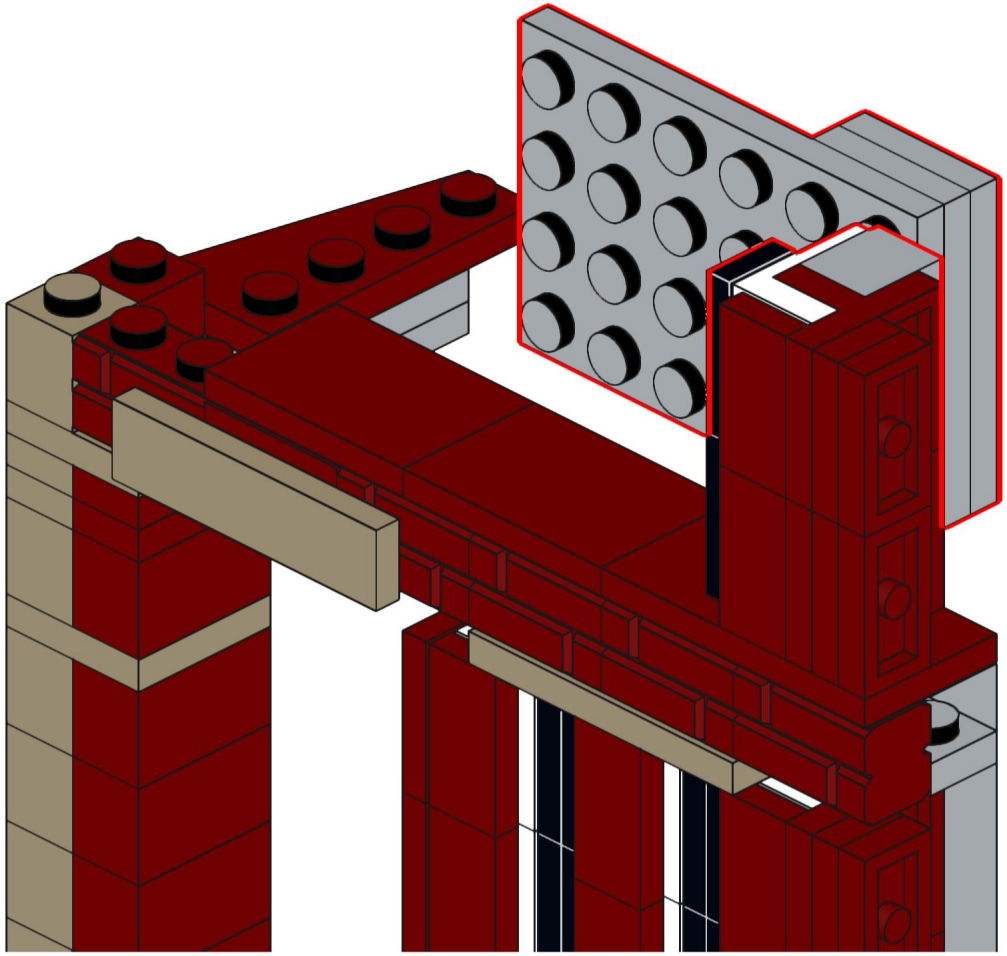

374

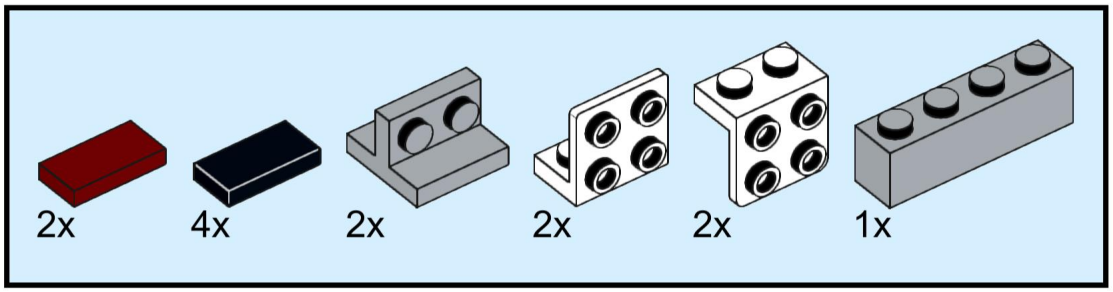

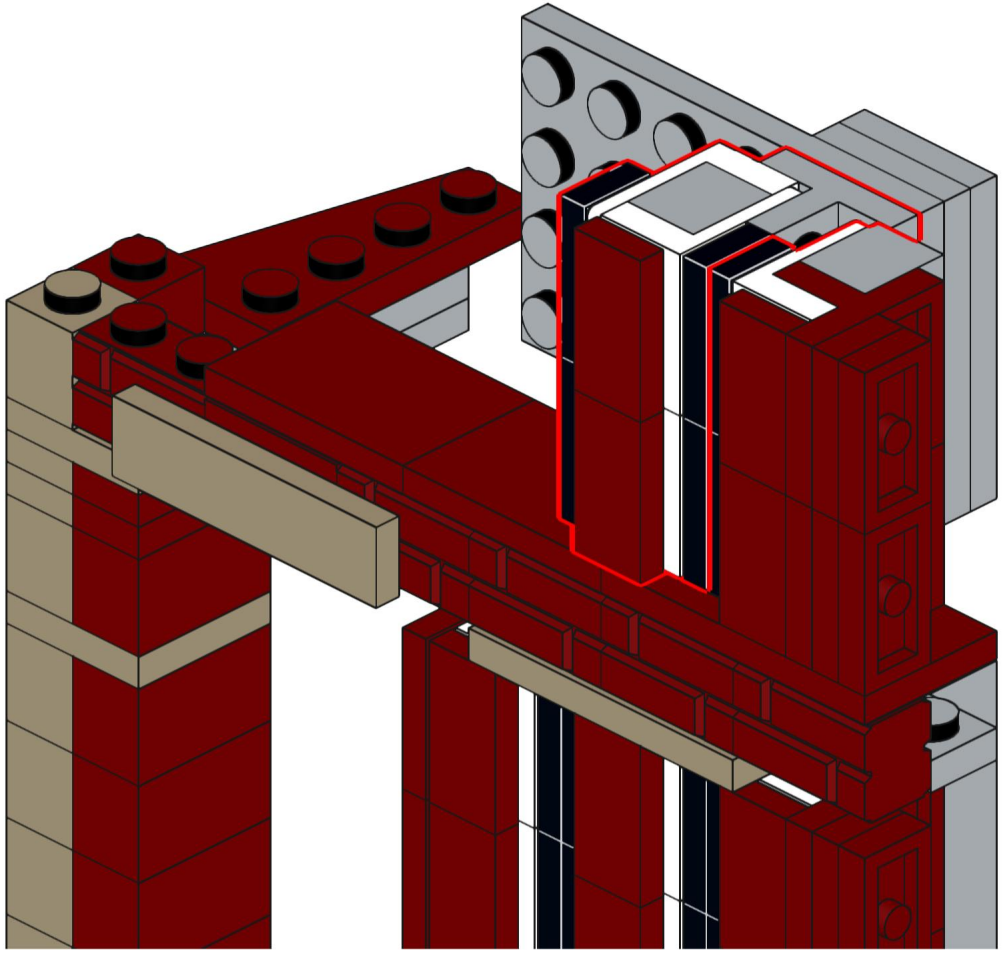

Komplex an Innenstütze befestigen

375

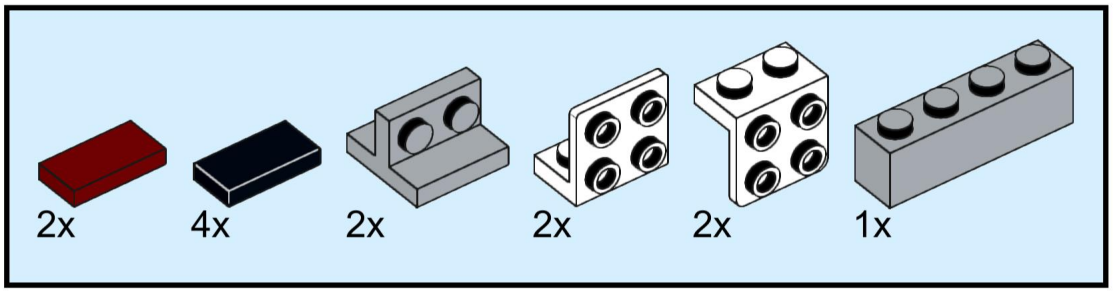

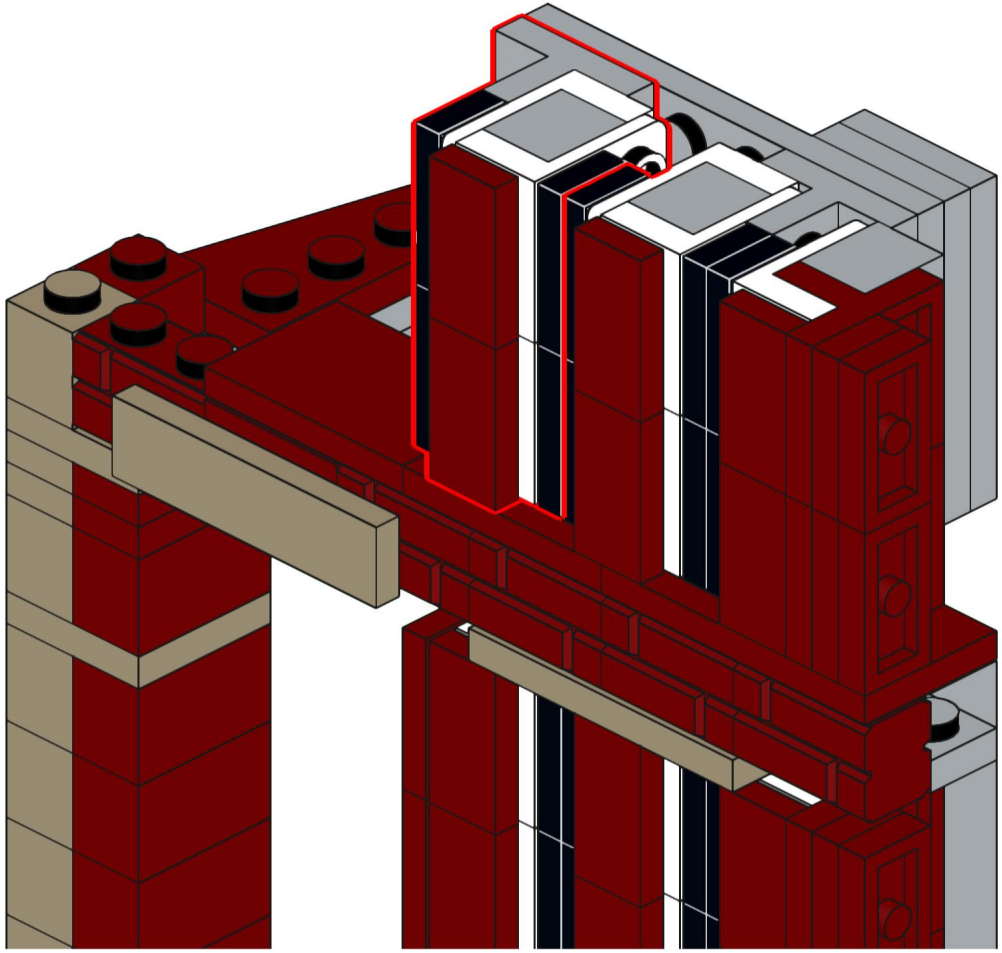

376

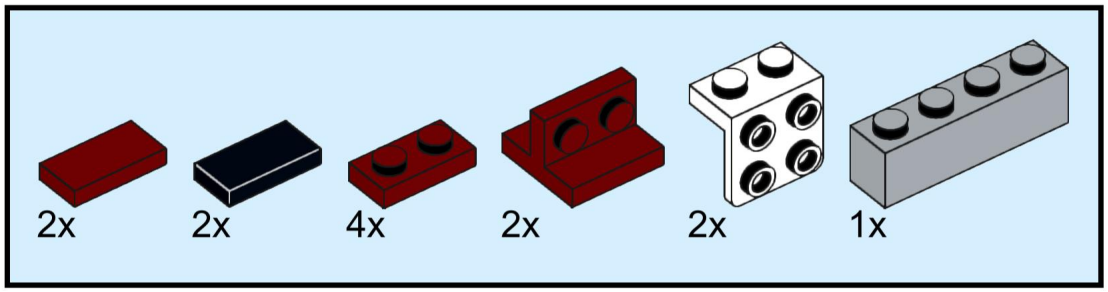

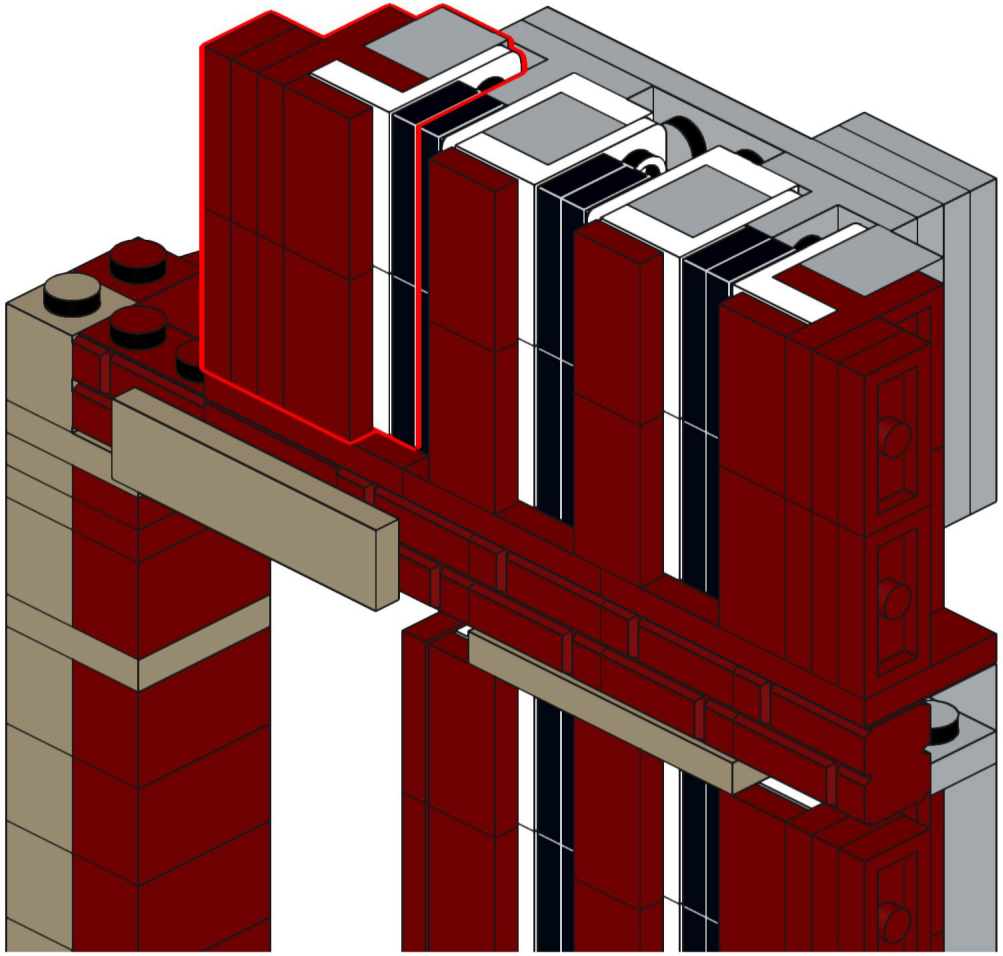

377

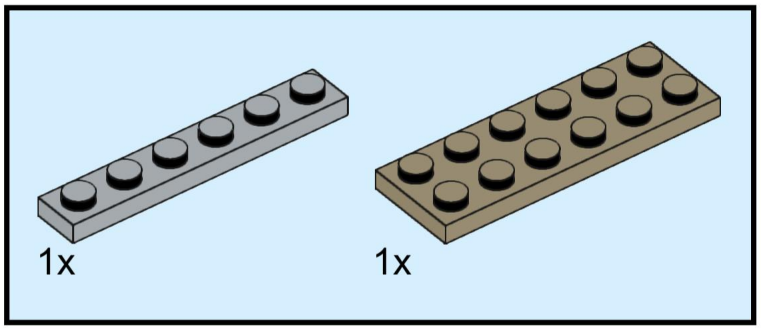

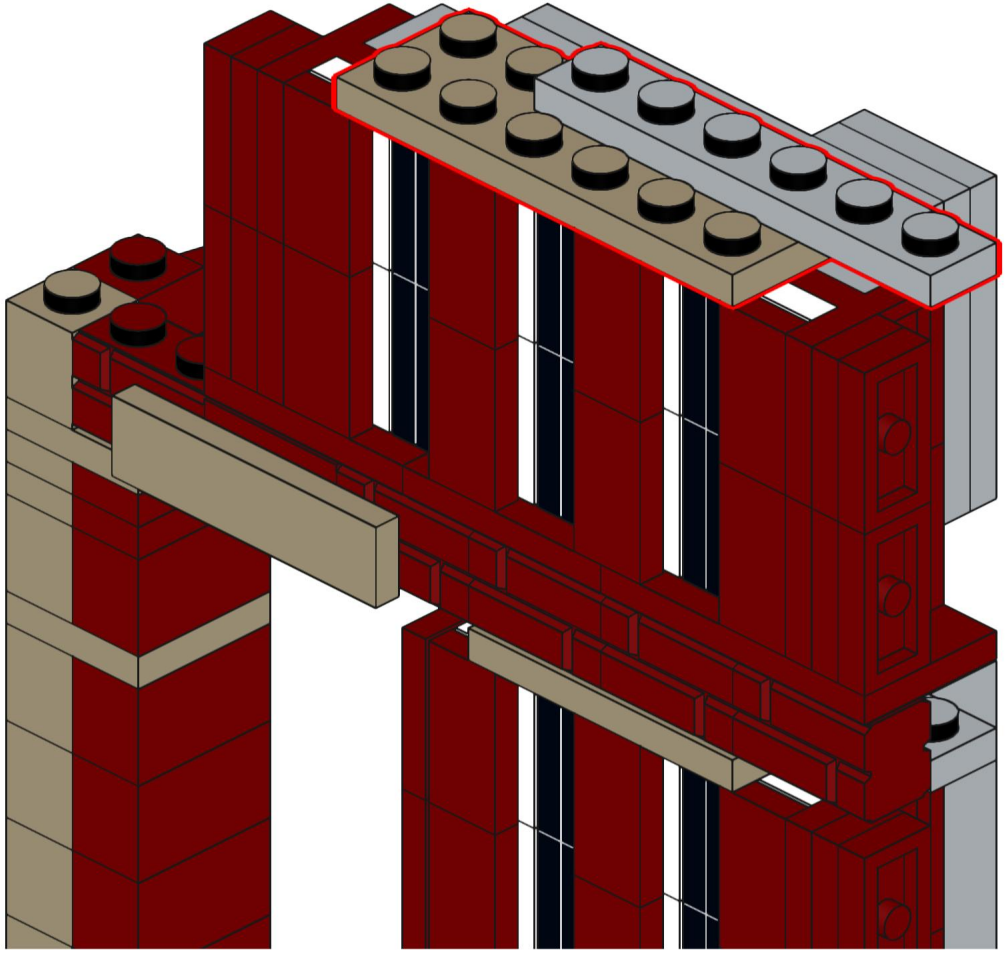

378

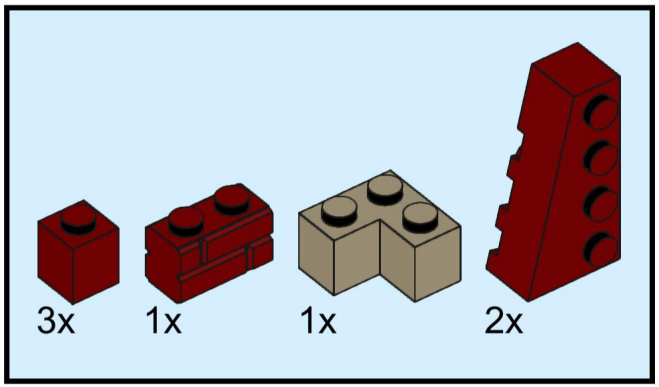

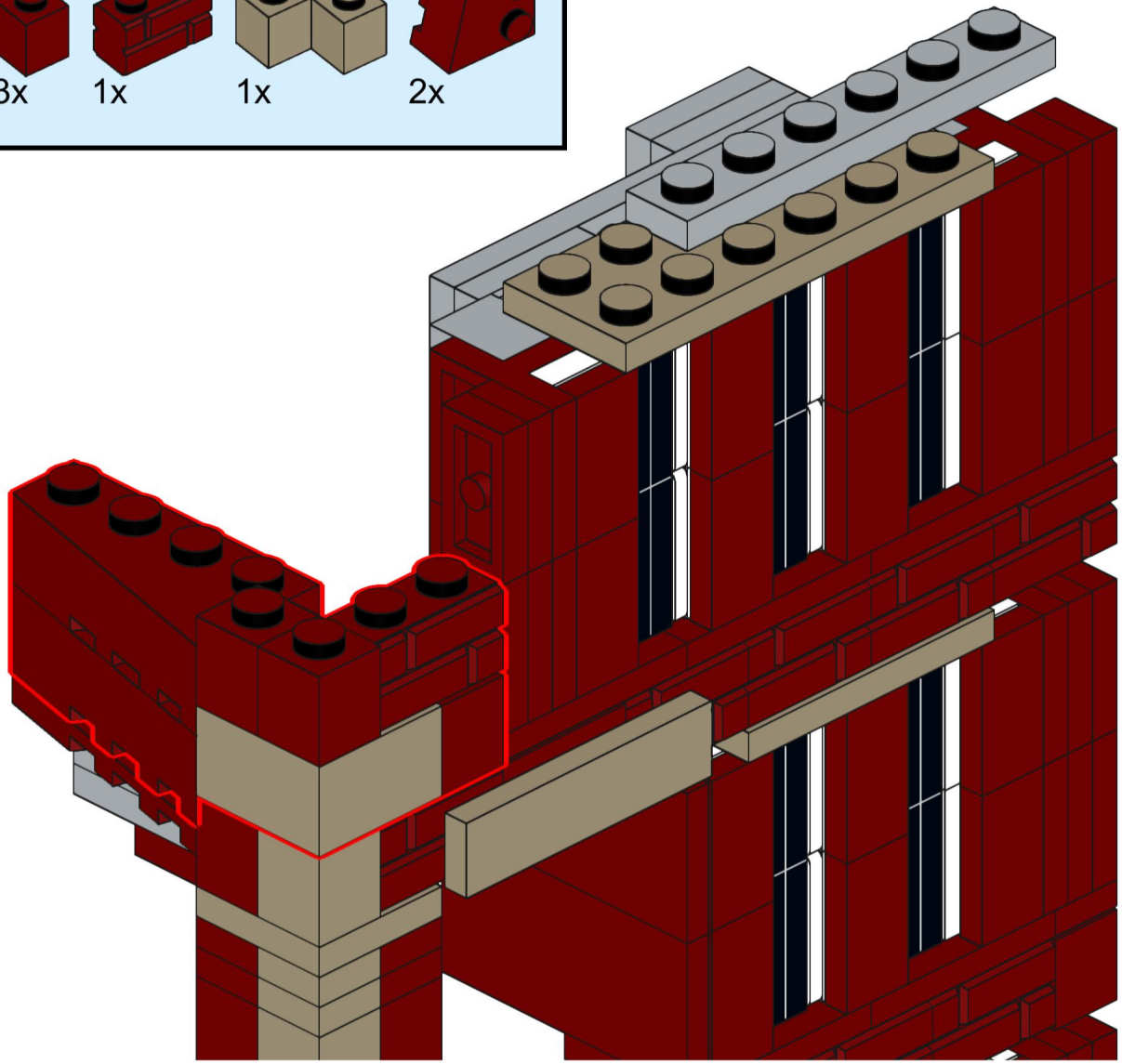

379

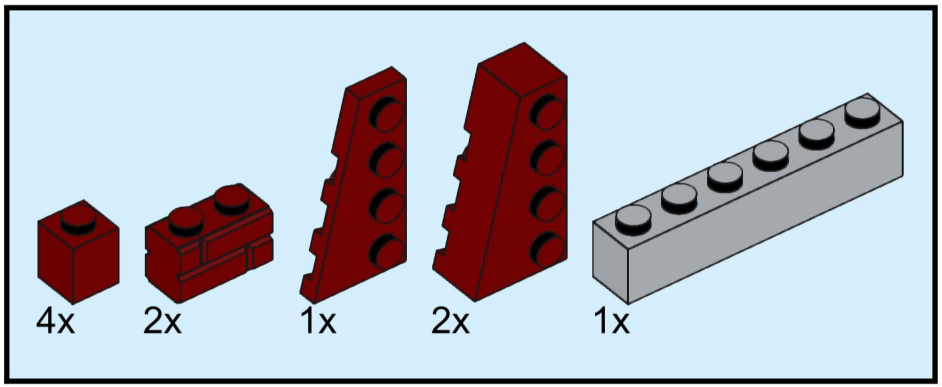

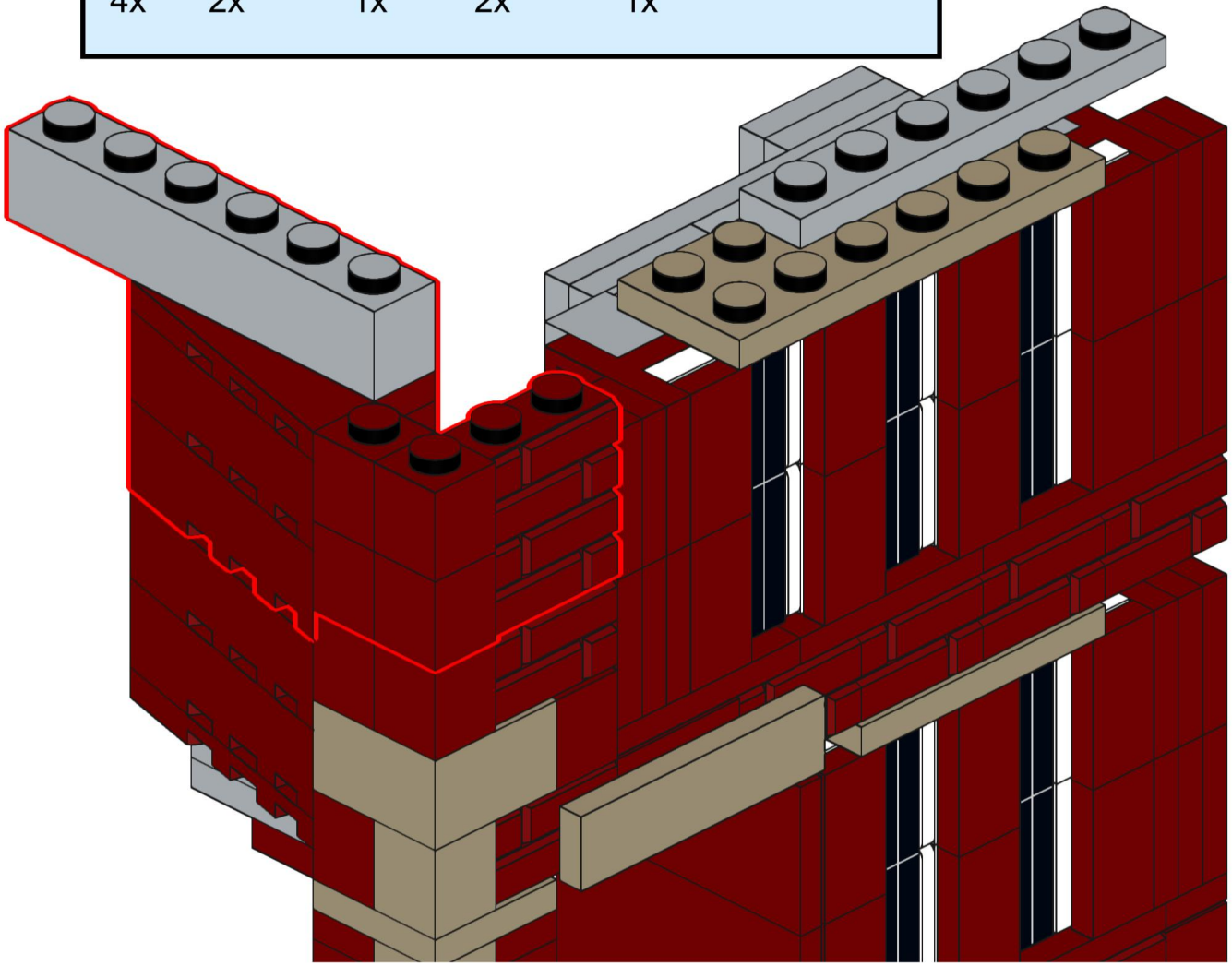

380

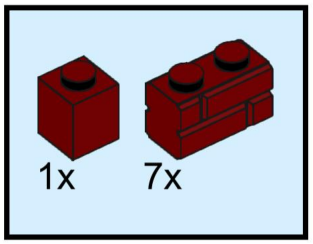

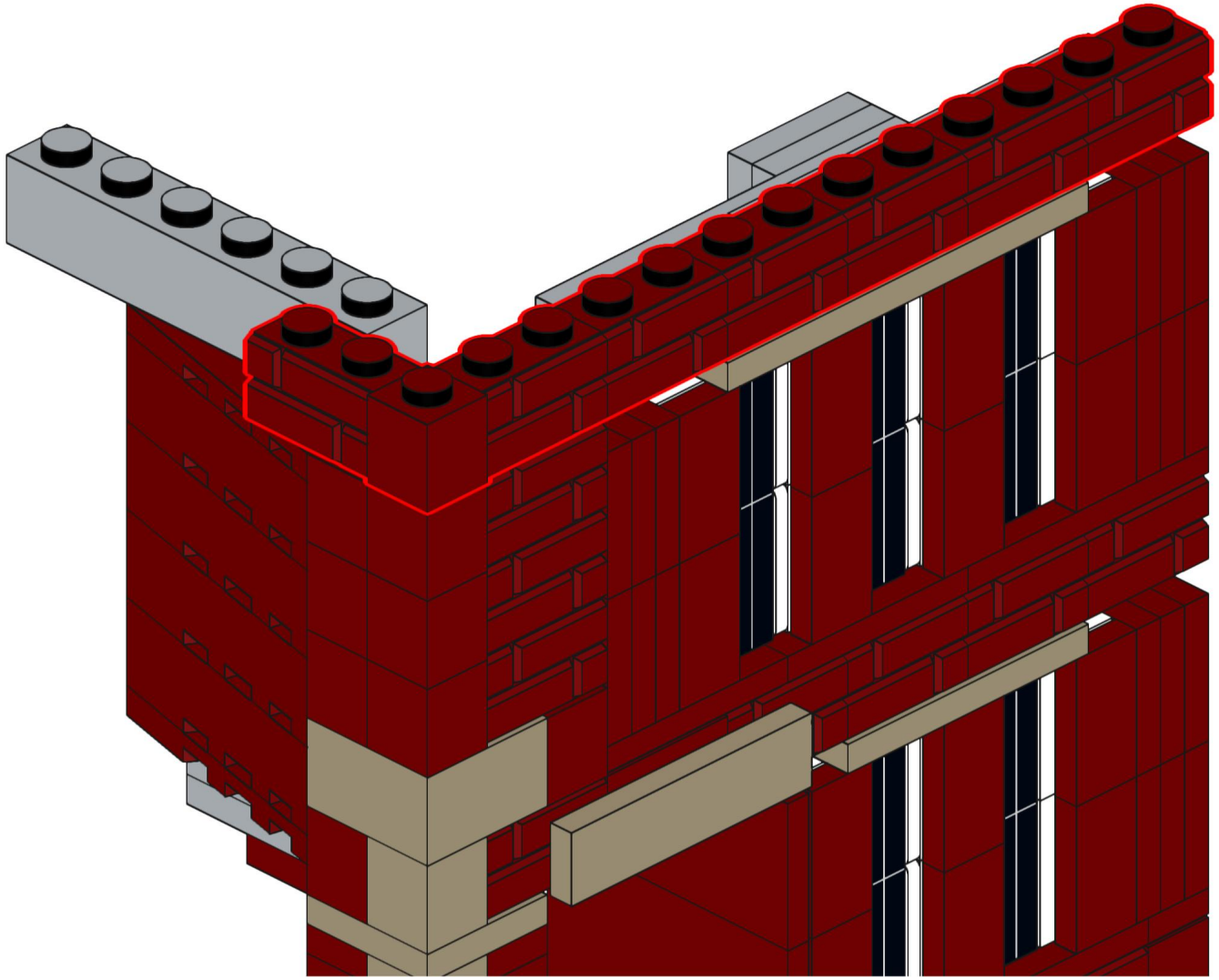

381

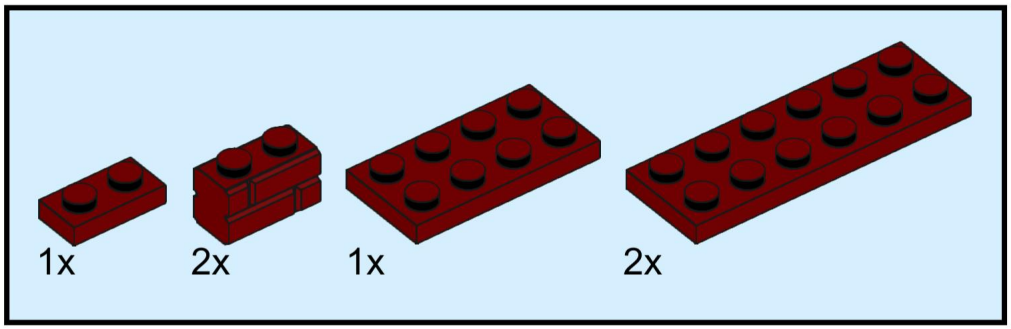

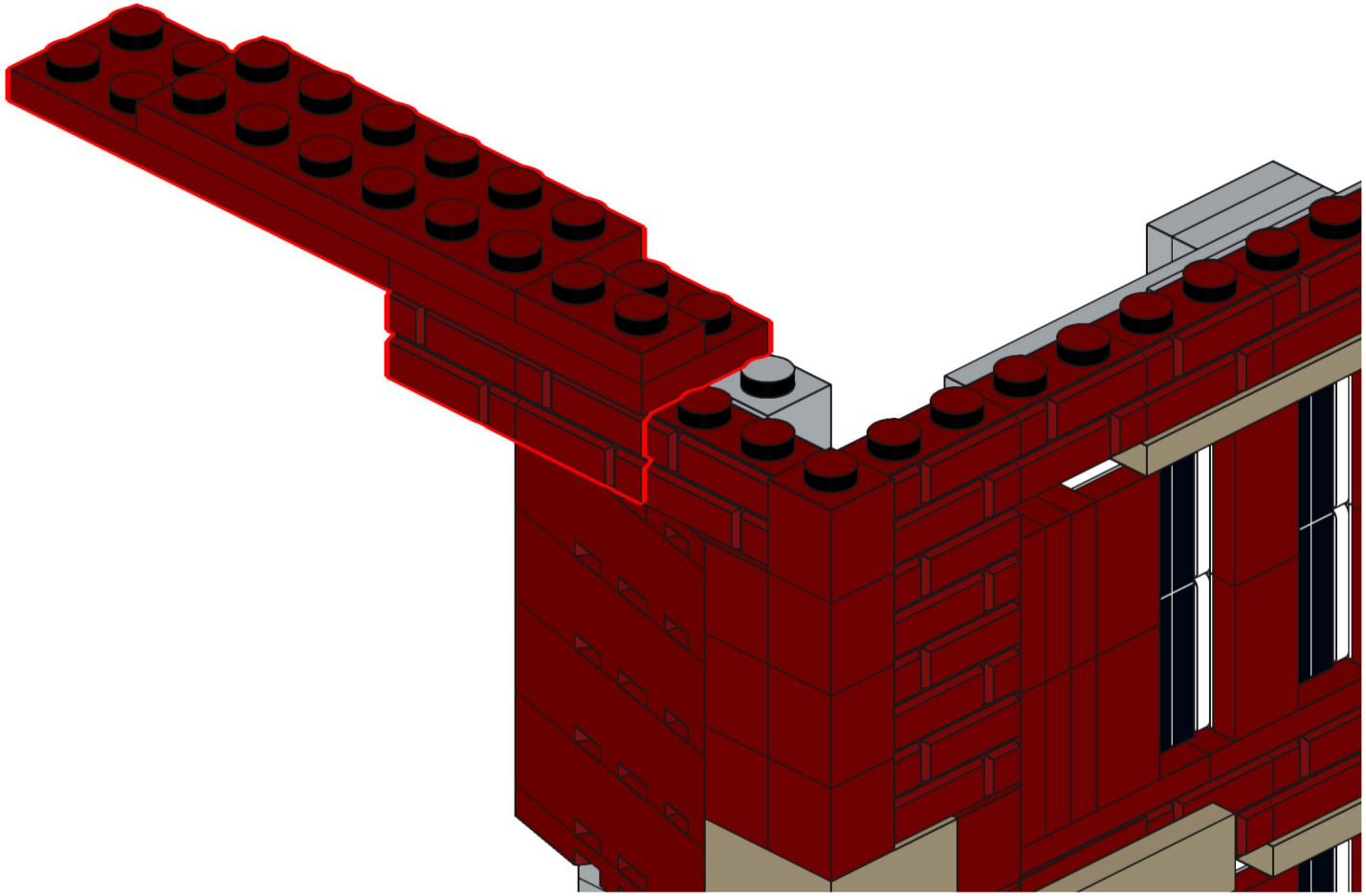

382

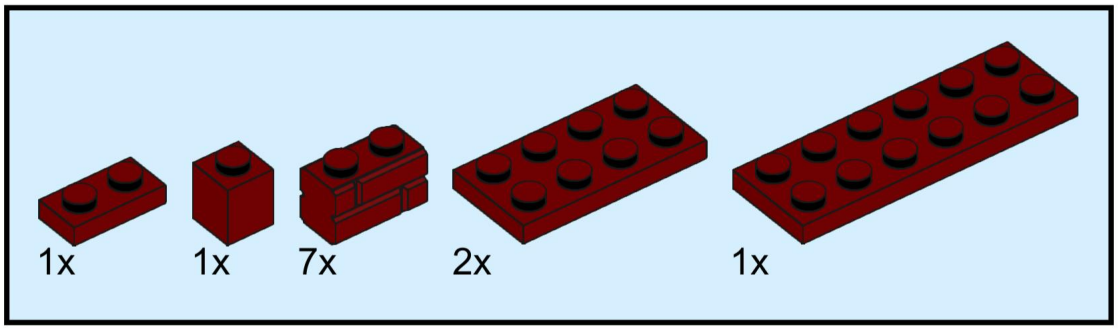

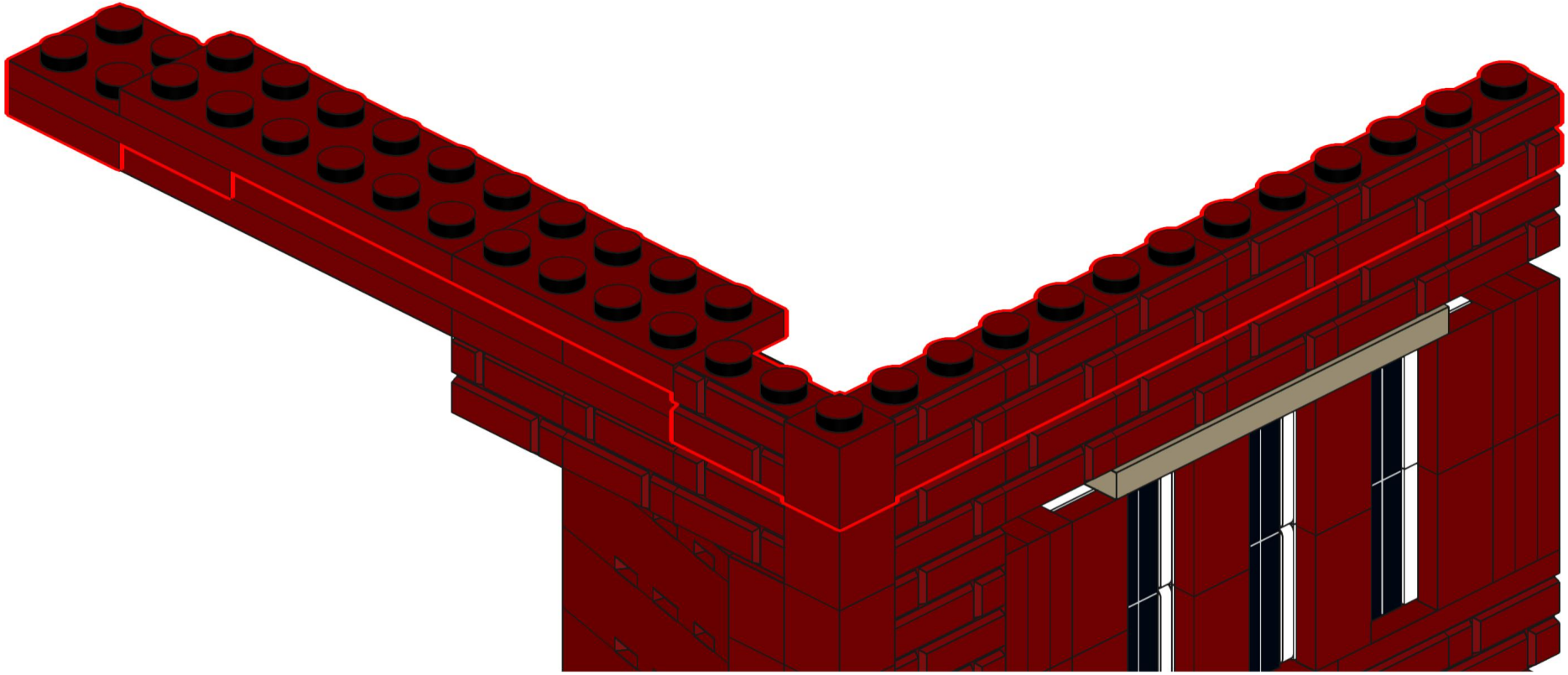

383

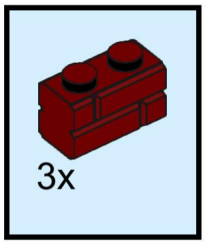

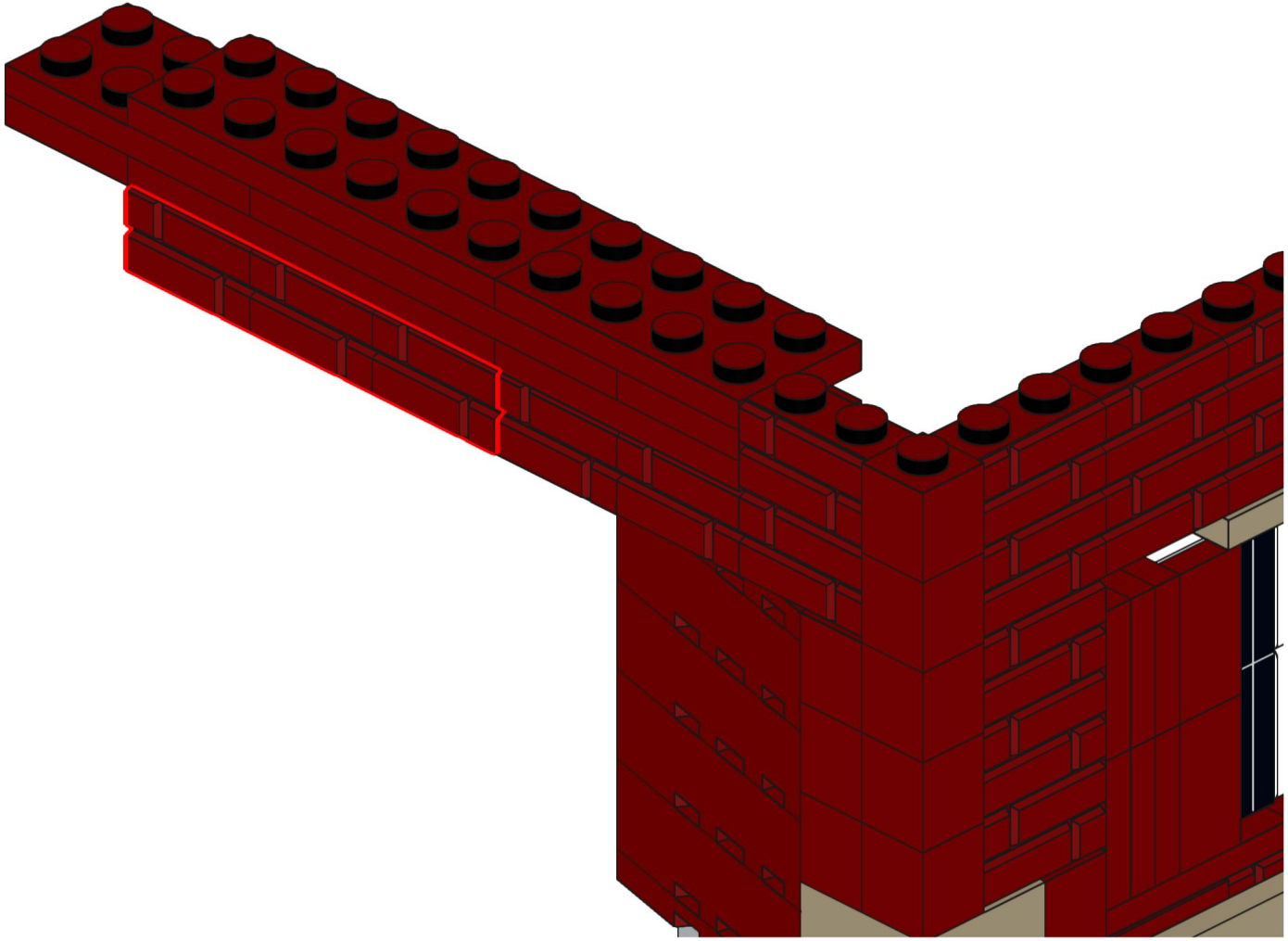

384

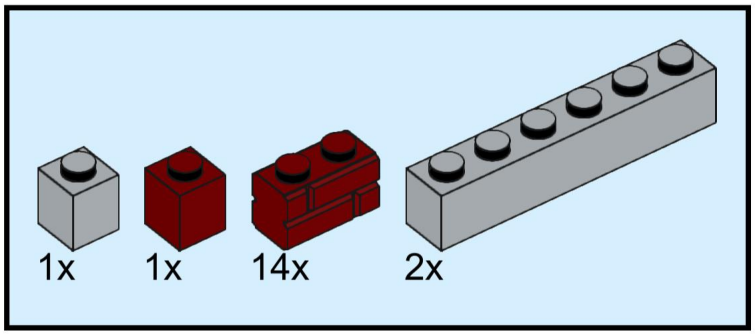

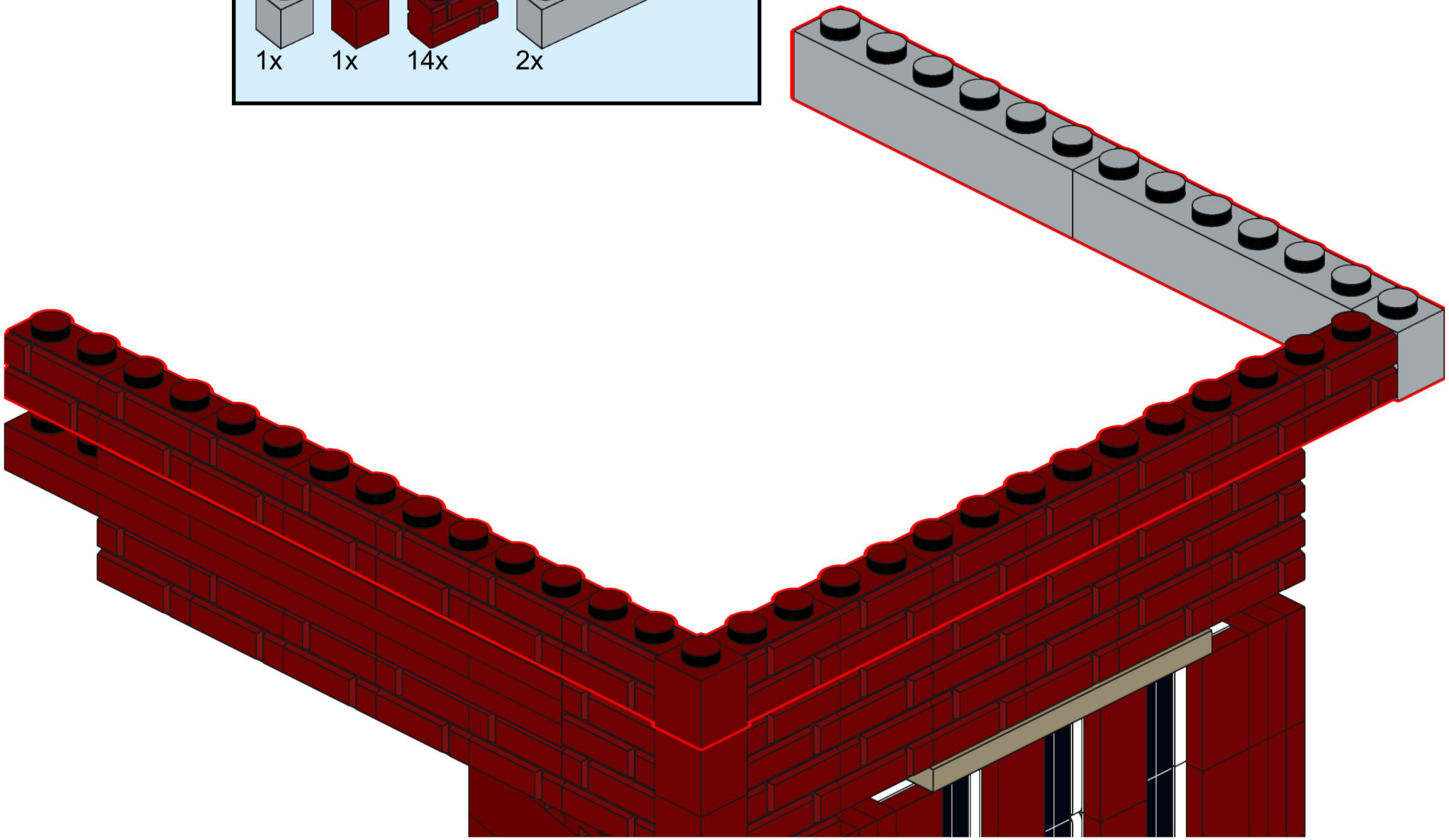

385

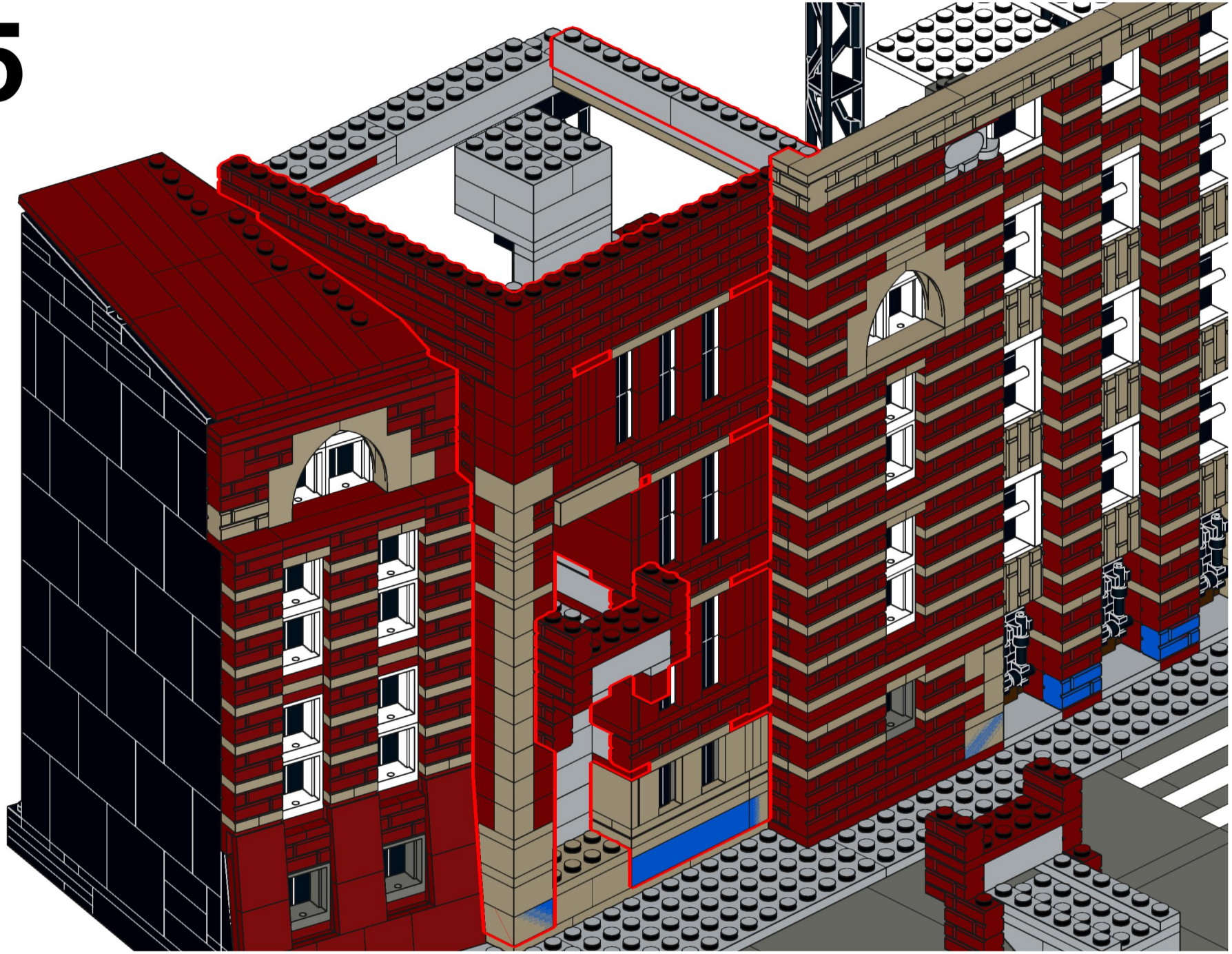

386

12_Brücke_ West_unten

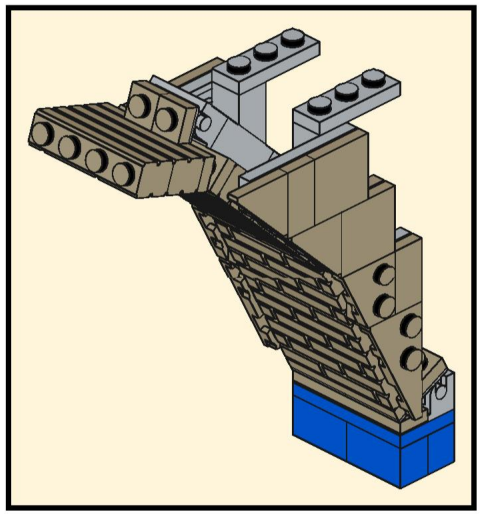

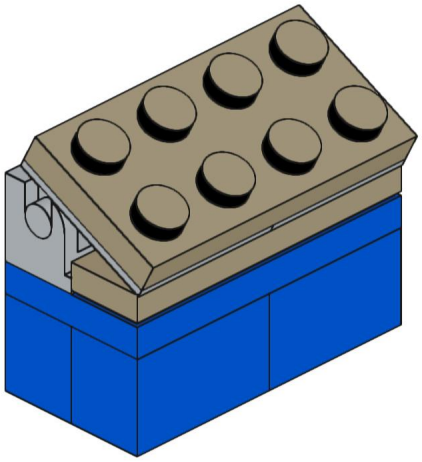

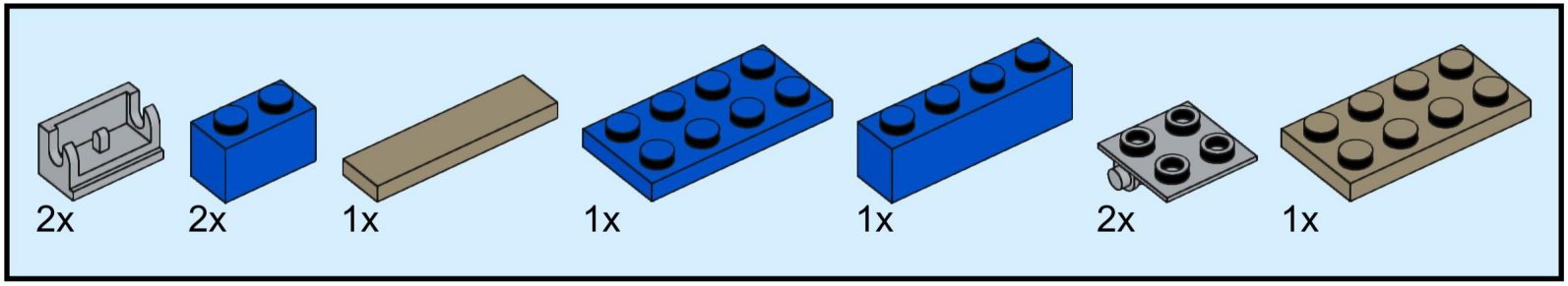

387

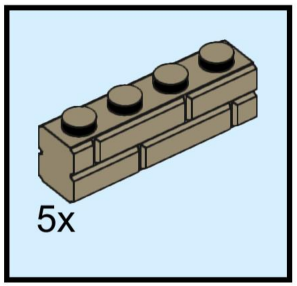

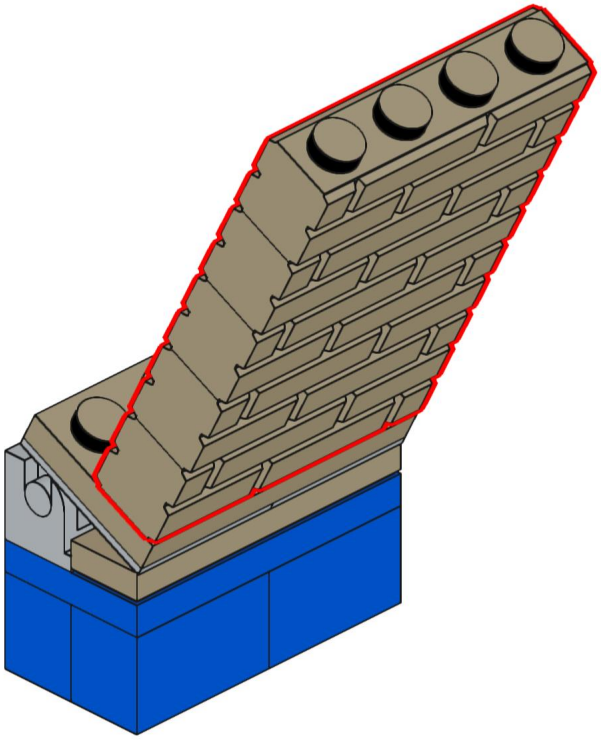

388

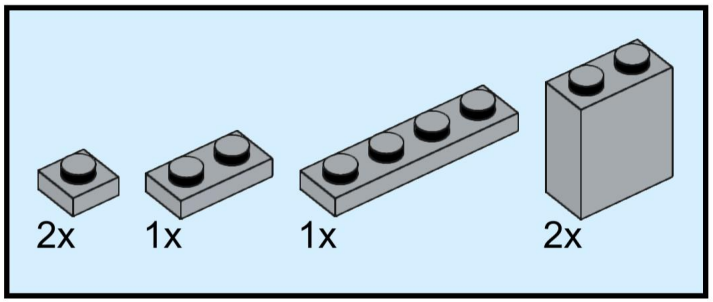

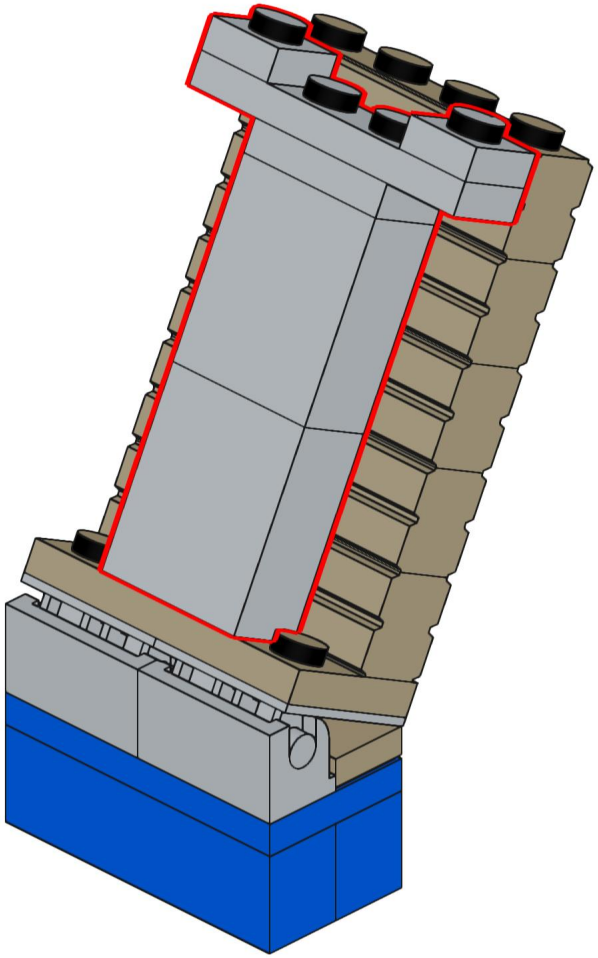

389

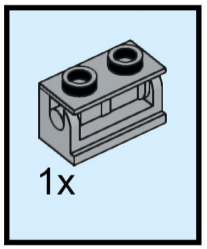

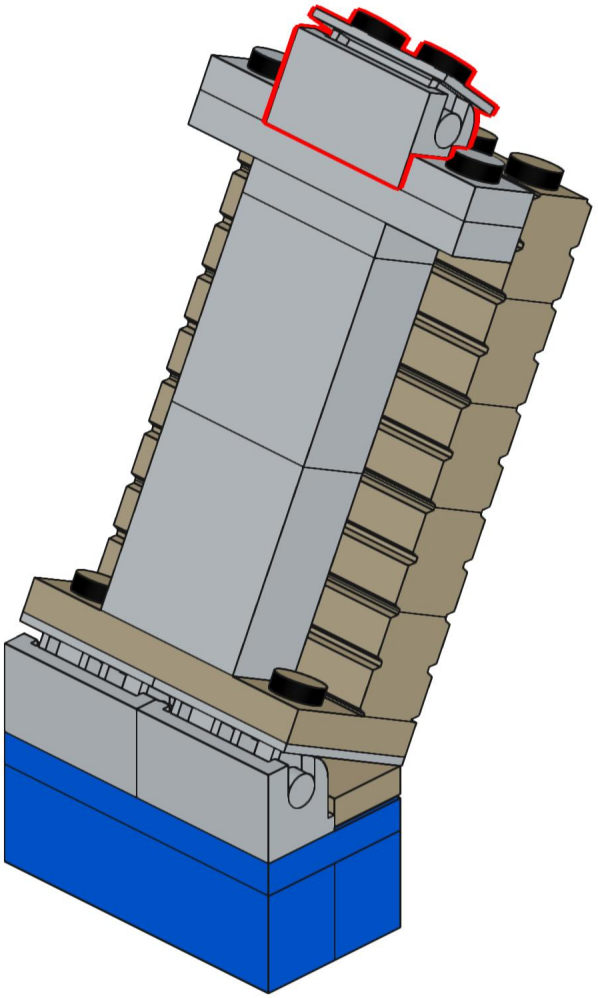

390

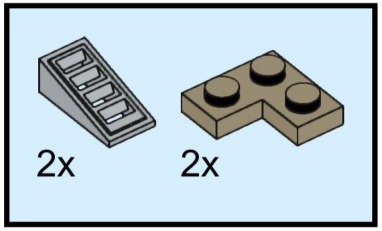

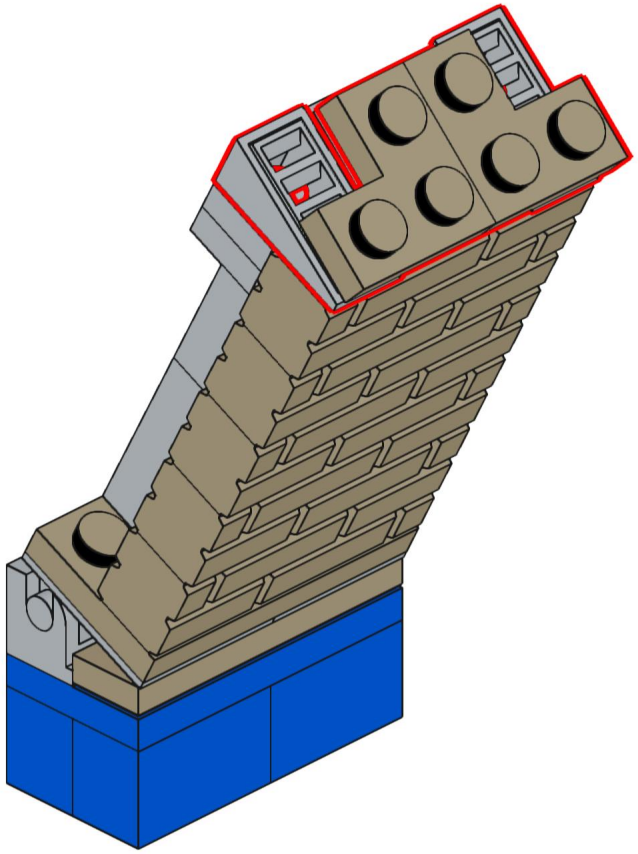

391

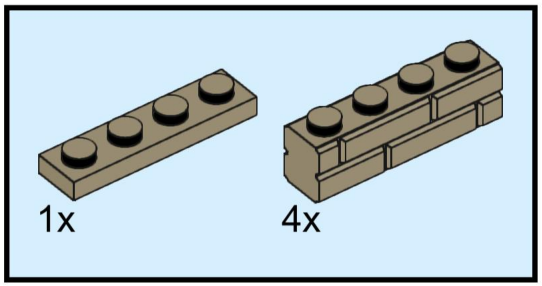

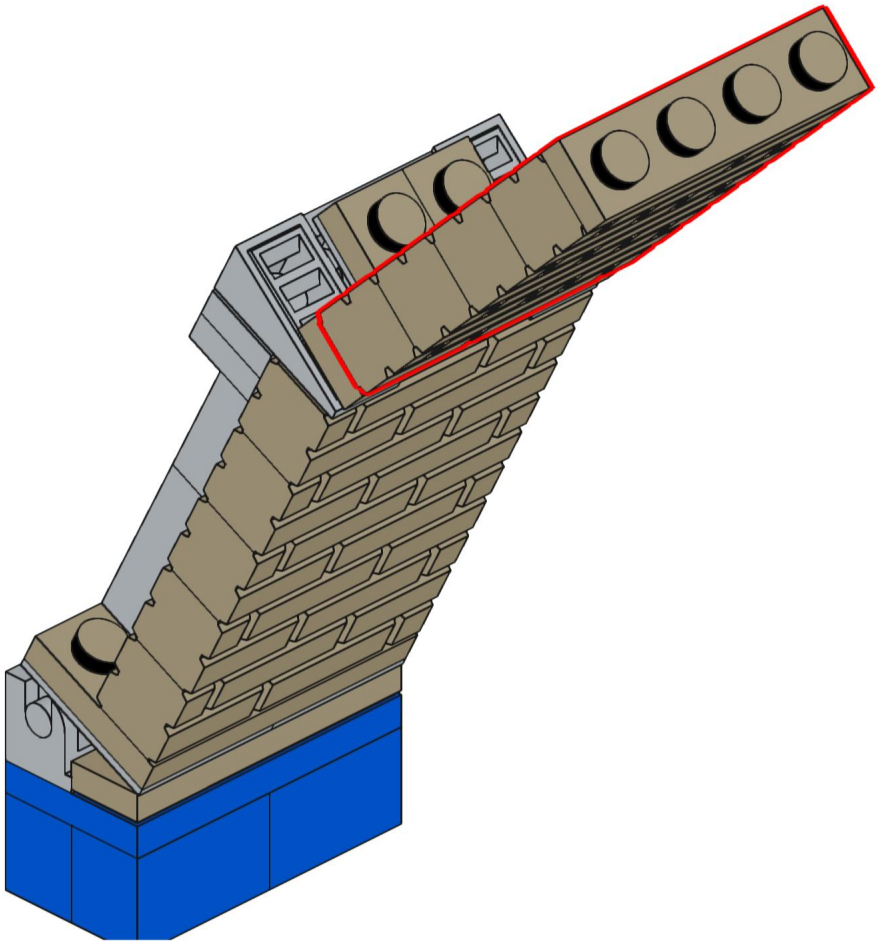

392

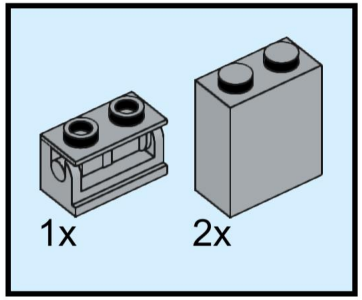

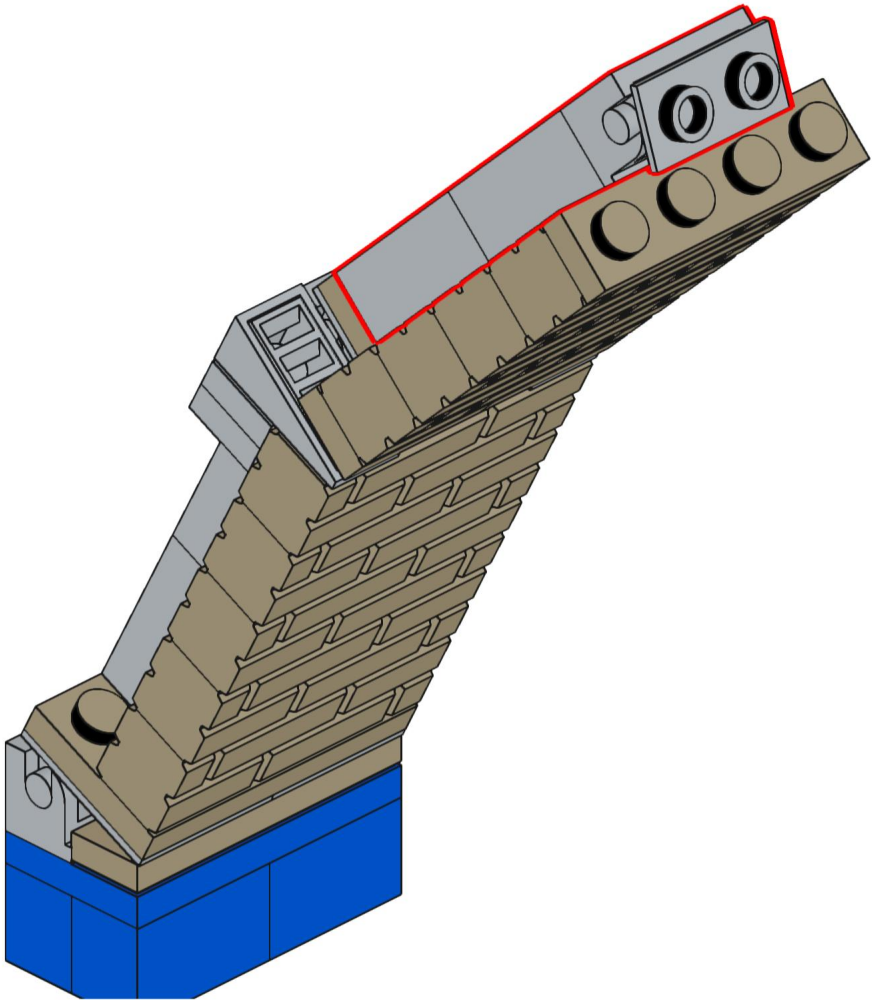

393

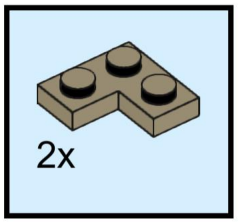

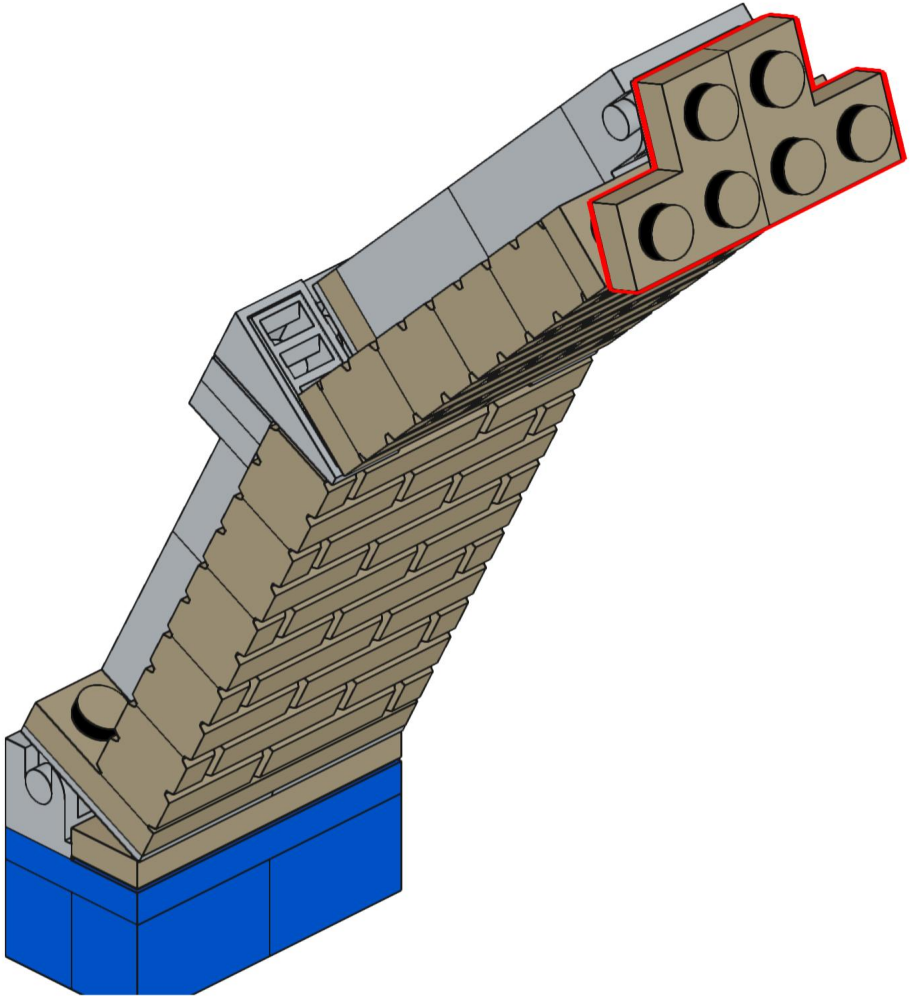

394

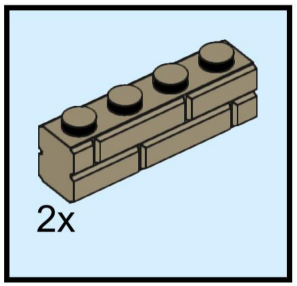

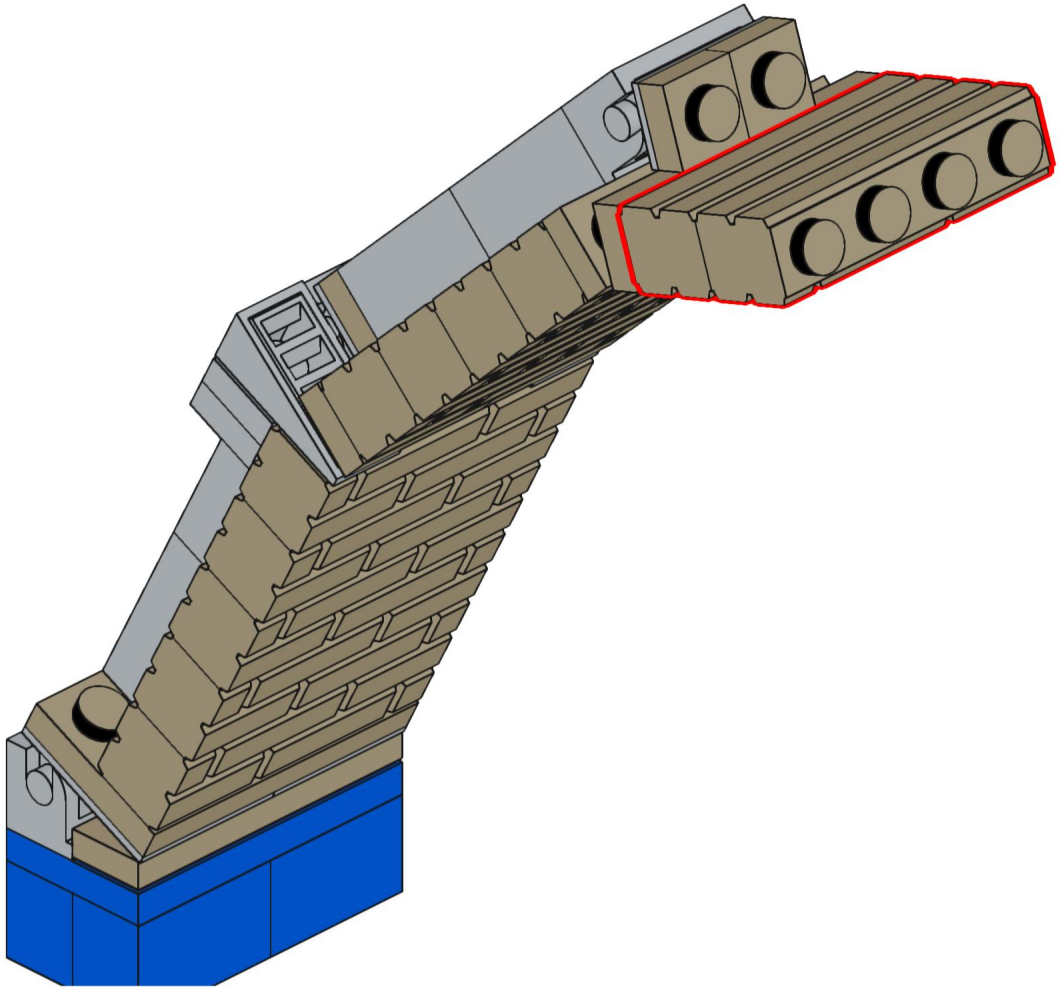

395

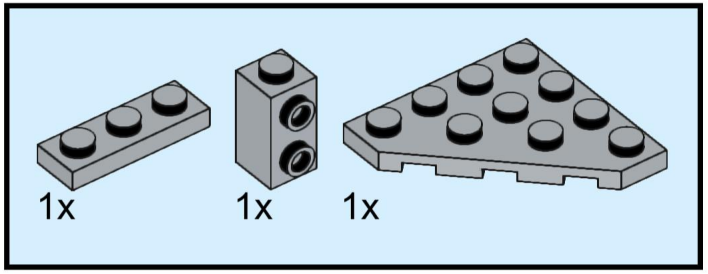

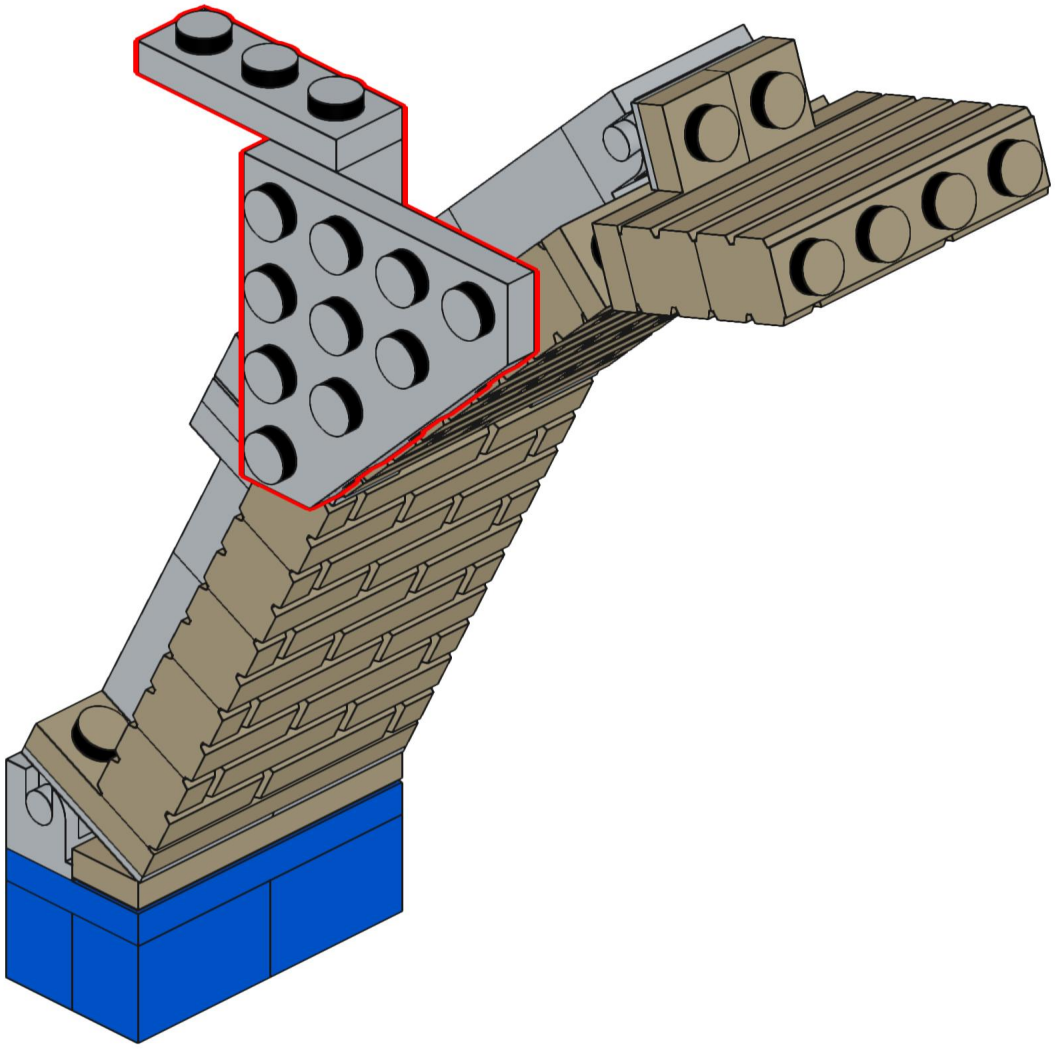

396

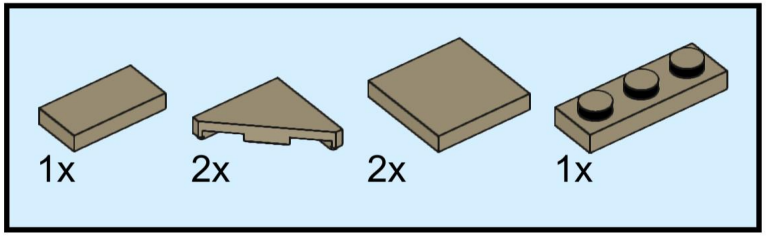

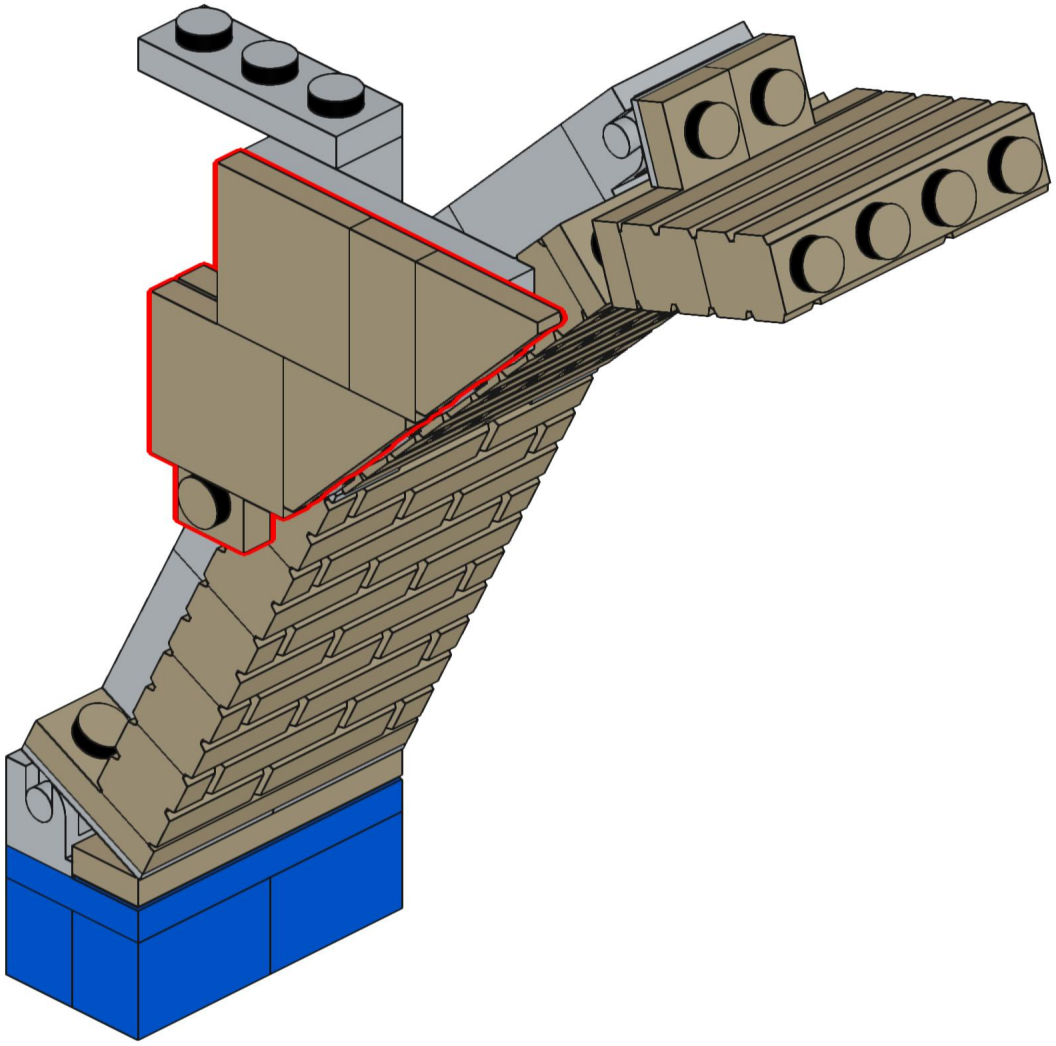

397

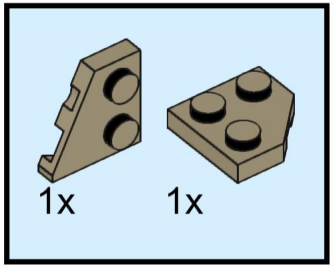

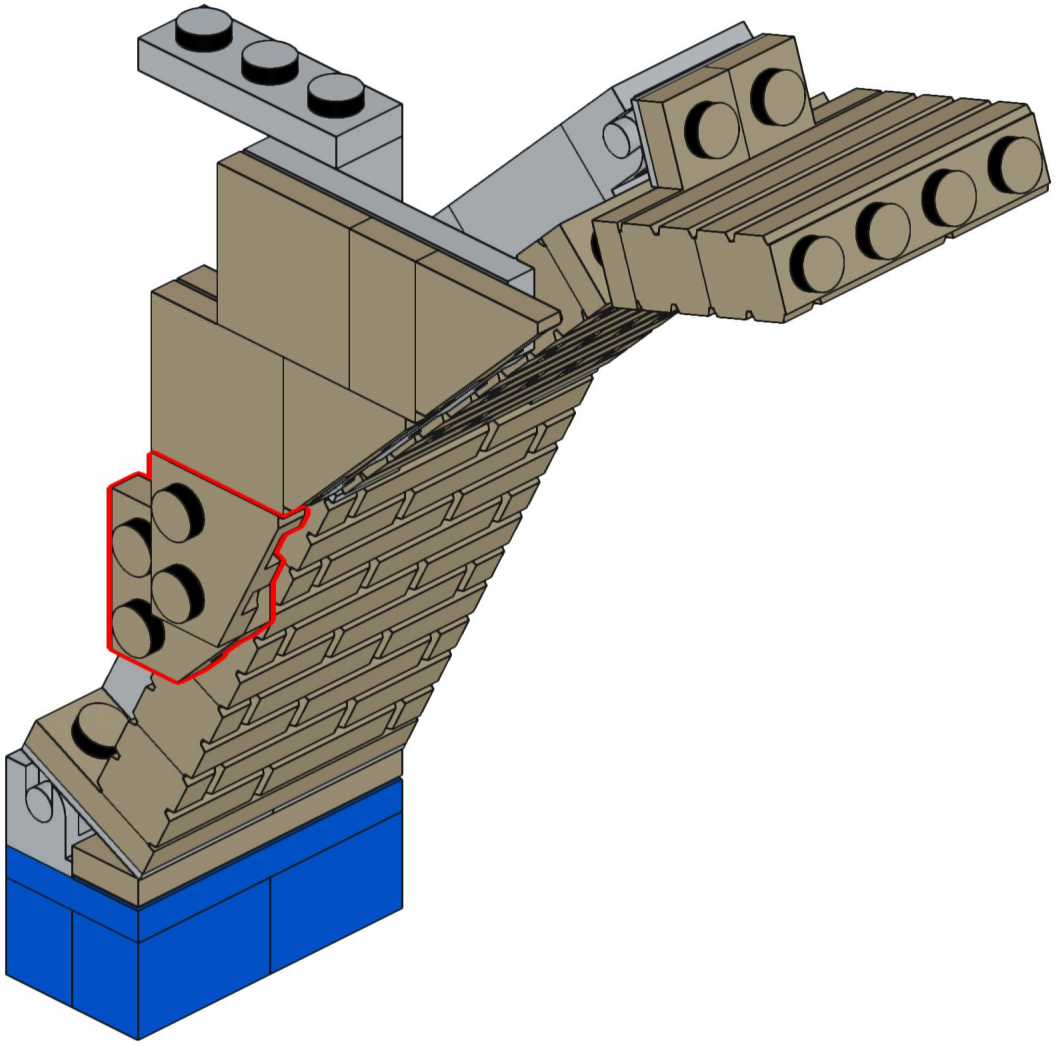

398

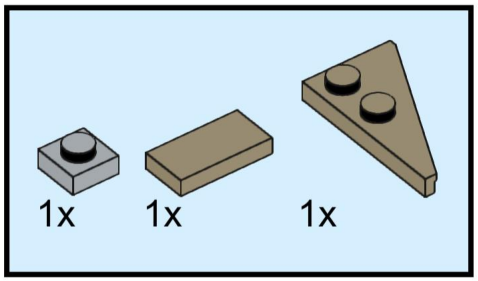

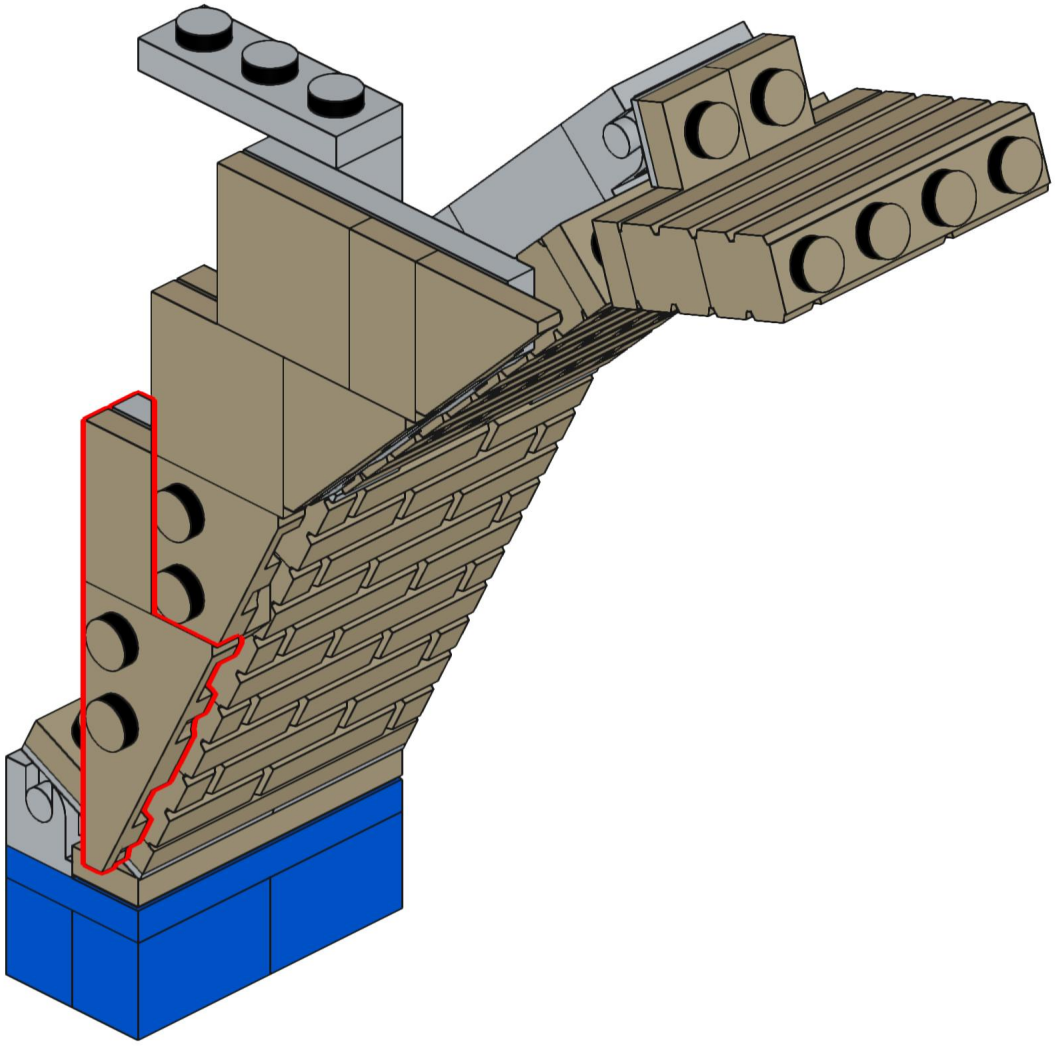

399

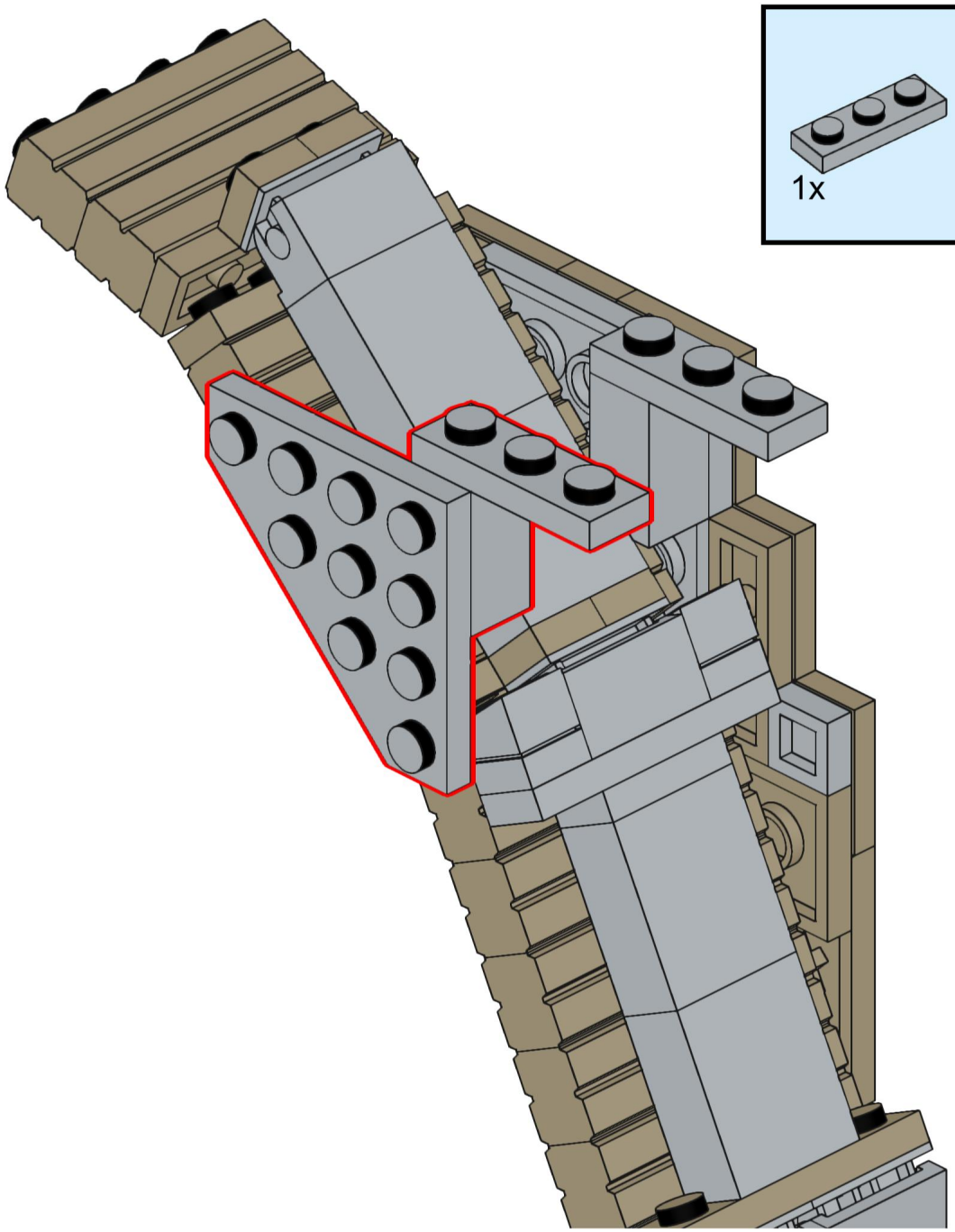

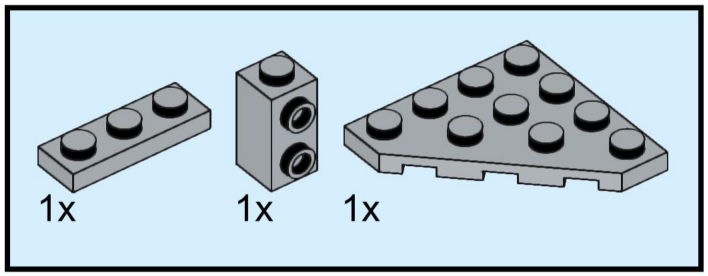

400

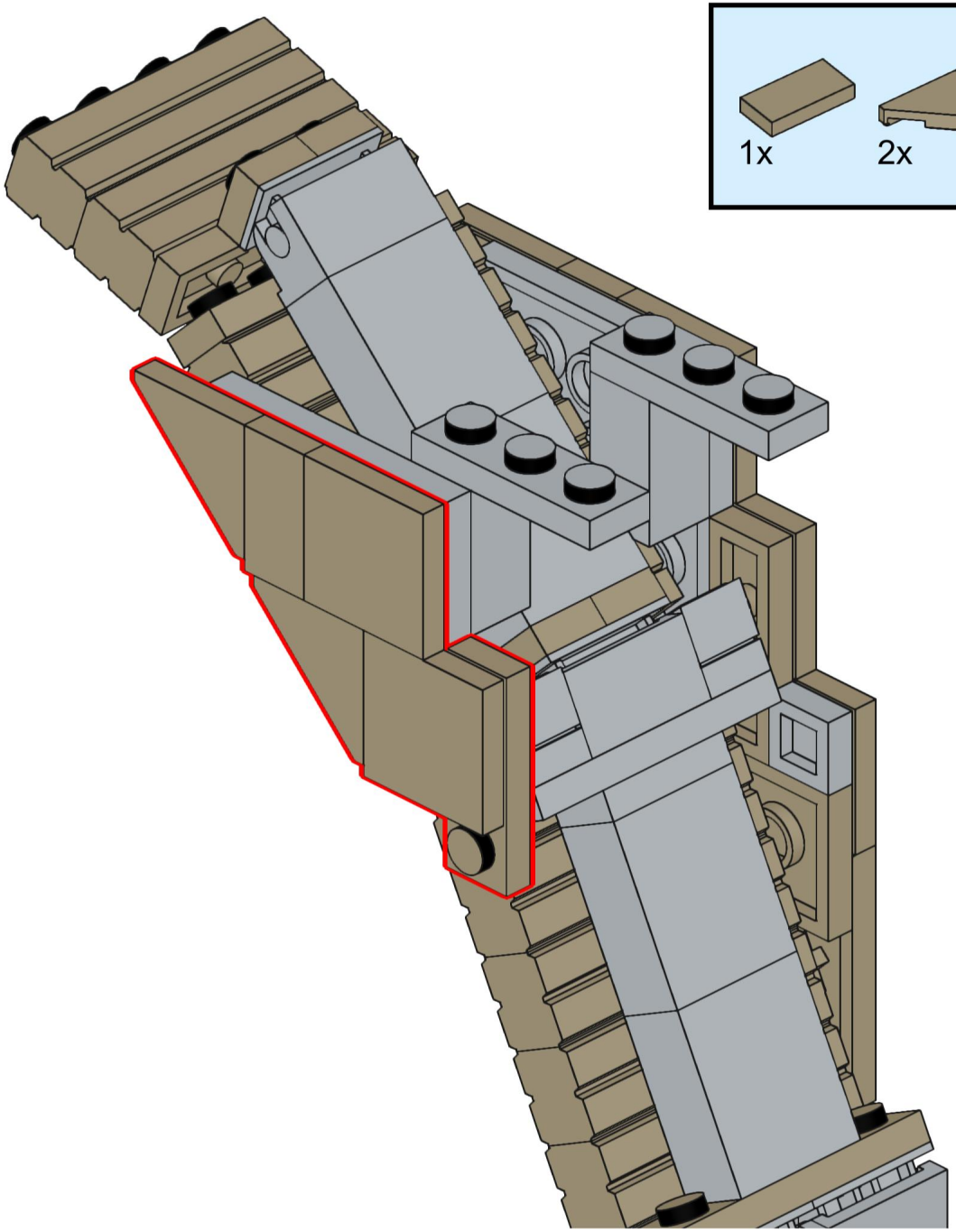

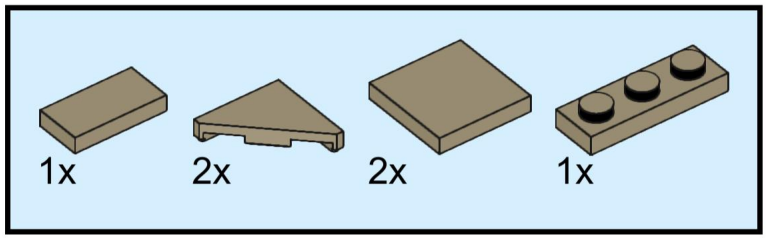

401

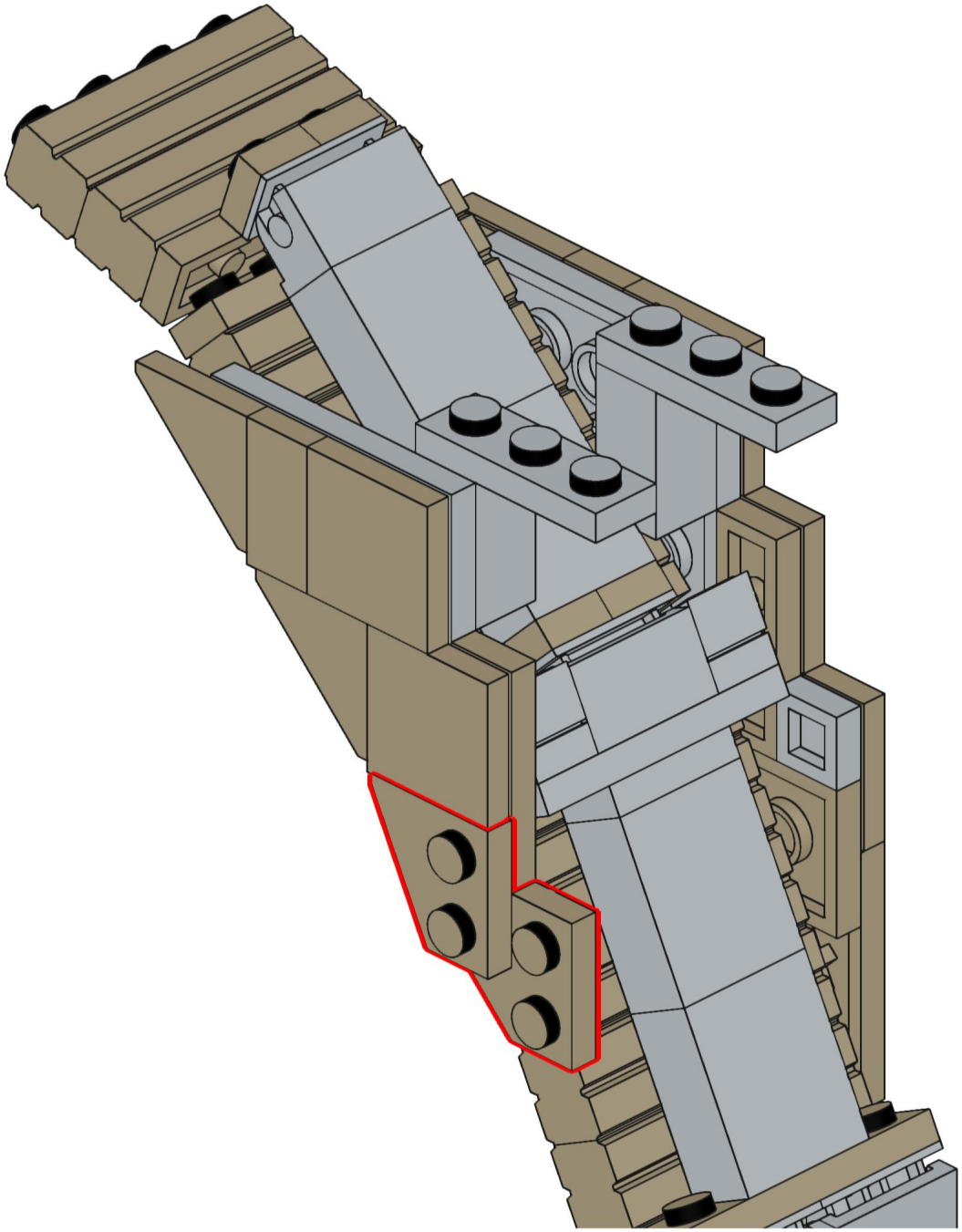

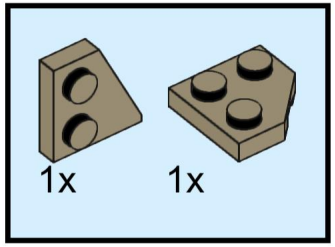

402

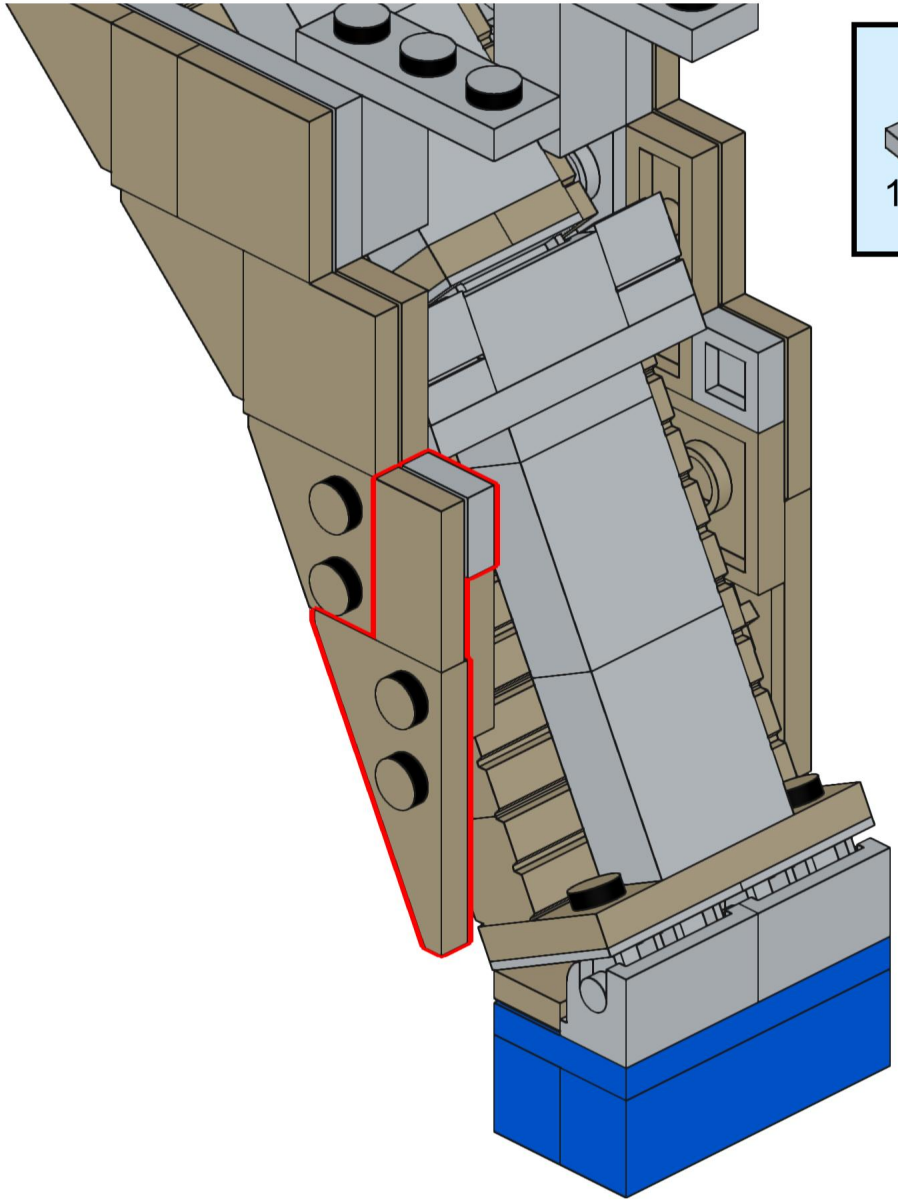

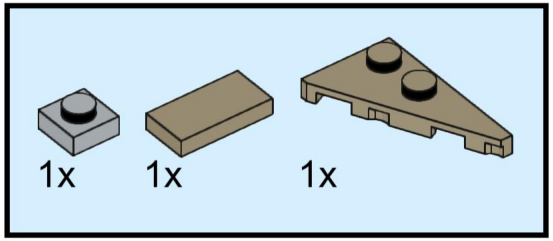

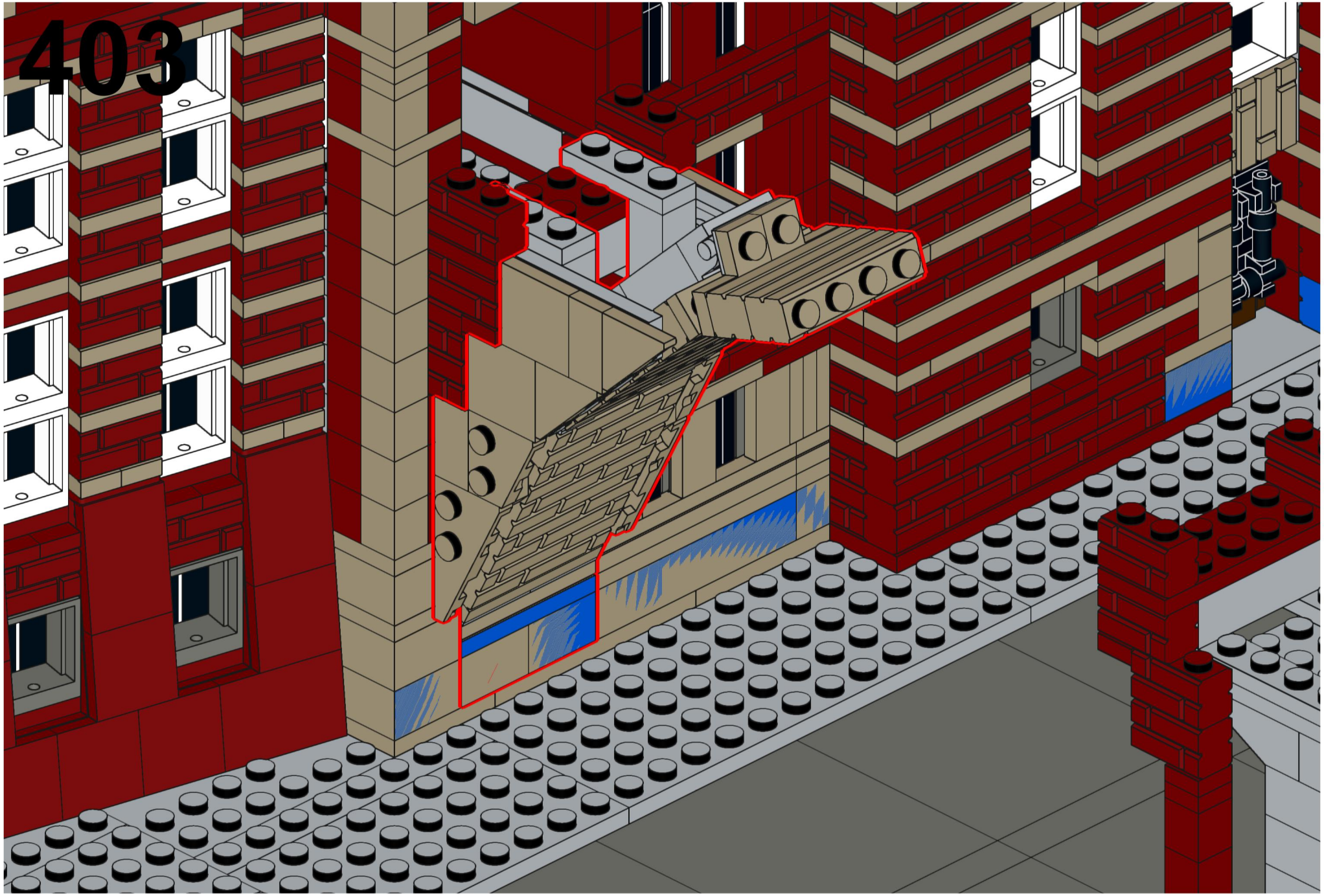
403

404

13_Brücke Ost_unten

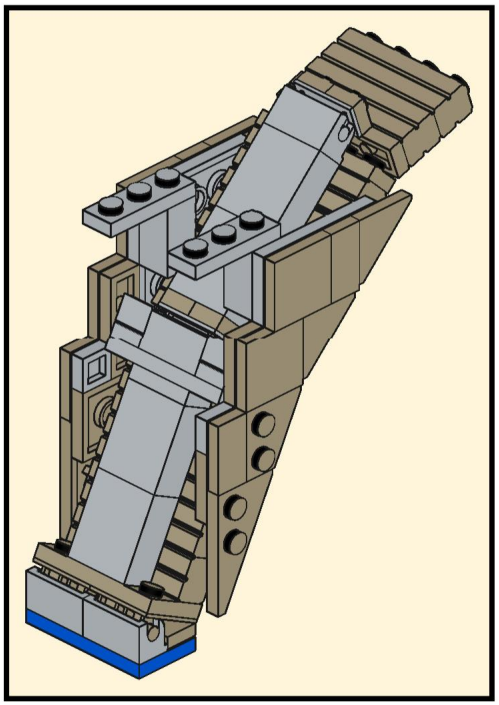

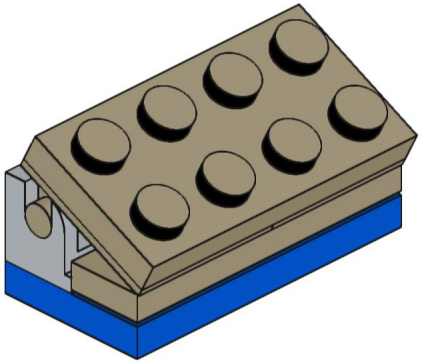

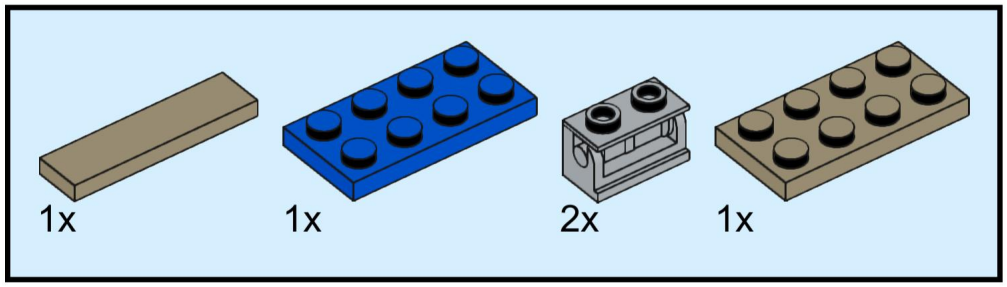

405

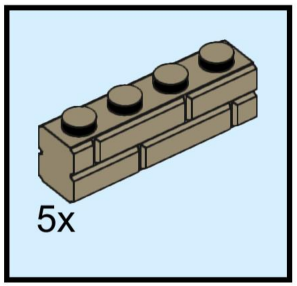

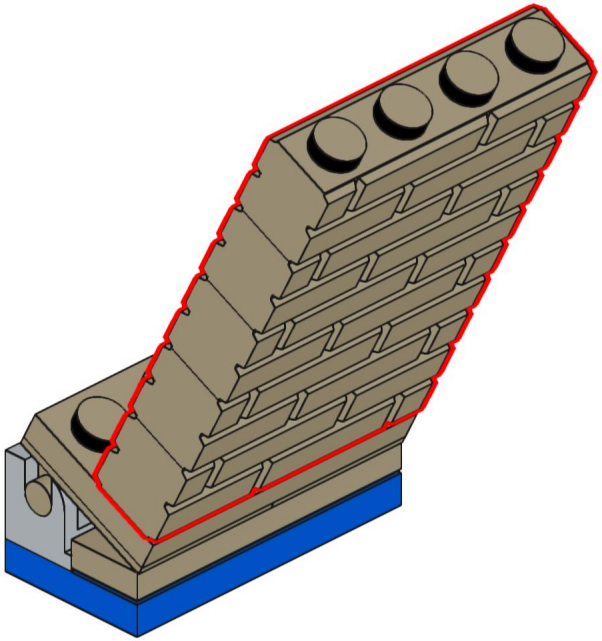

406

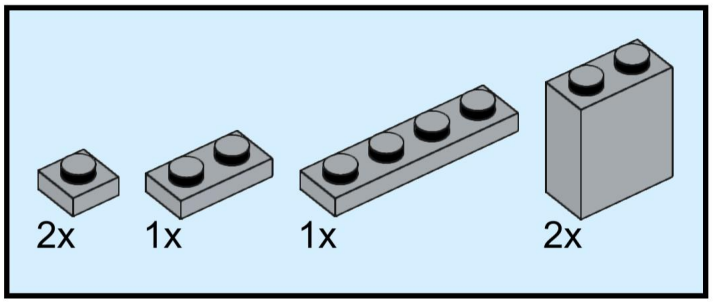

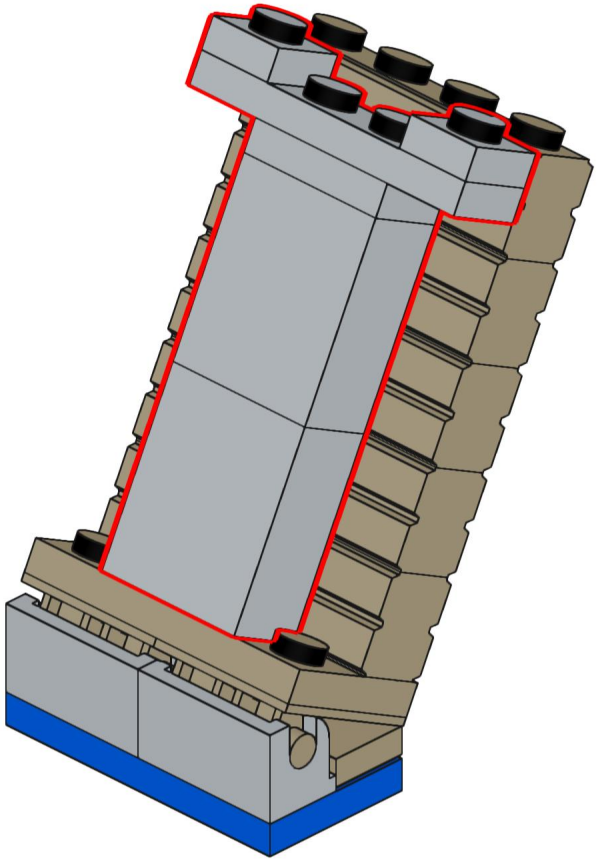

407

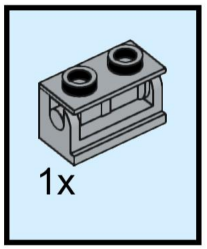

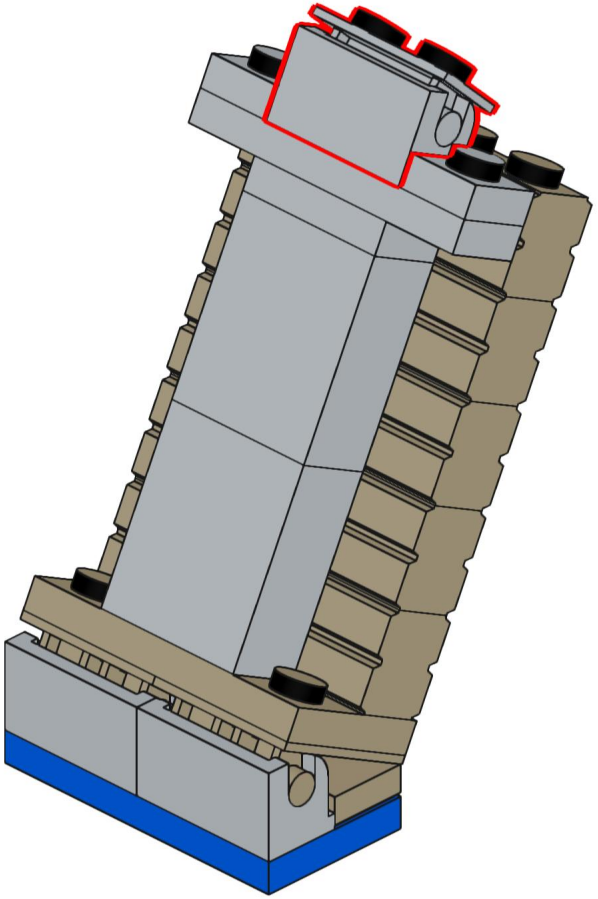

408

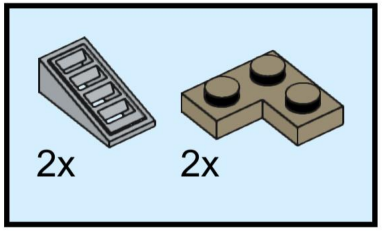

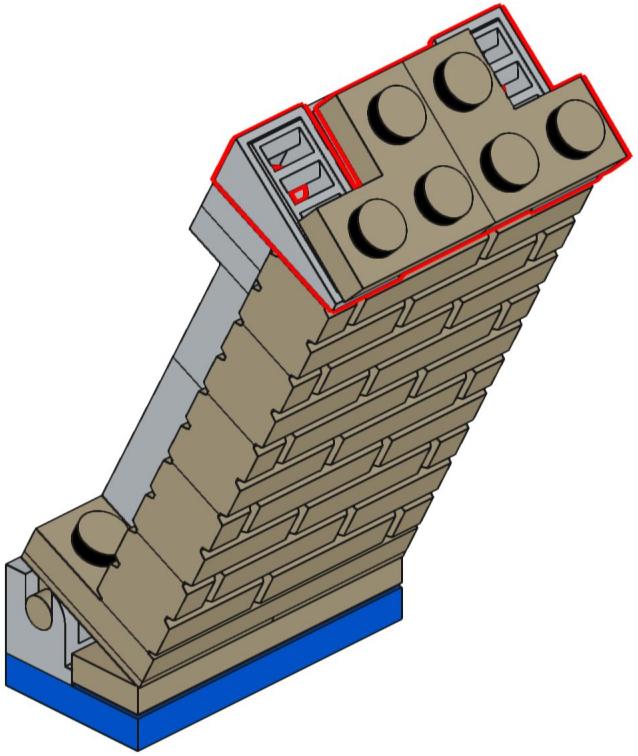

409

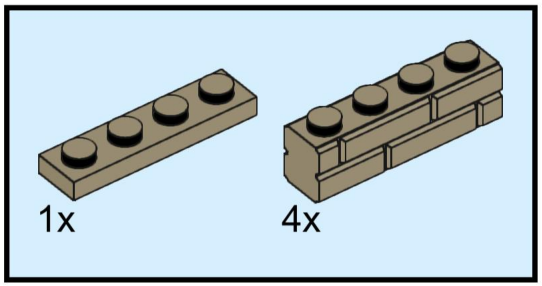

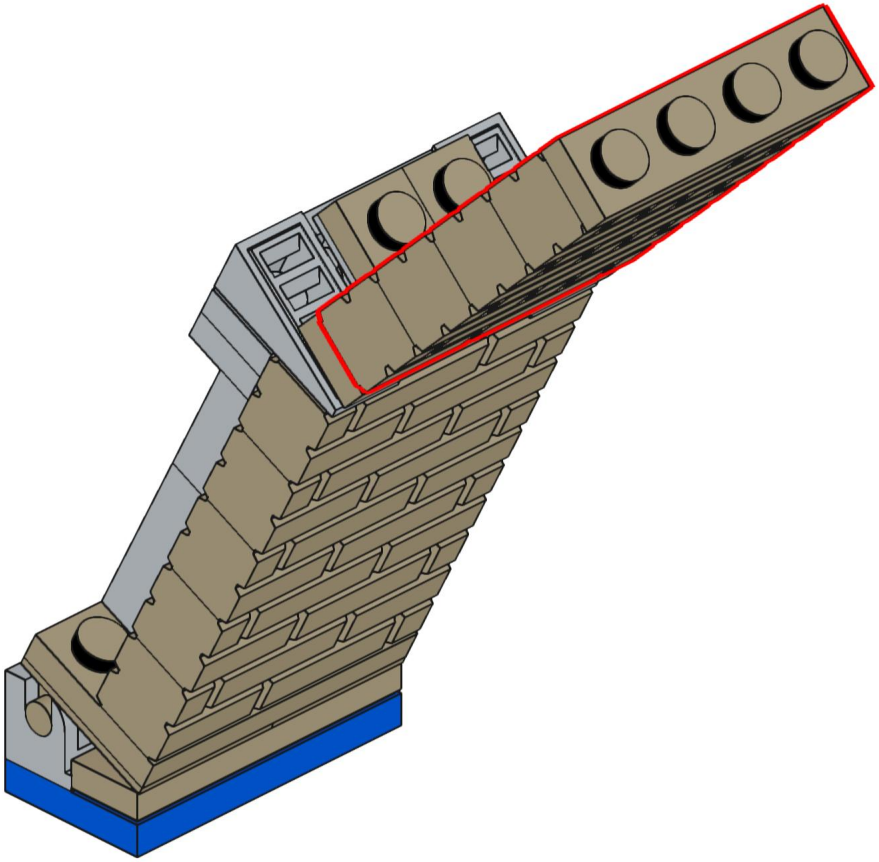

410

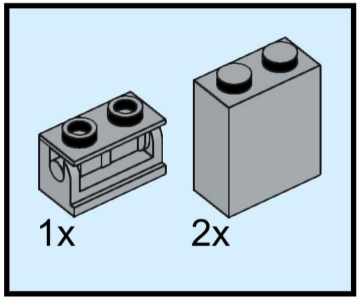

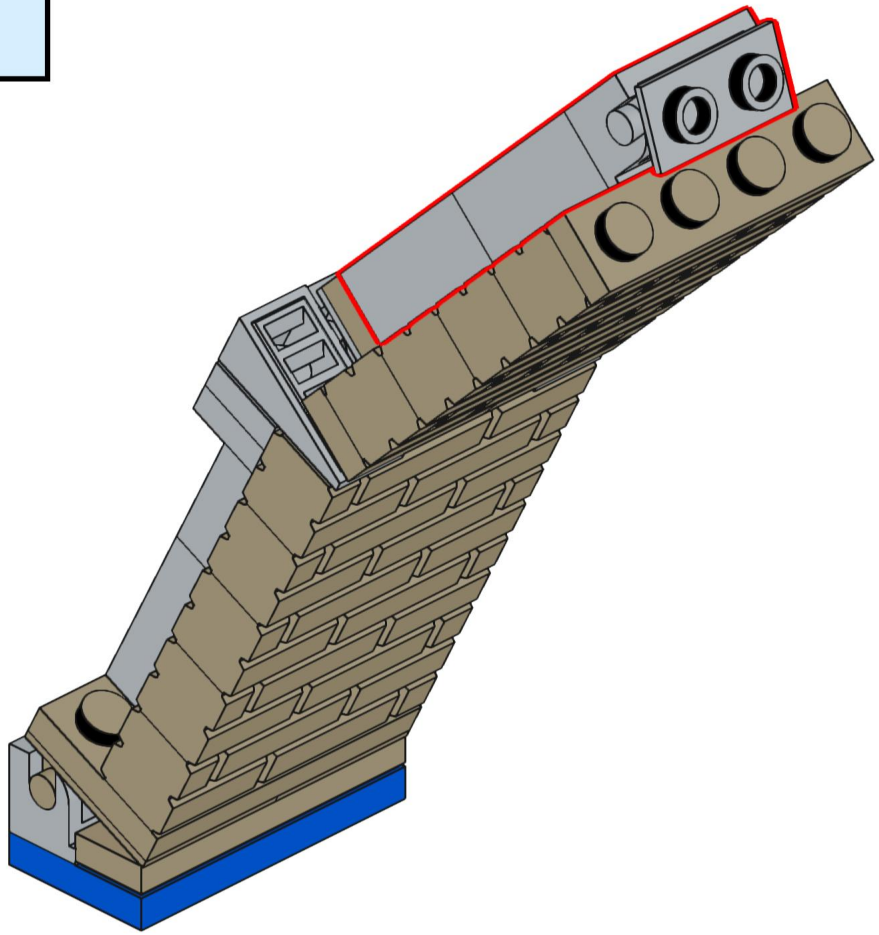

411

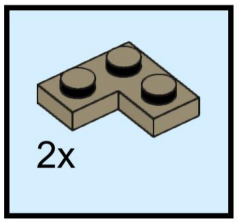

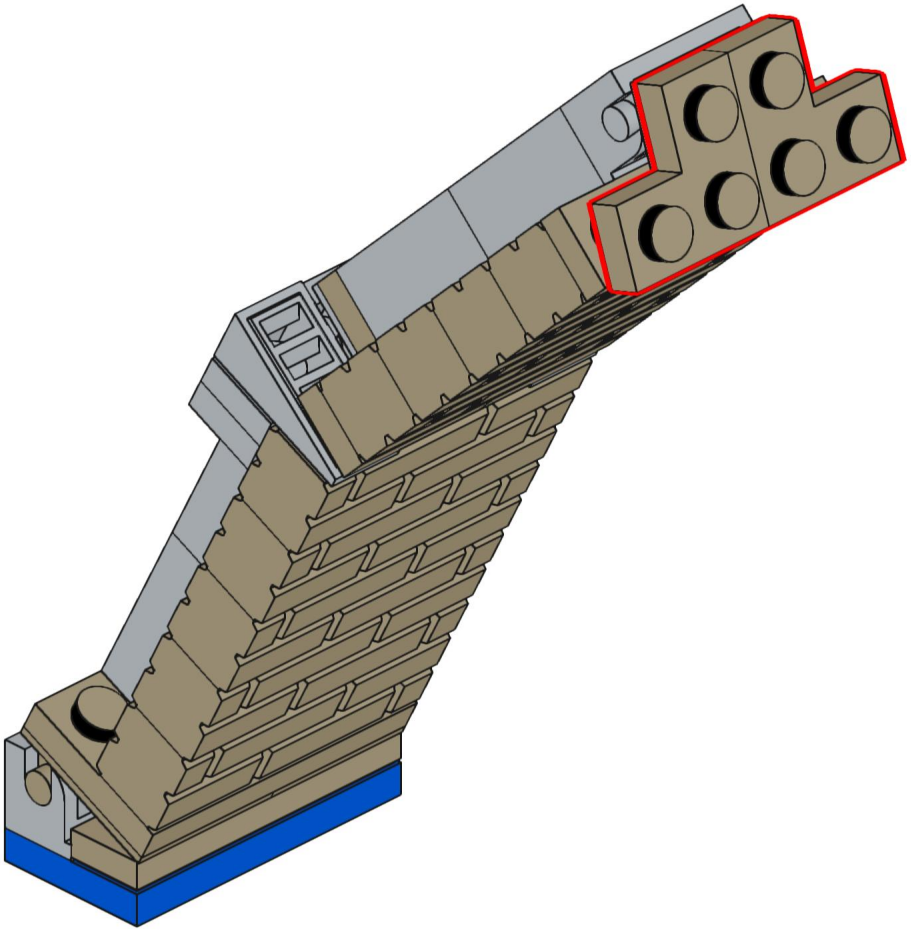

412

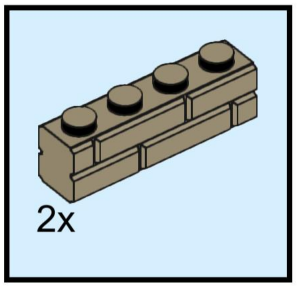

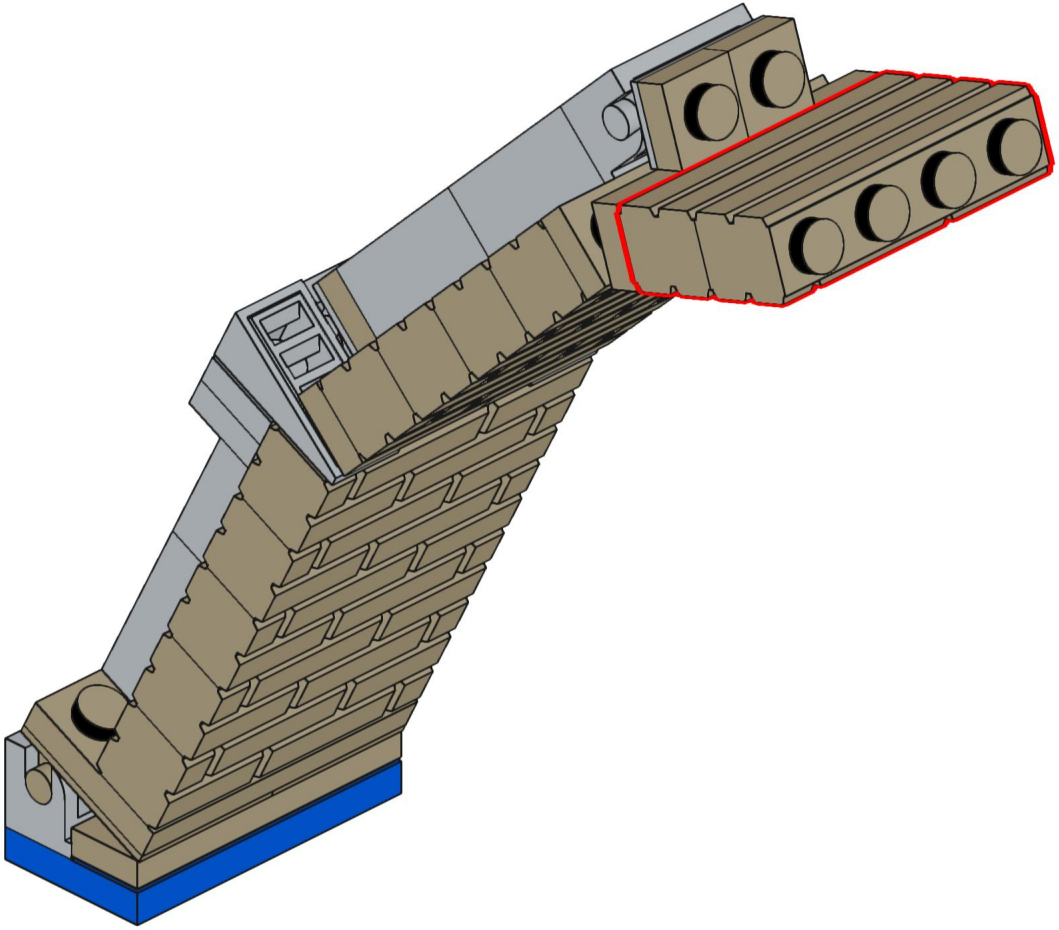

413

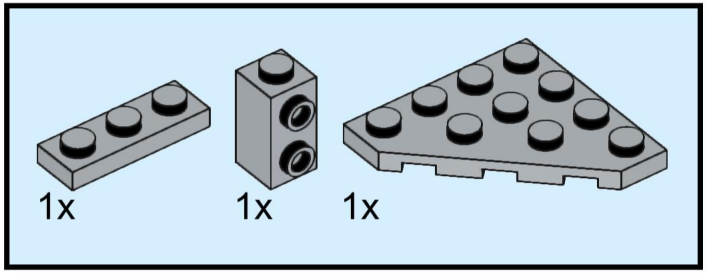

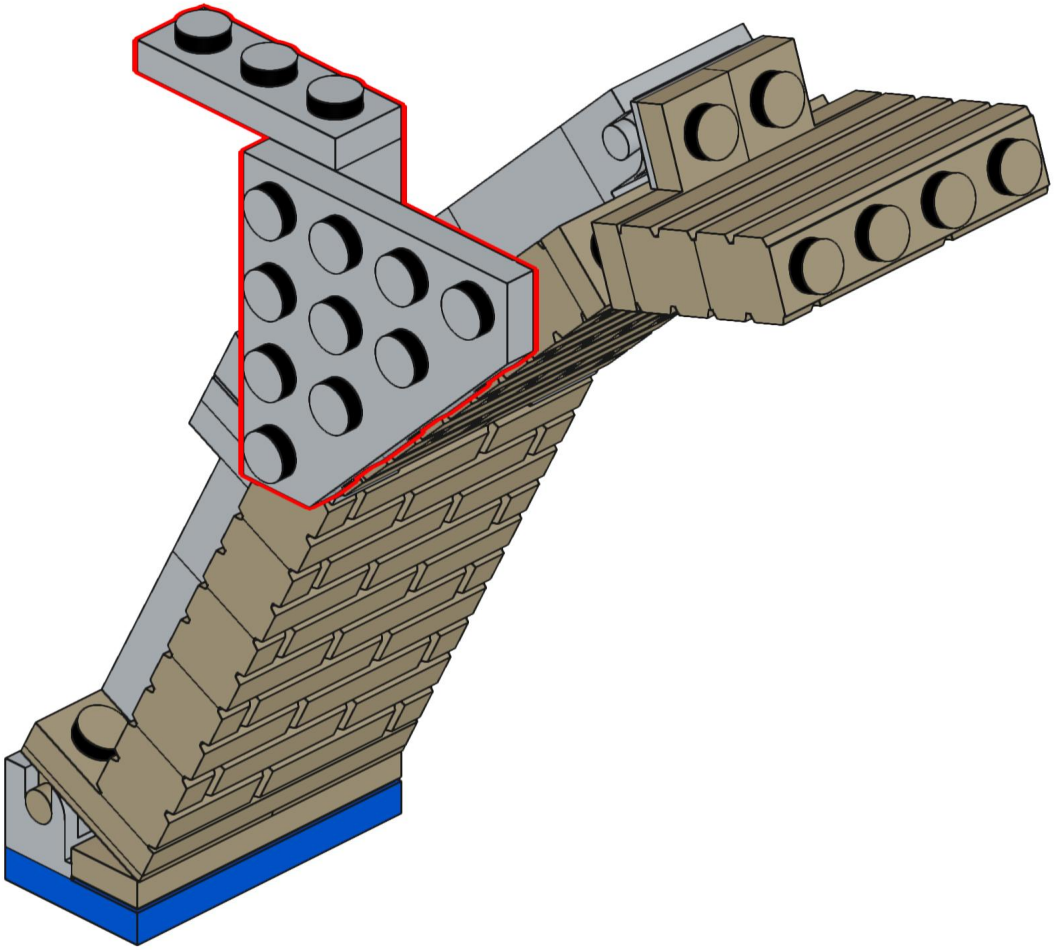

414

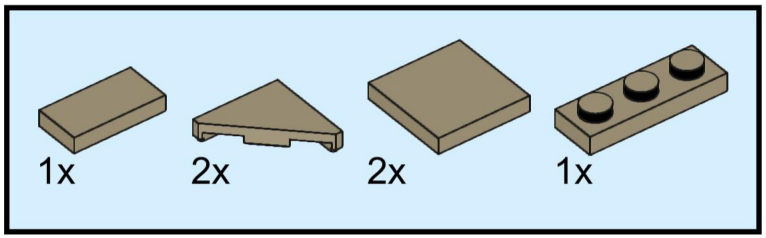

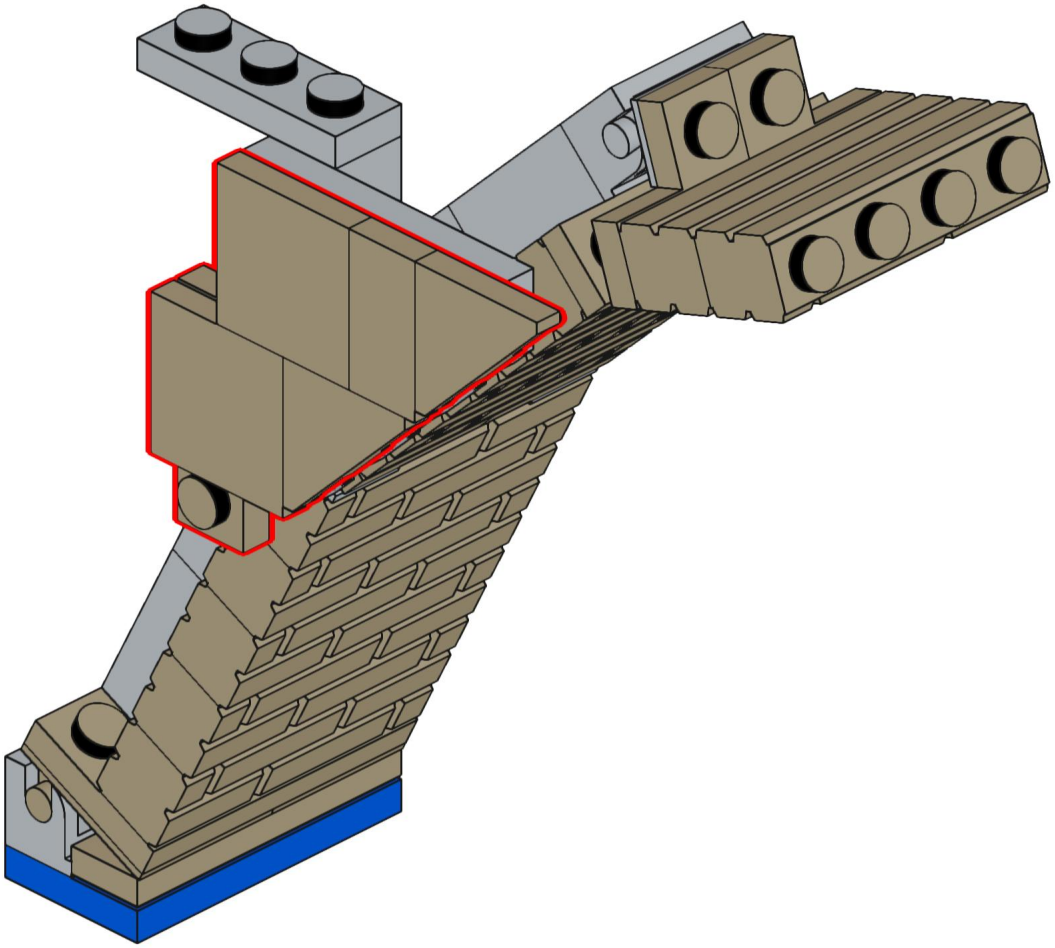

415

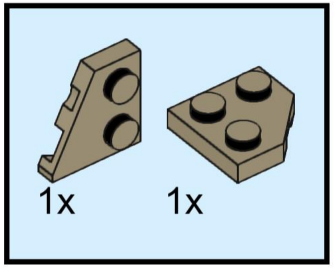

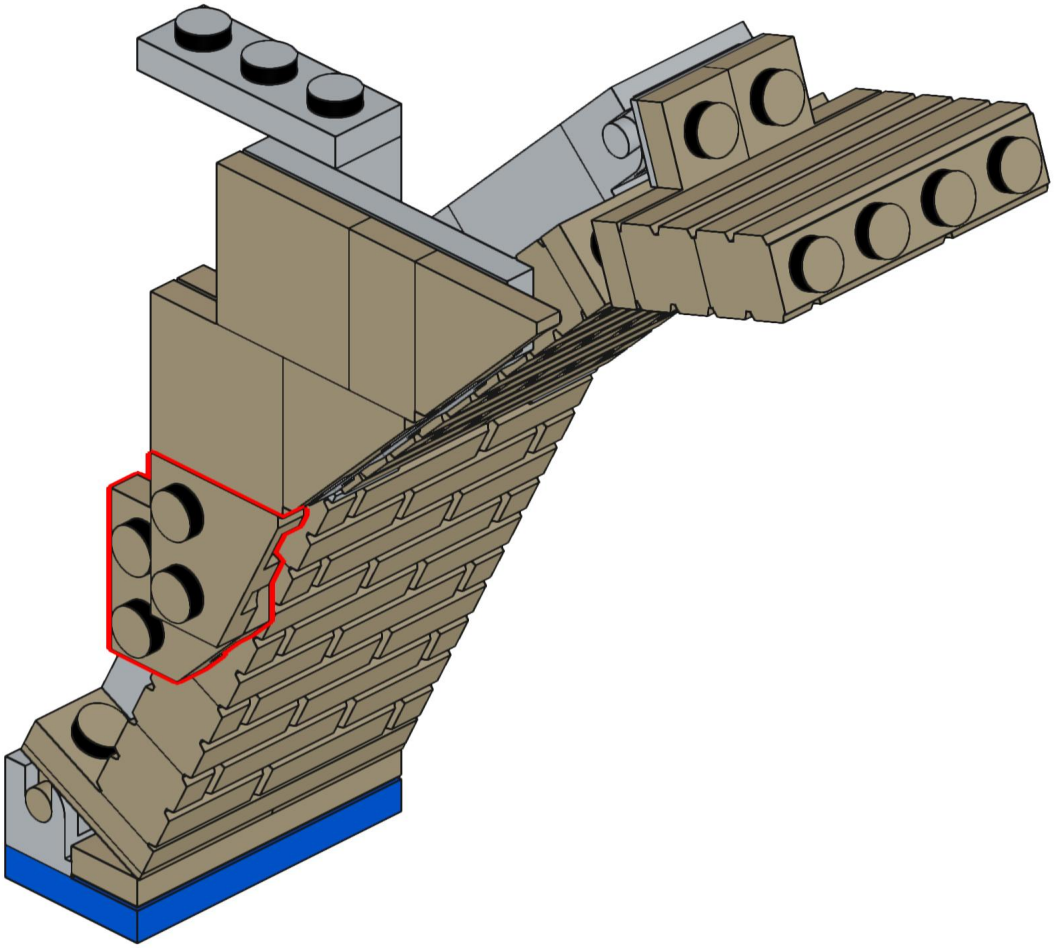

416

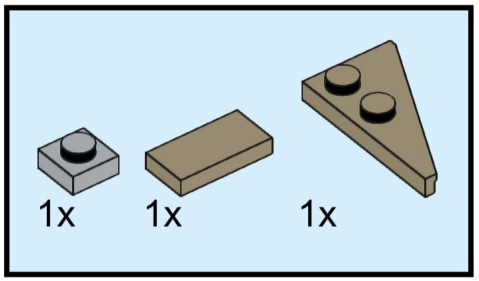

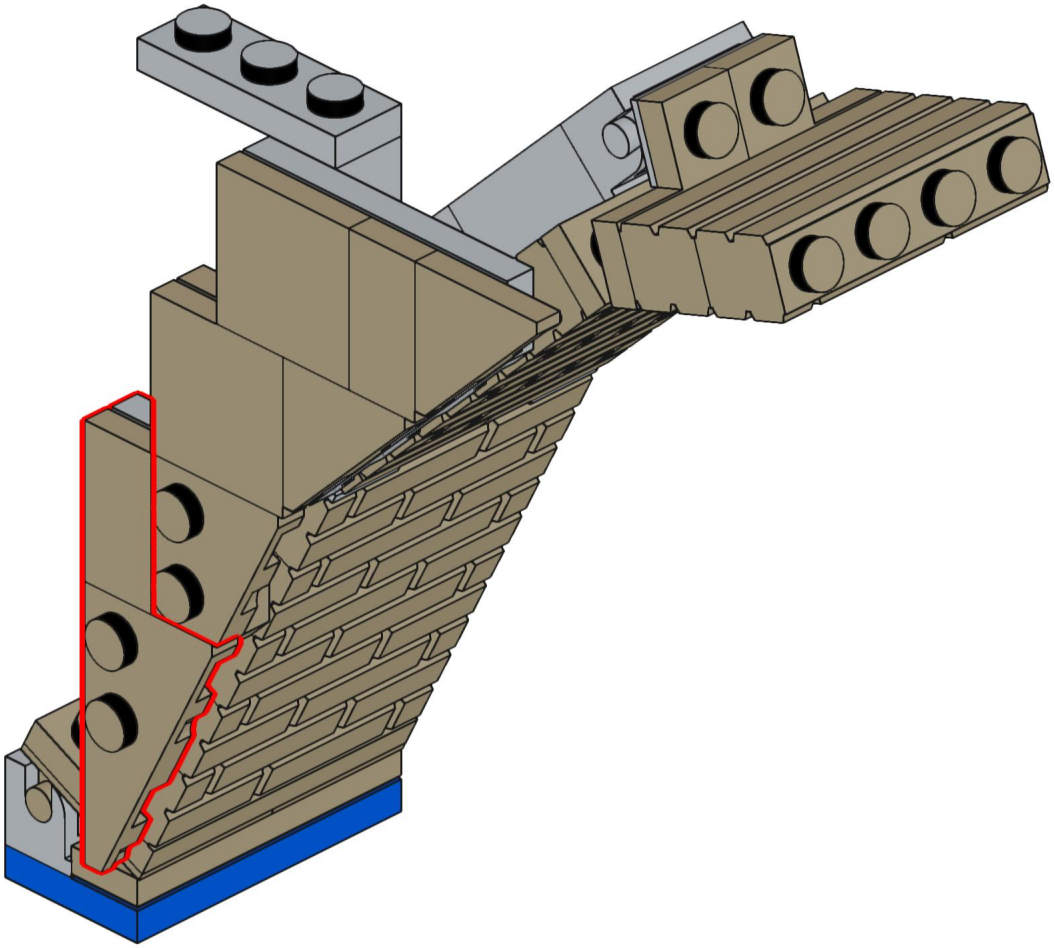

417

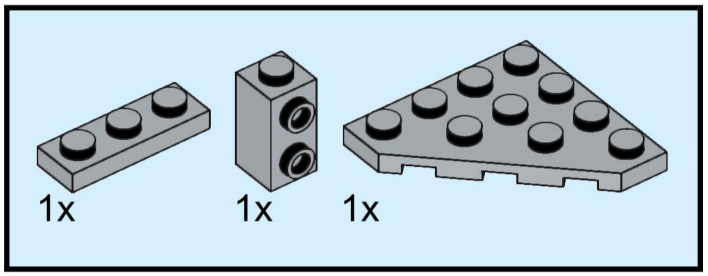

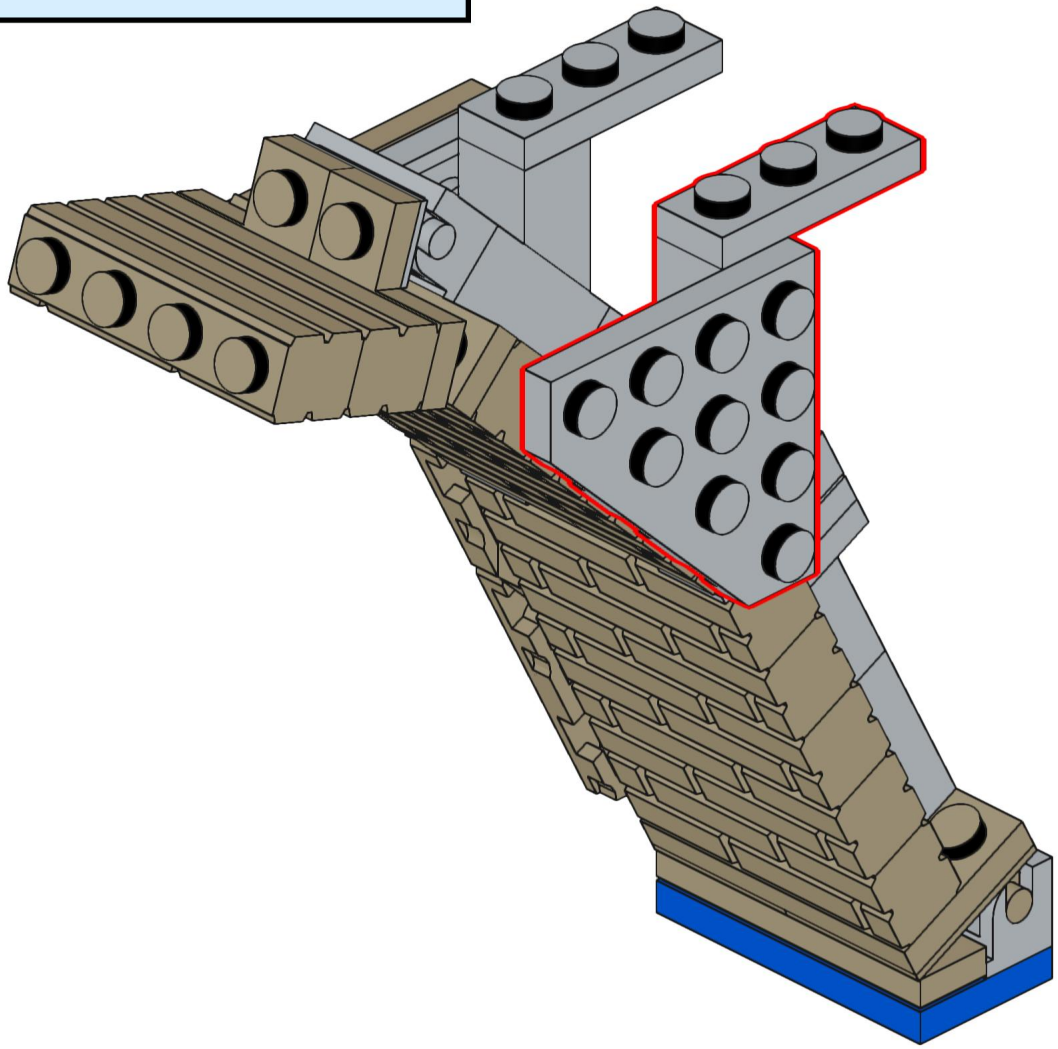

418

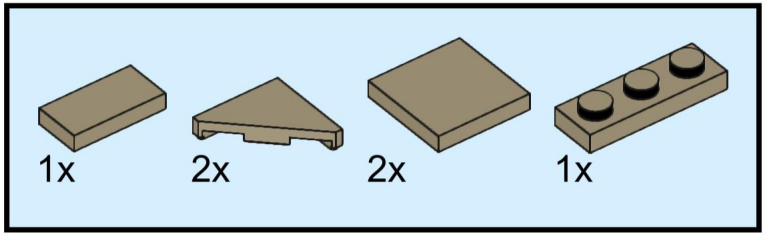

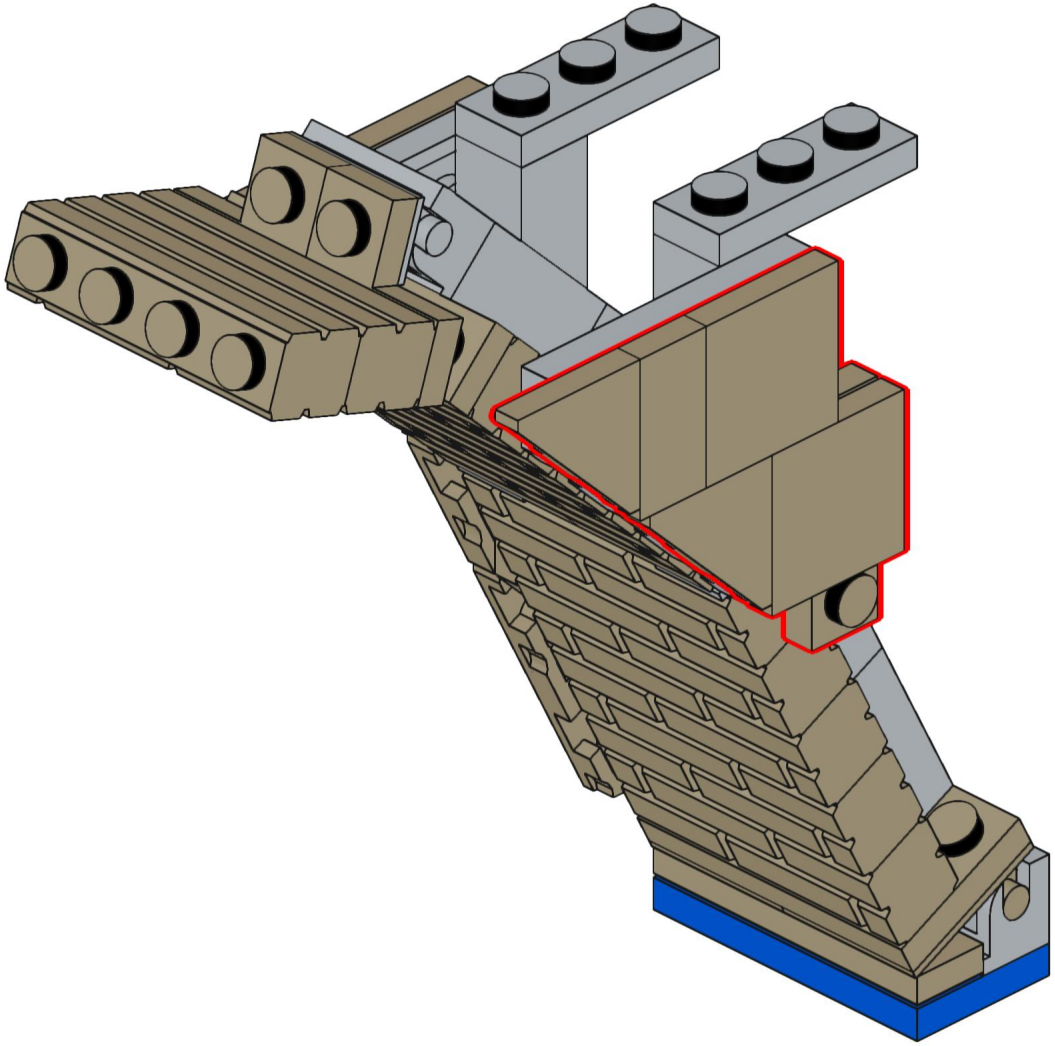

419

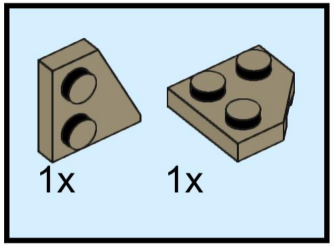

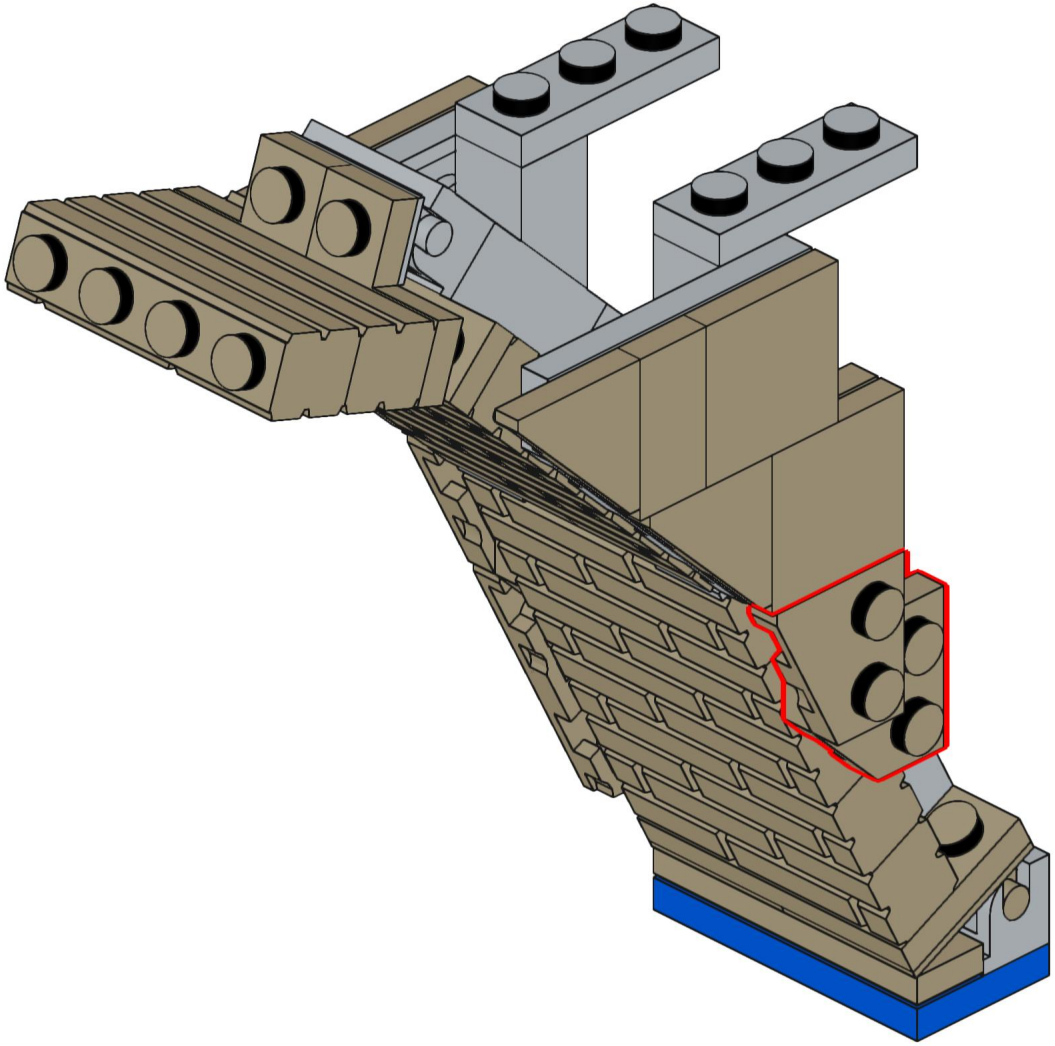

420

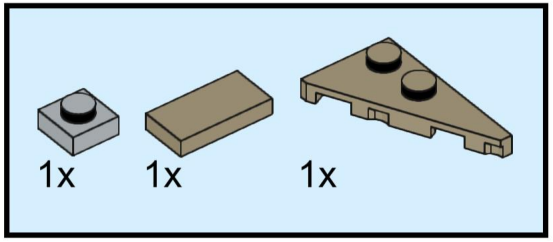

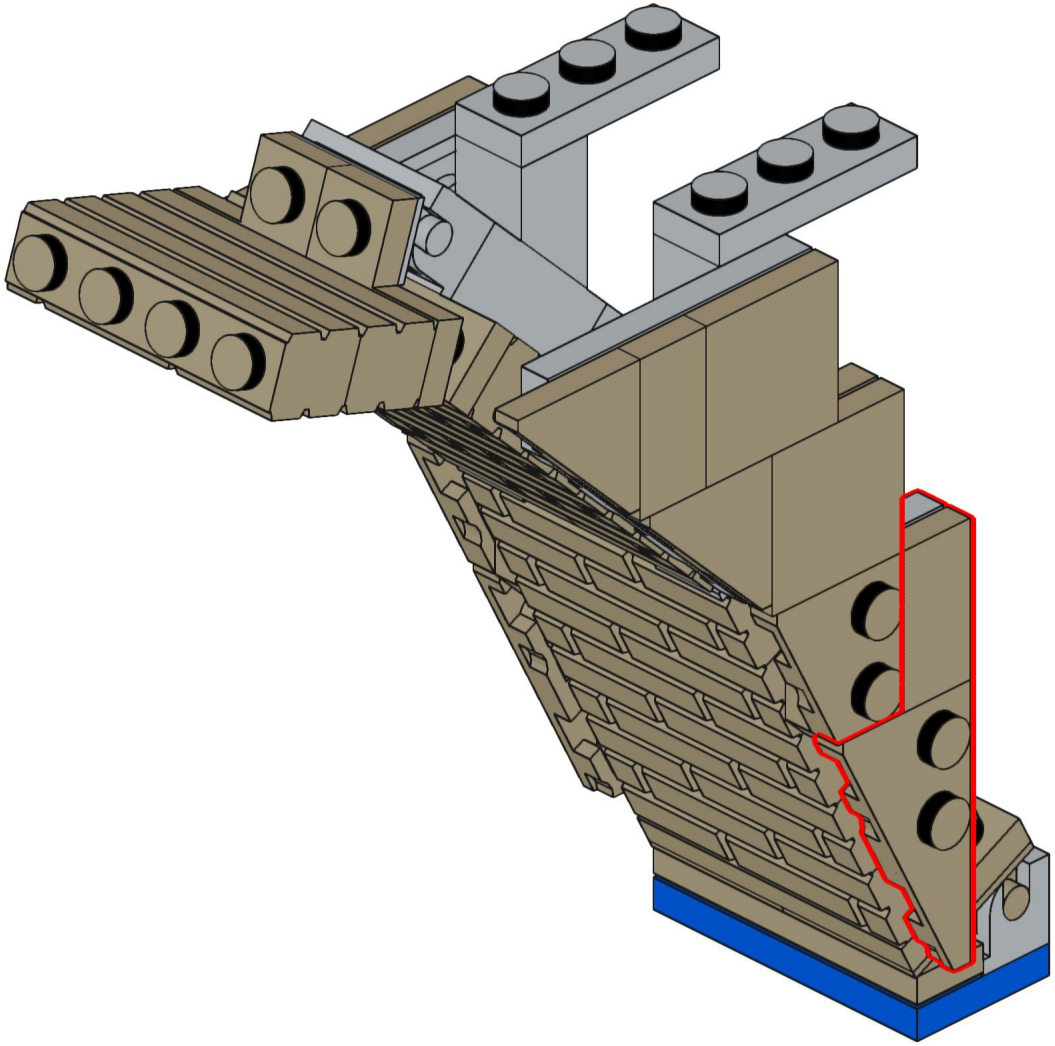

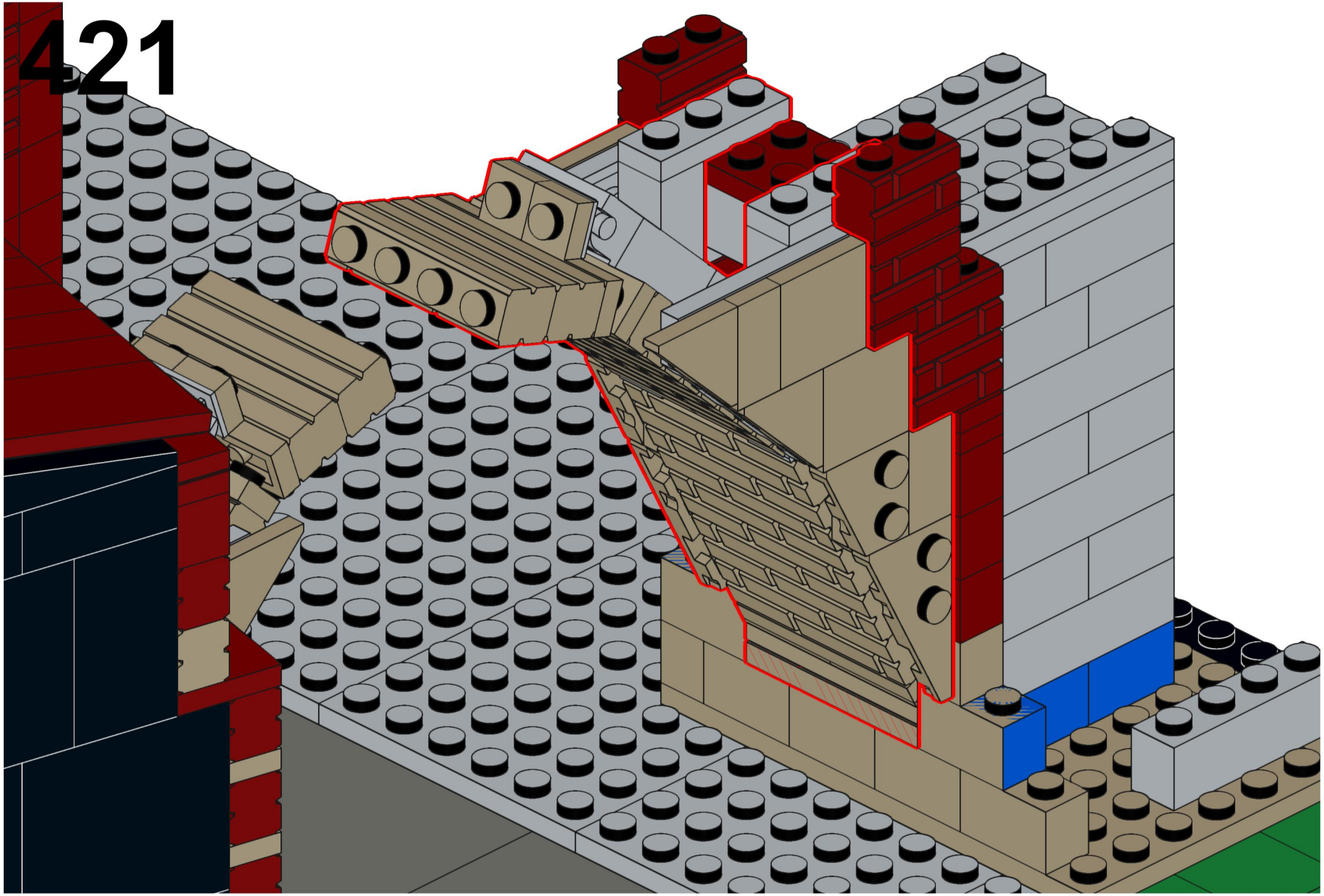

422 14_Brücke Mitte_unten

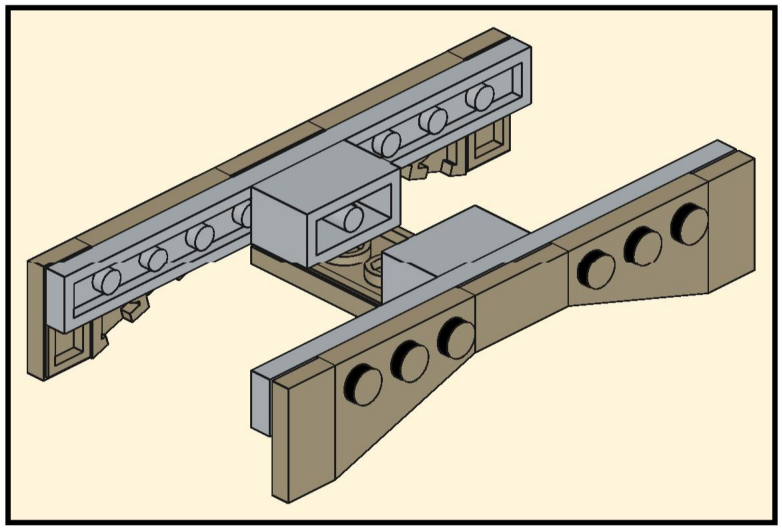

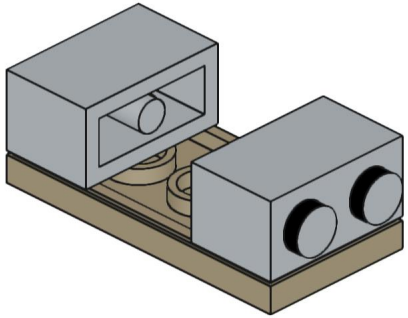

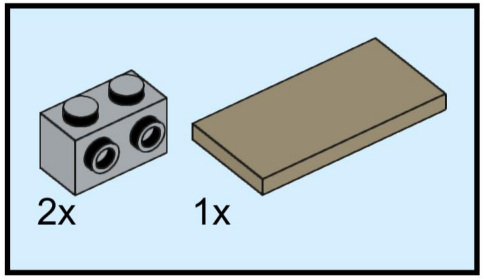

423

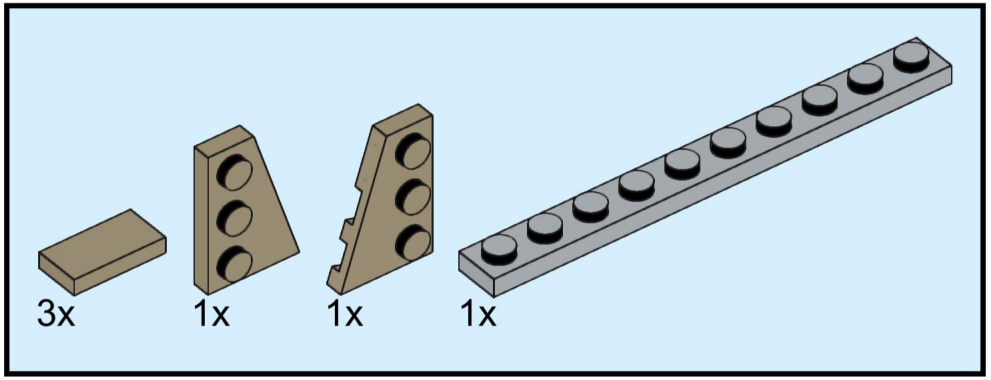

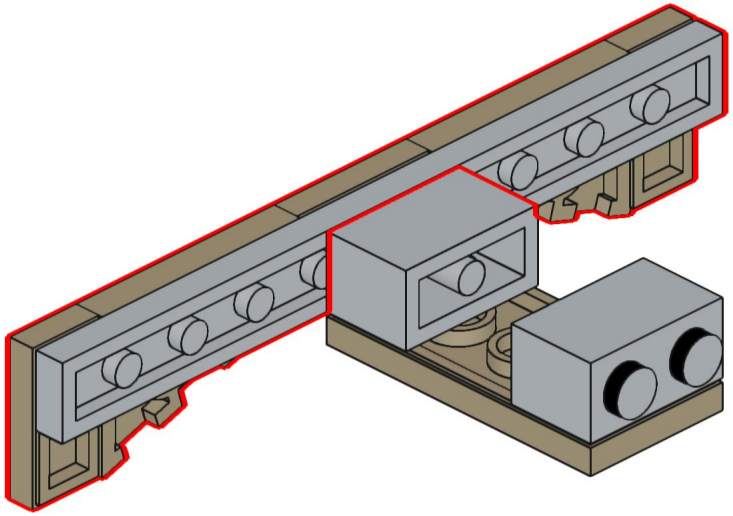

424

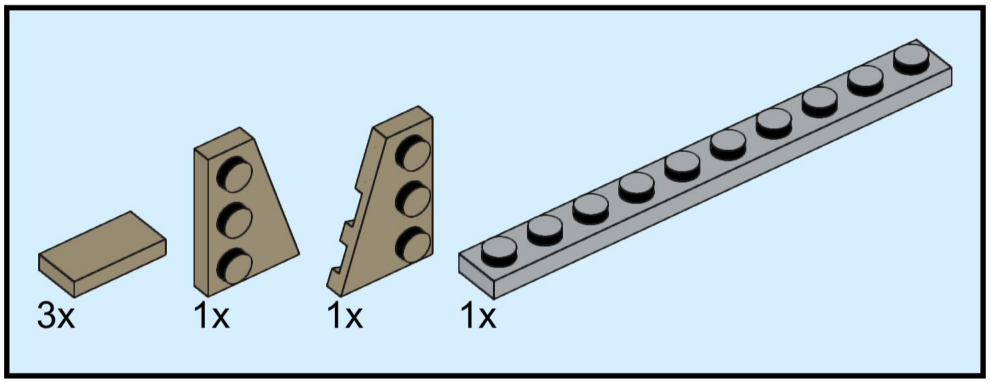

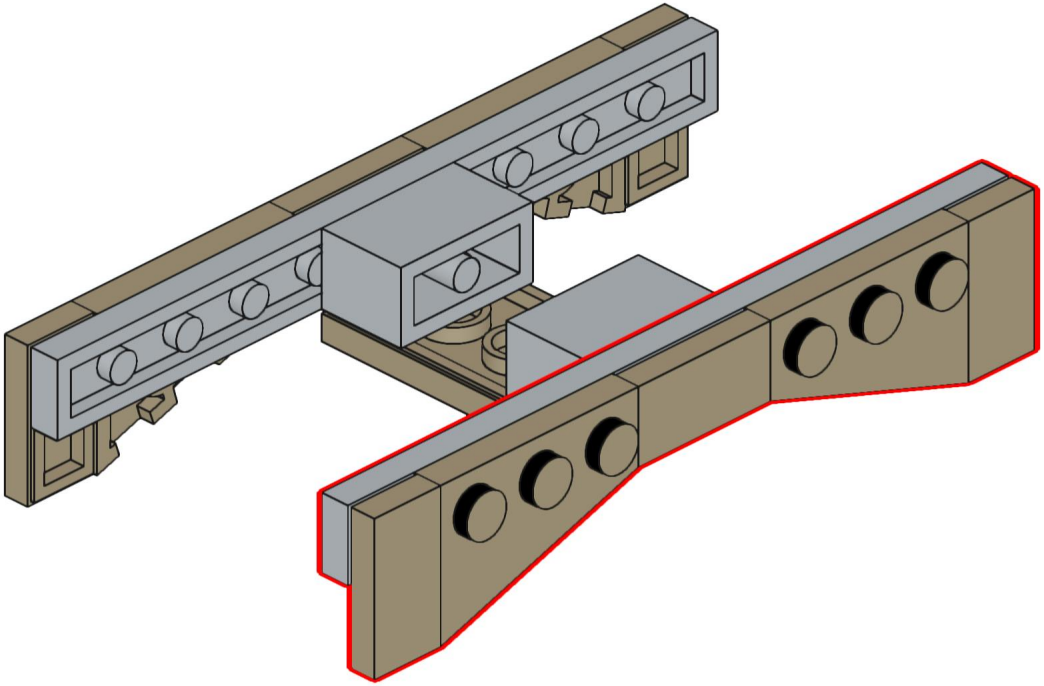

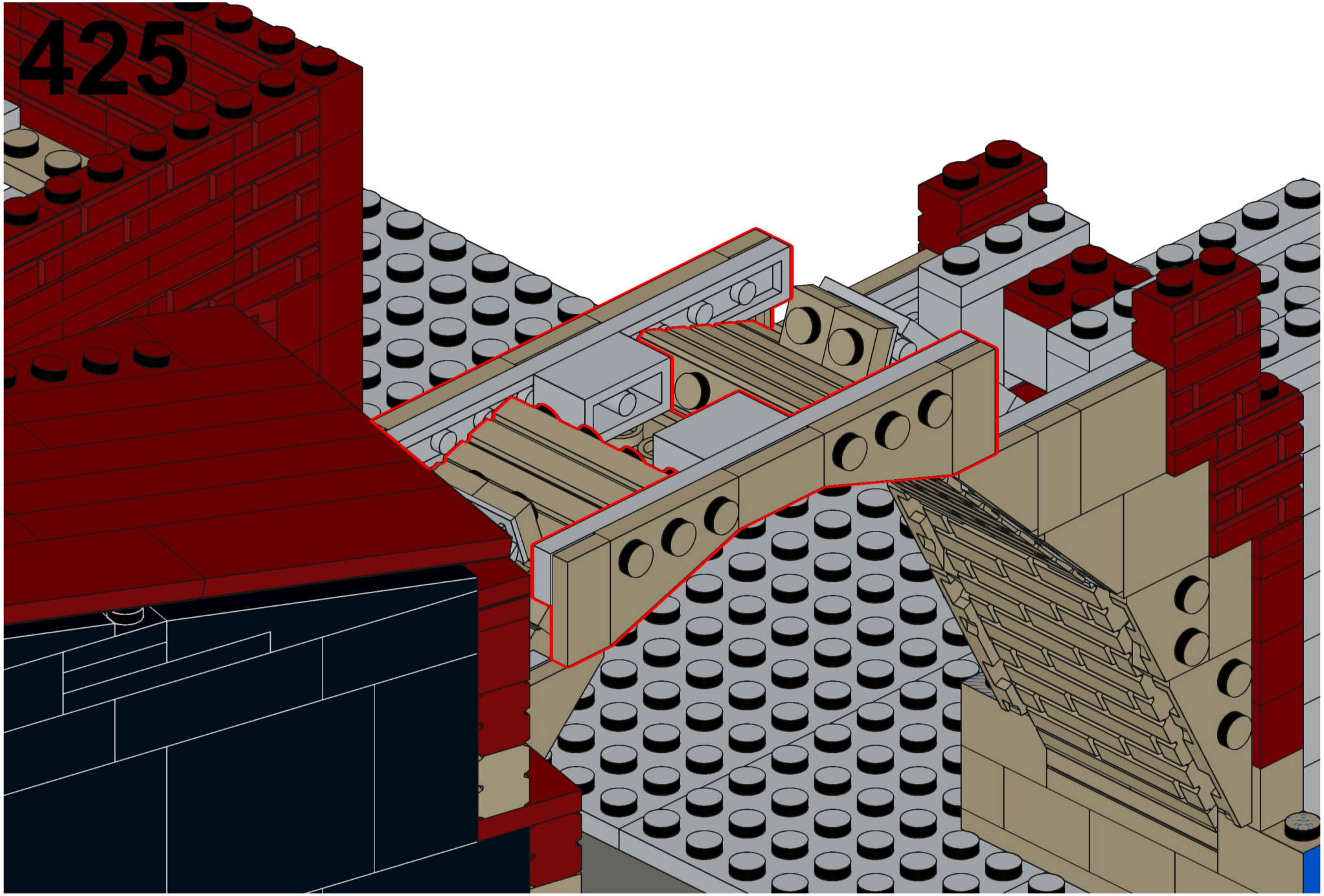
425

426 15_Brücke West_oben

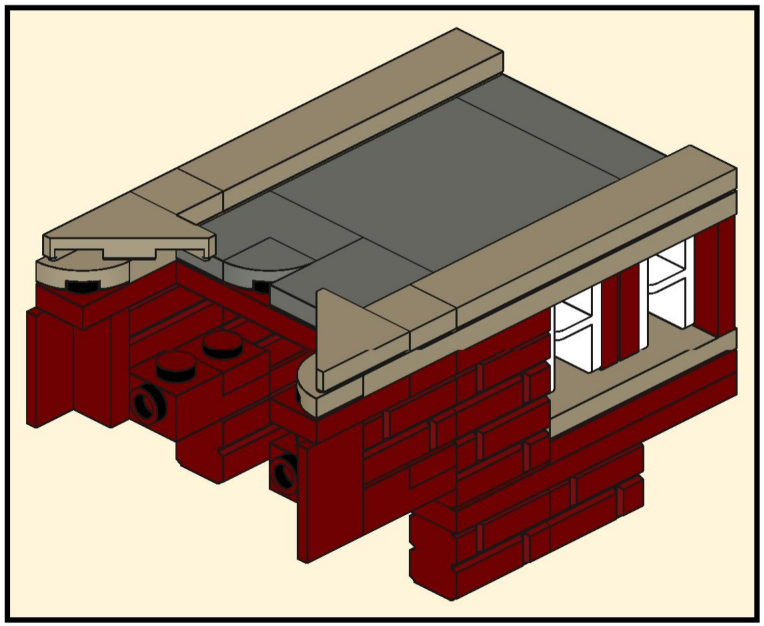

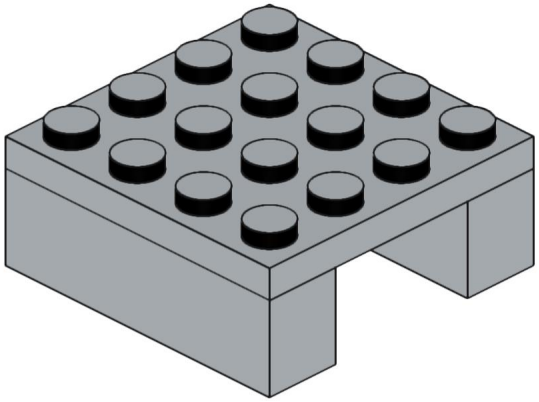

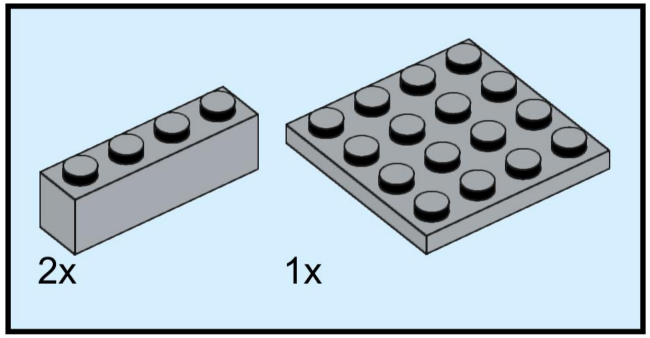

427

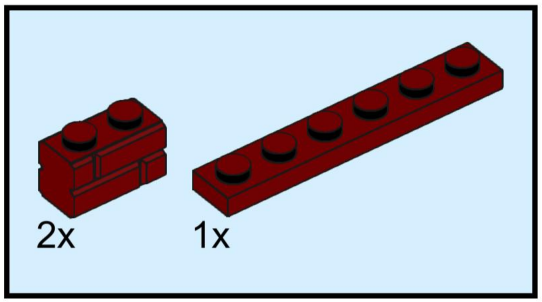

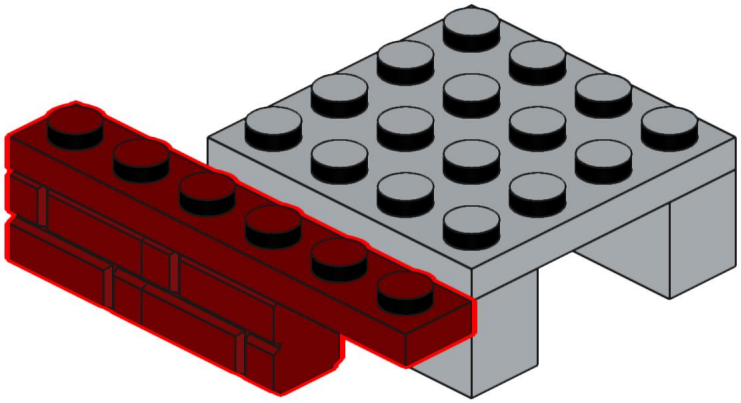

428

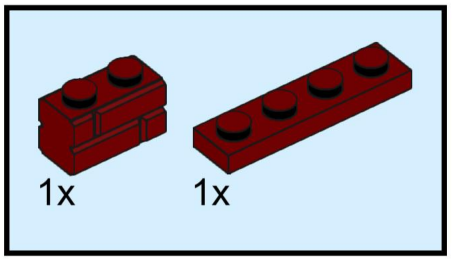

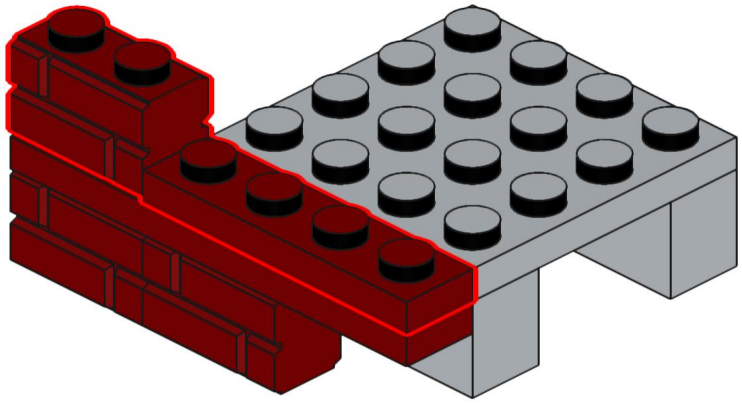

429

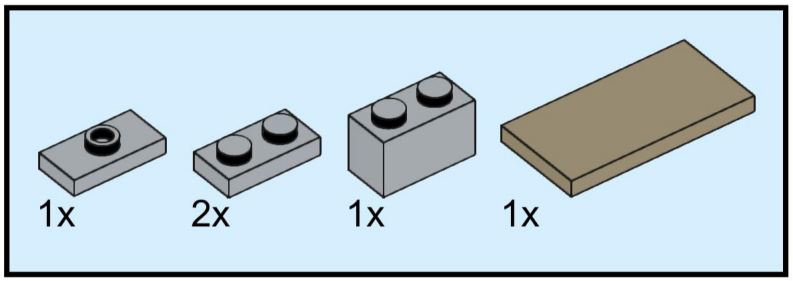

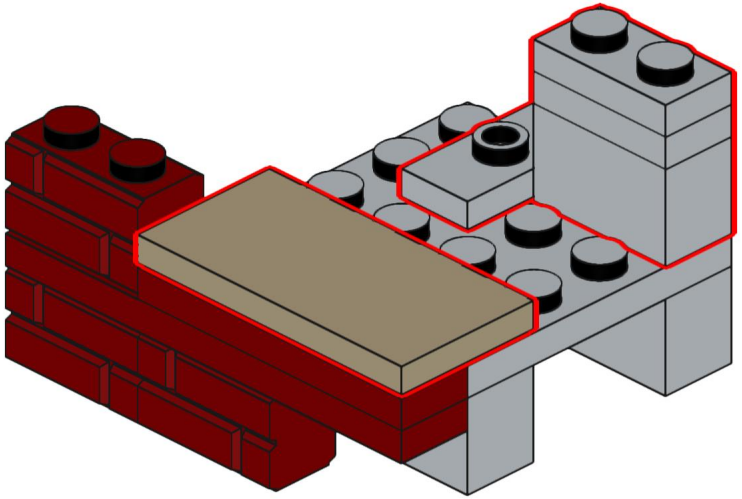

430

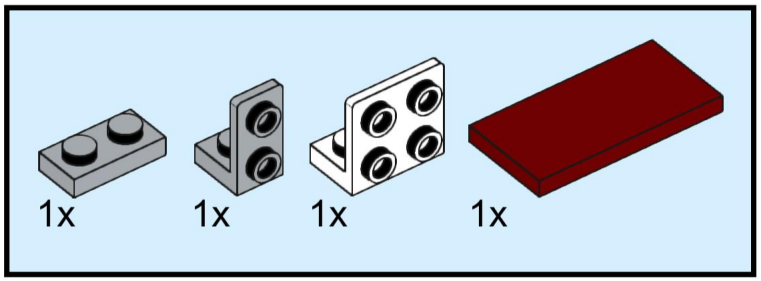

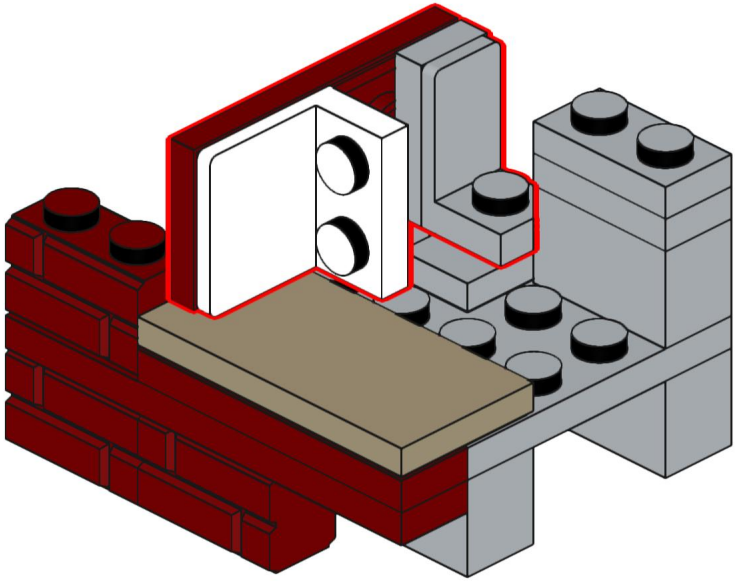

431

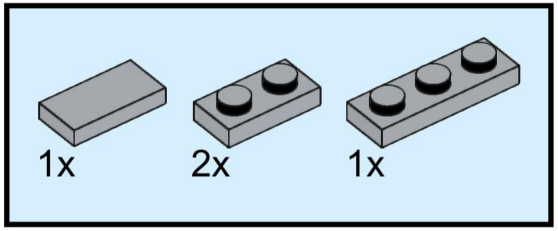

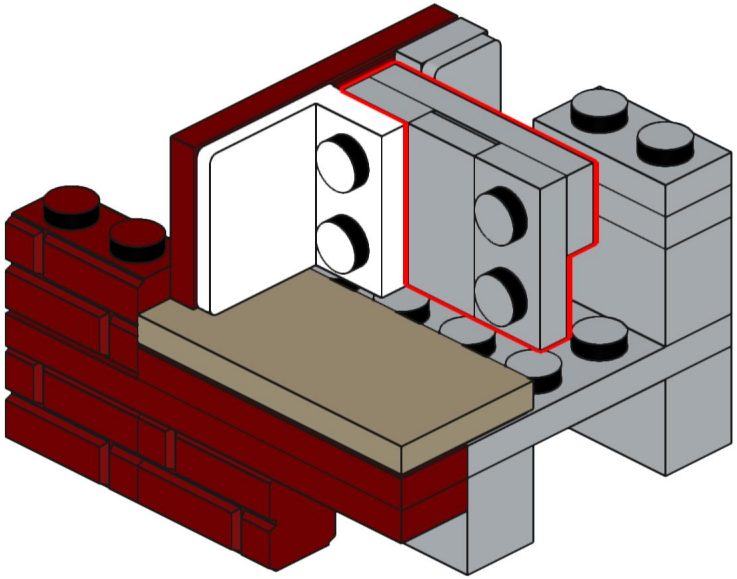

432

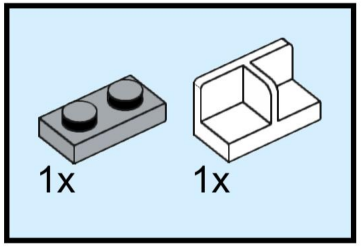

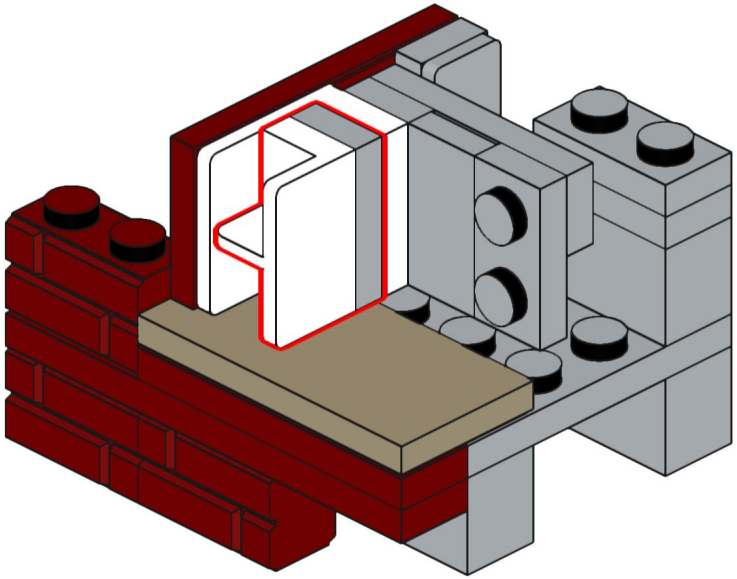

433

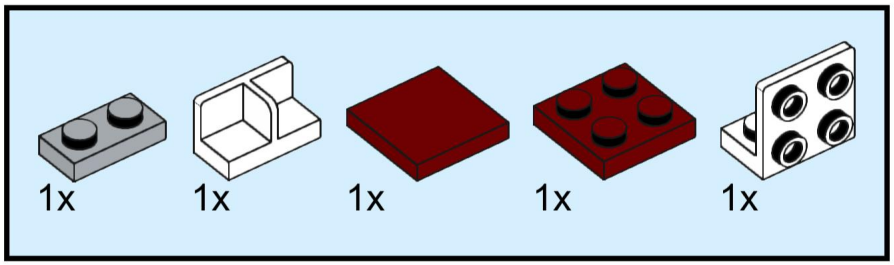

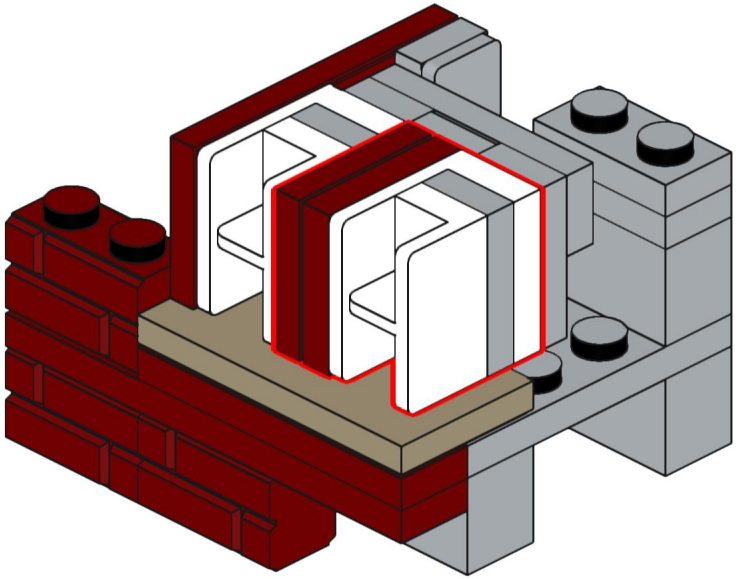

434

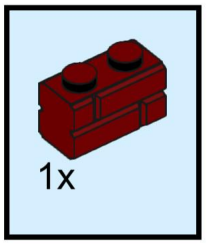

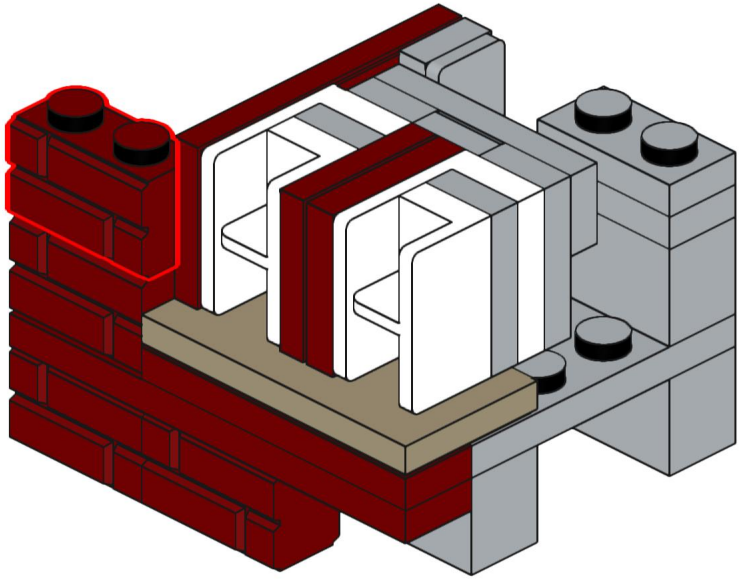

435

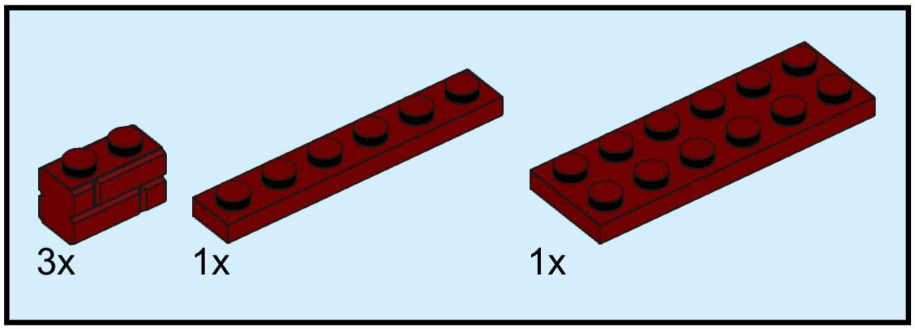

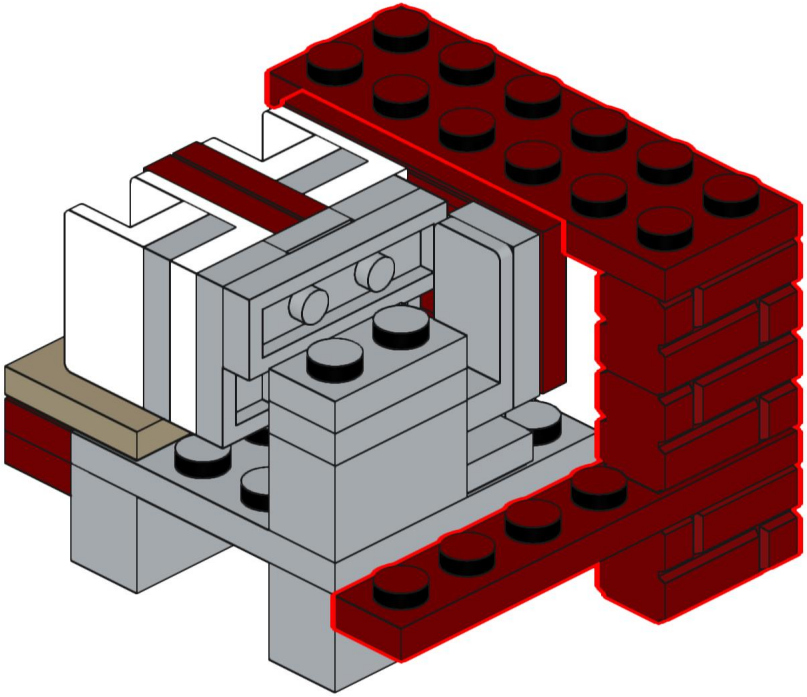

436

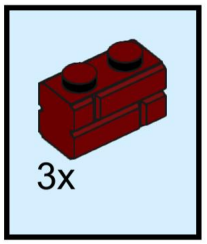

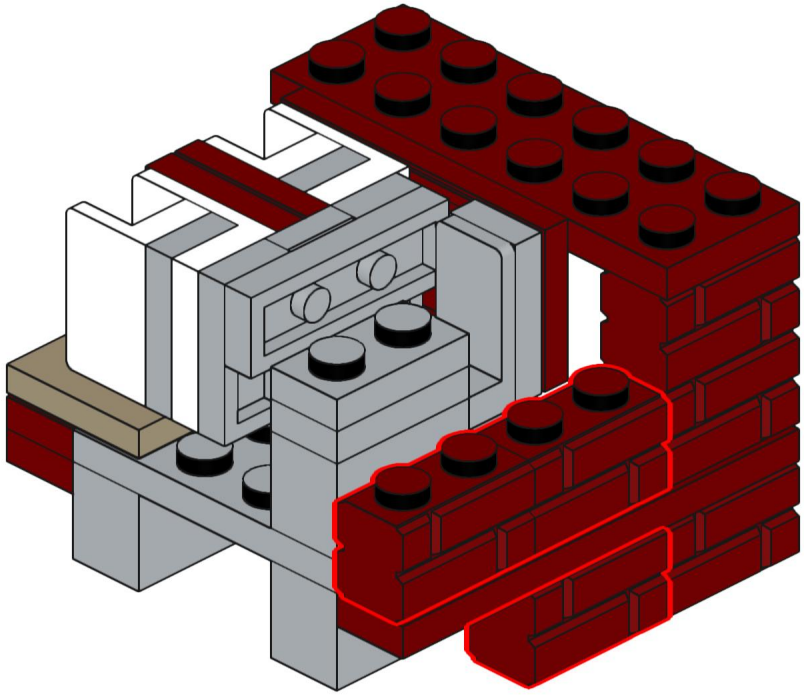

437

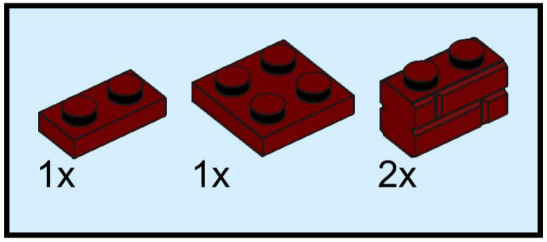

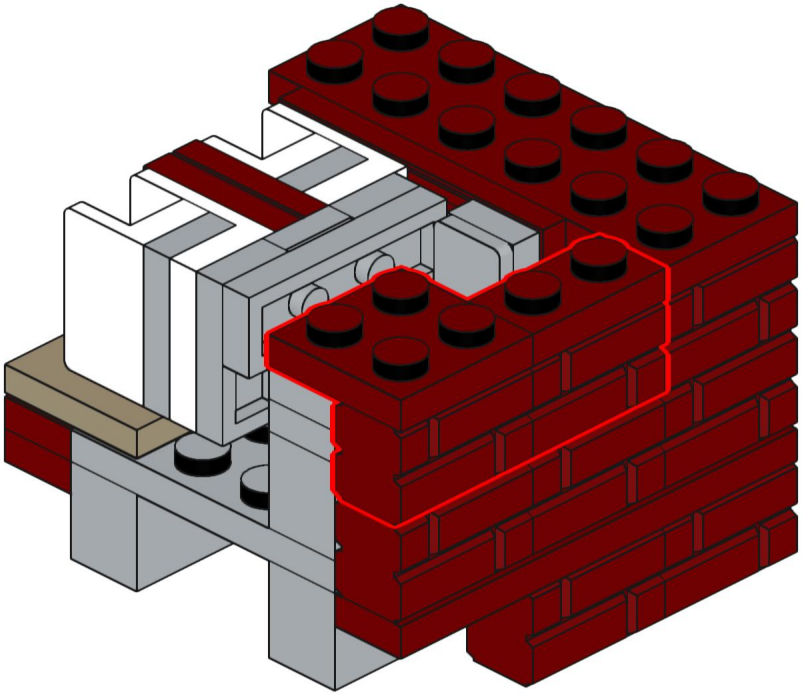

438

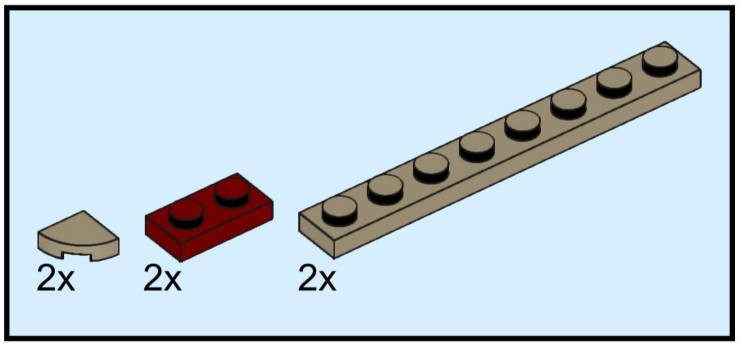

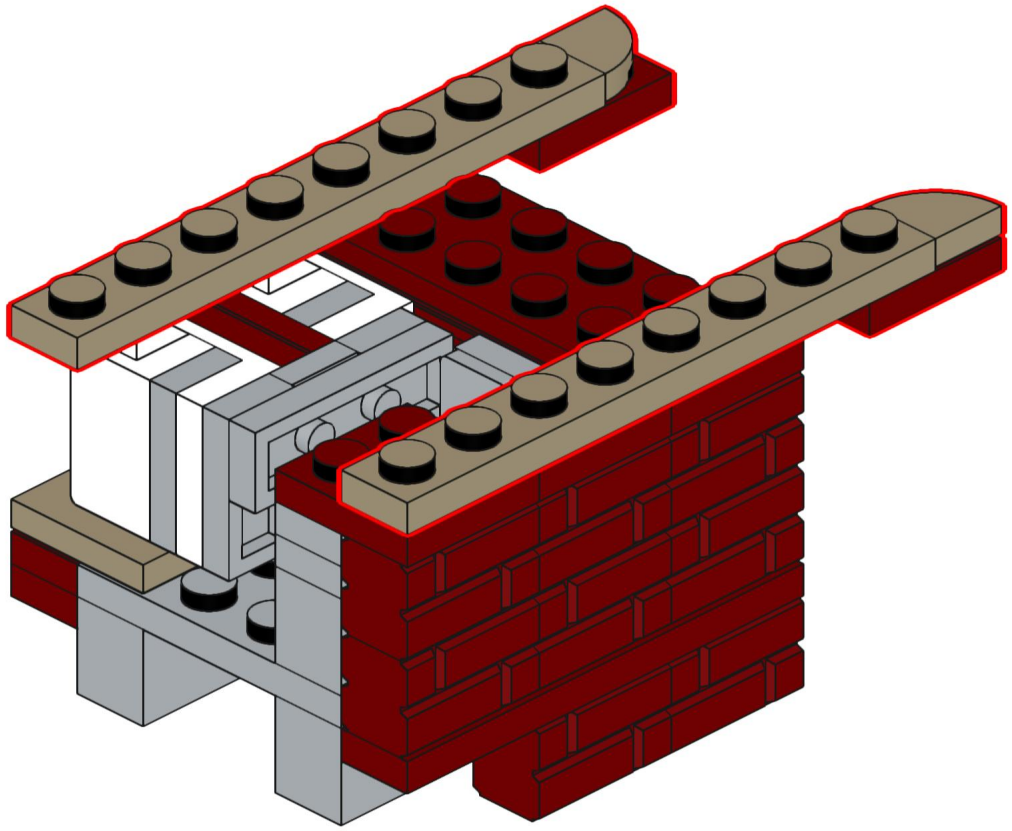

439

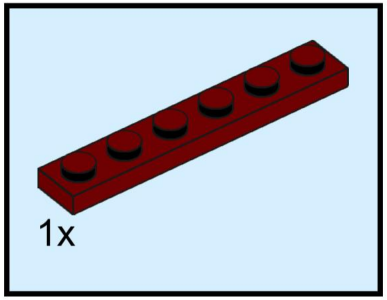

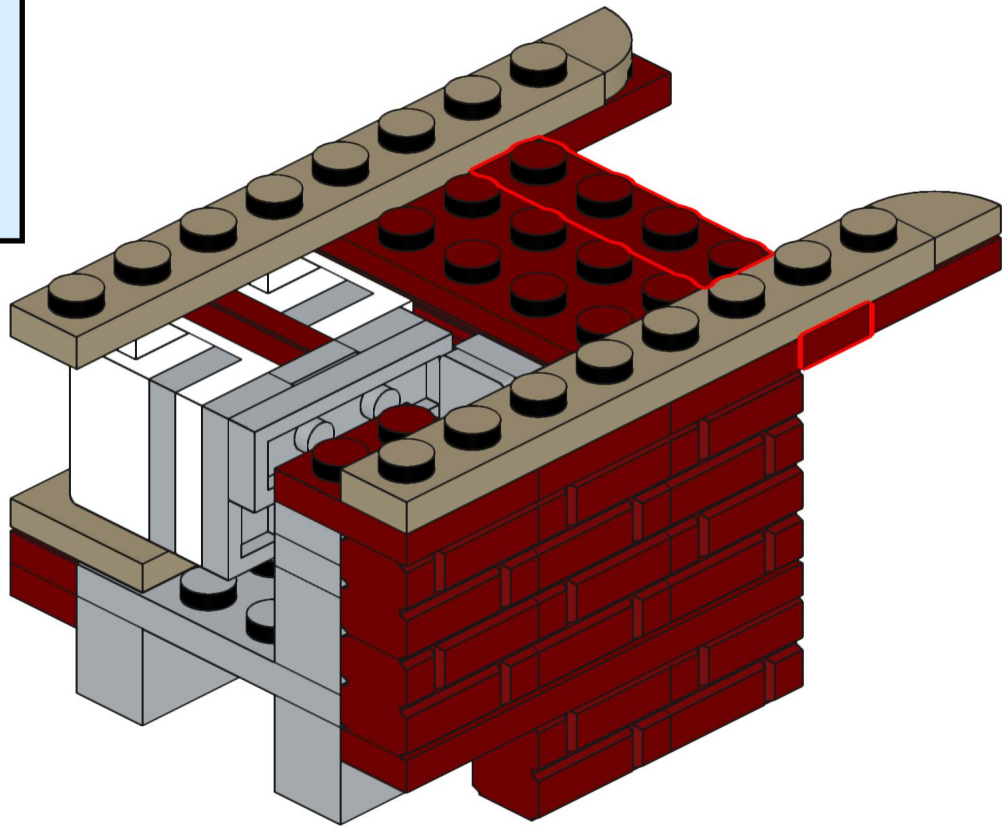

440

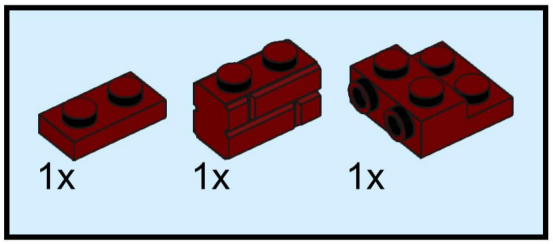

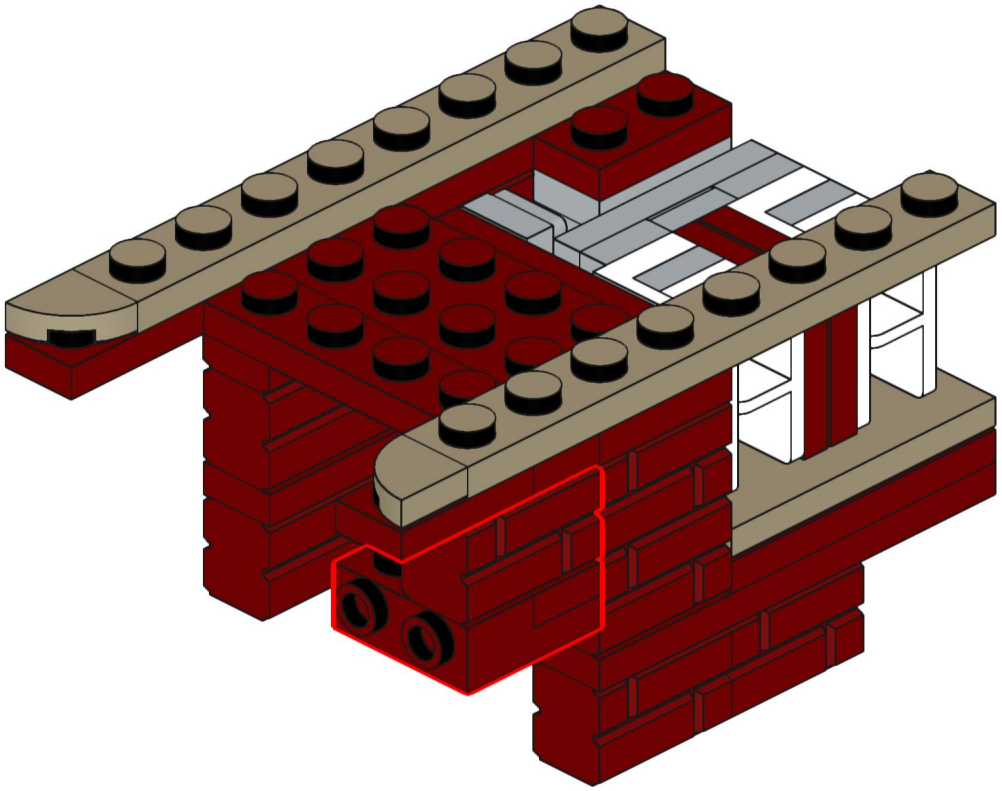

441

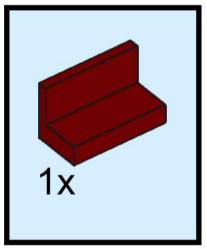

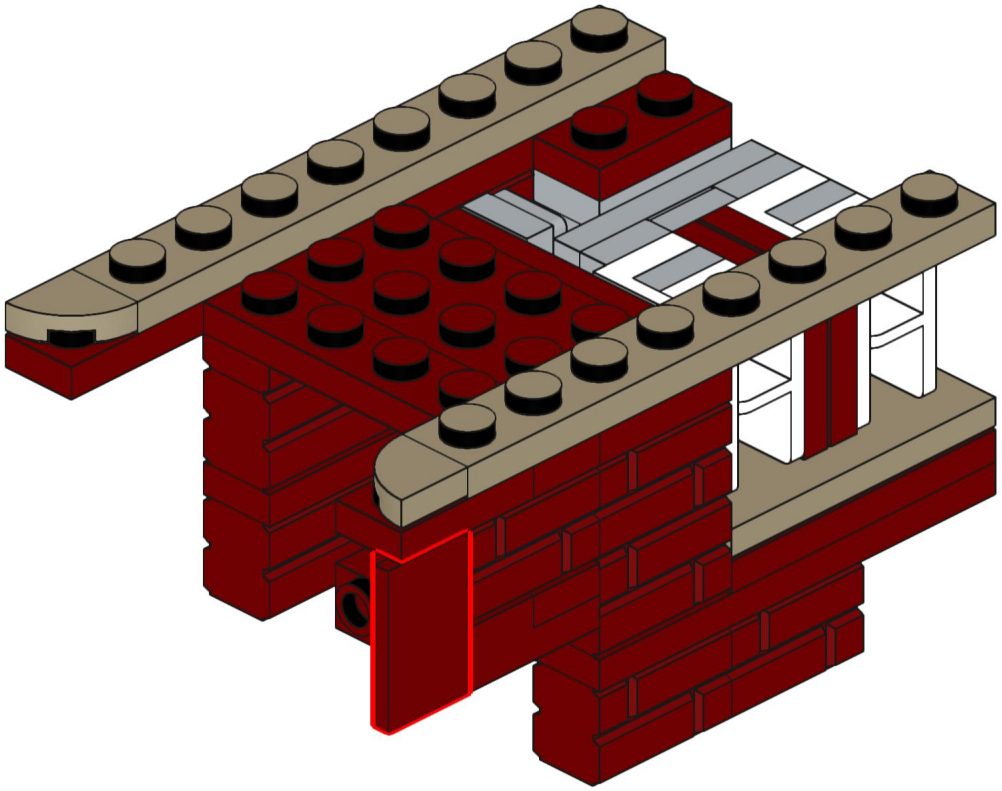

442

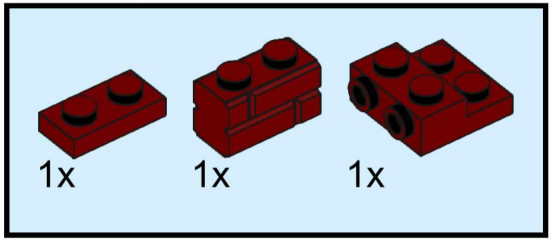

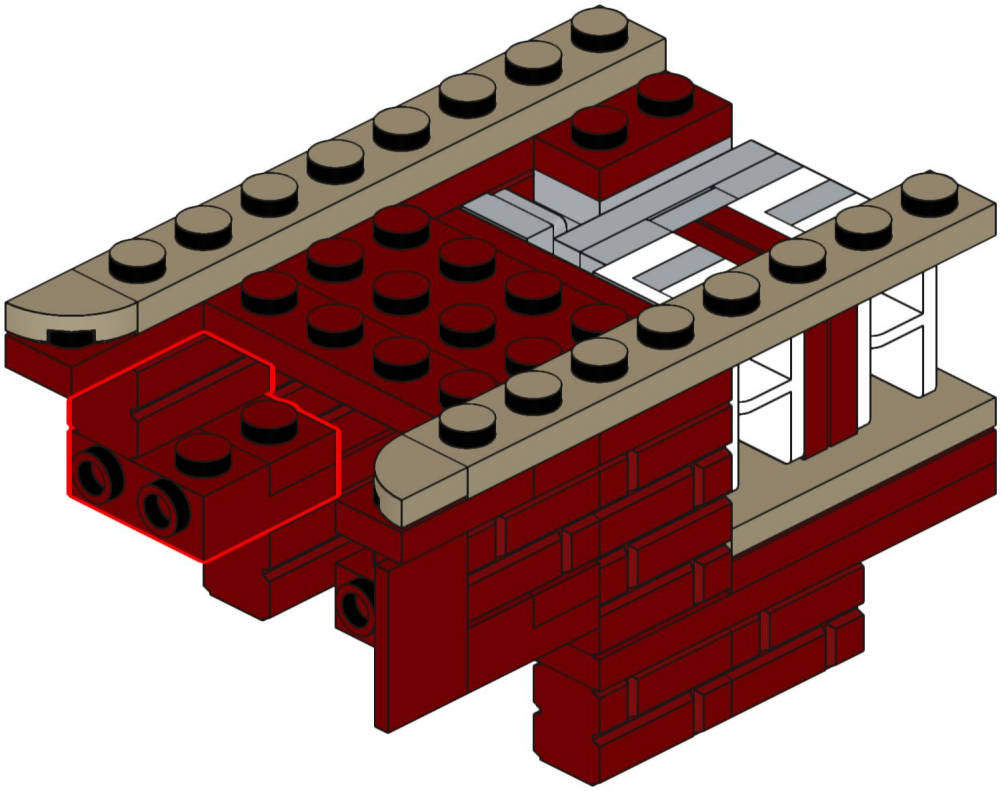

443

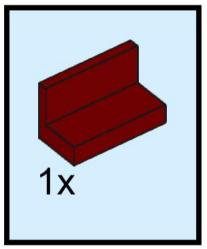

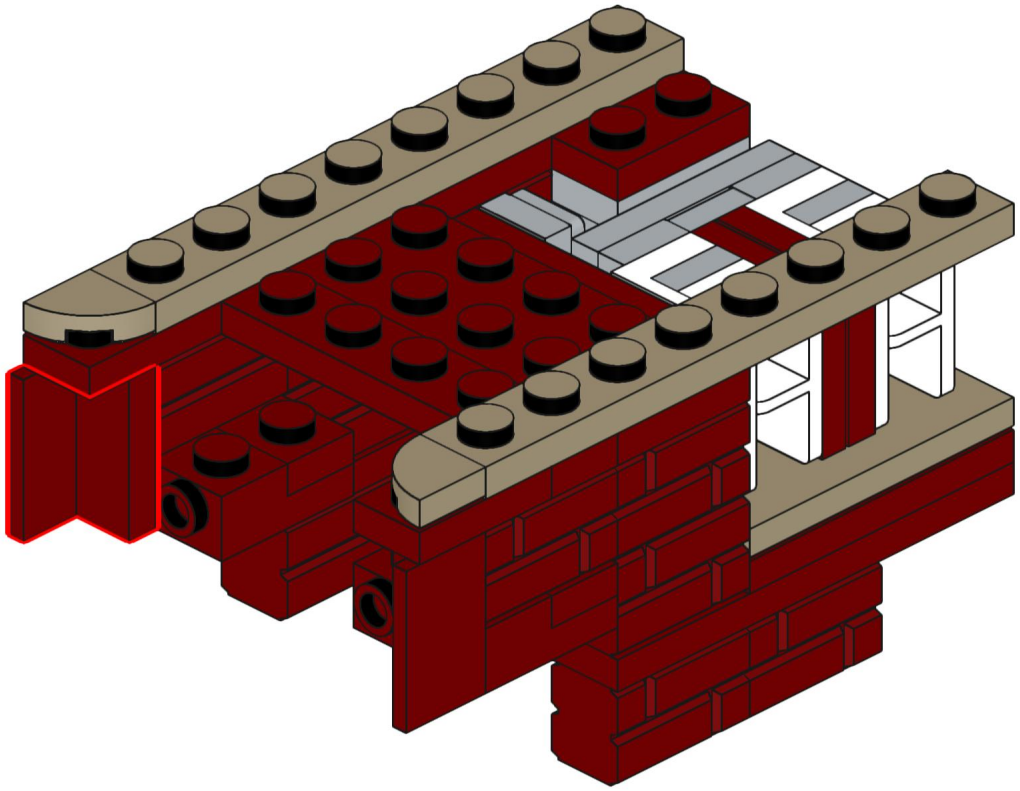

444

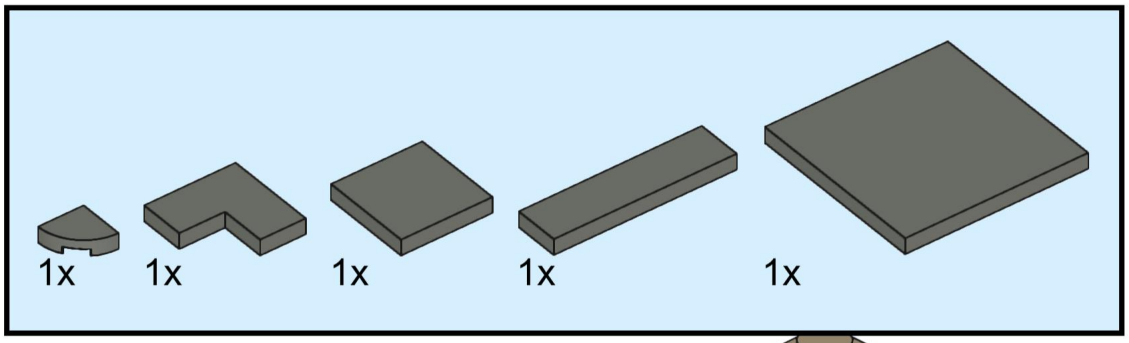

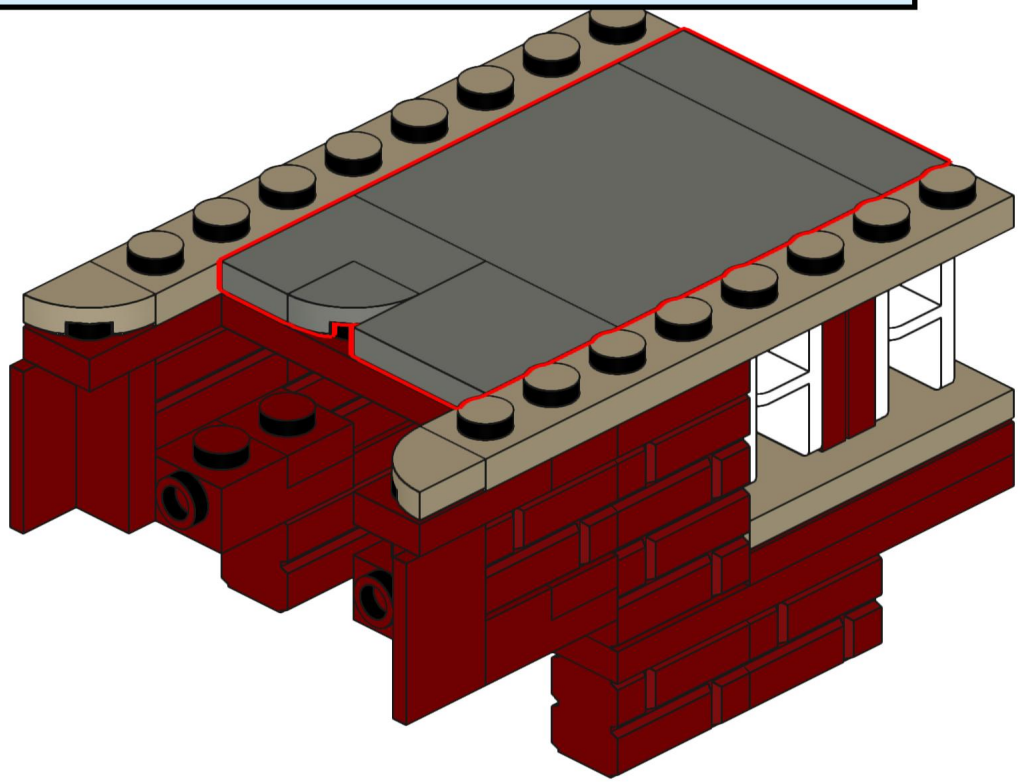

445

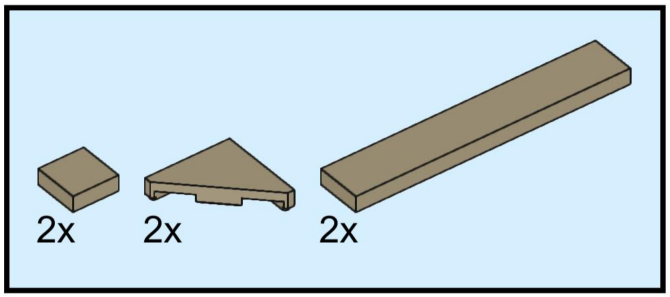

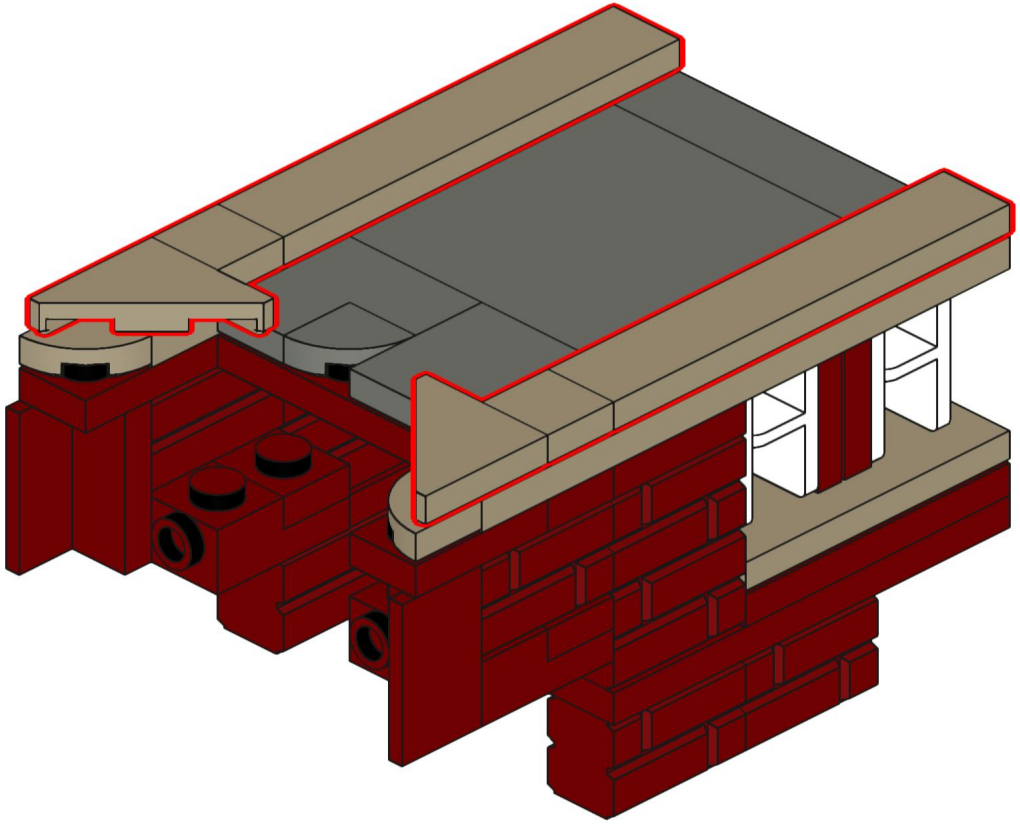

446

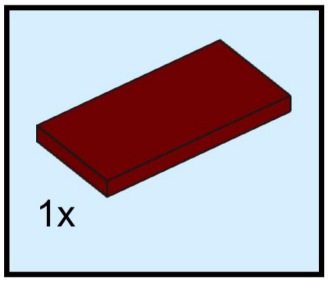

Stein wird erst nach Montage des Moduls eingeschoben.

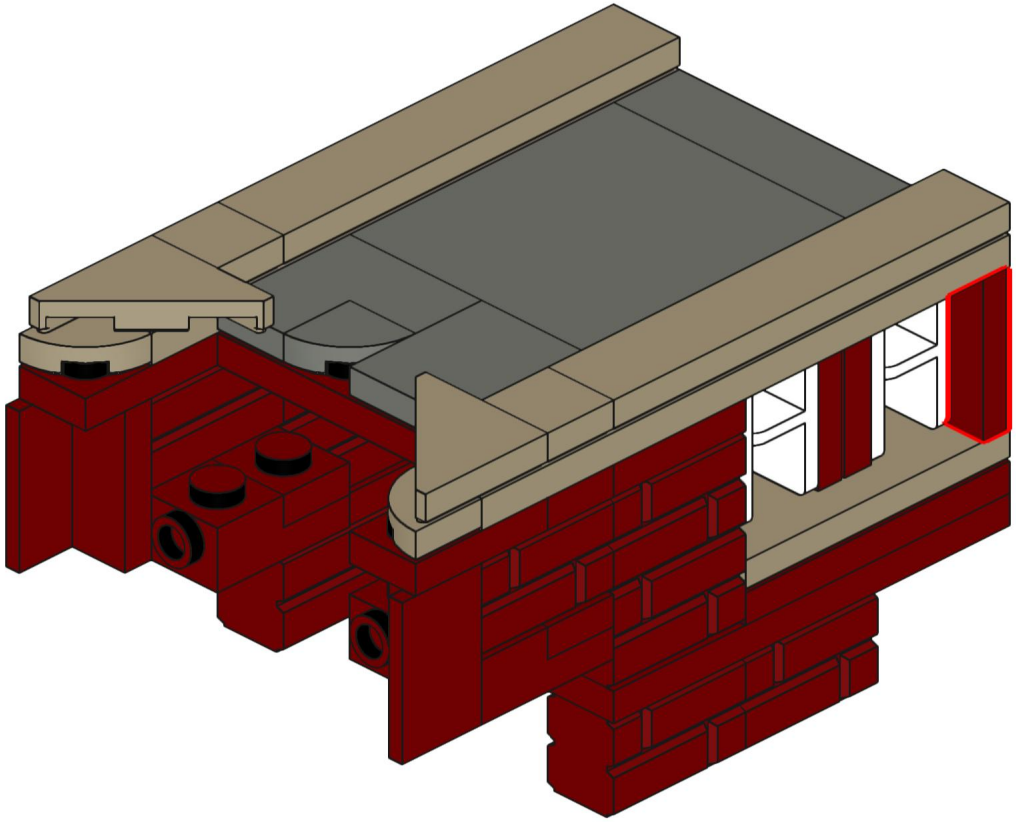

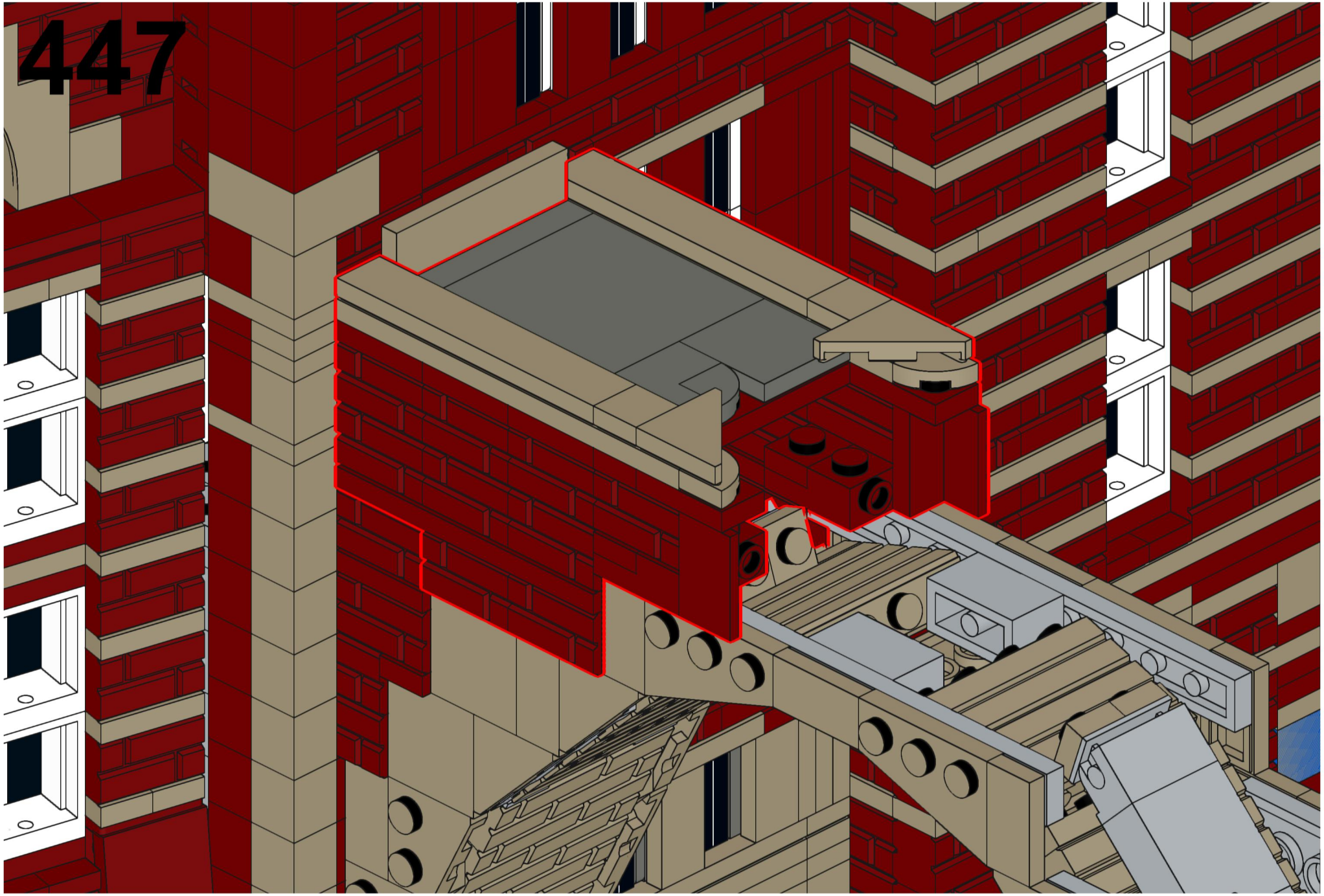

448

16_Brücke Ost_oben

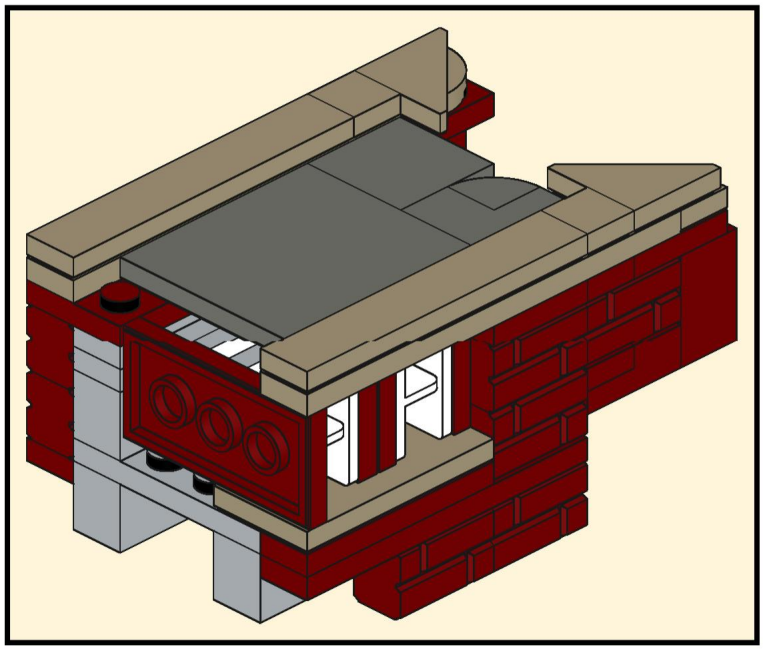

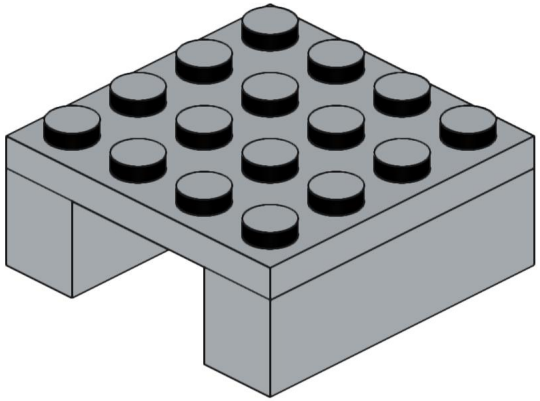

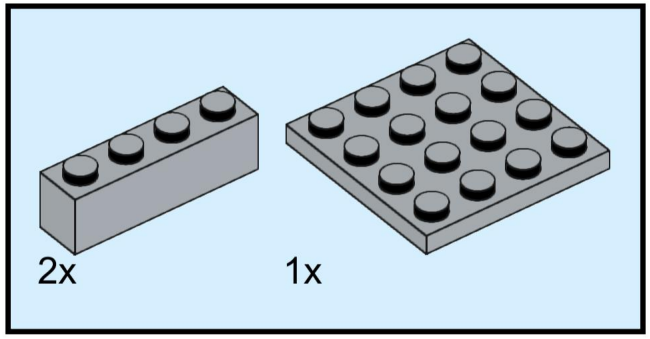

449

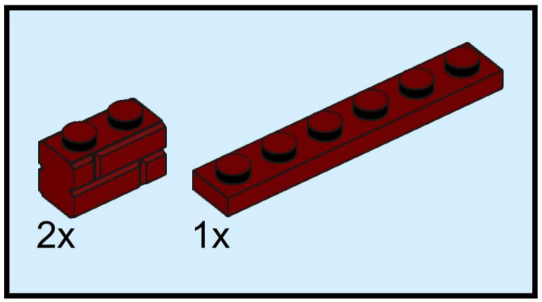

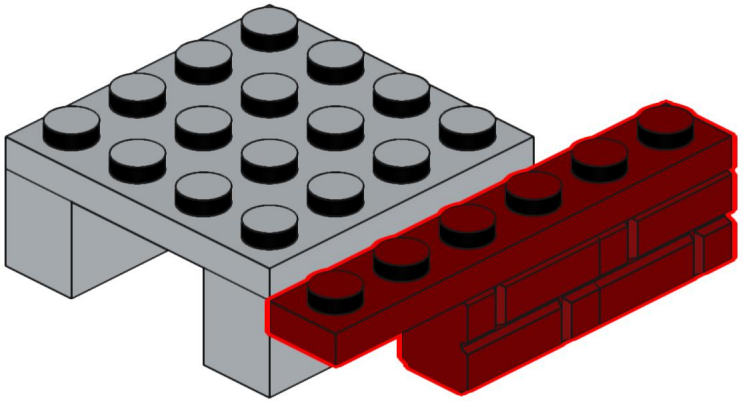

450

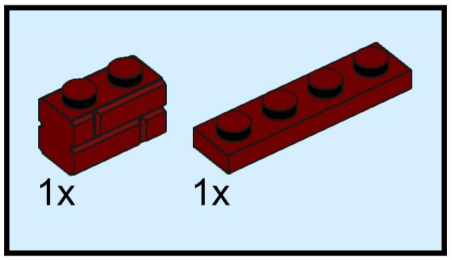

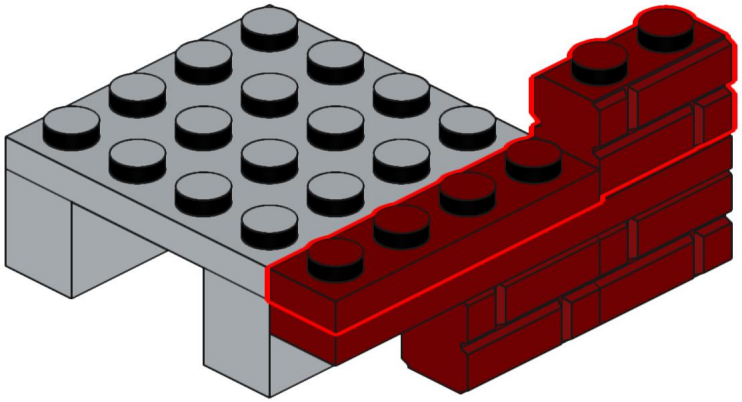

451

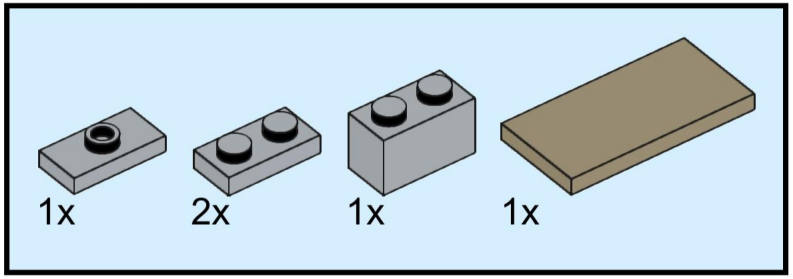

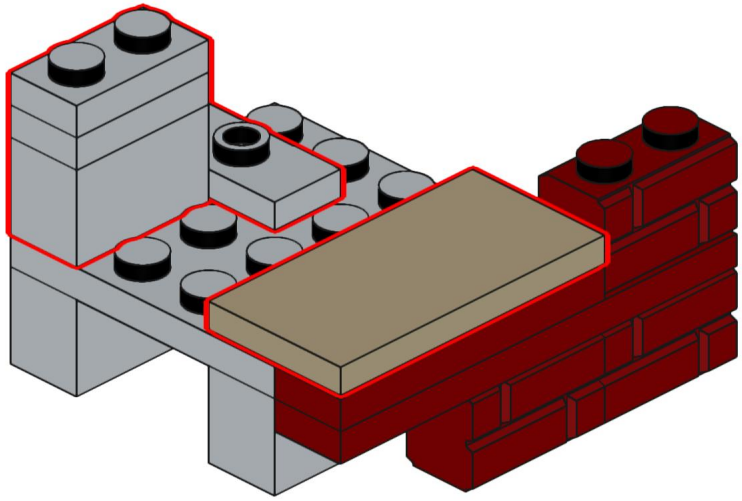

452

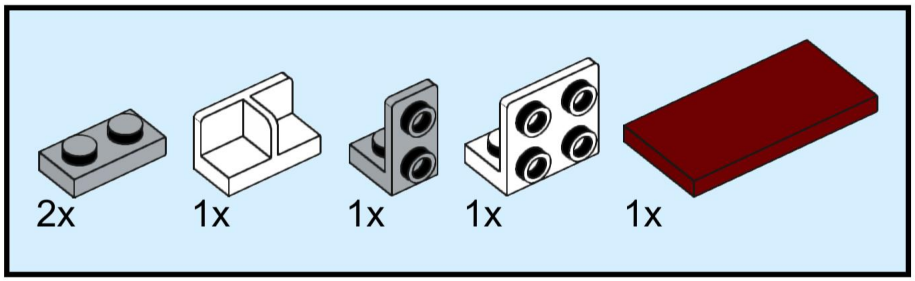

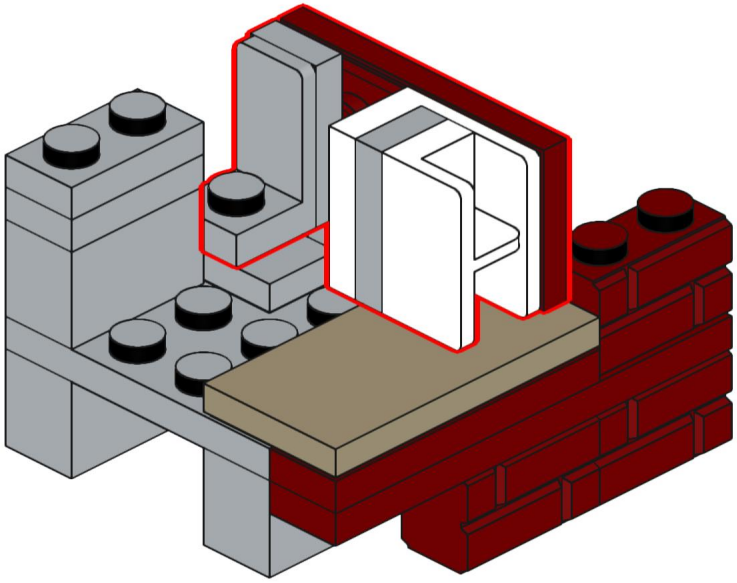

453

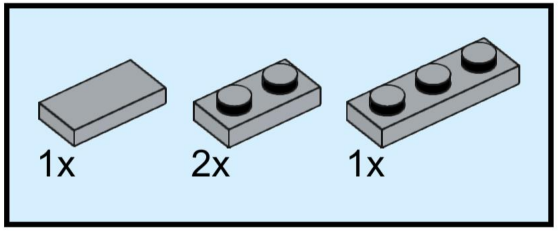

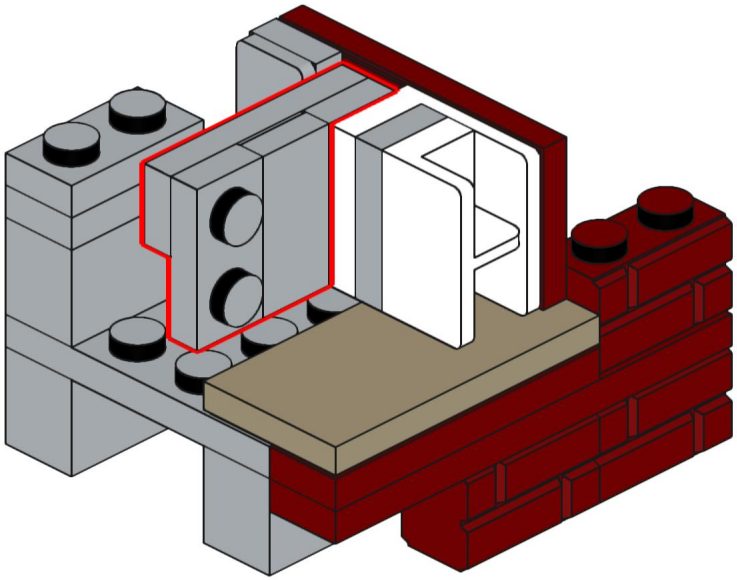

454

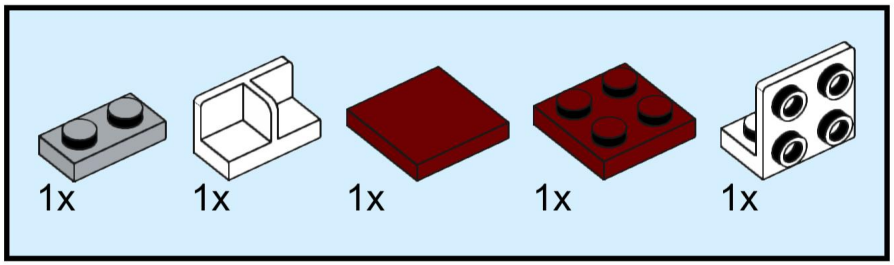

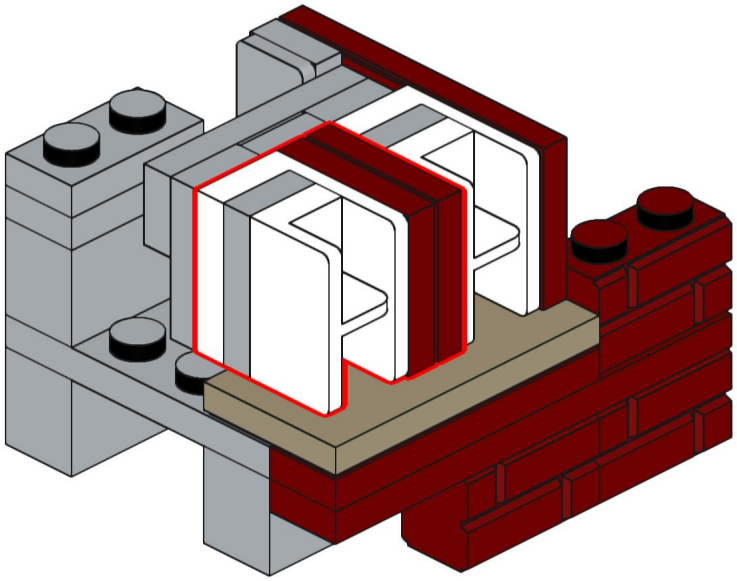

455

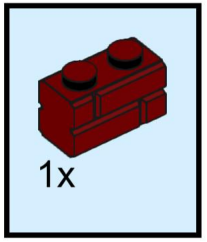

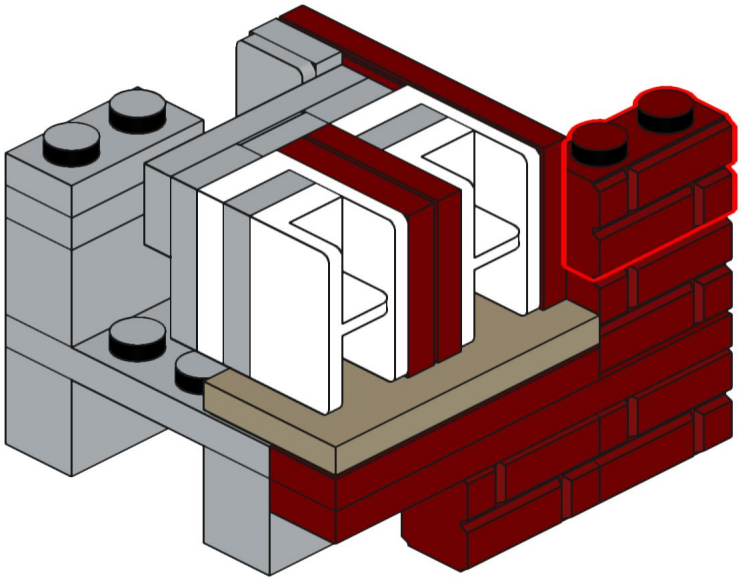

456

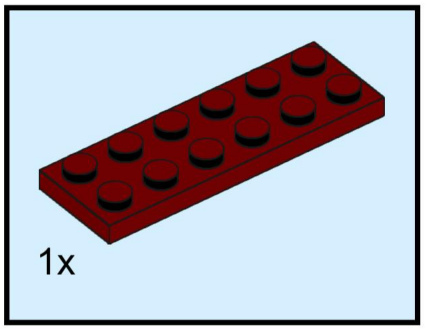

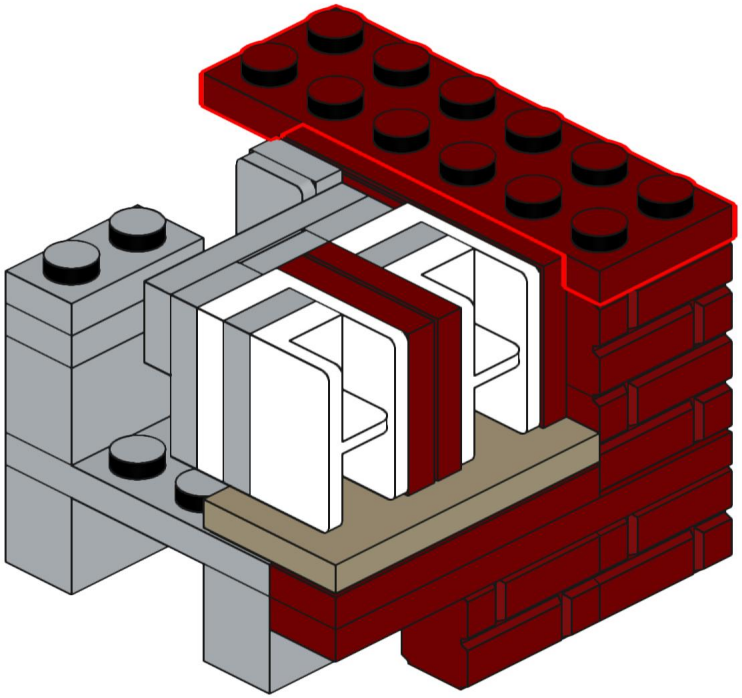

457

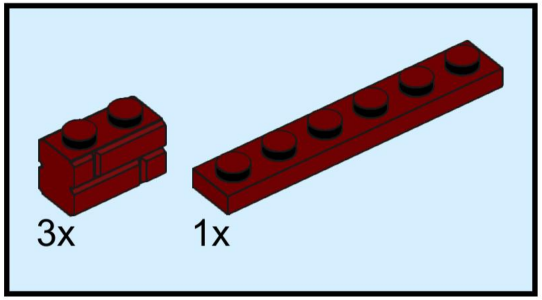

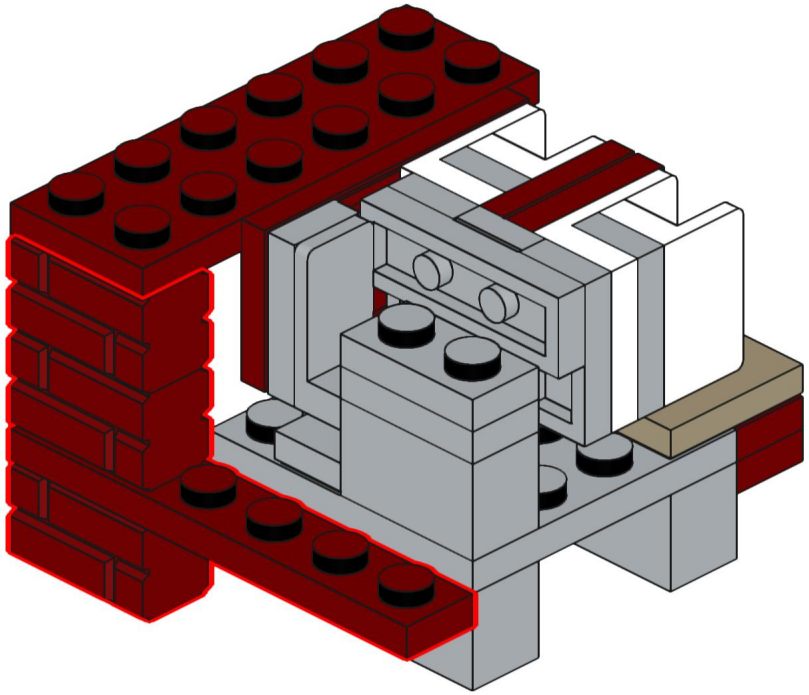

458

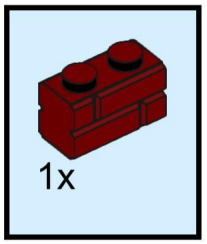

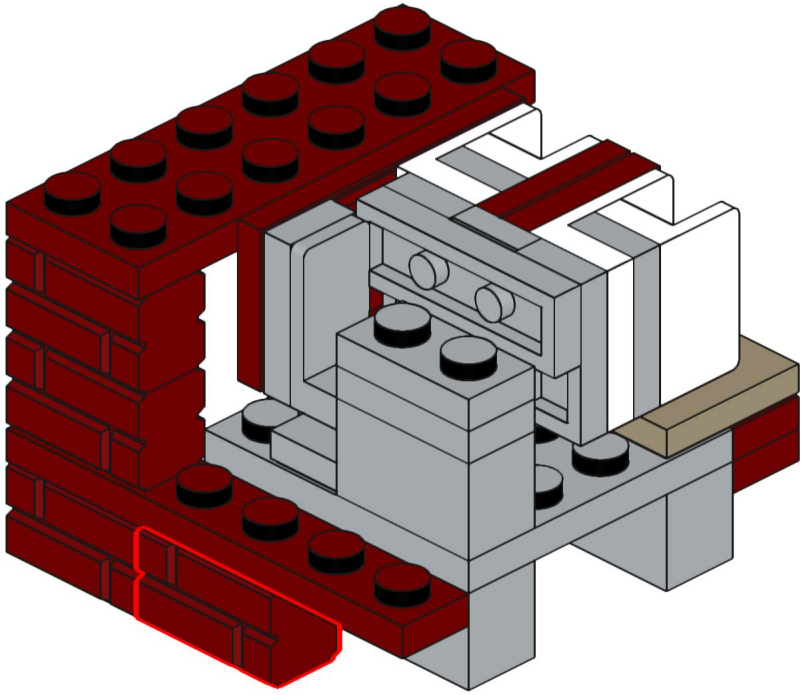

459

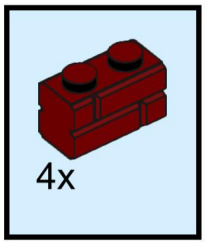

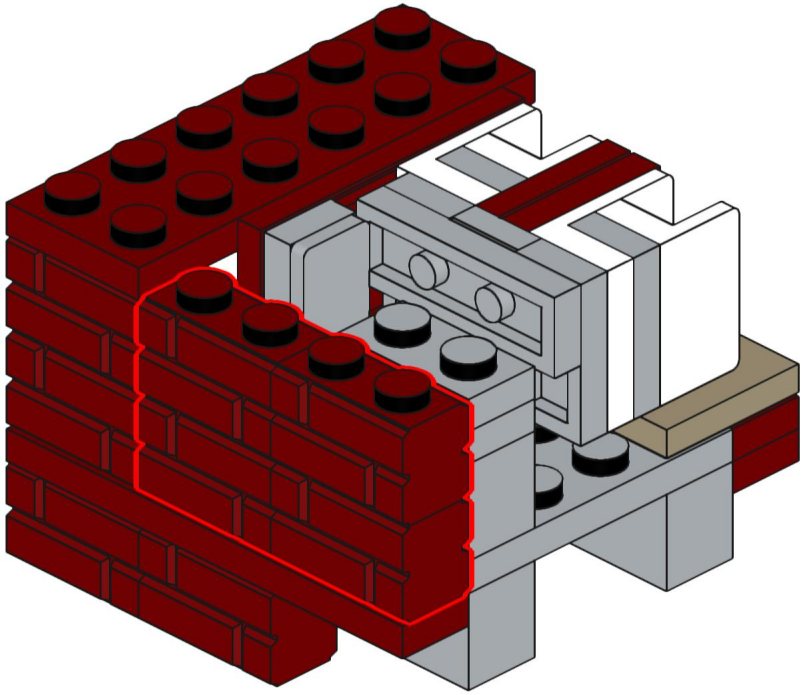

460

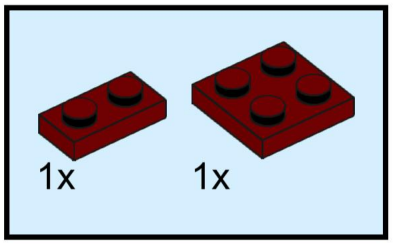

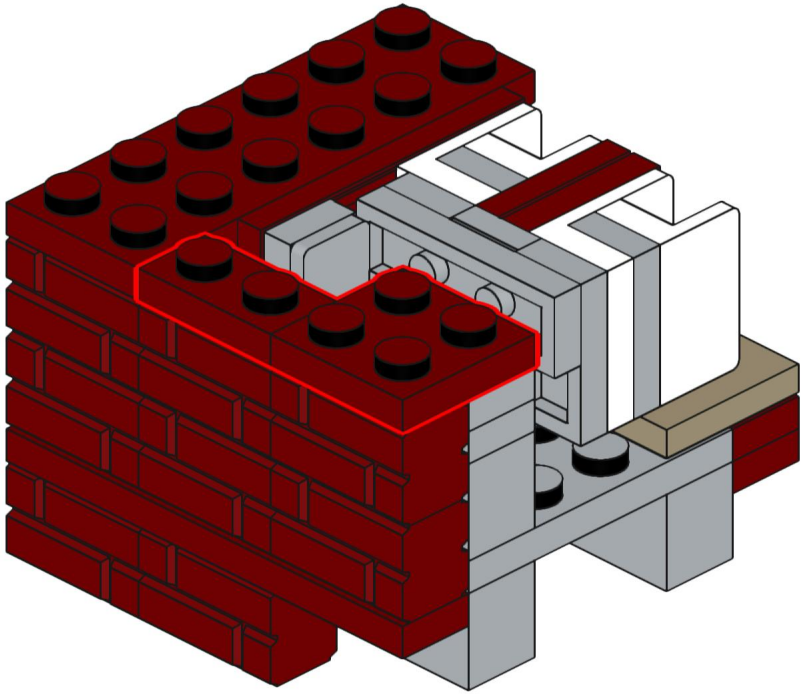

461

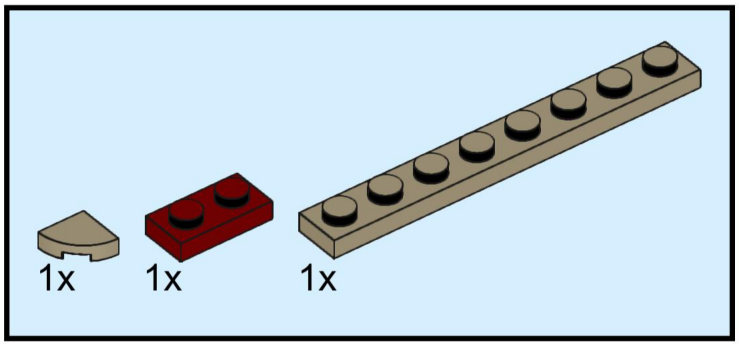

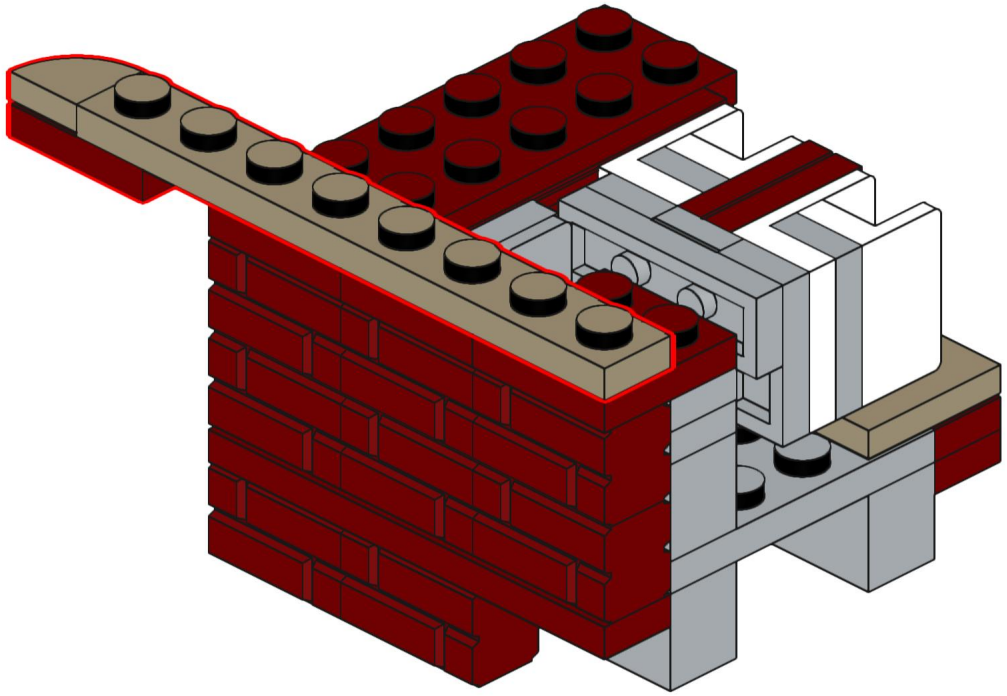

462

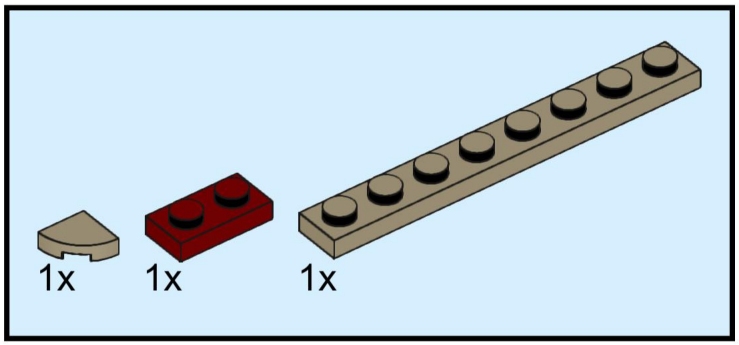

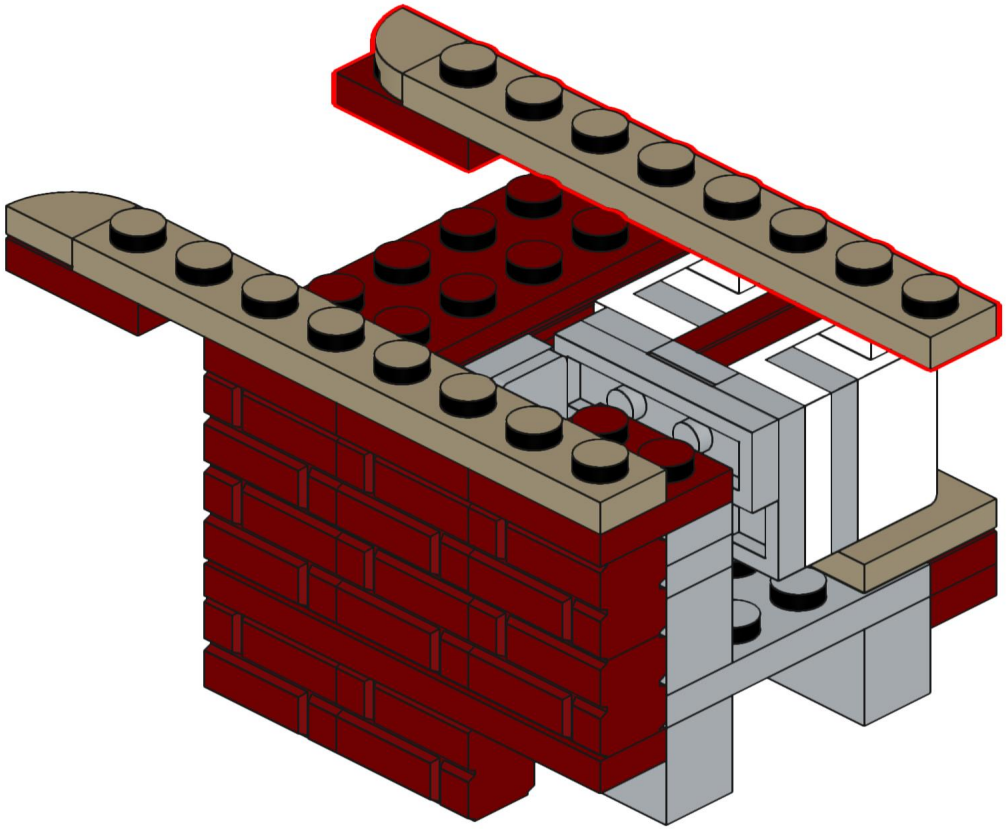

463

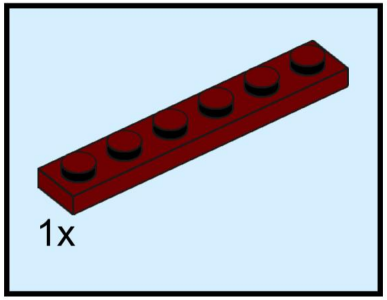

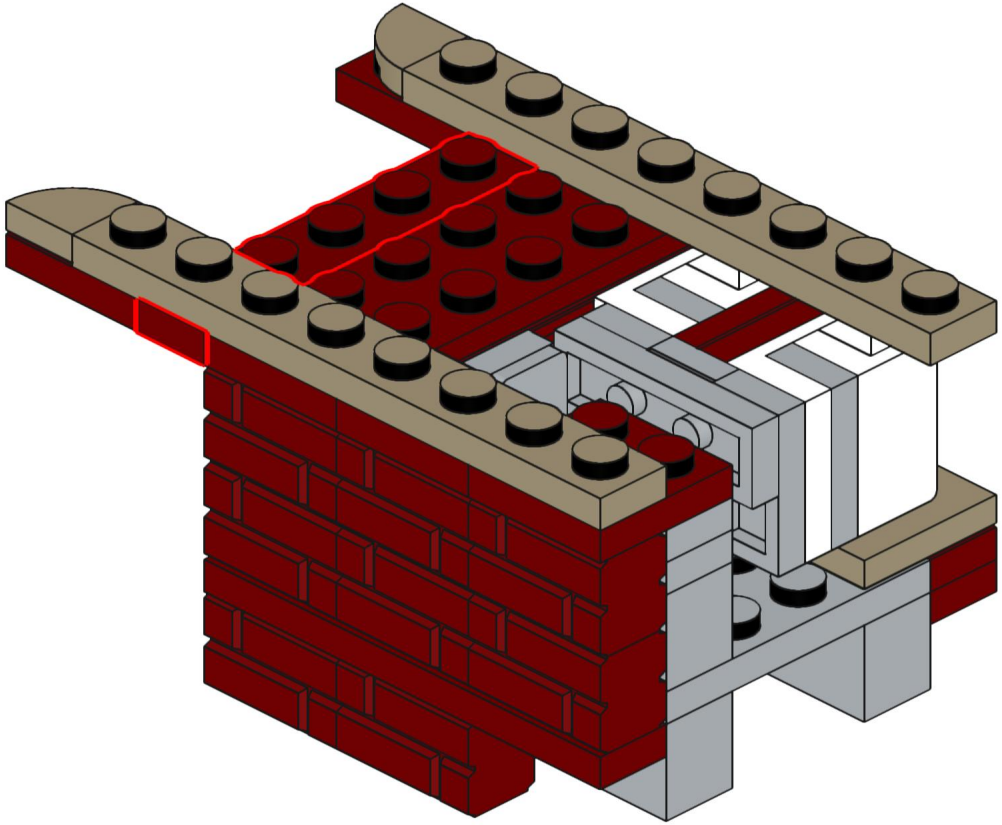

464

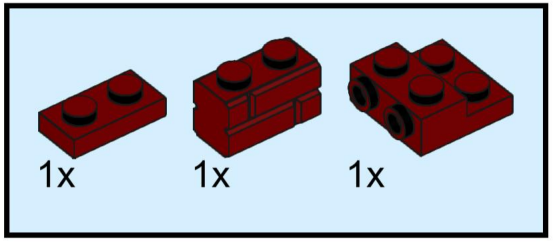

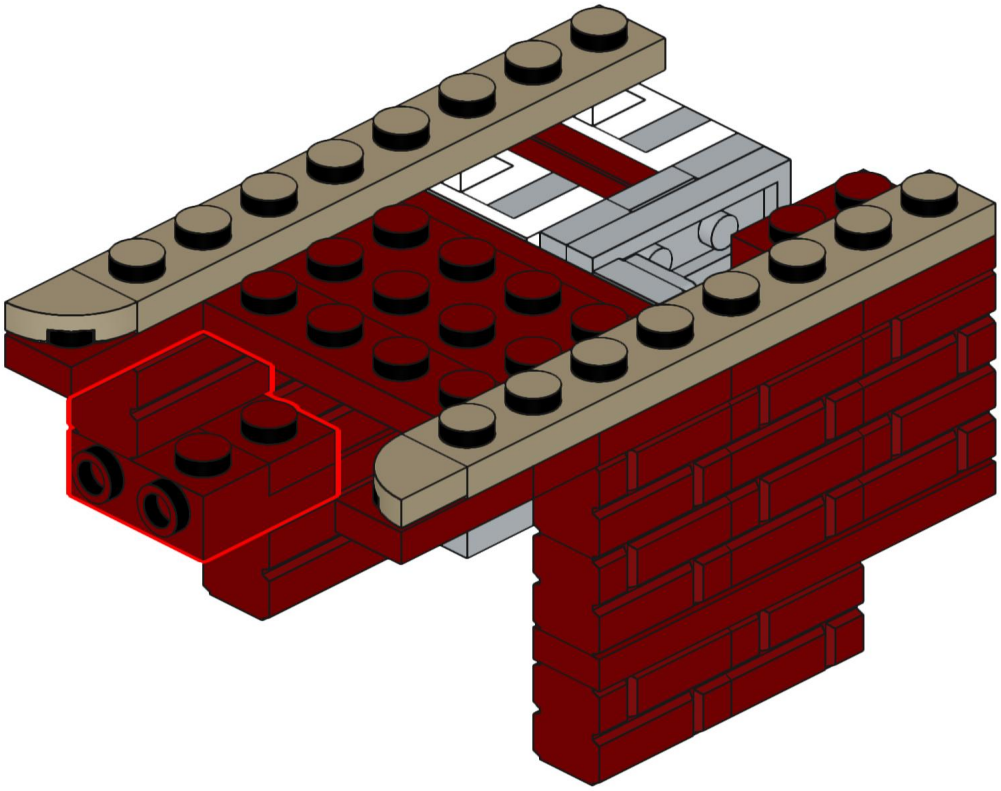

465

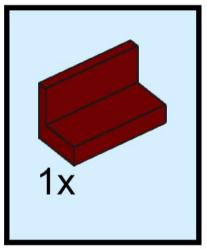

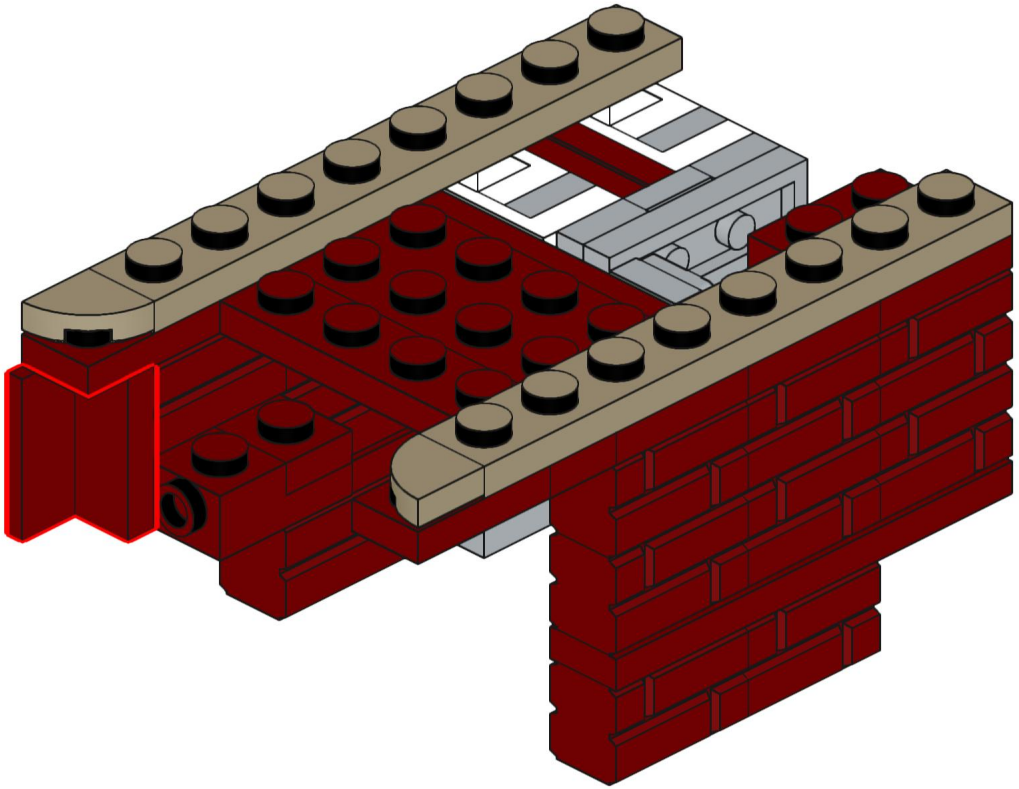

466

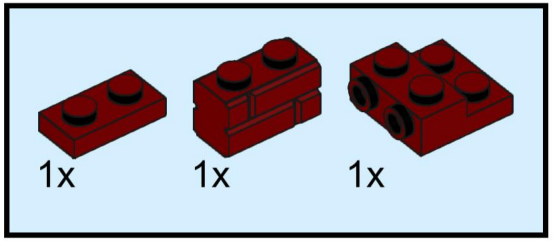

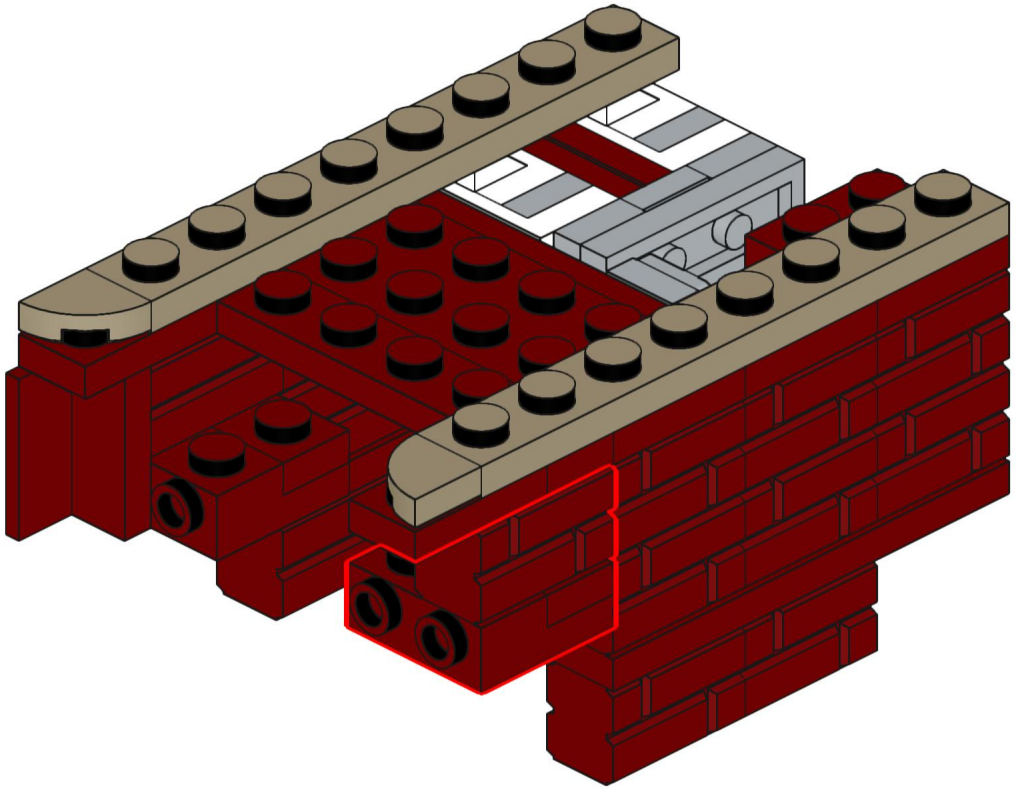

467

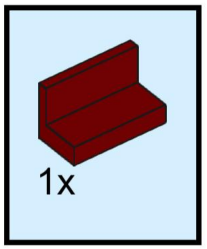

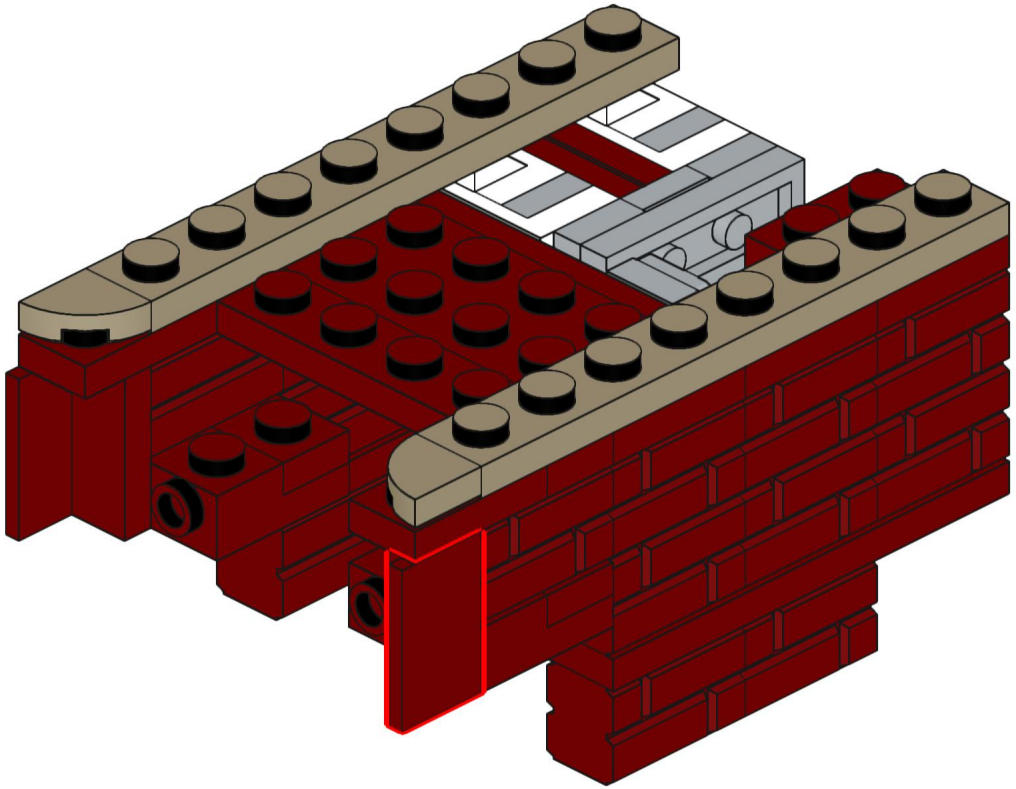

468

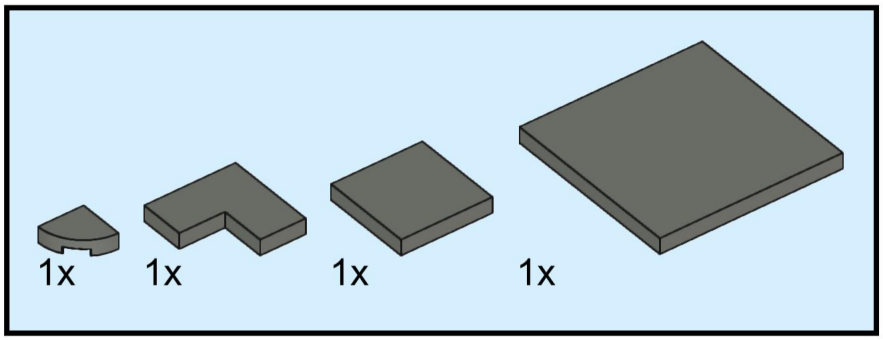

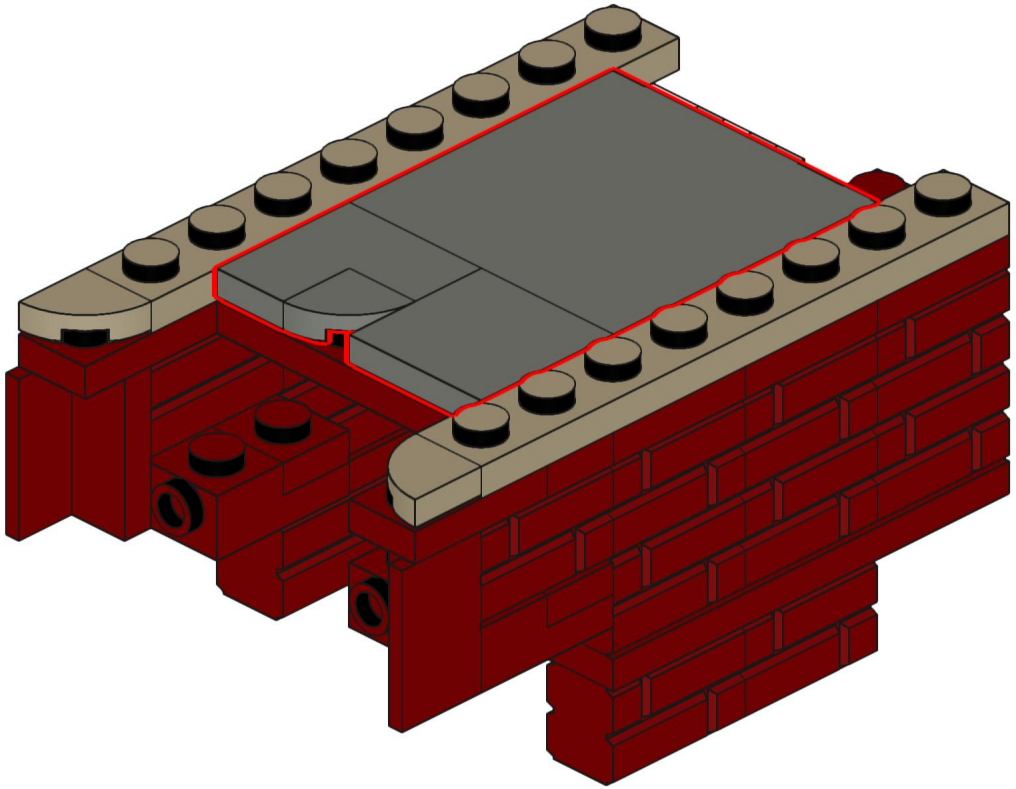

469

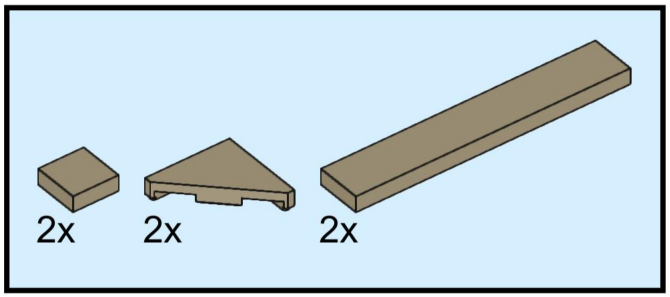

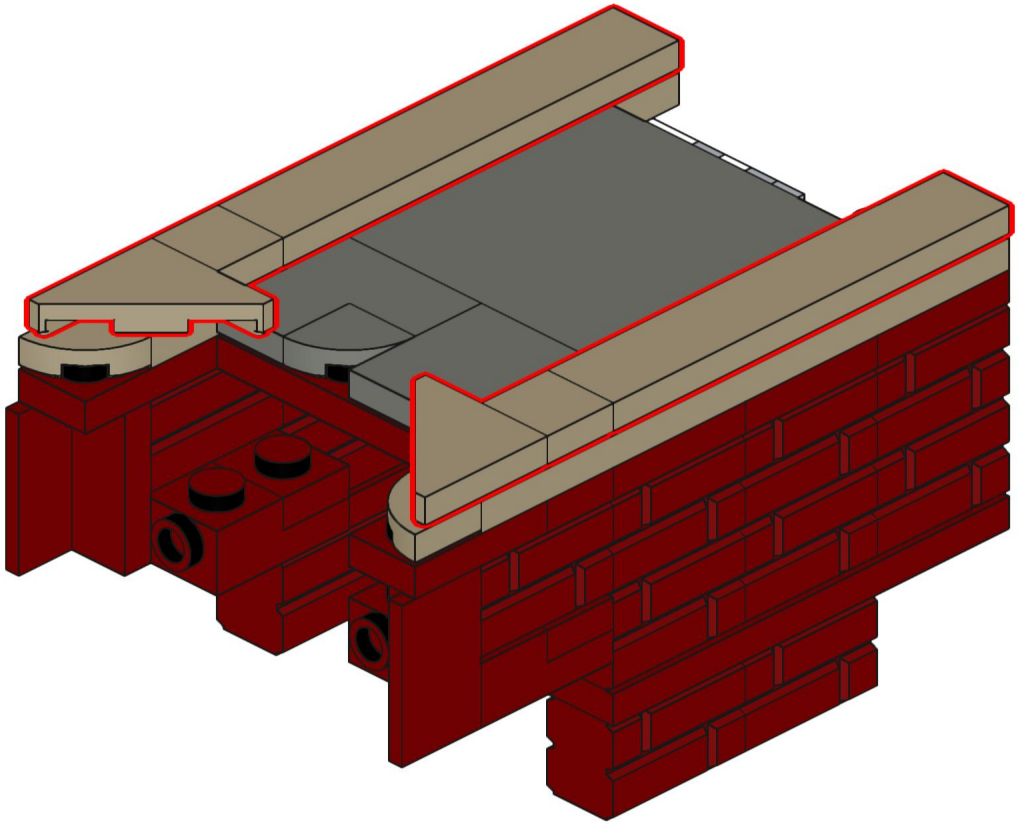

470

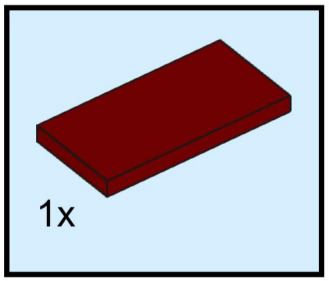

Stein wird erst nach Montage des Moduls eingeschoben.

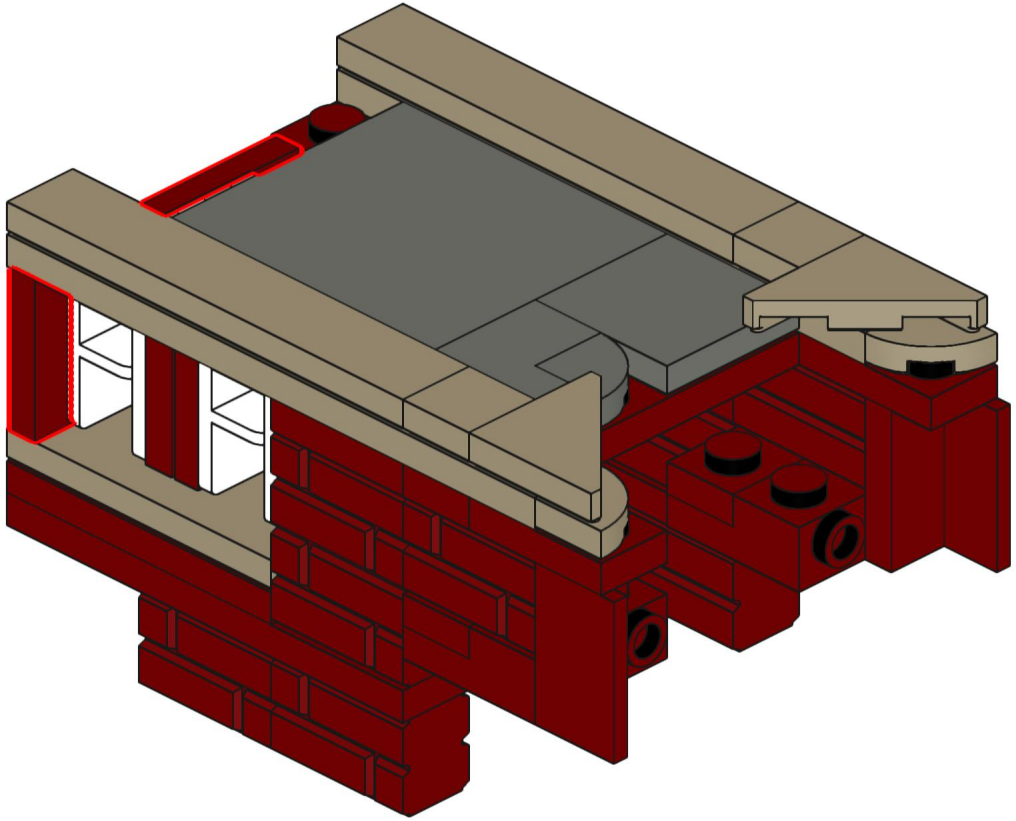

471

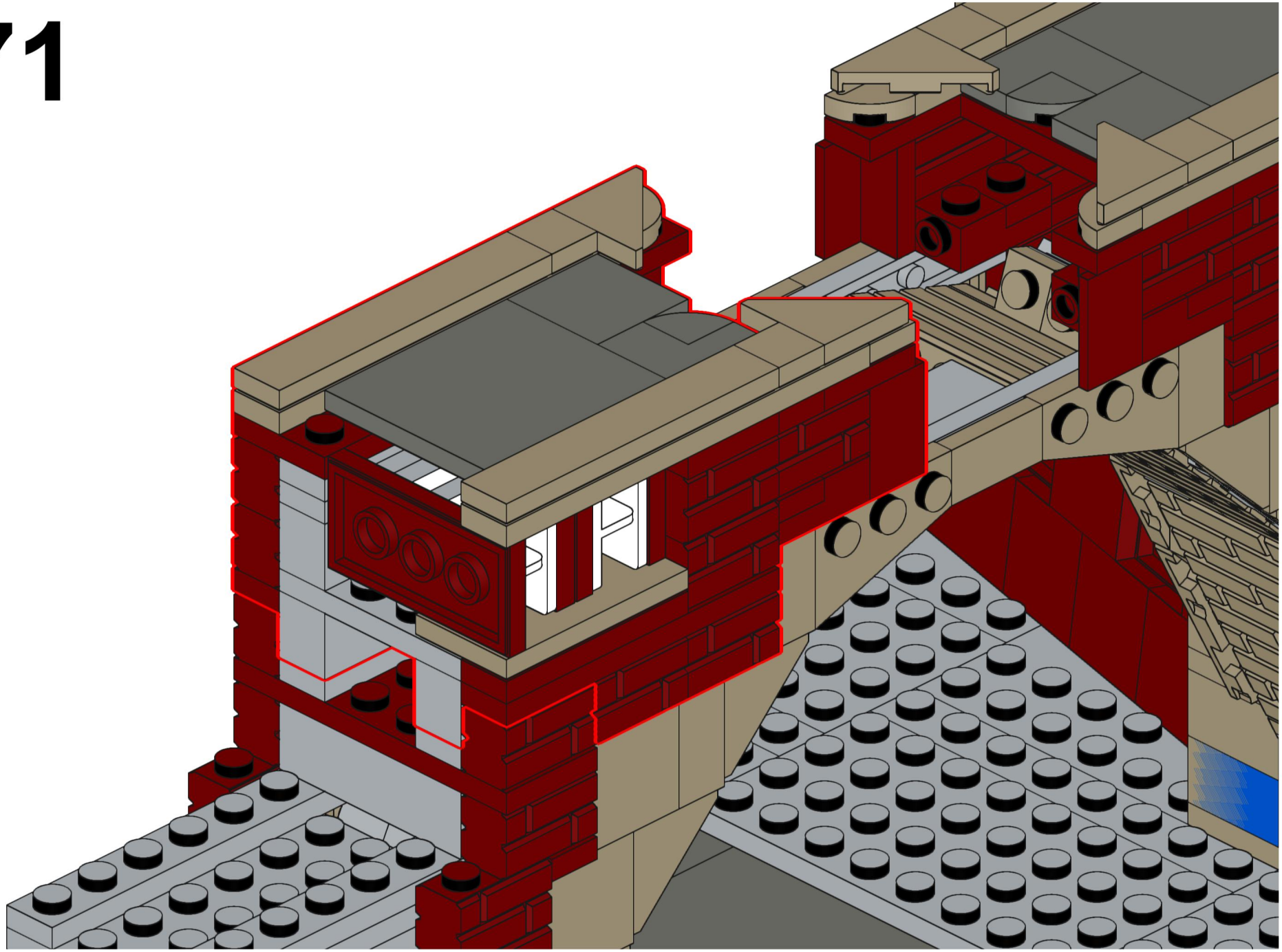

472

17_Brücke Mitte_oben

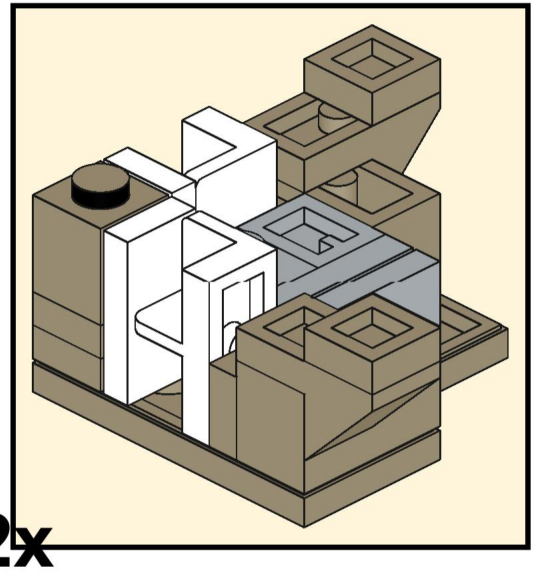

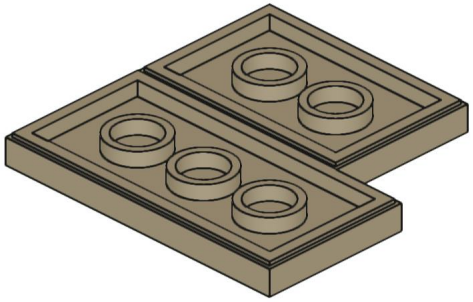

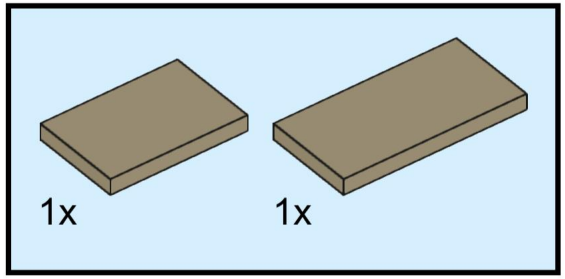

473

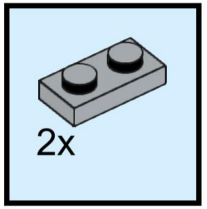

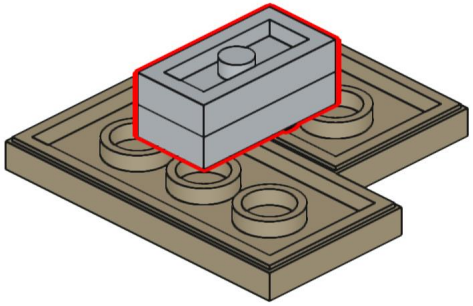

474

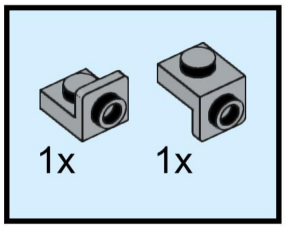

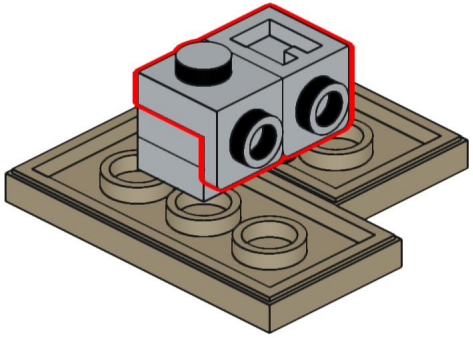

475

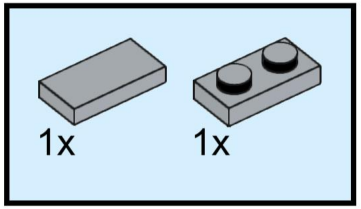

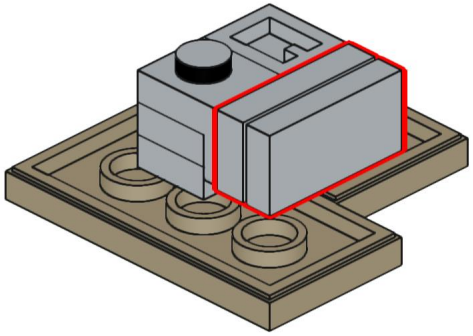

476

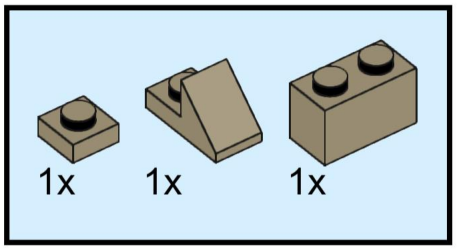

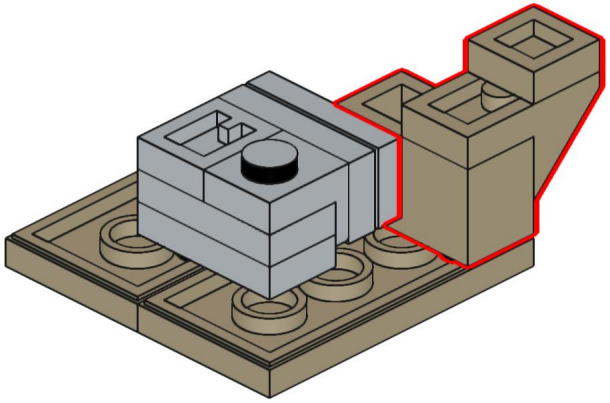

477

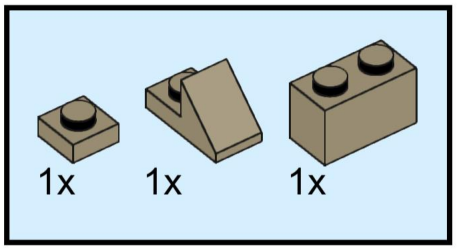

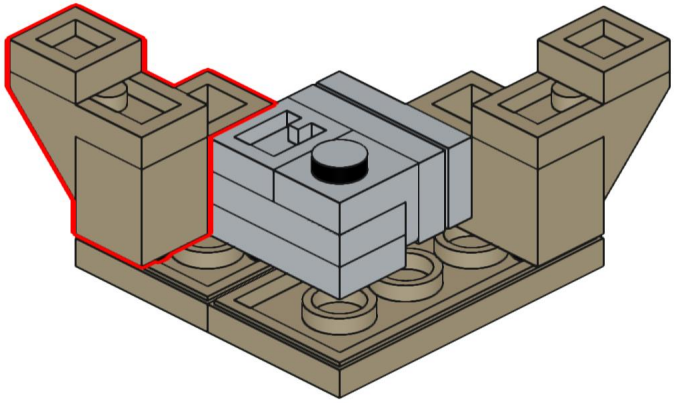

478

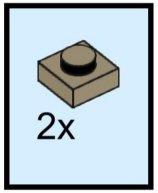

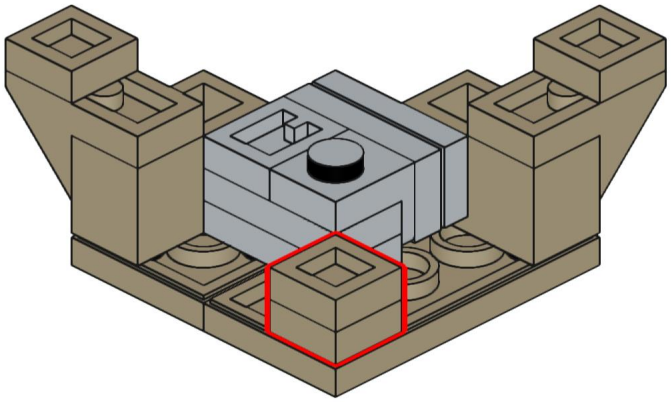

479

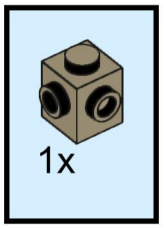

Stein wird zunächst nur draufgelegt.

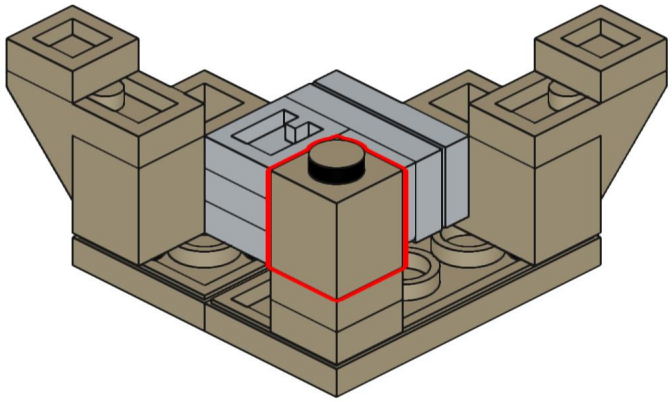

480

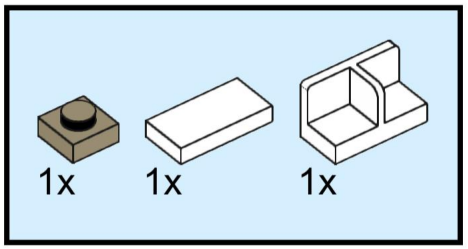

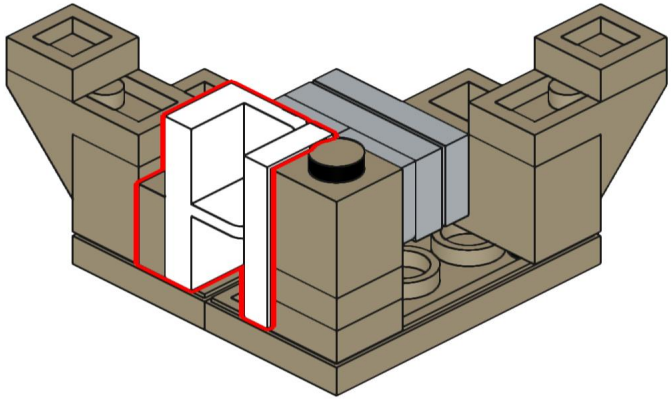

481

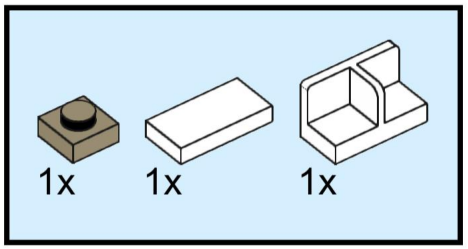

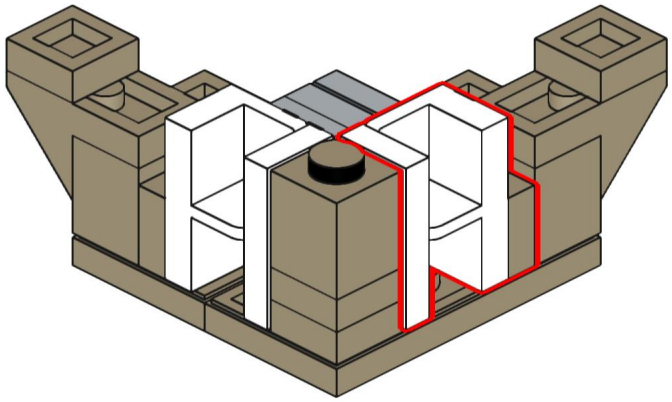

482

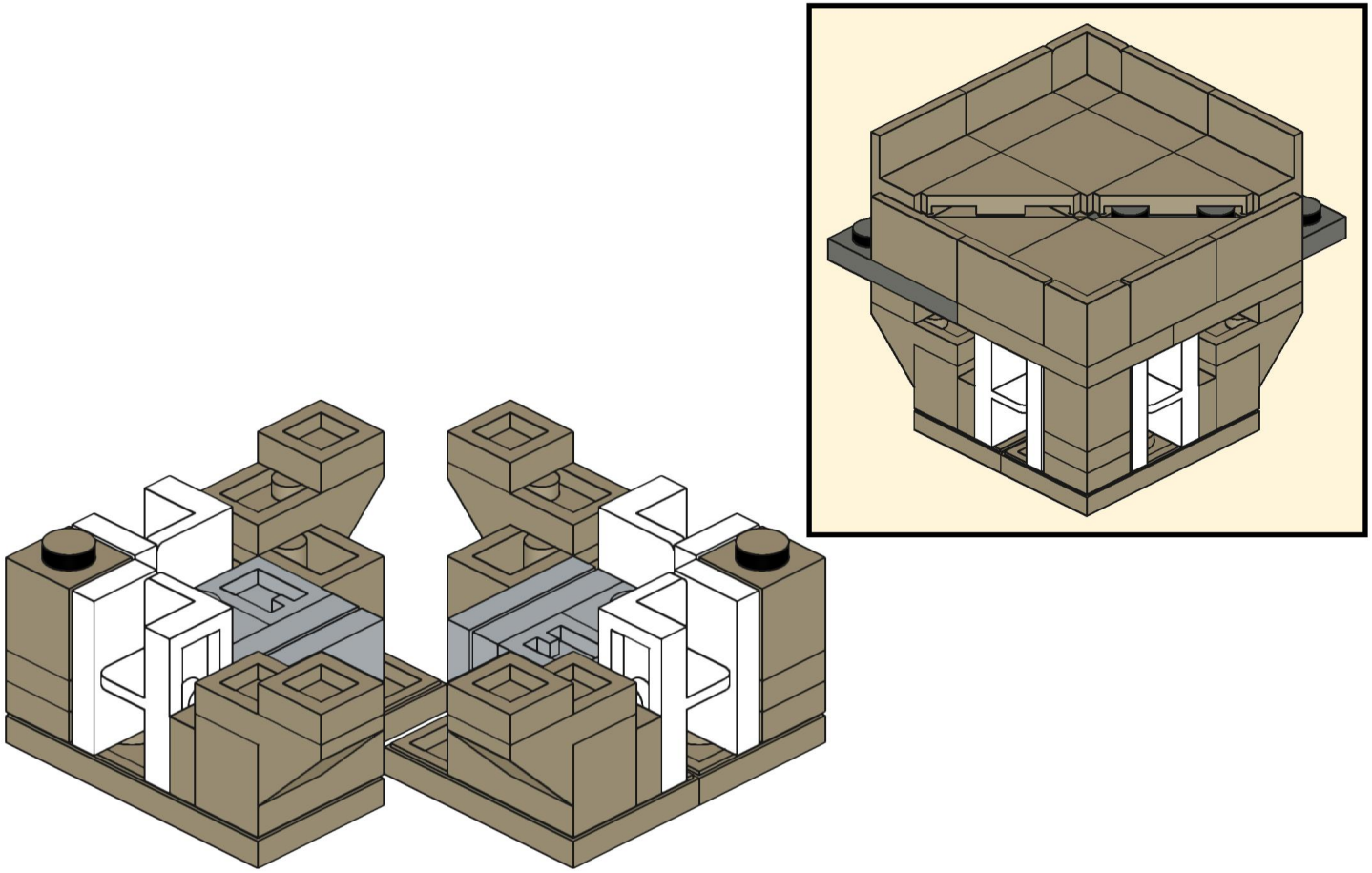

483

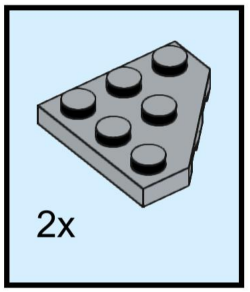

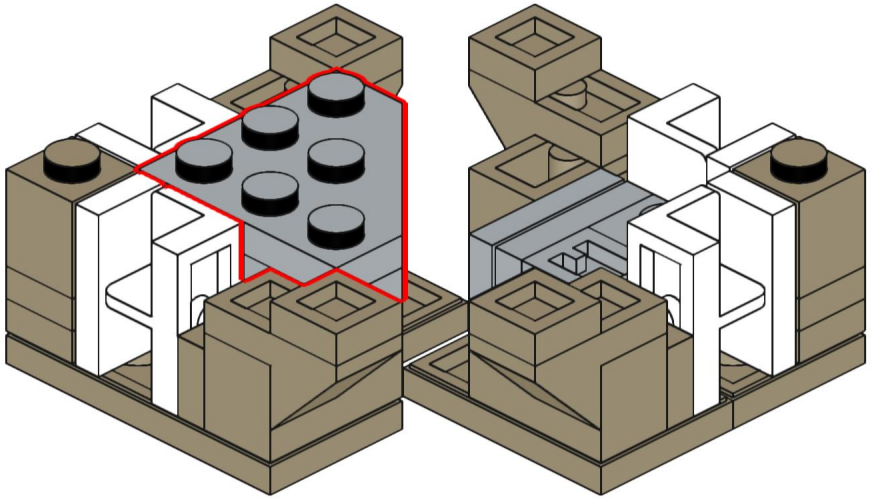

484

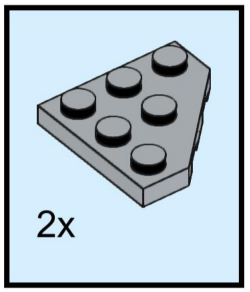

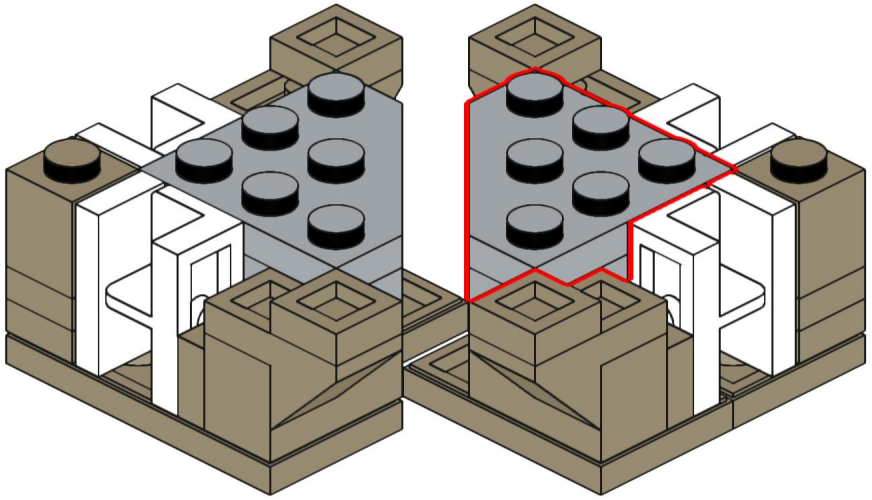

485

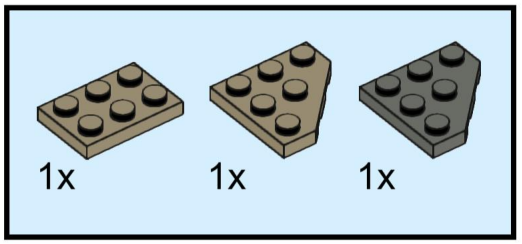

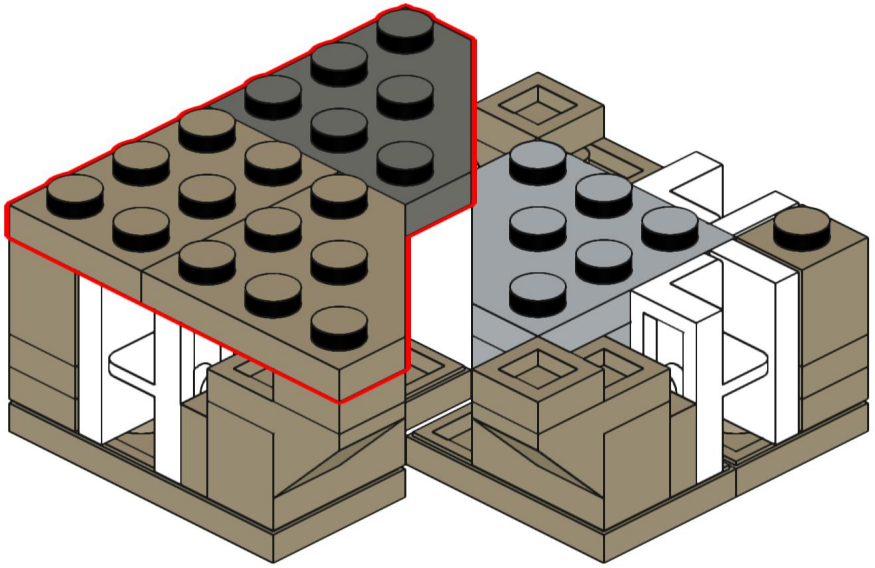

486

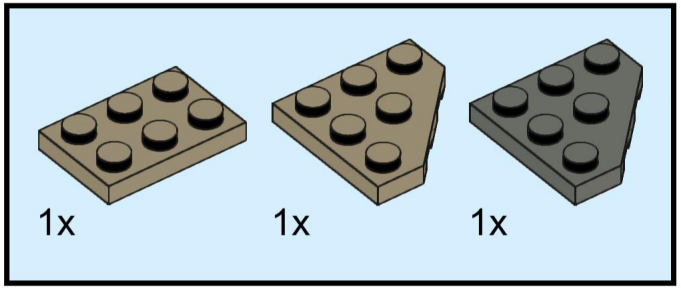

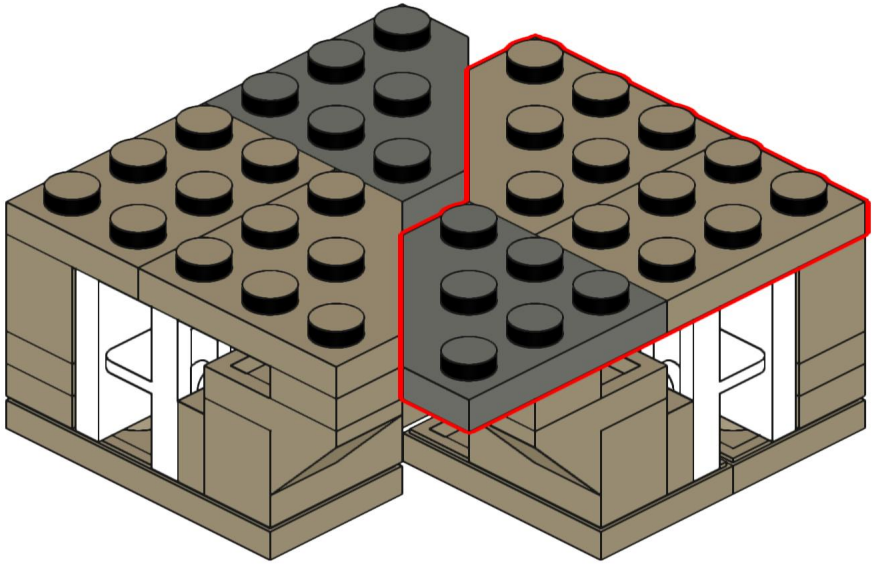

487

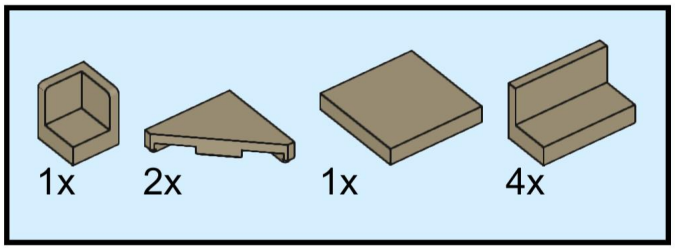

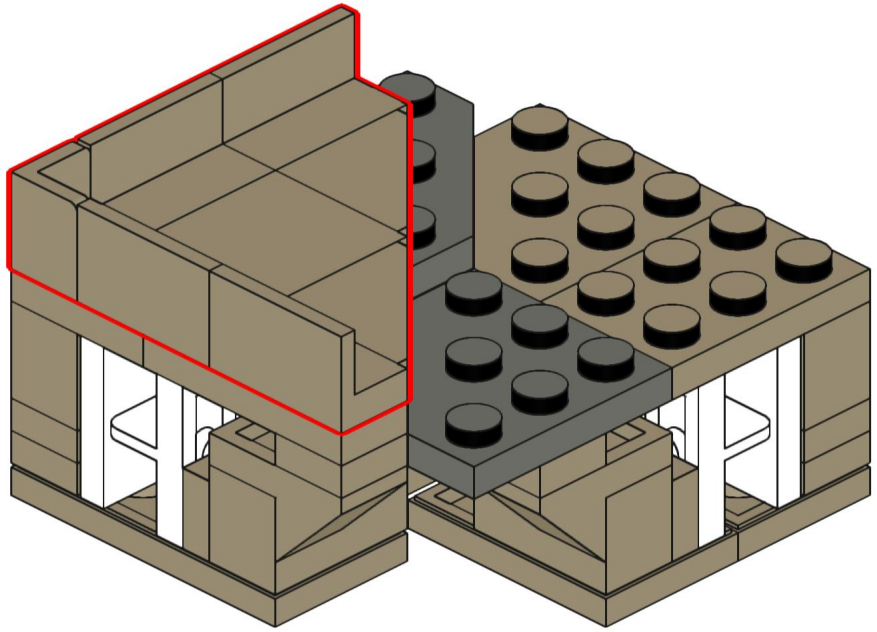

488

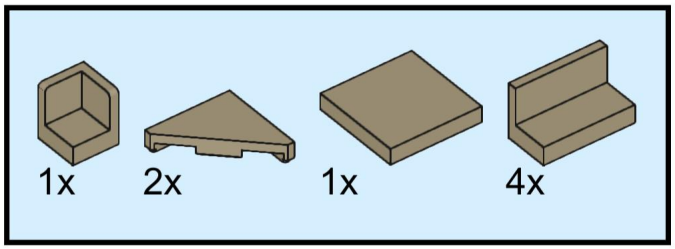

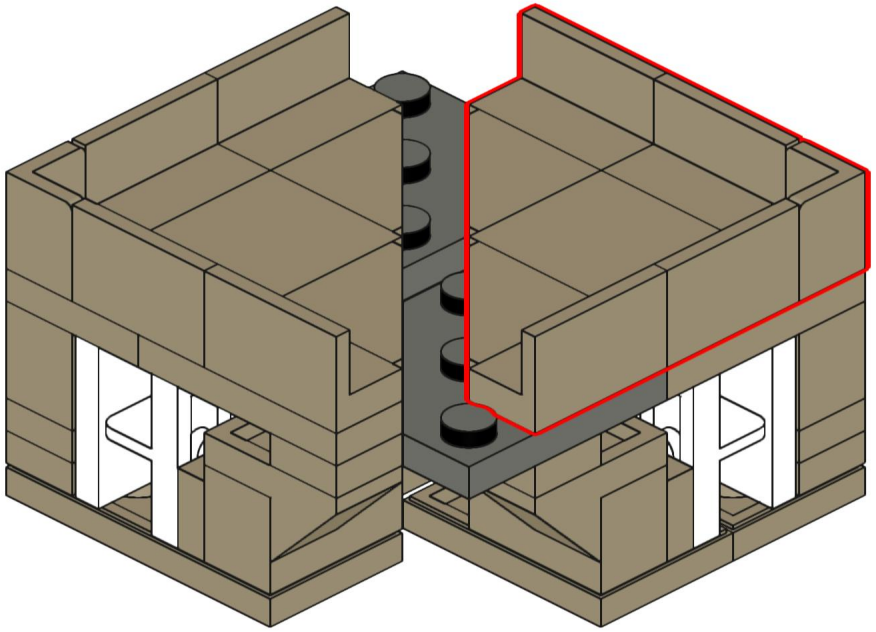

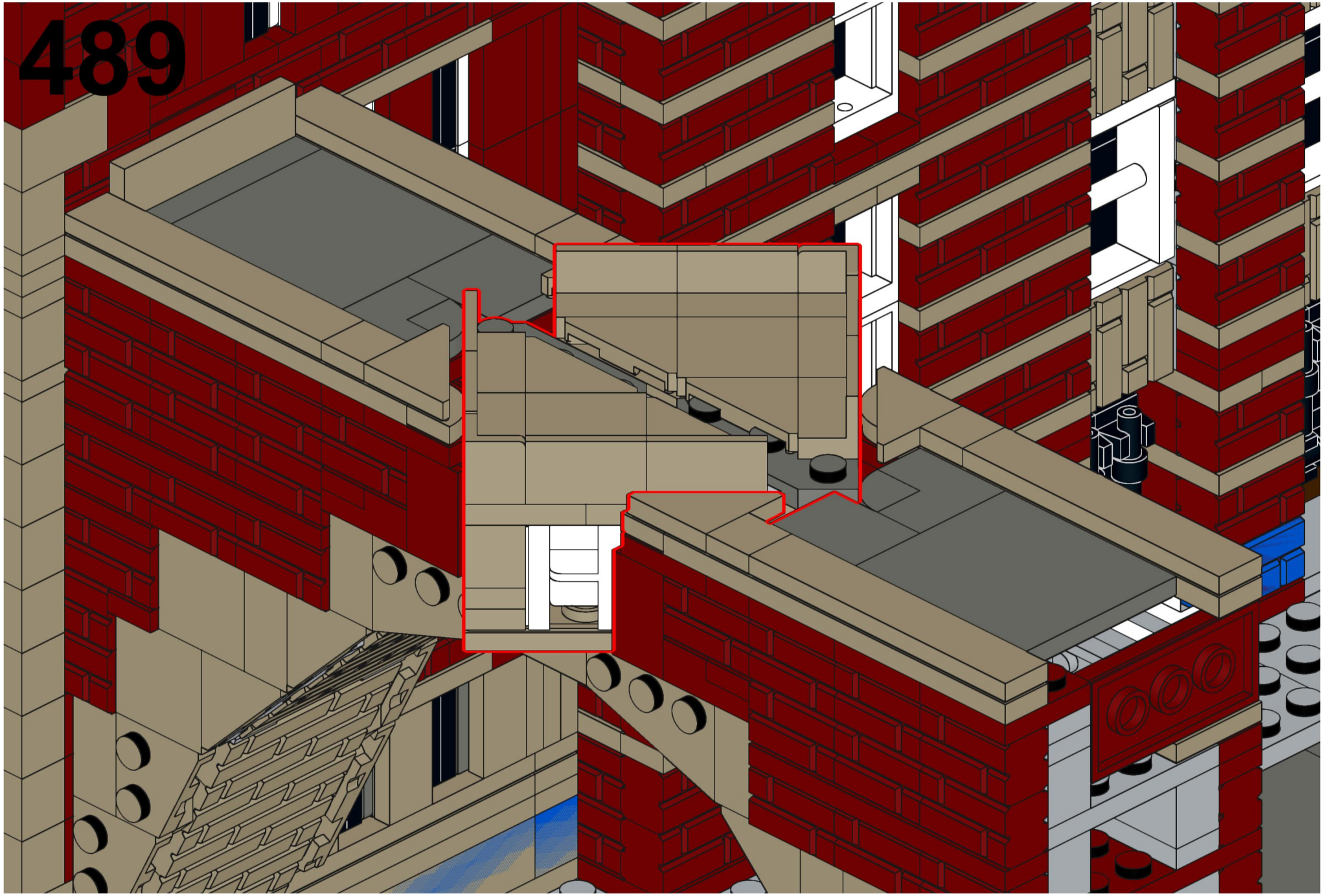
489

490

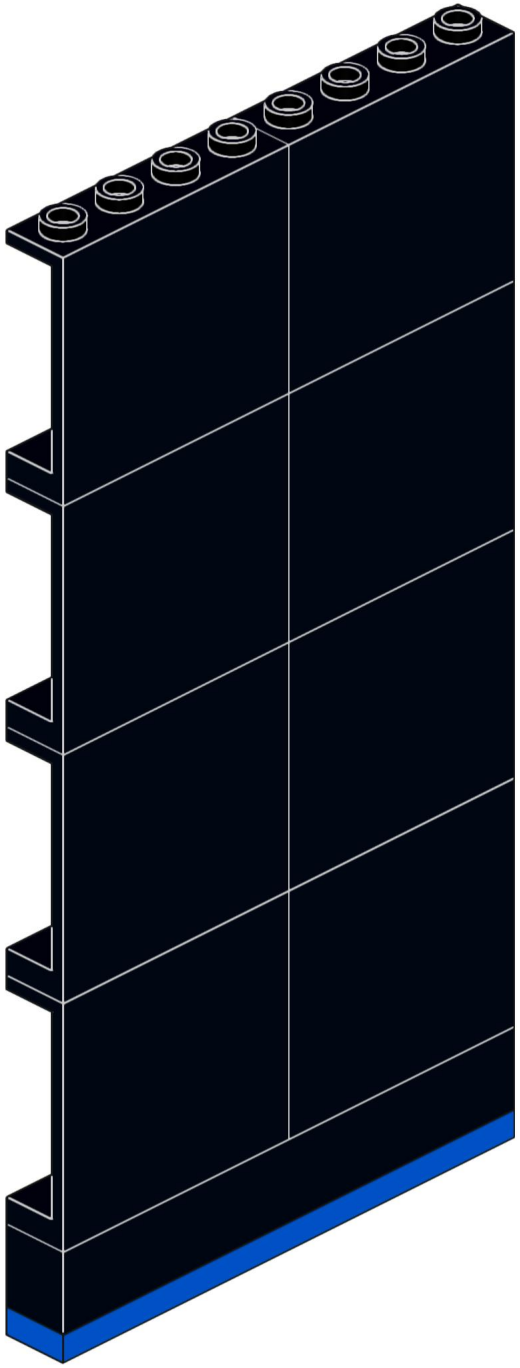

18_Schwarze Wand_c

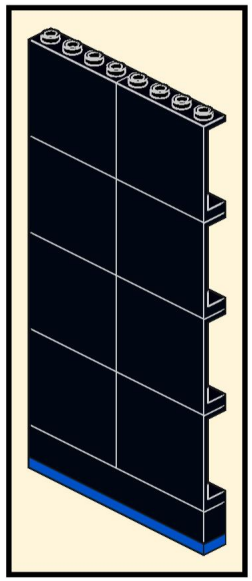

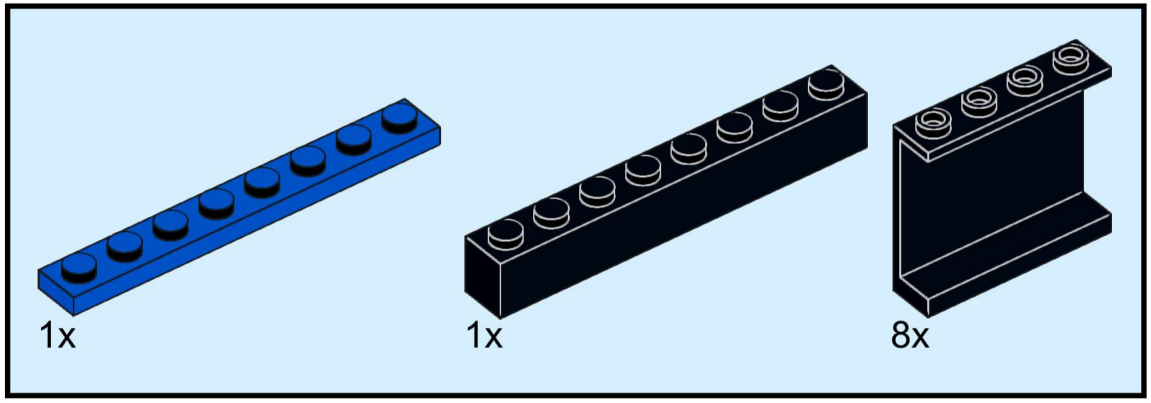

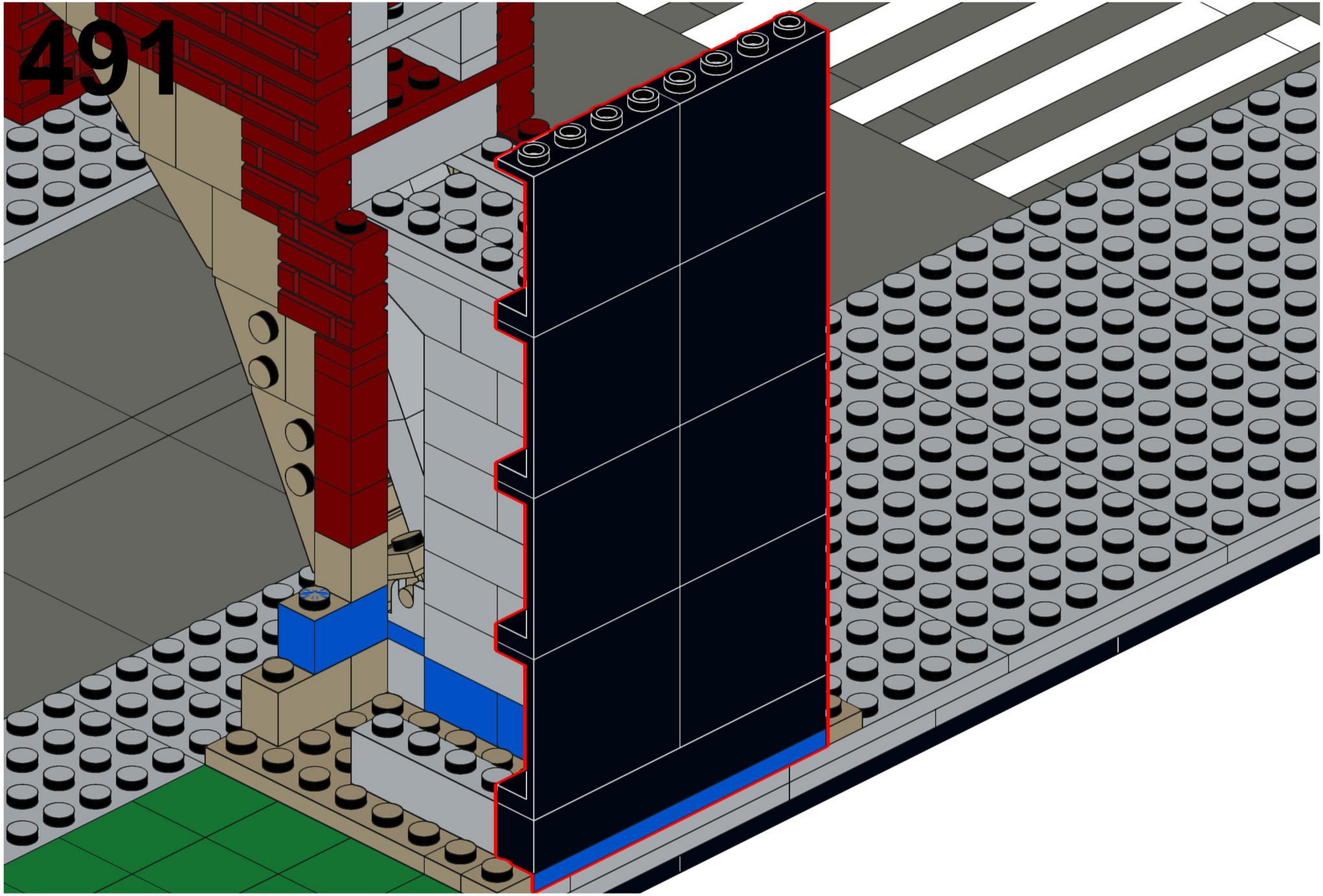
491

492 19_Brückenkopf

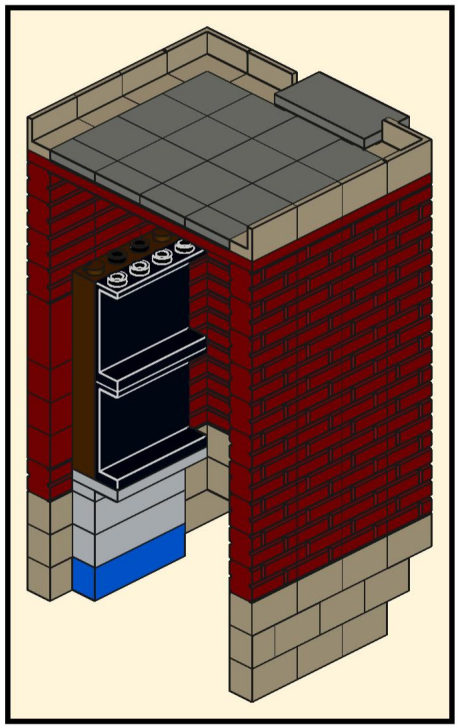

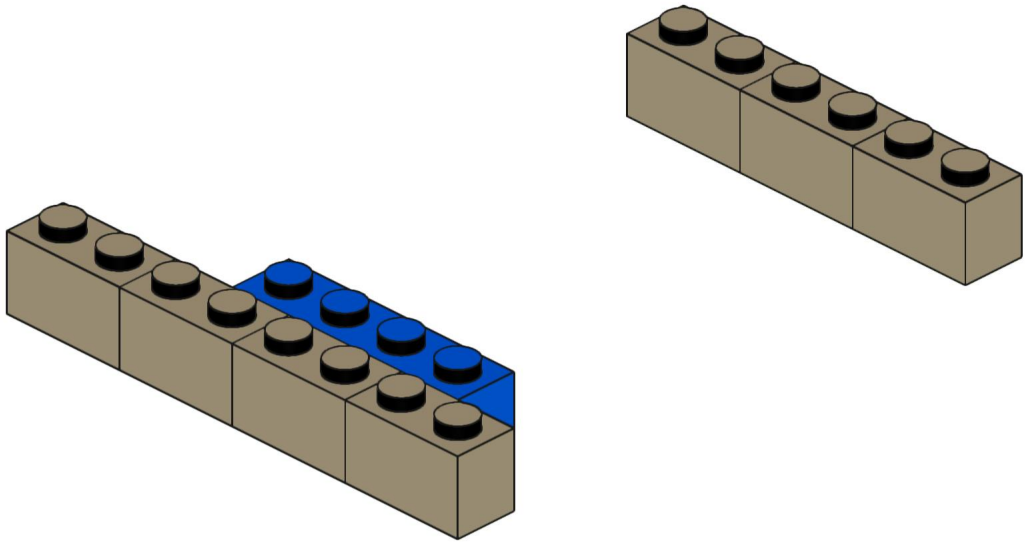

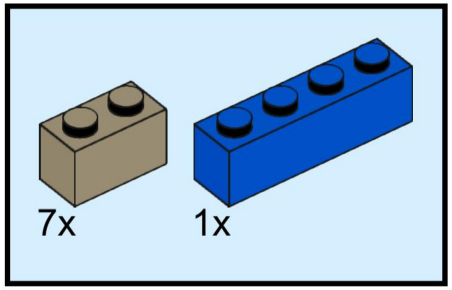

493

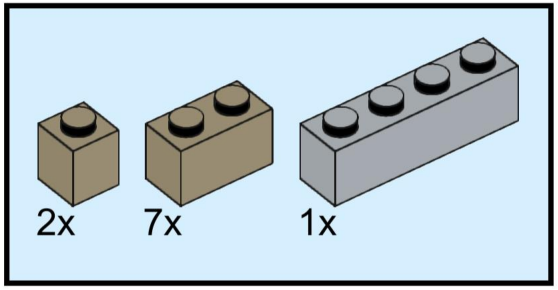

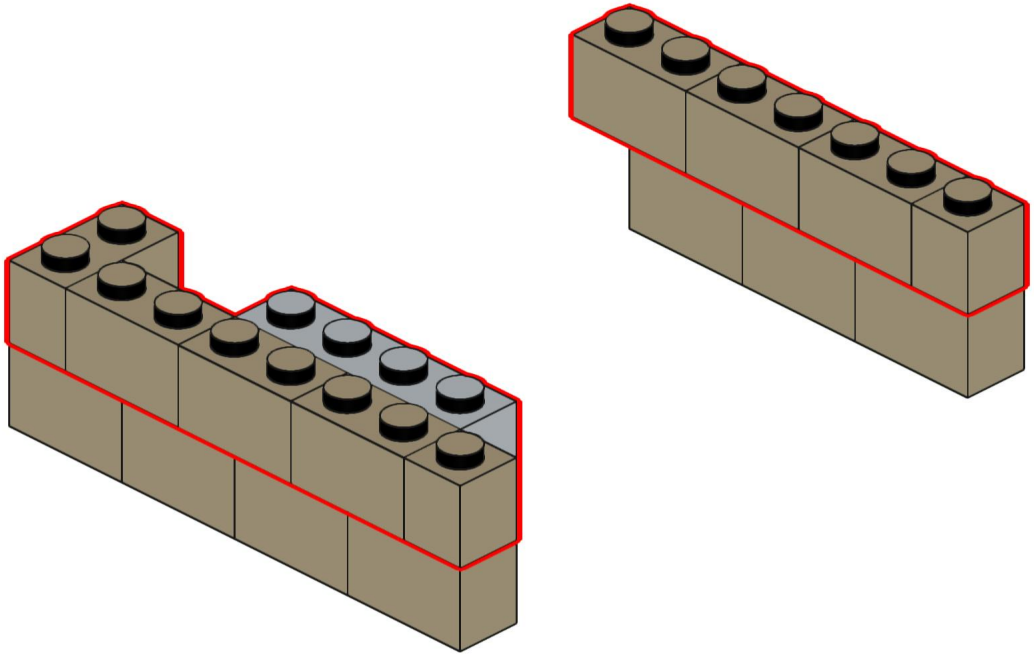

494

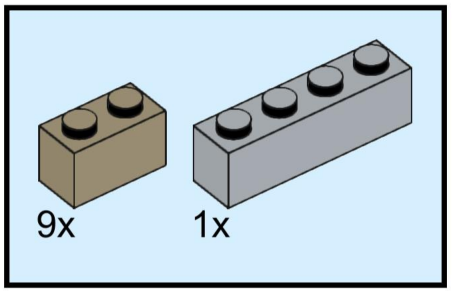

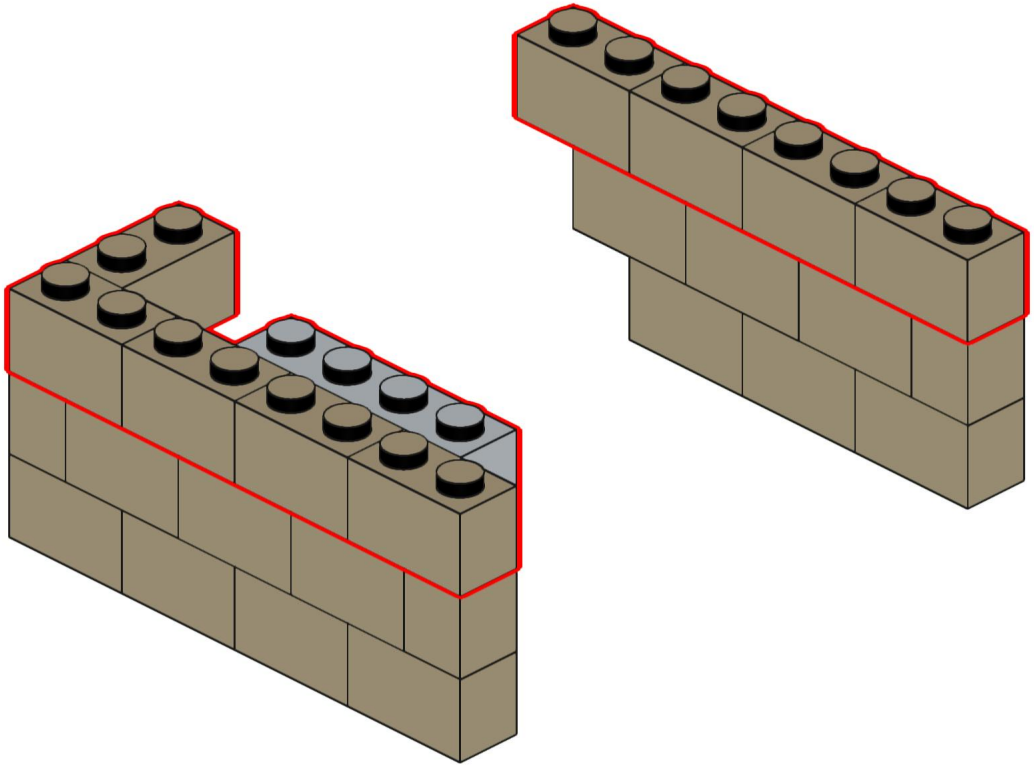

495

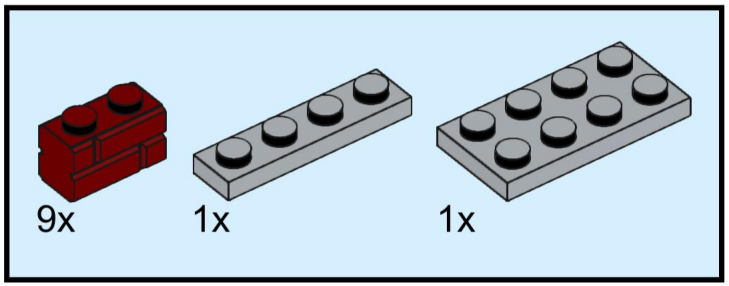

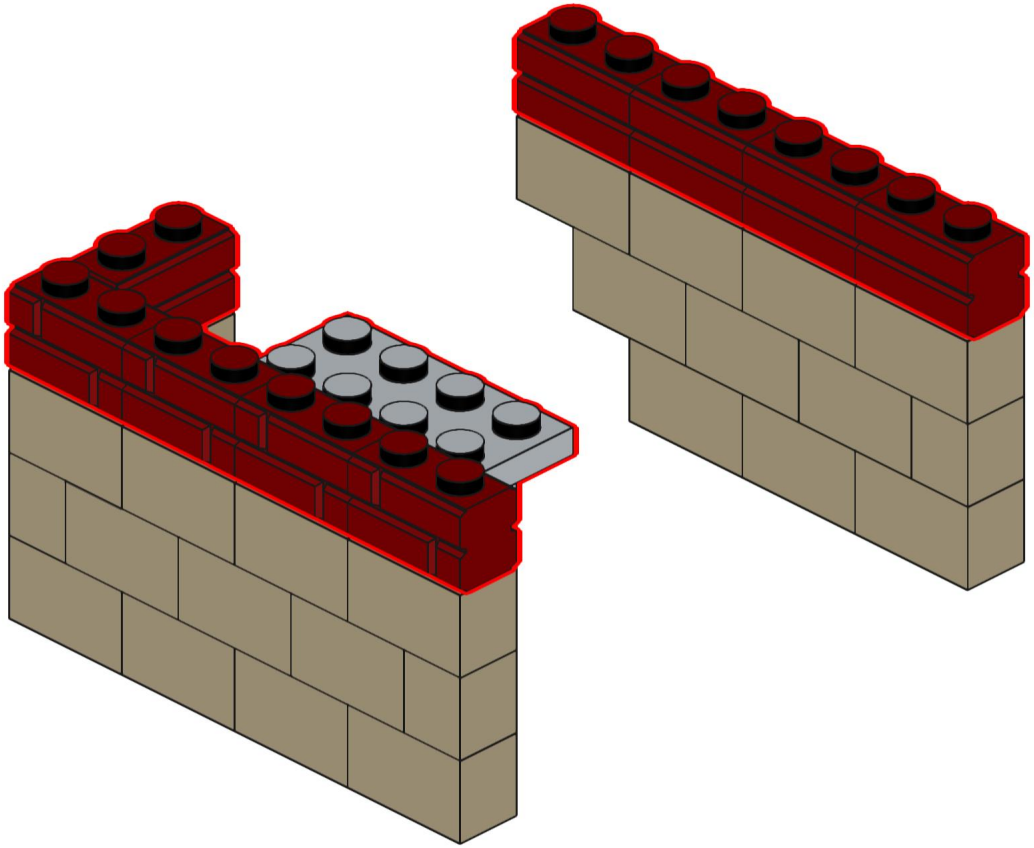

496

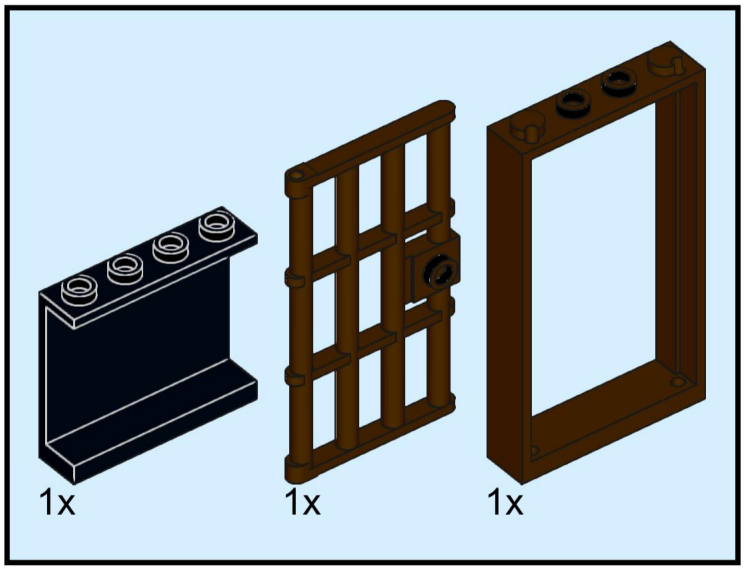

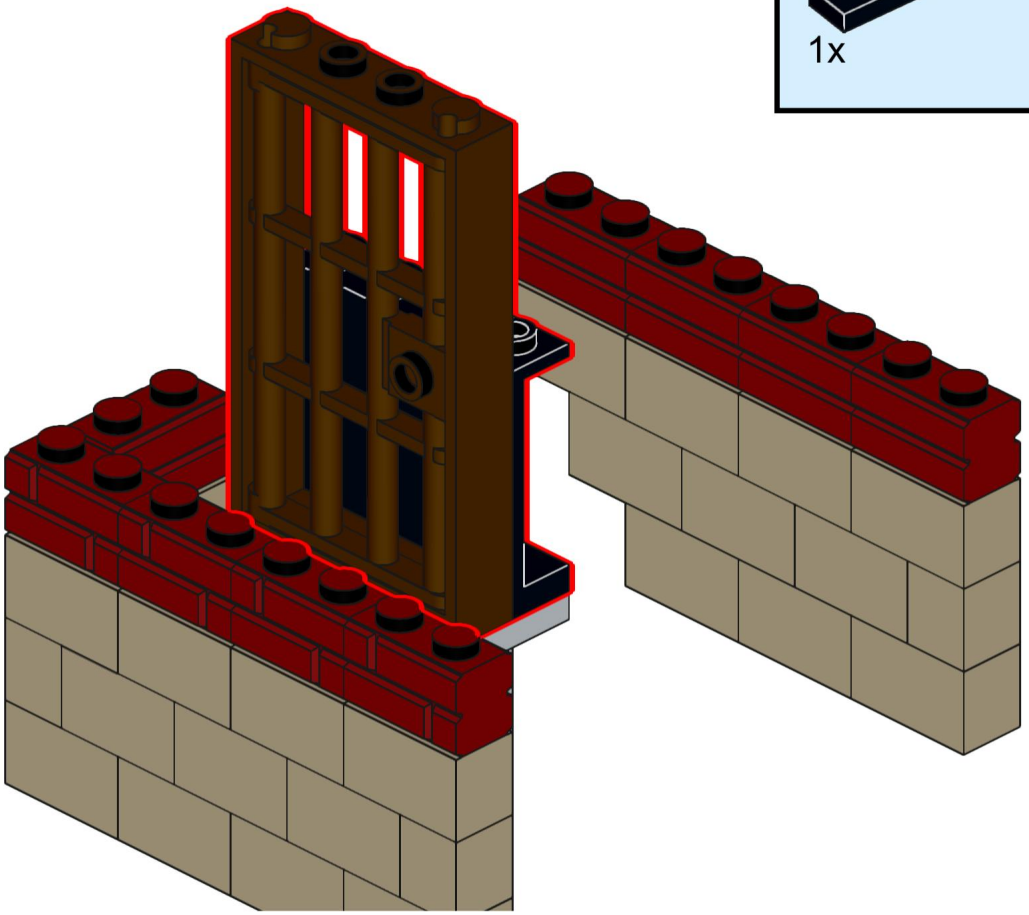

497

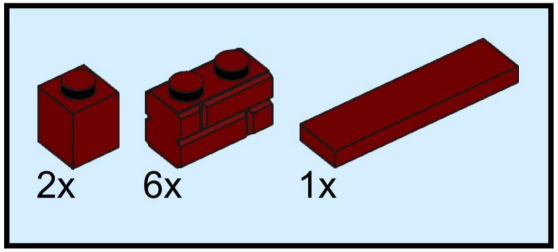

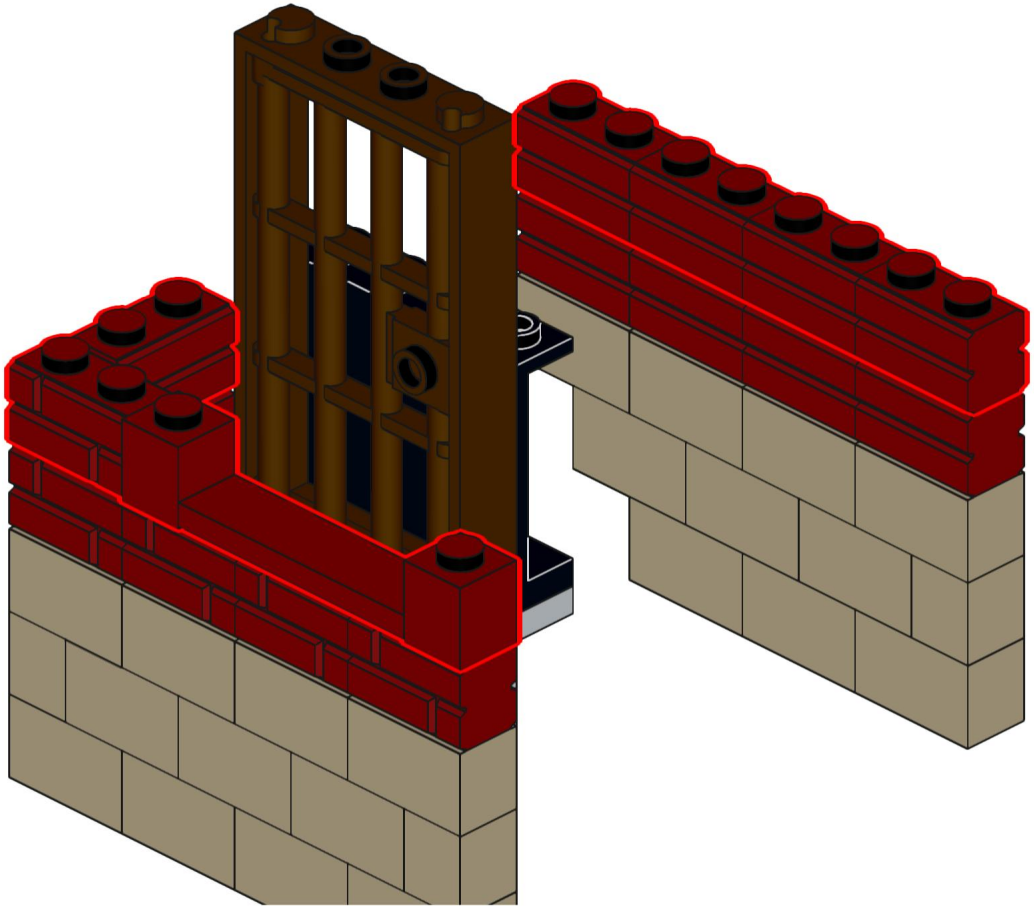

498

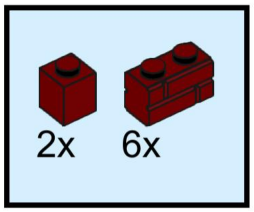

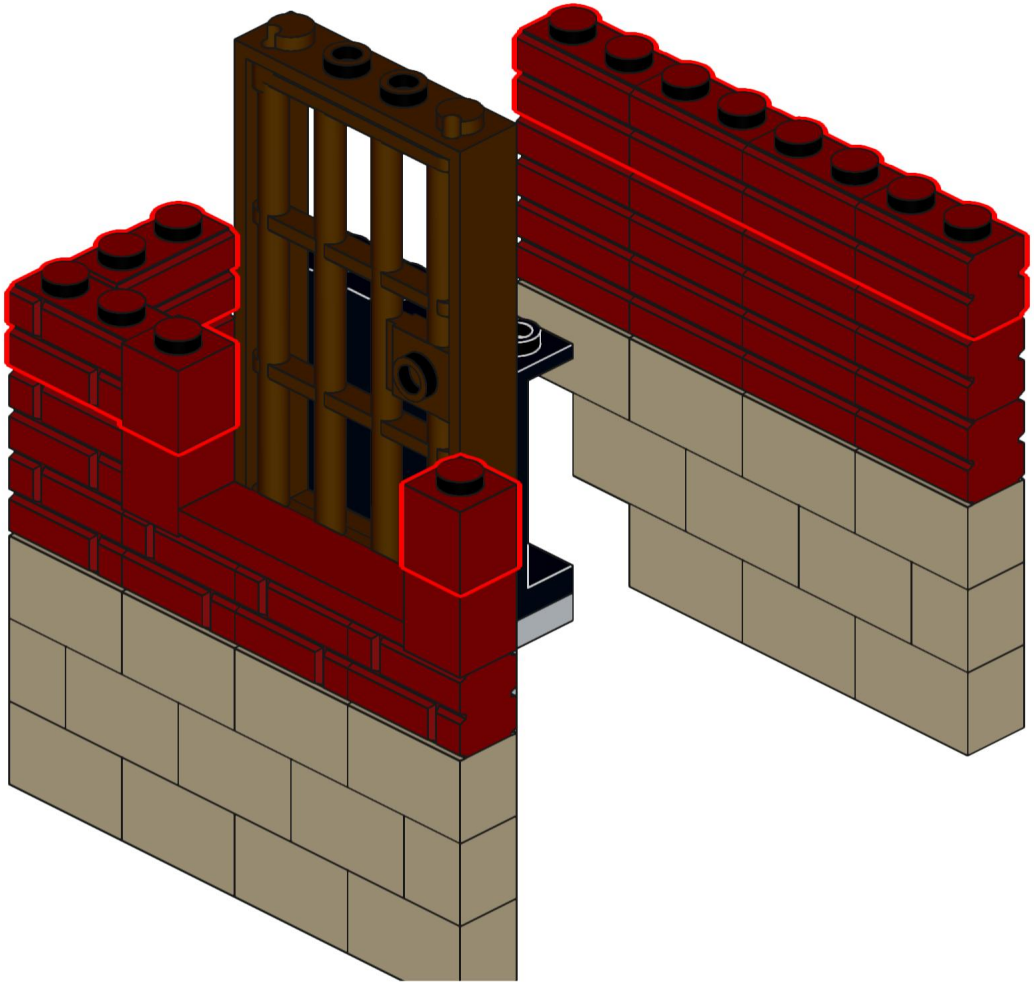

499

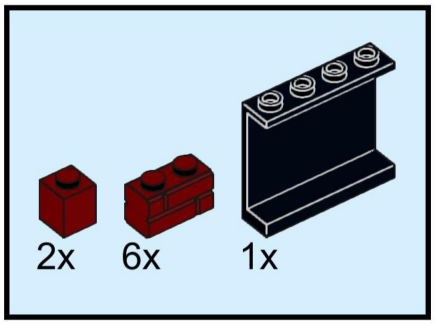

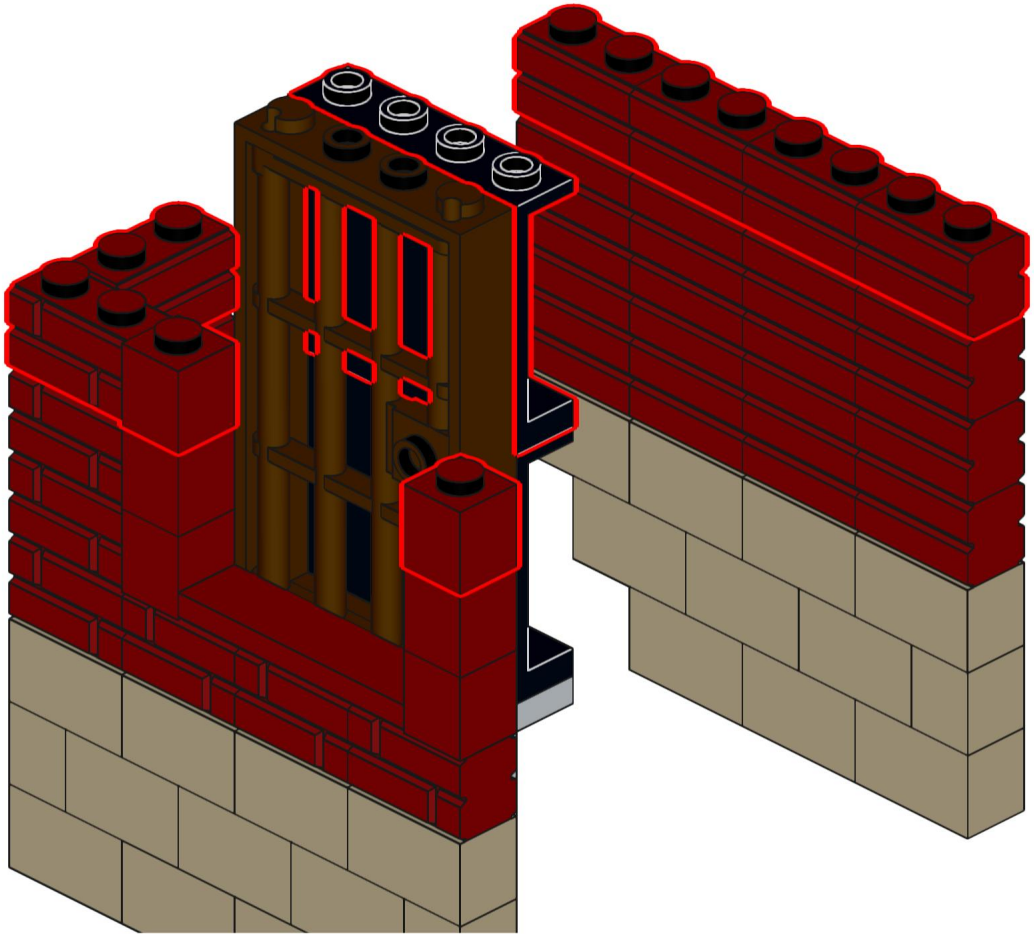

500

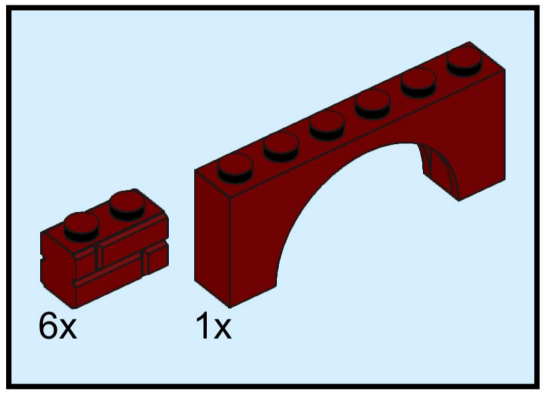

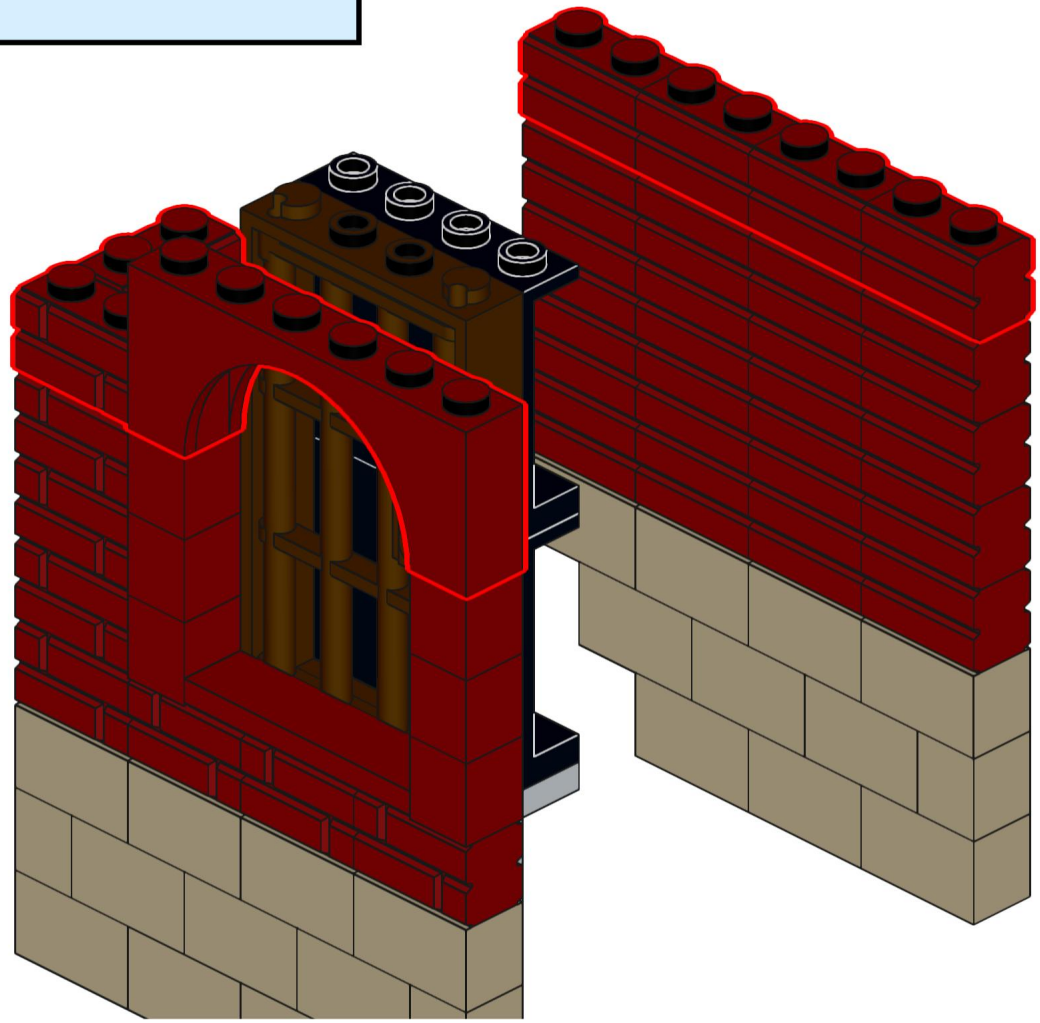

501

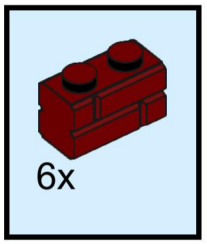

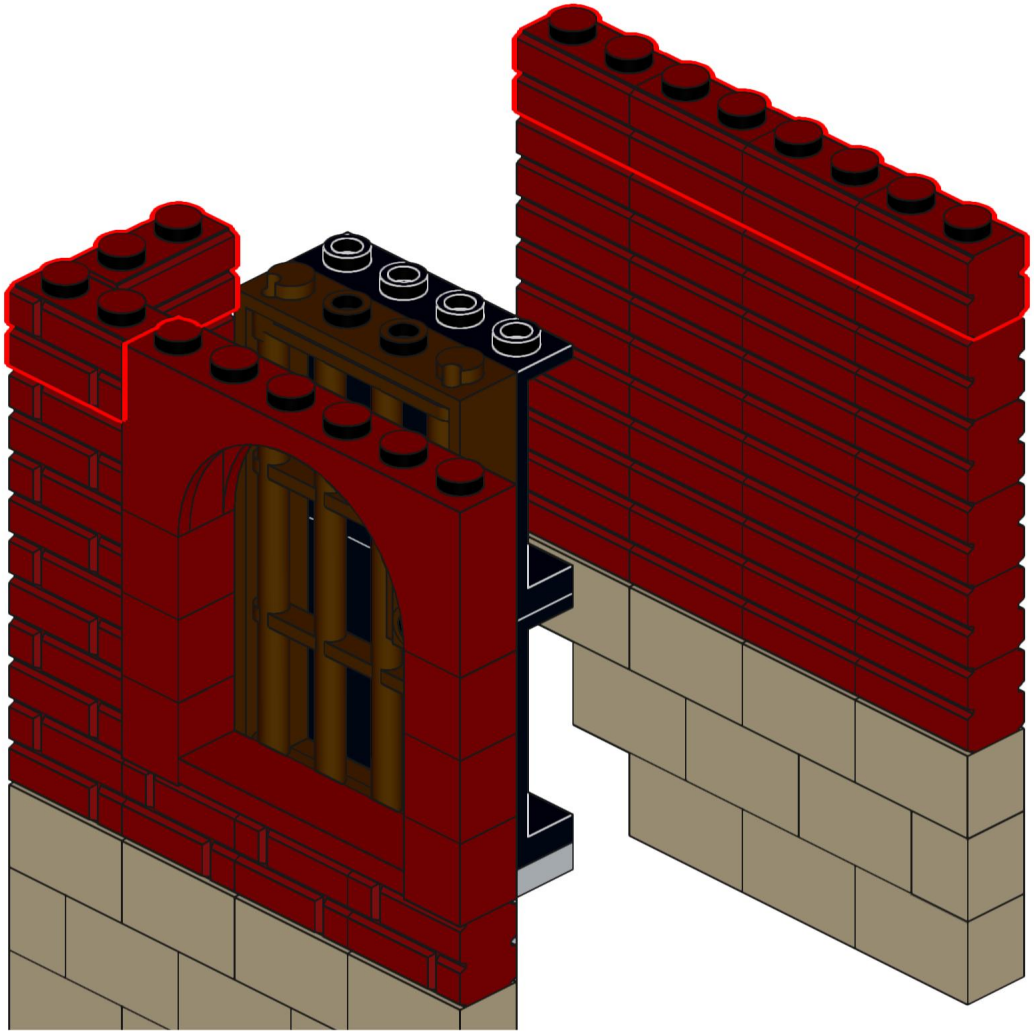

502

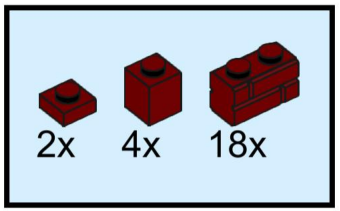

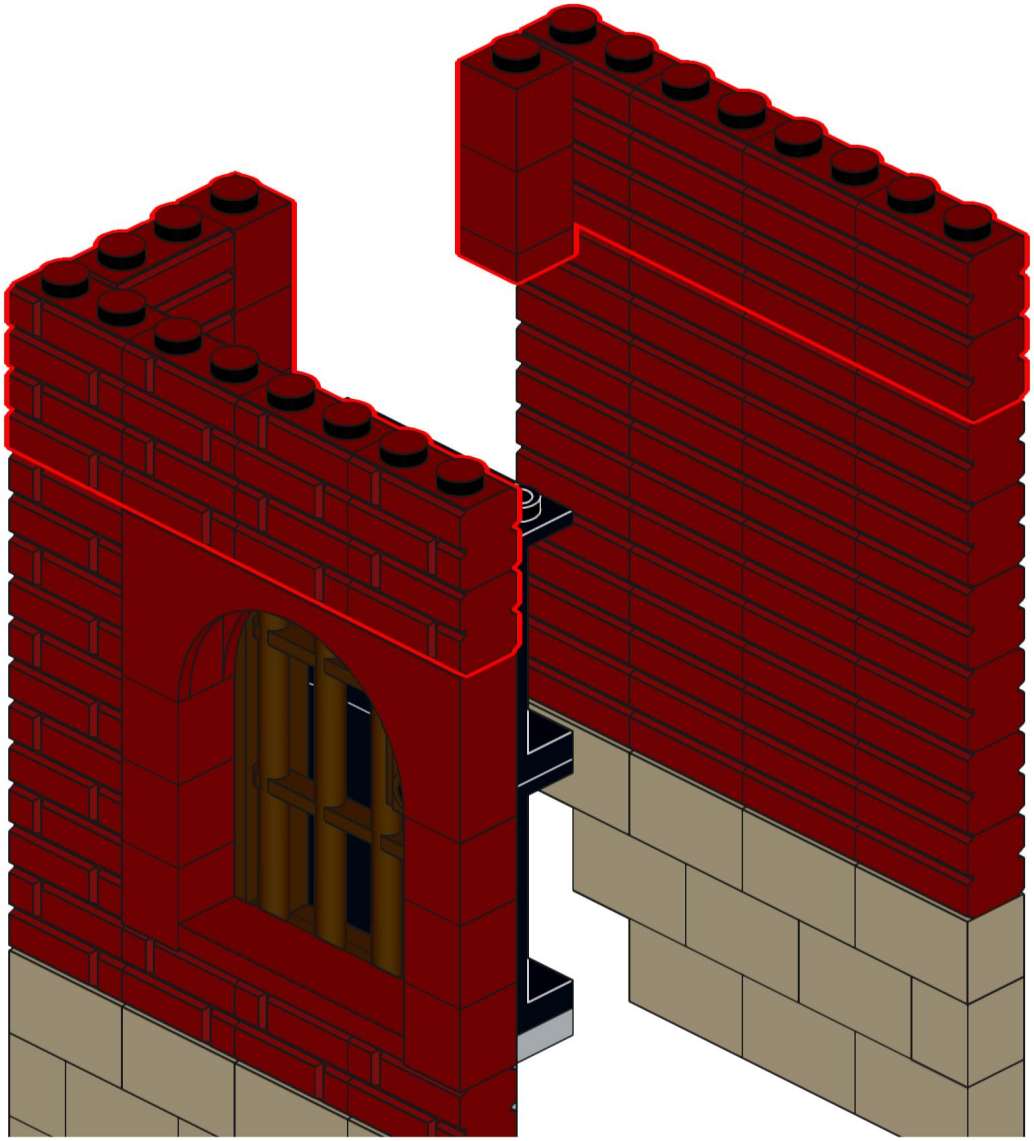

503

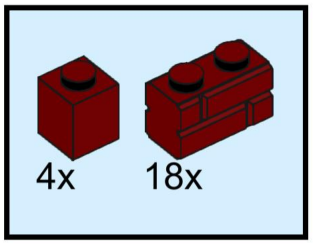

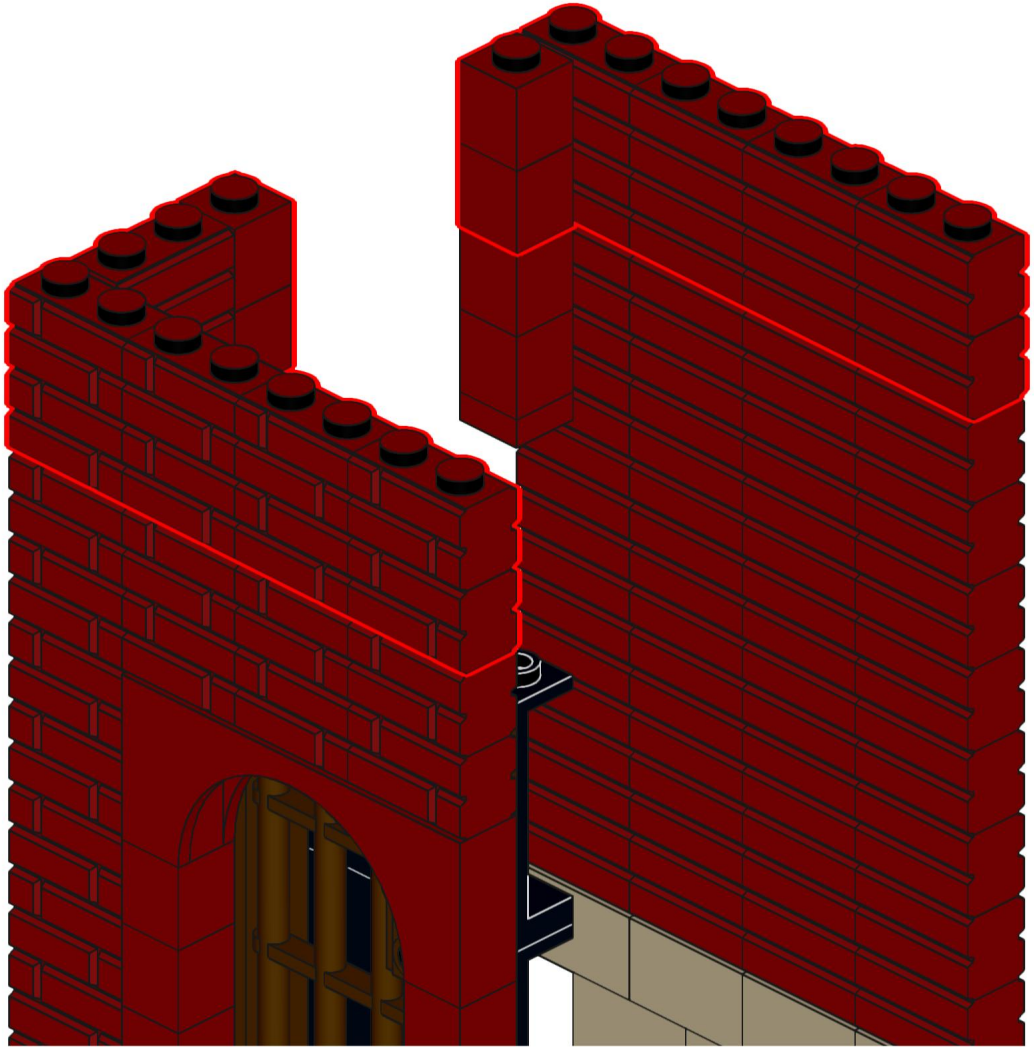

504

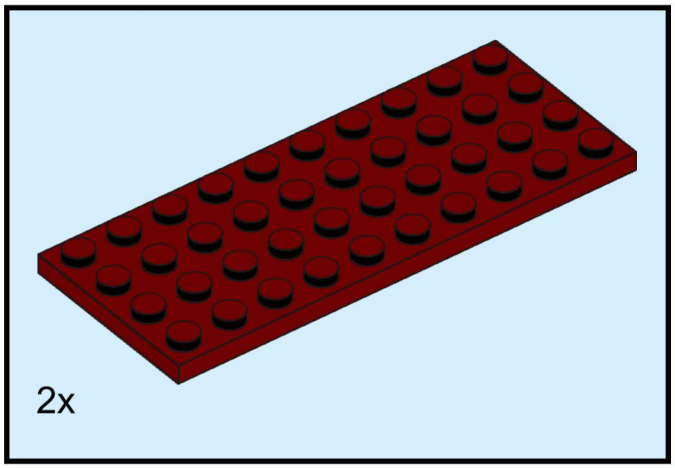

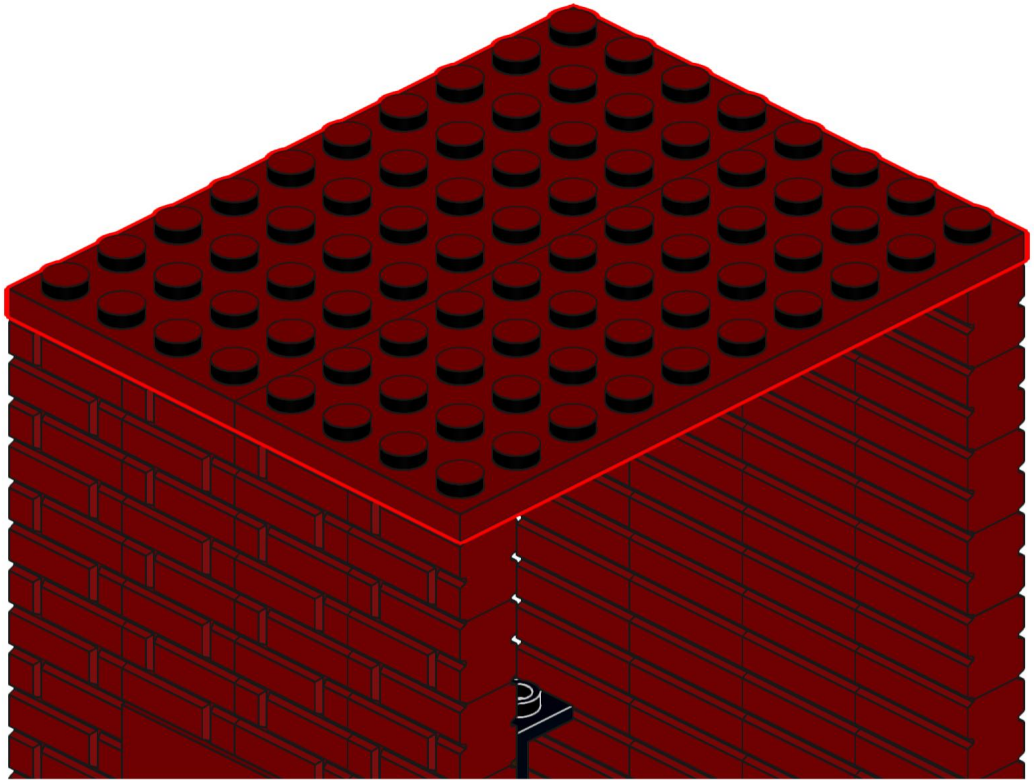

505

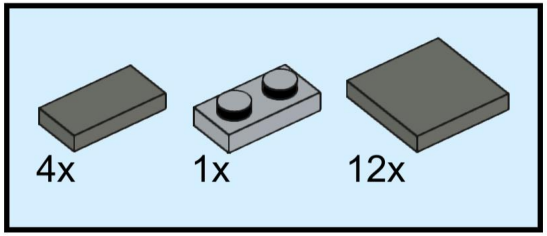

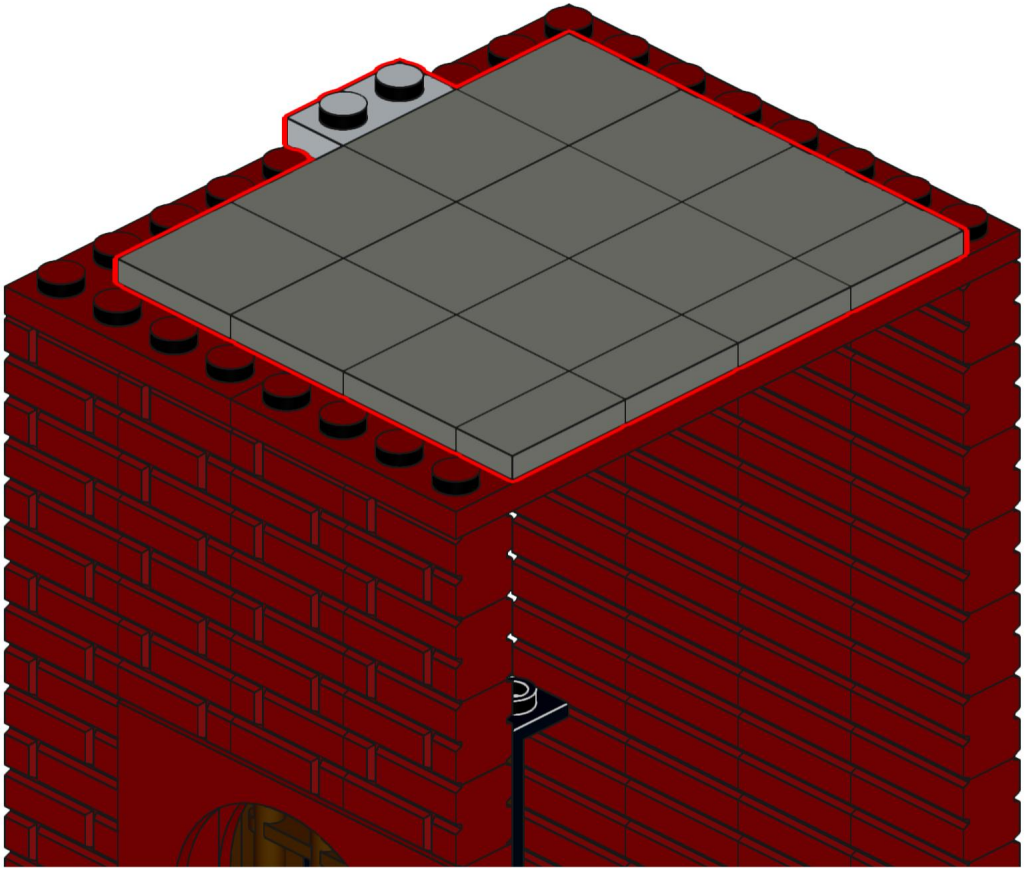

506

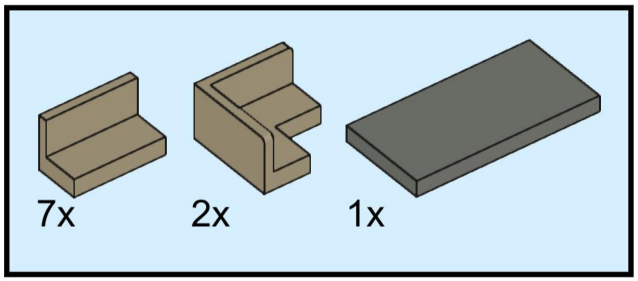

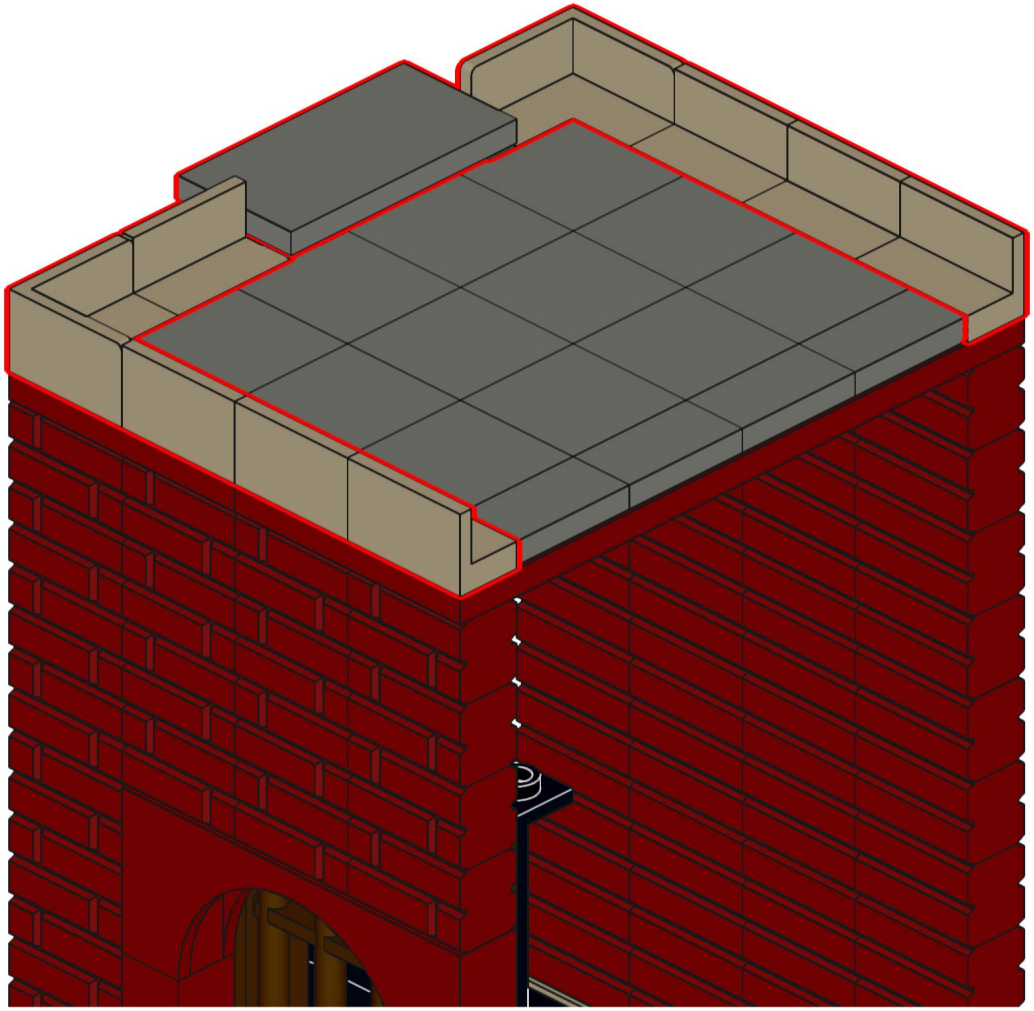

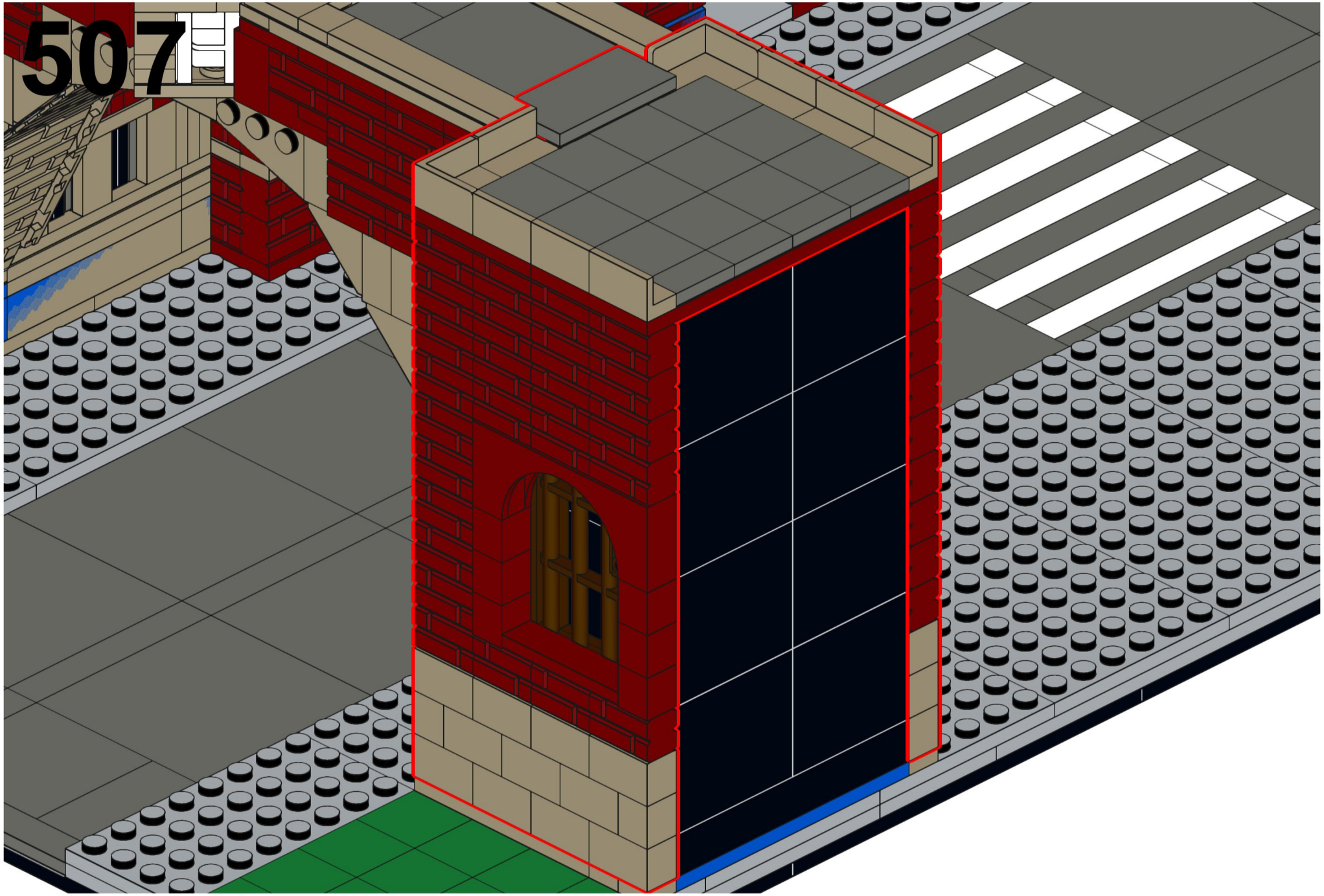
507

508 20_Dach_b

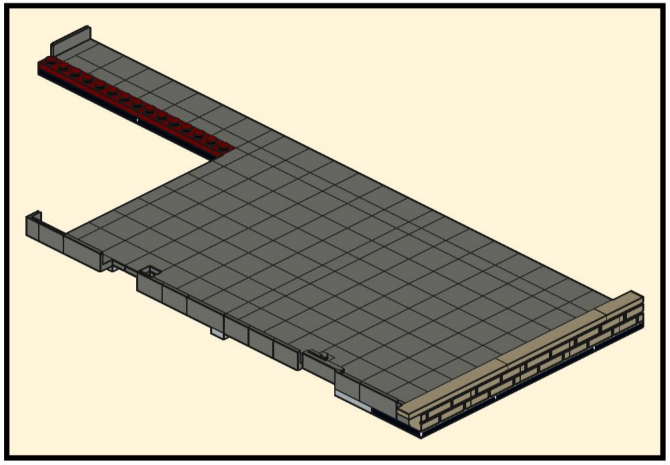

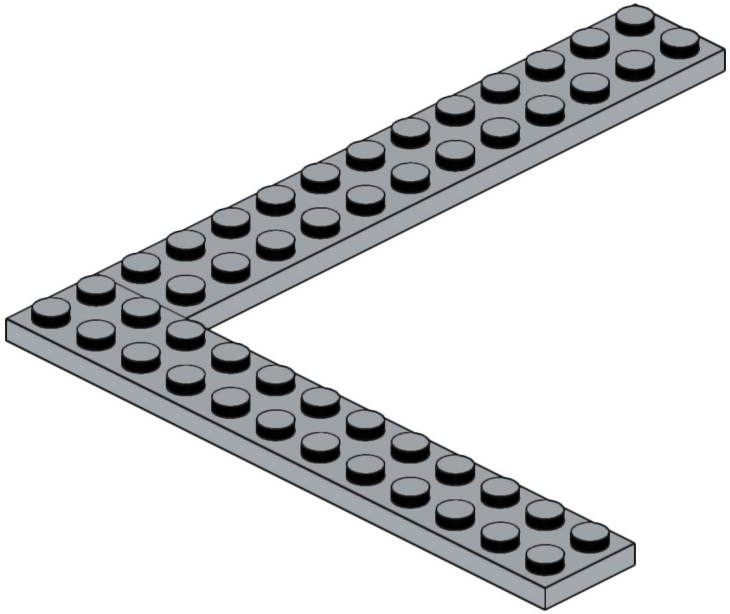

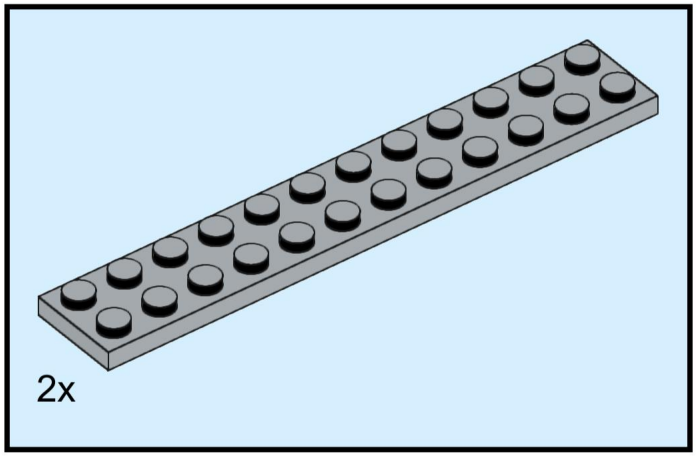

509

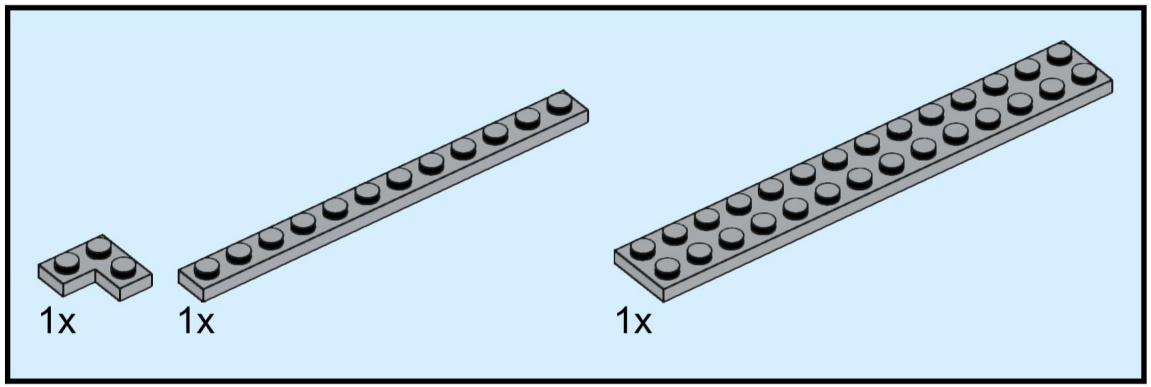

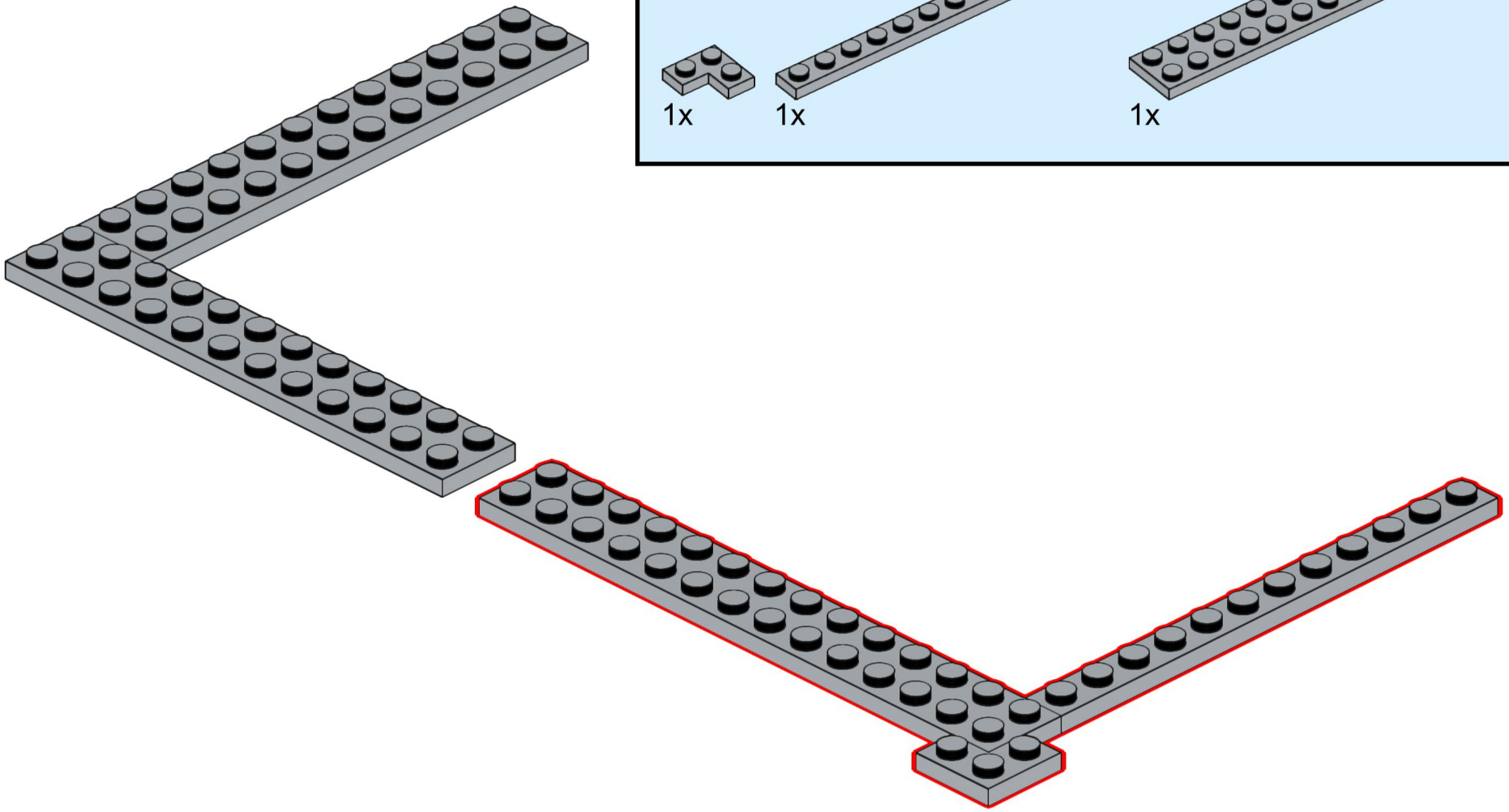

510

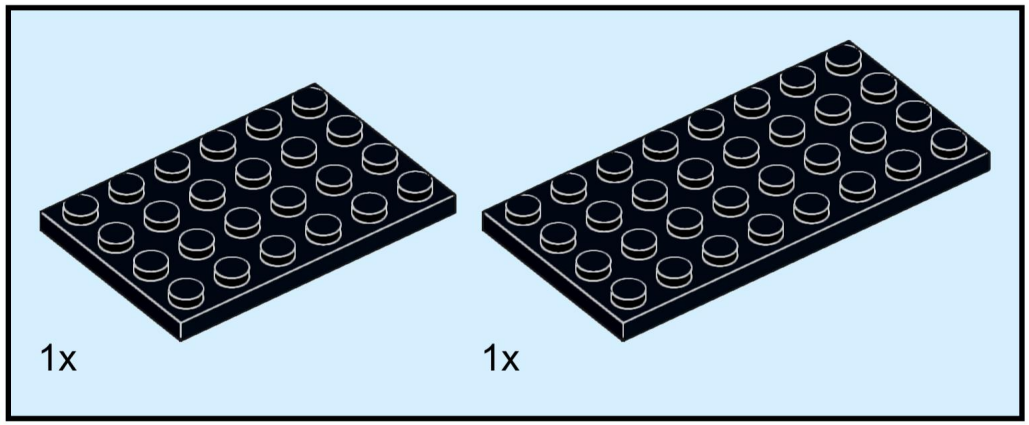

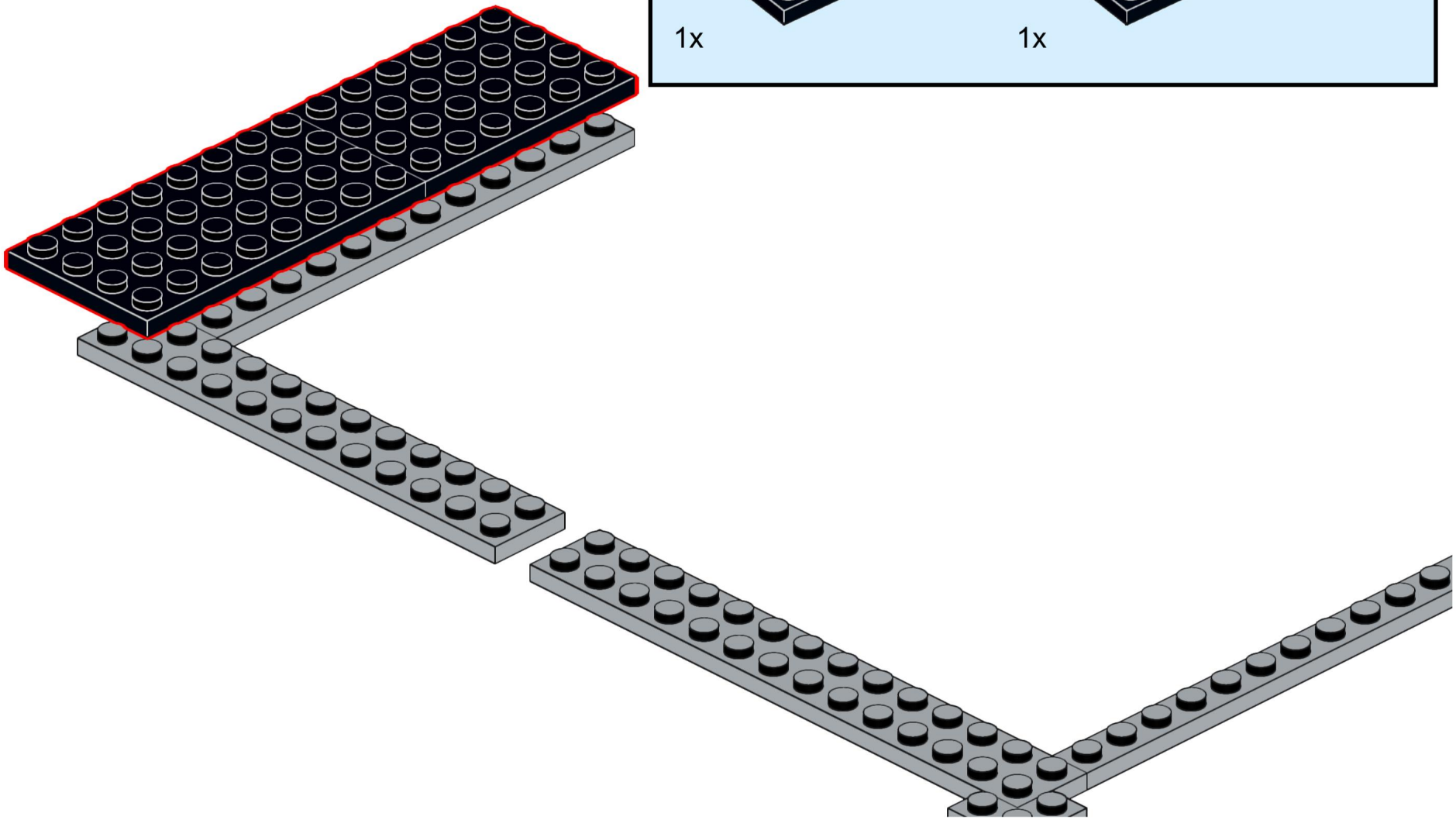

511

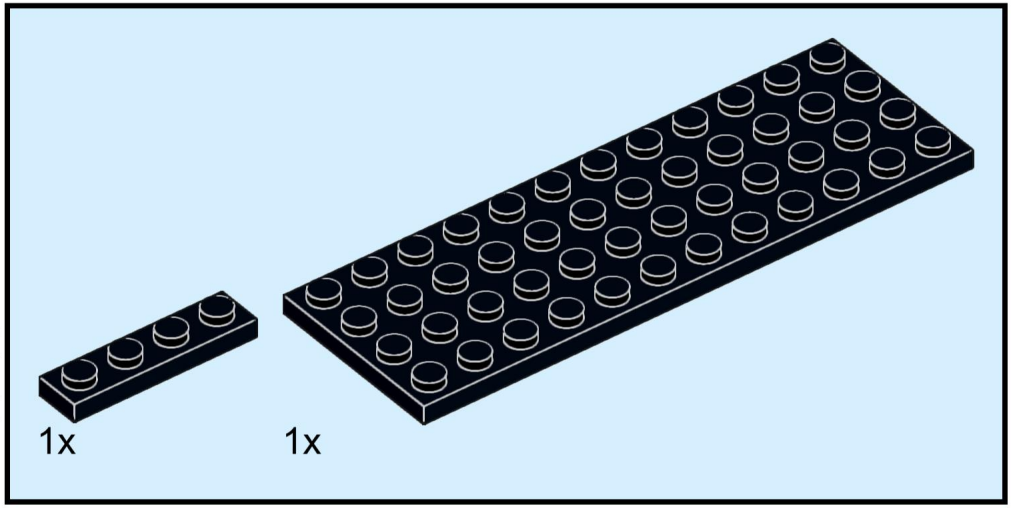

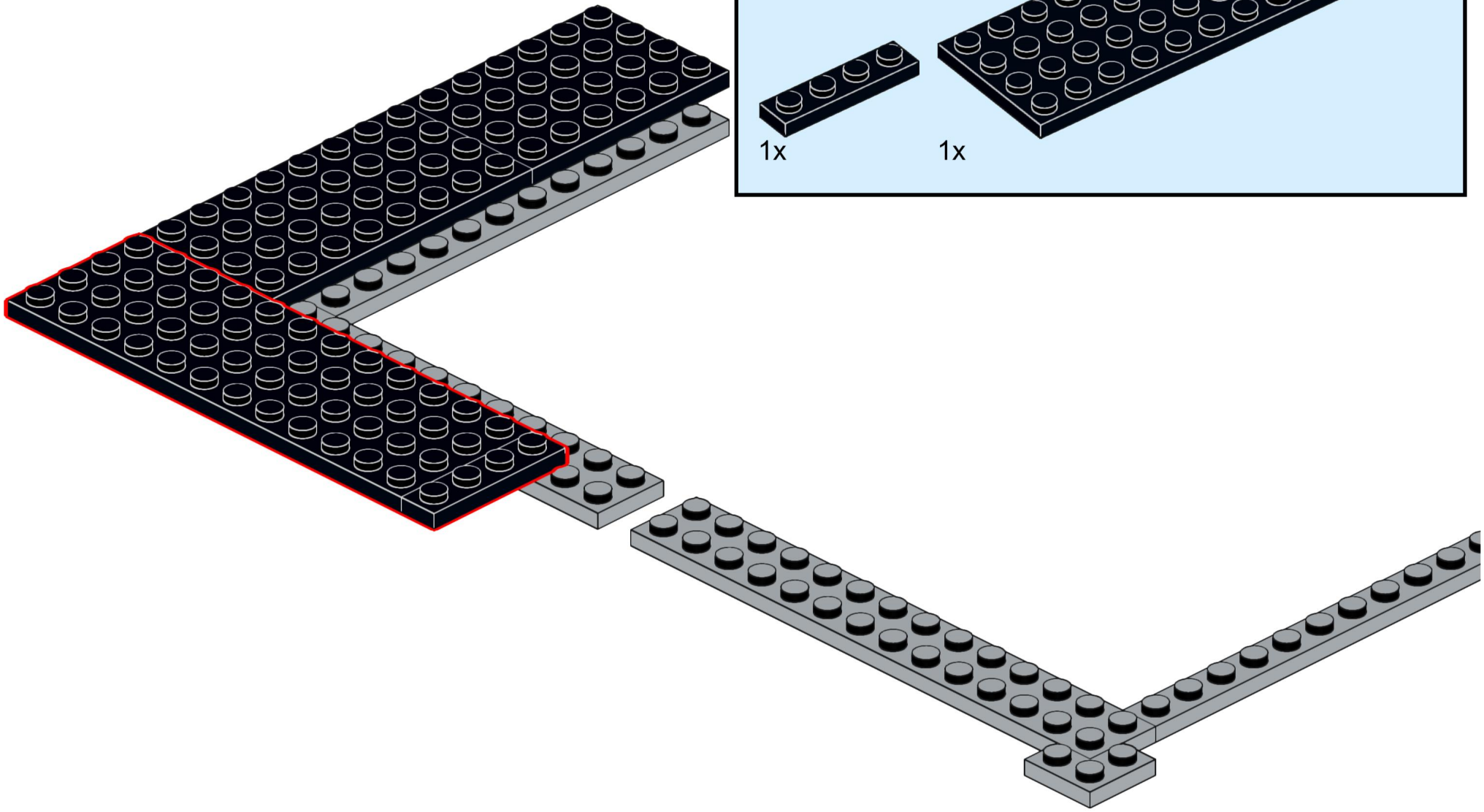

512

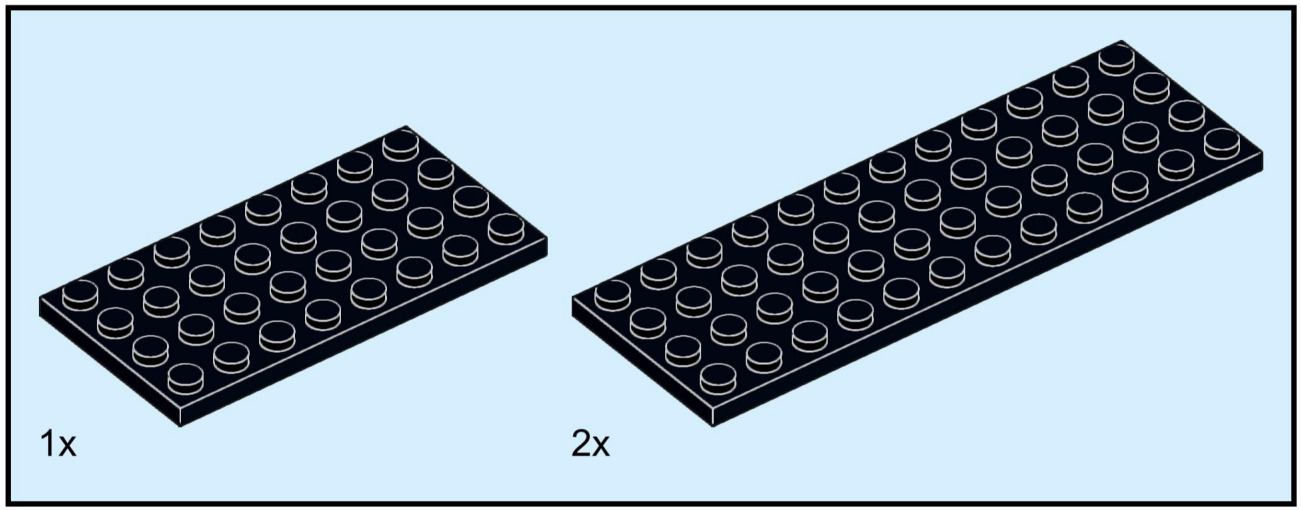

513

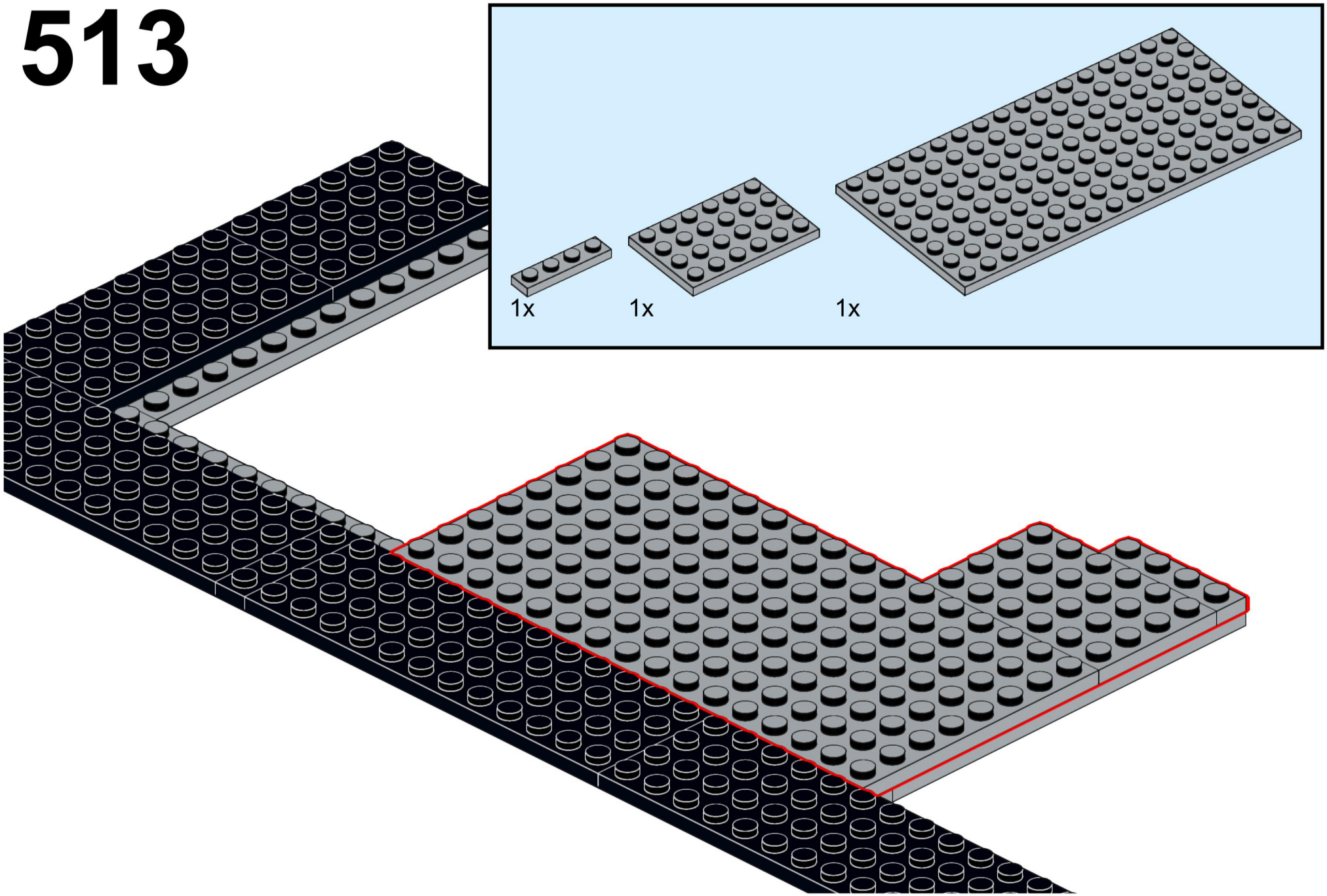

514

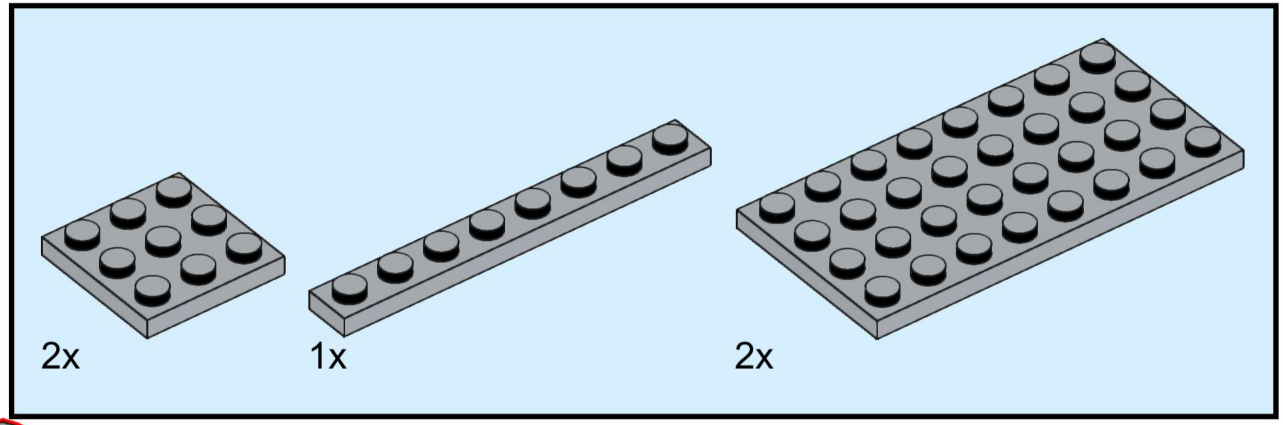

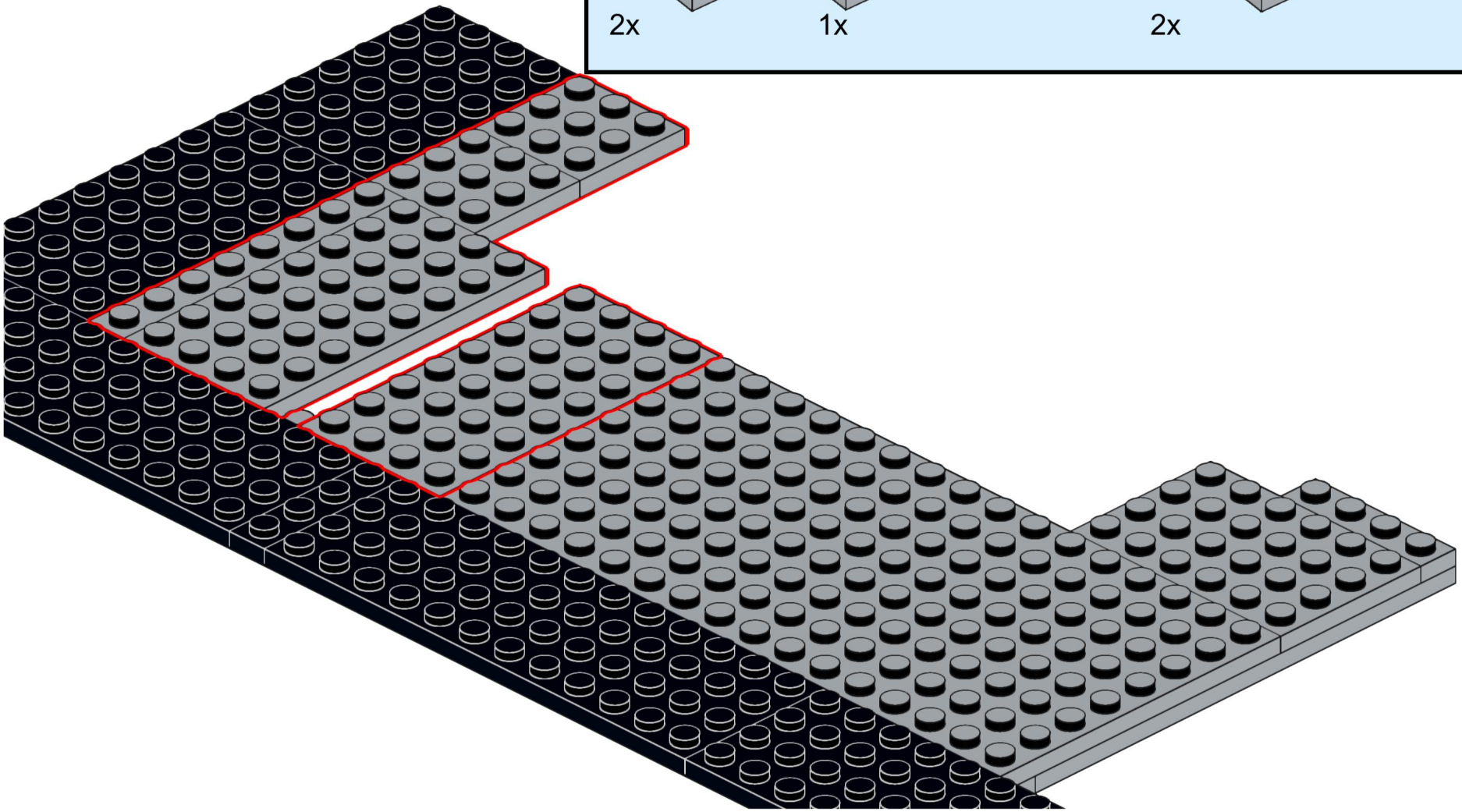

515

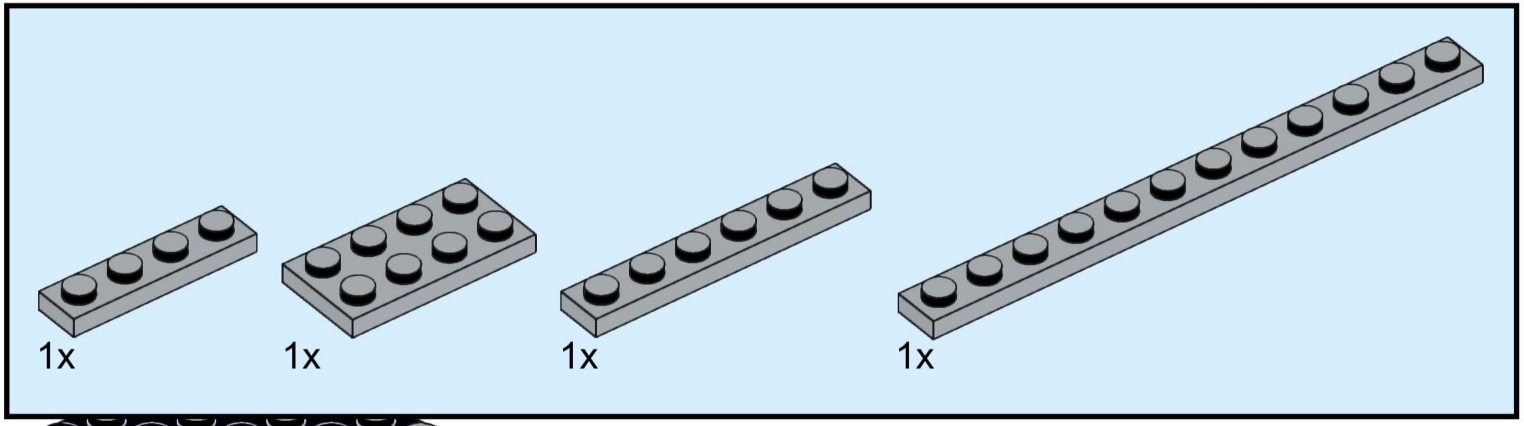

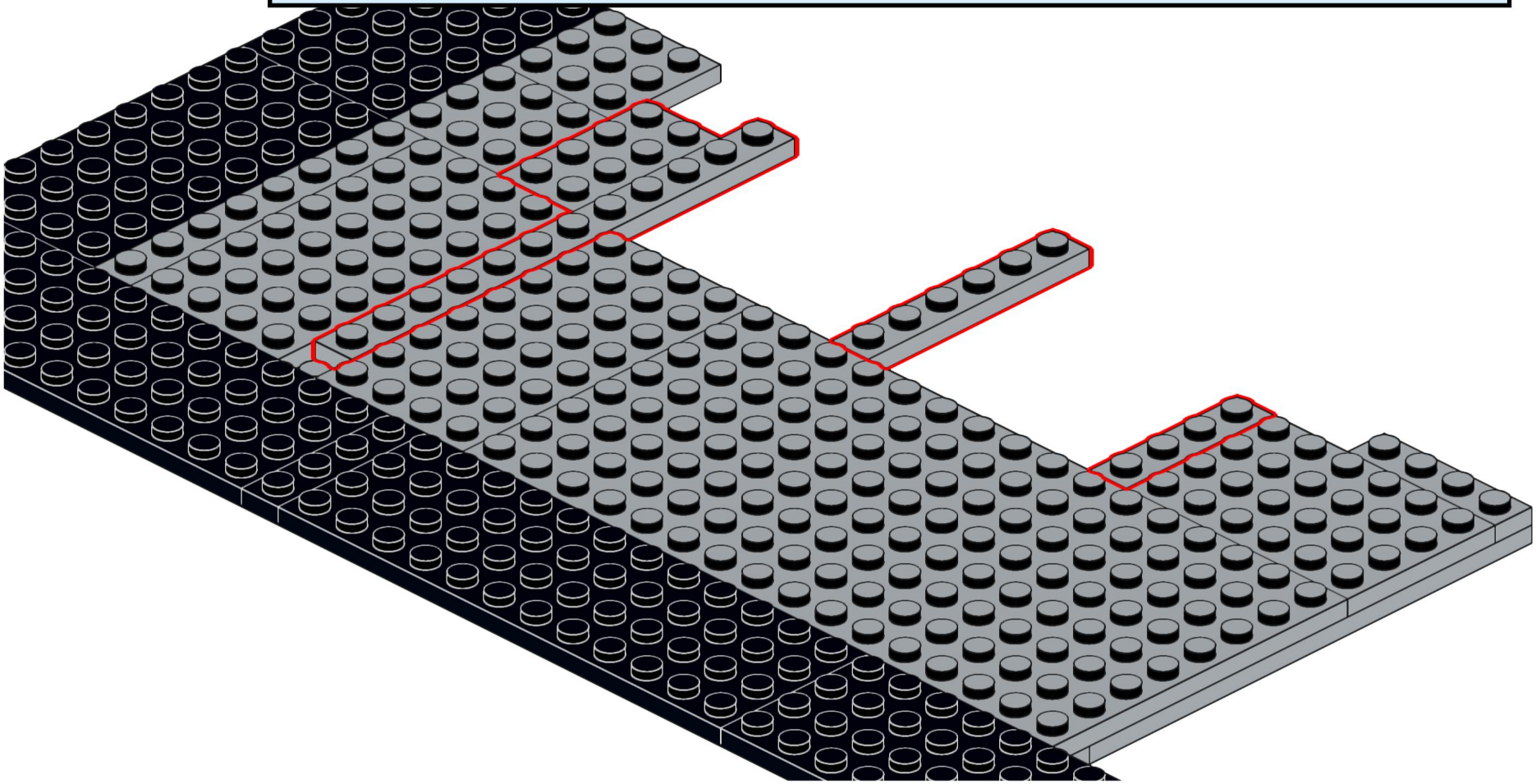

516

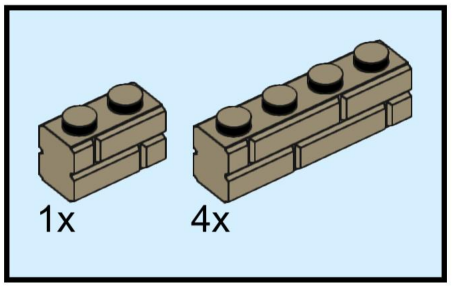

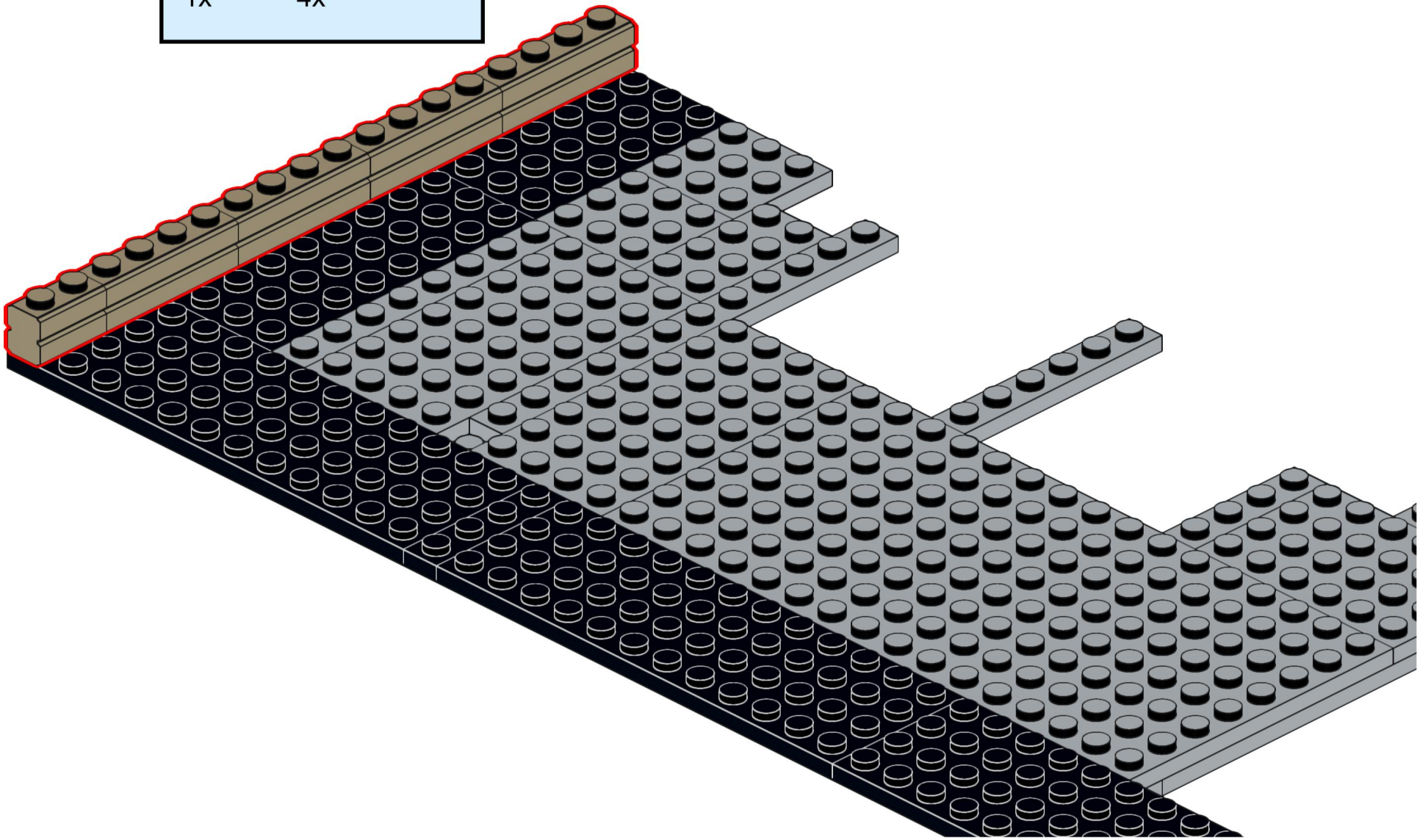

517

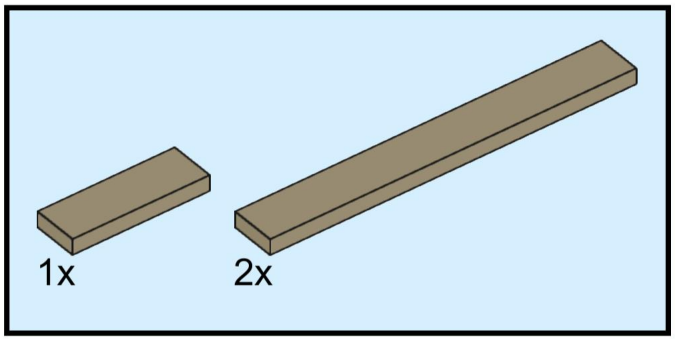

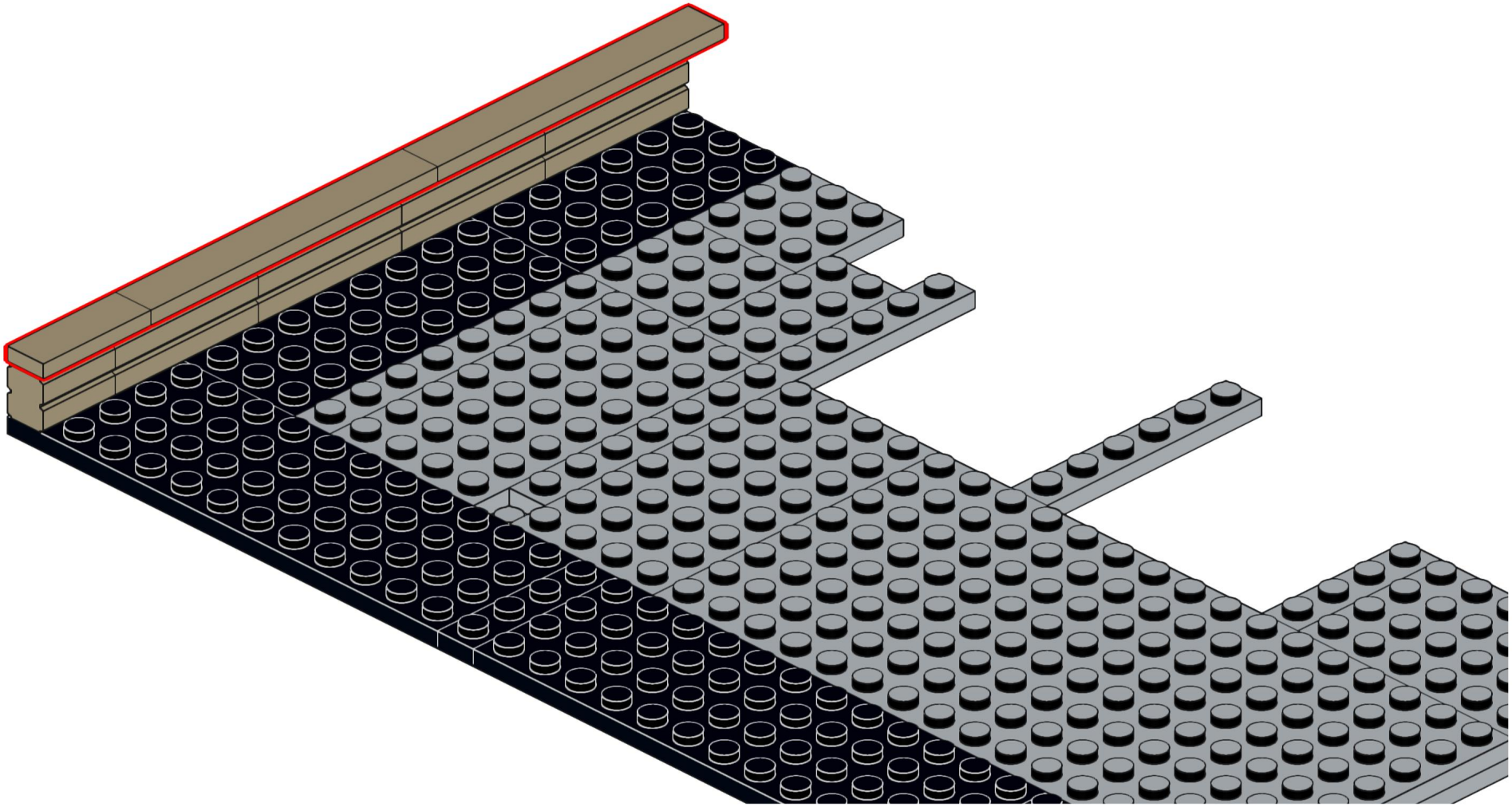

518

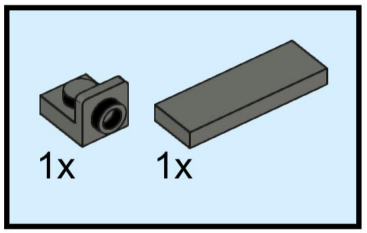

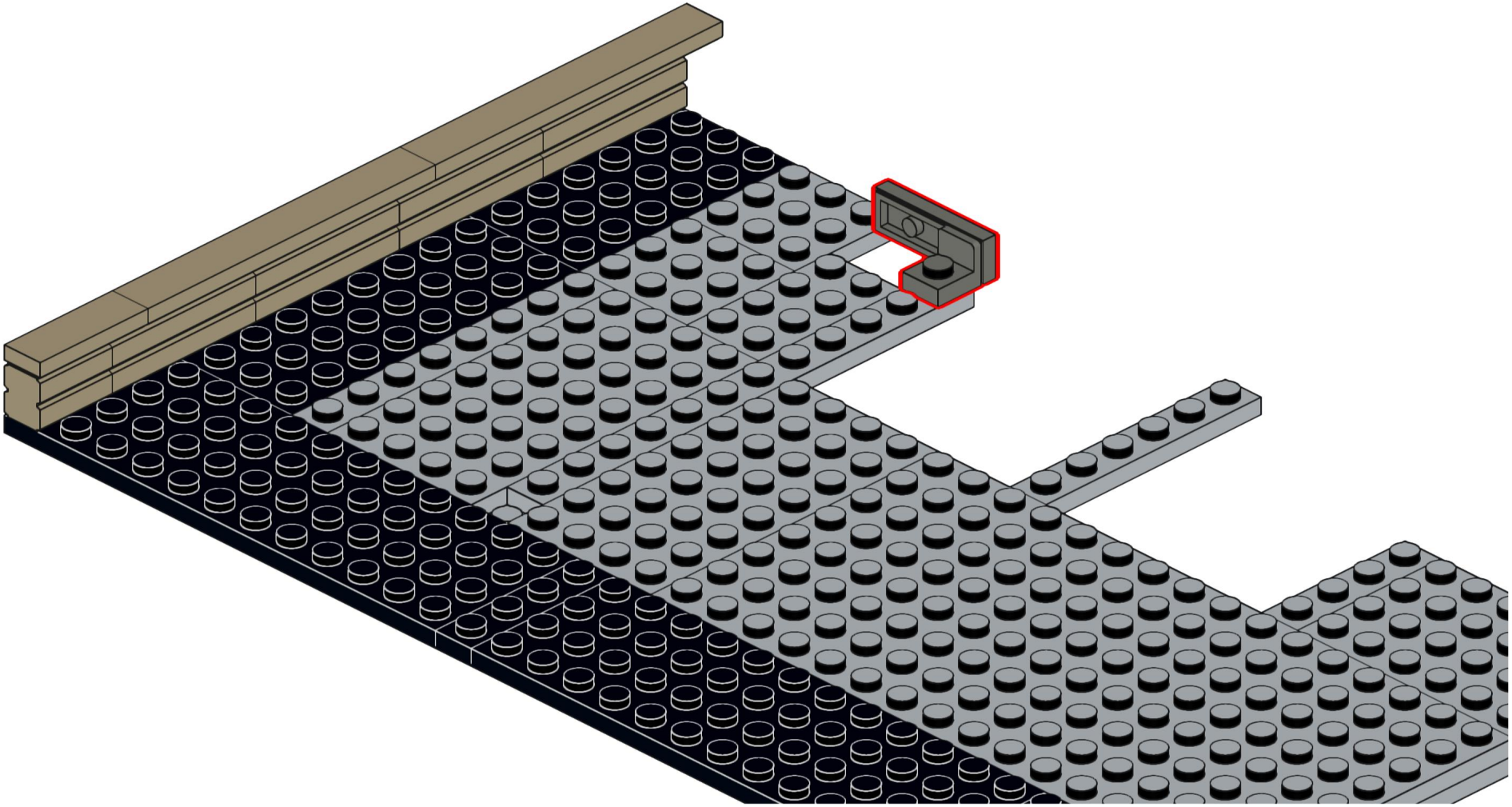

519

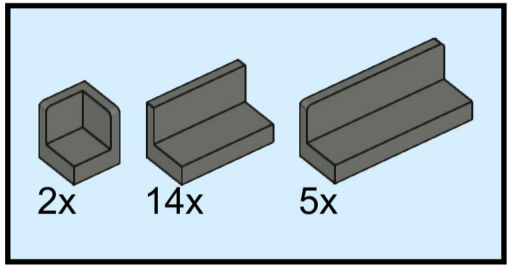

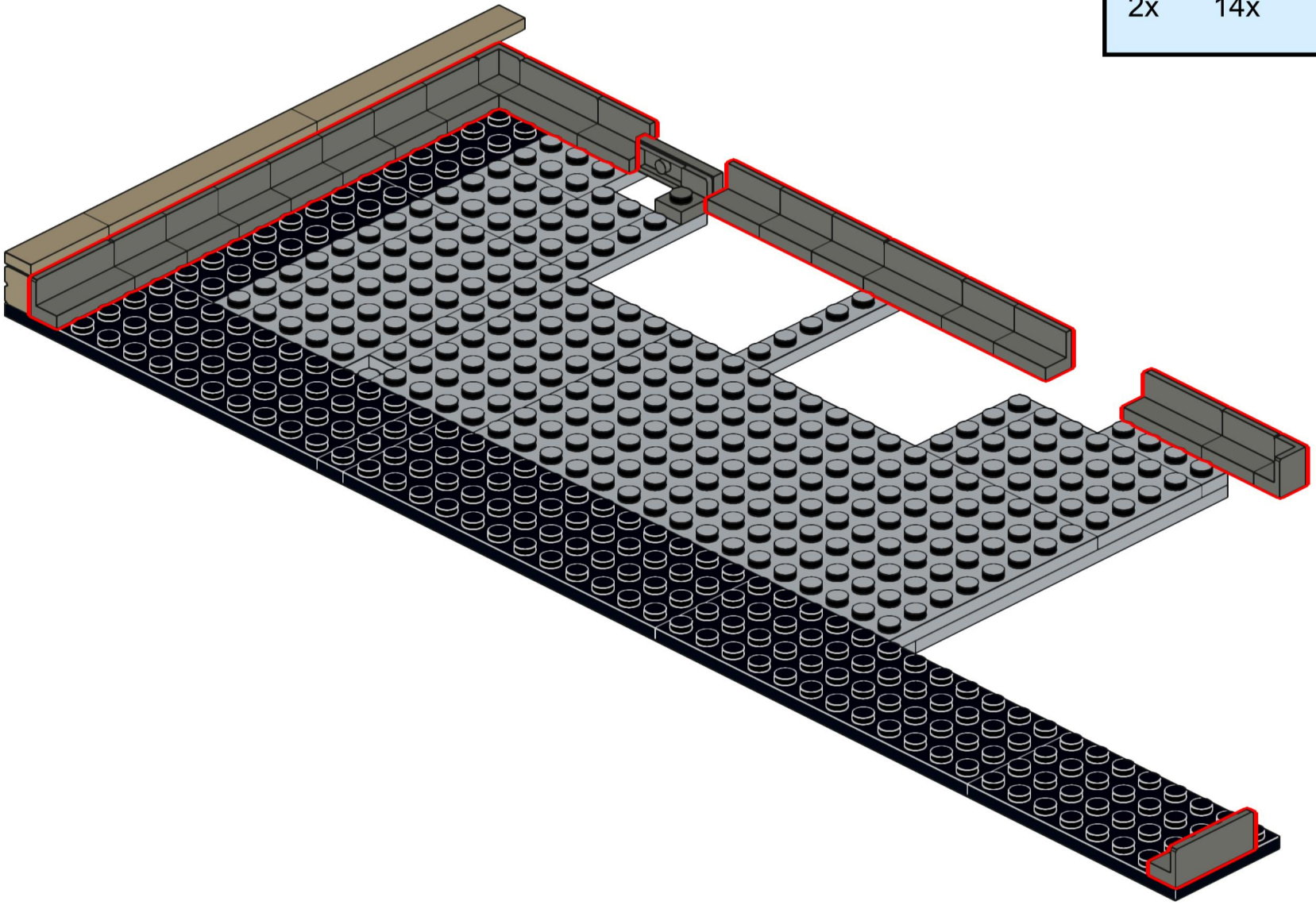

520

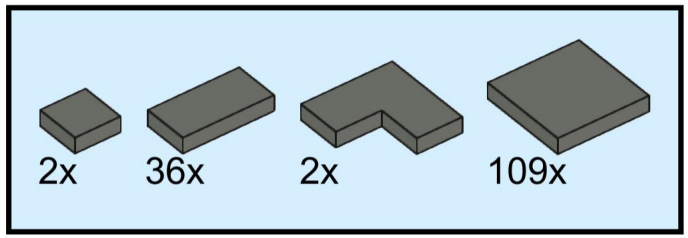

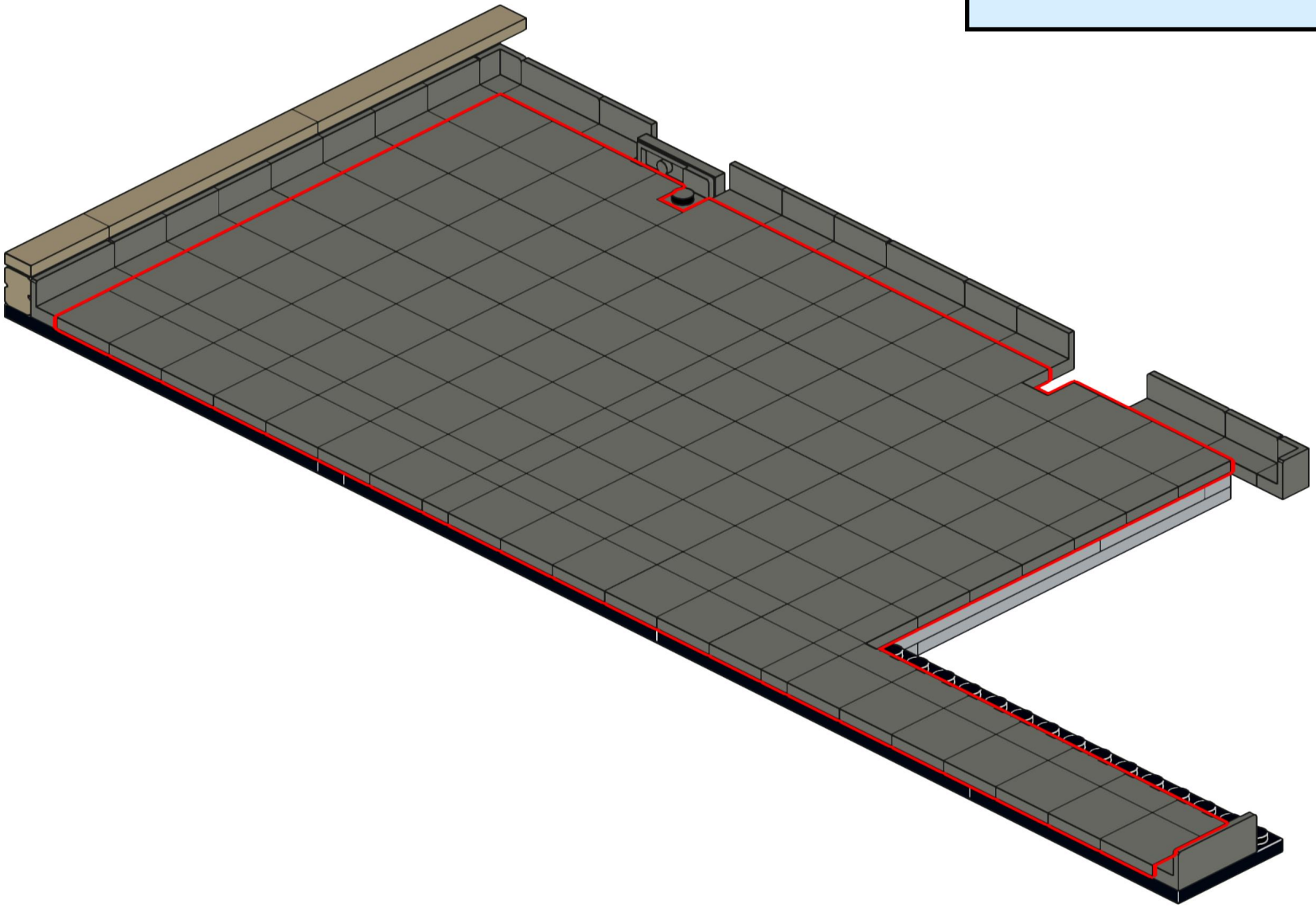

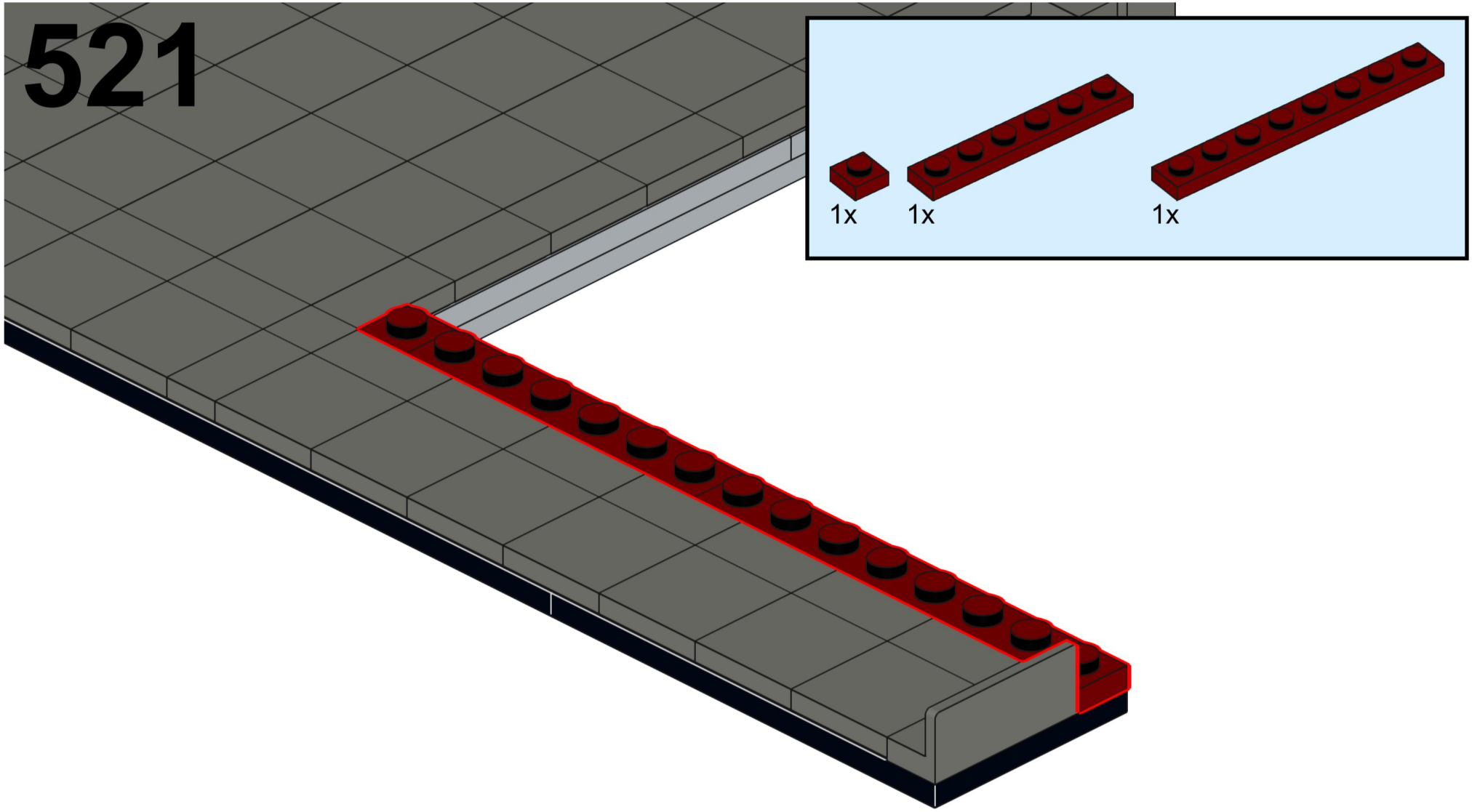
521
1x
1x
1x

522

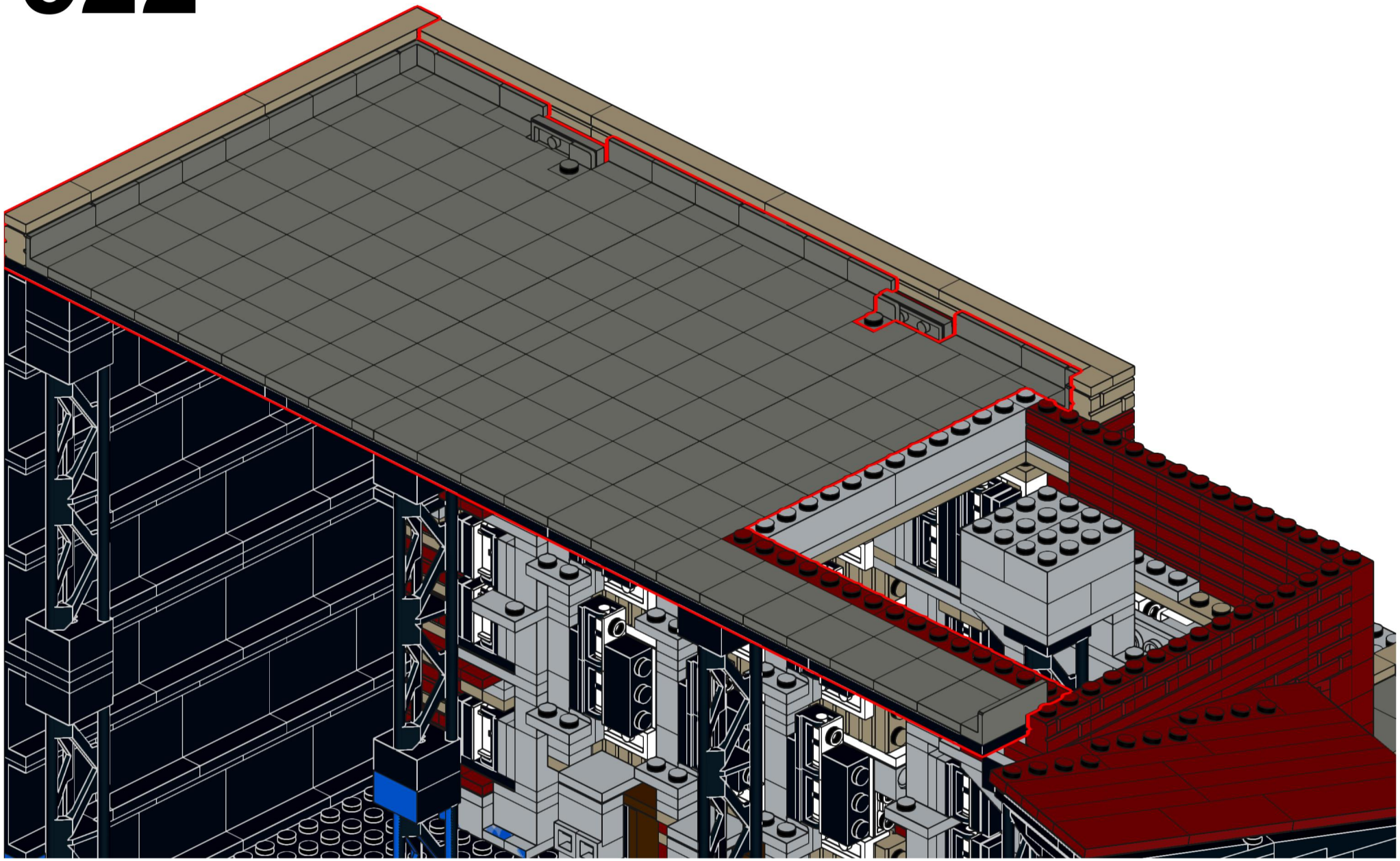

523

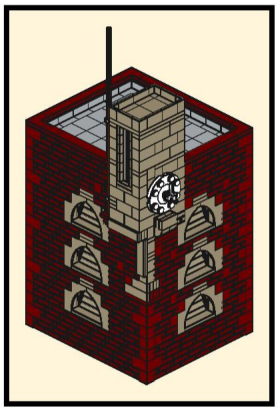

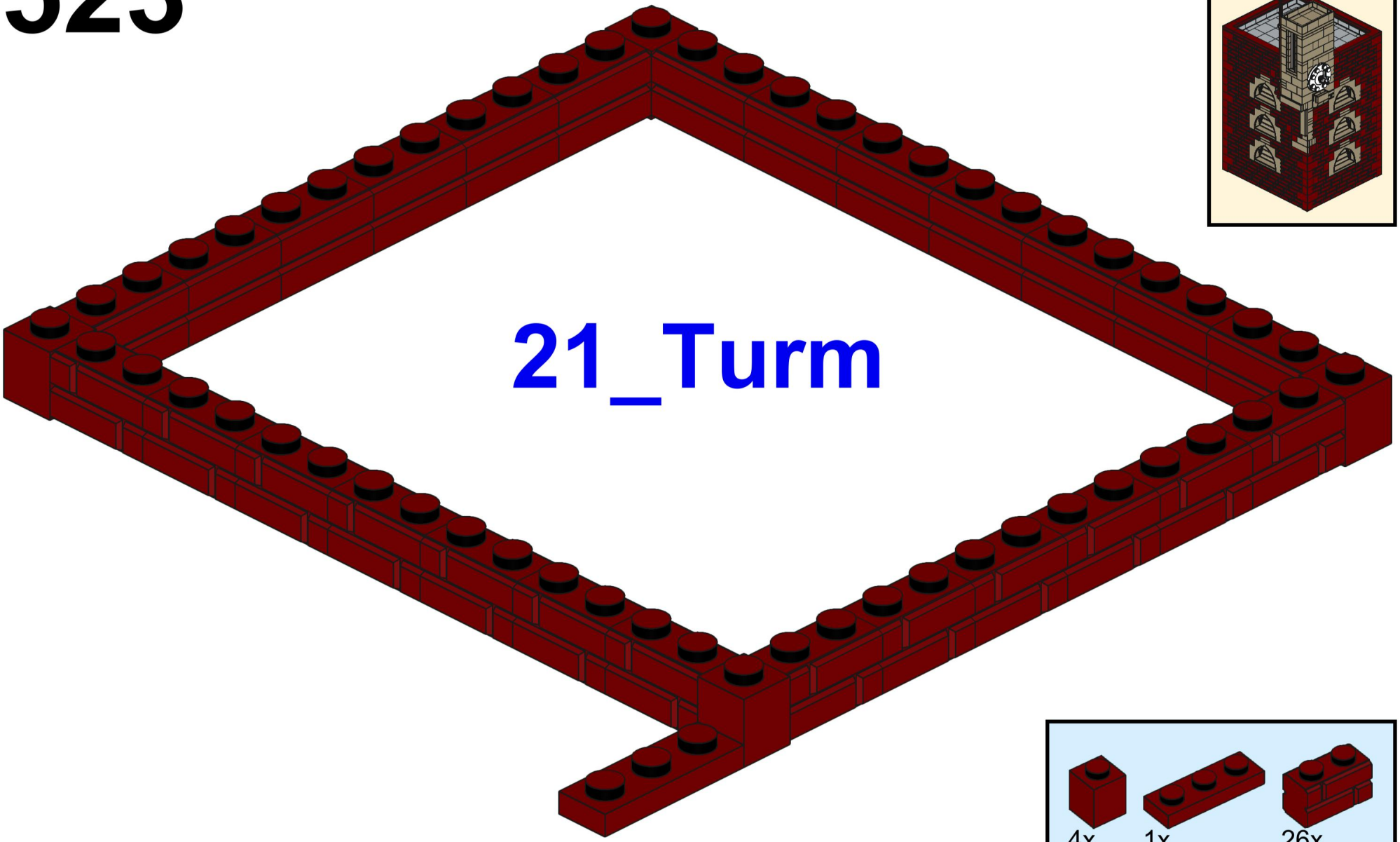

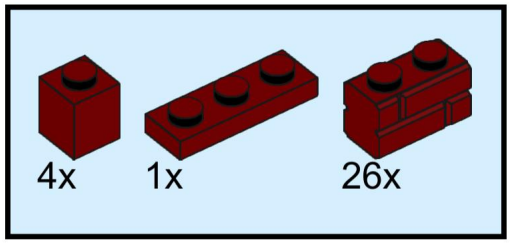

524

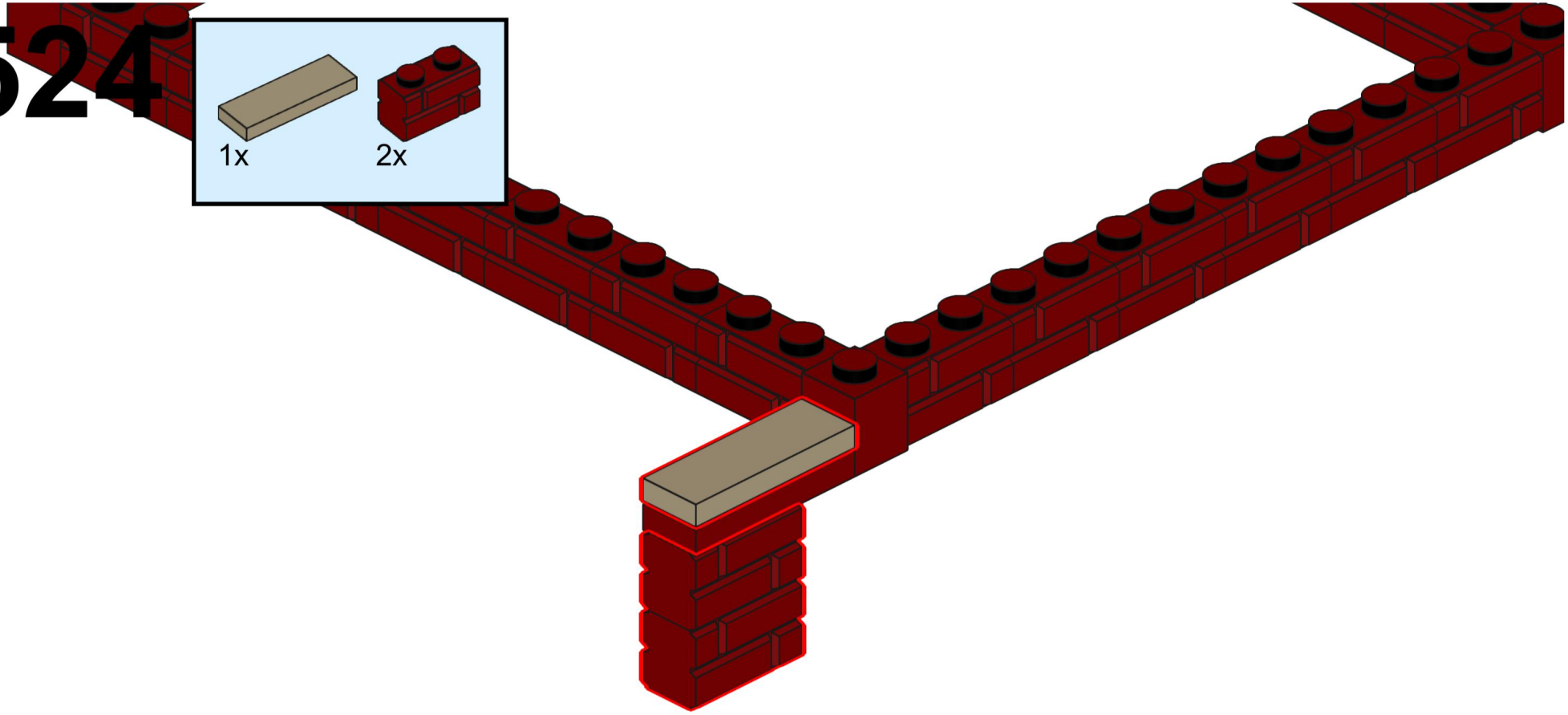

525

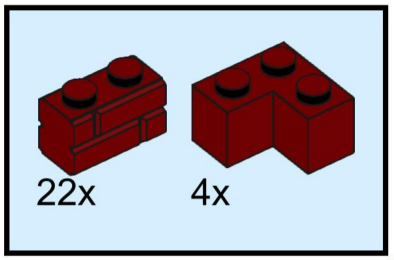

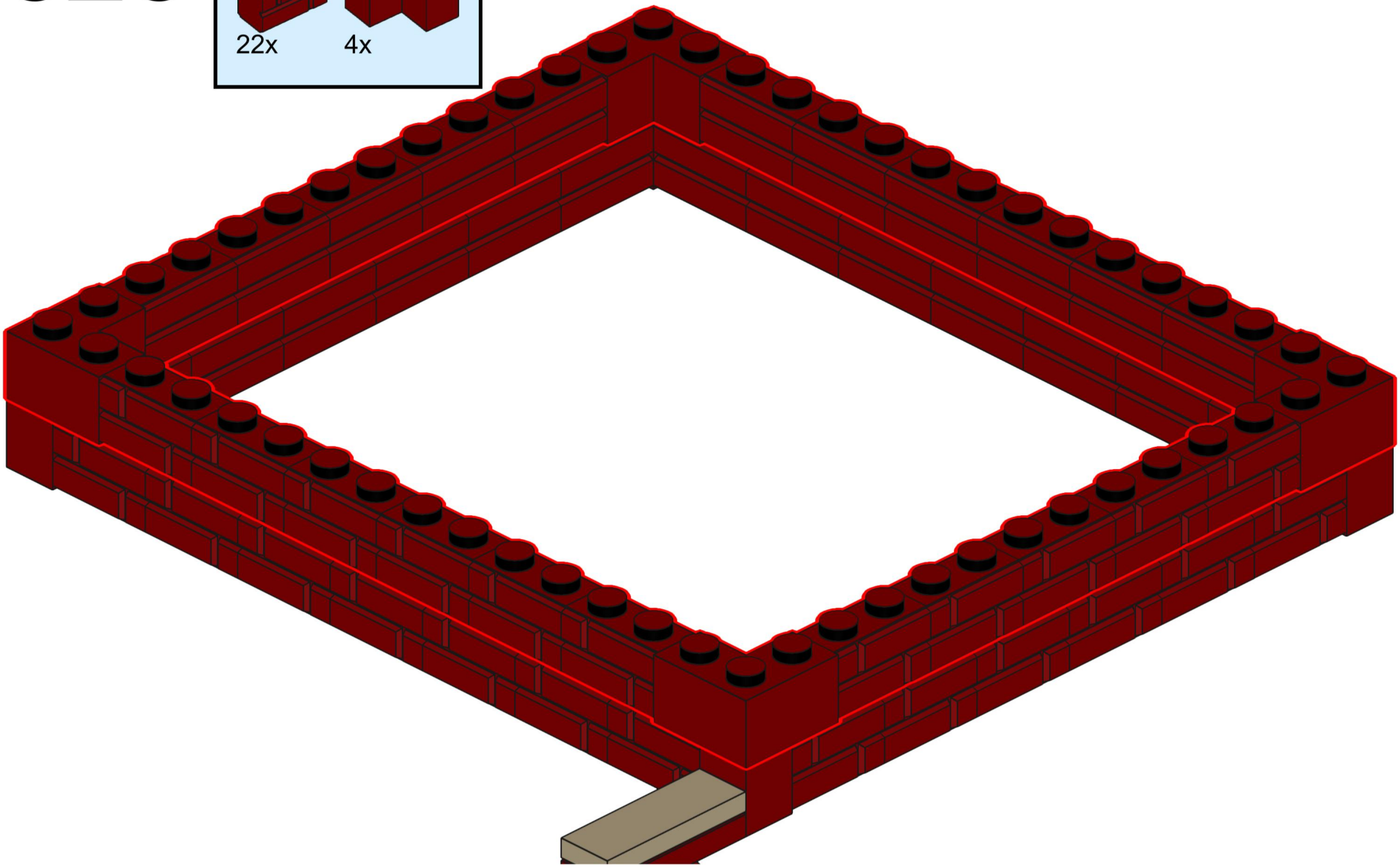

526

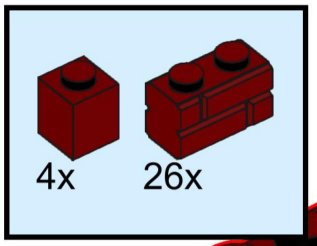

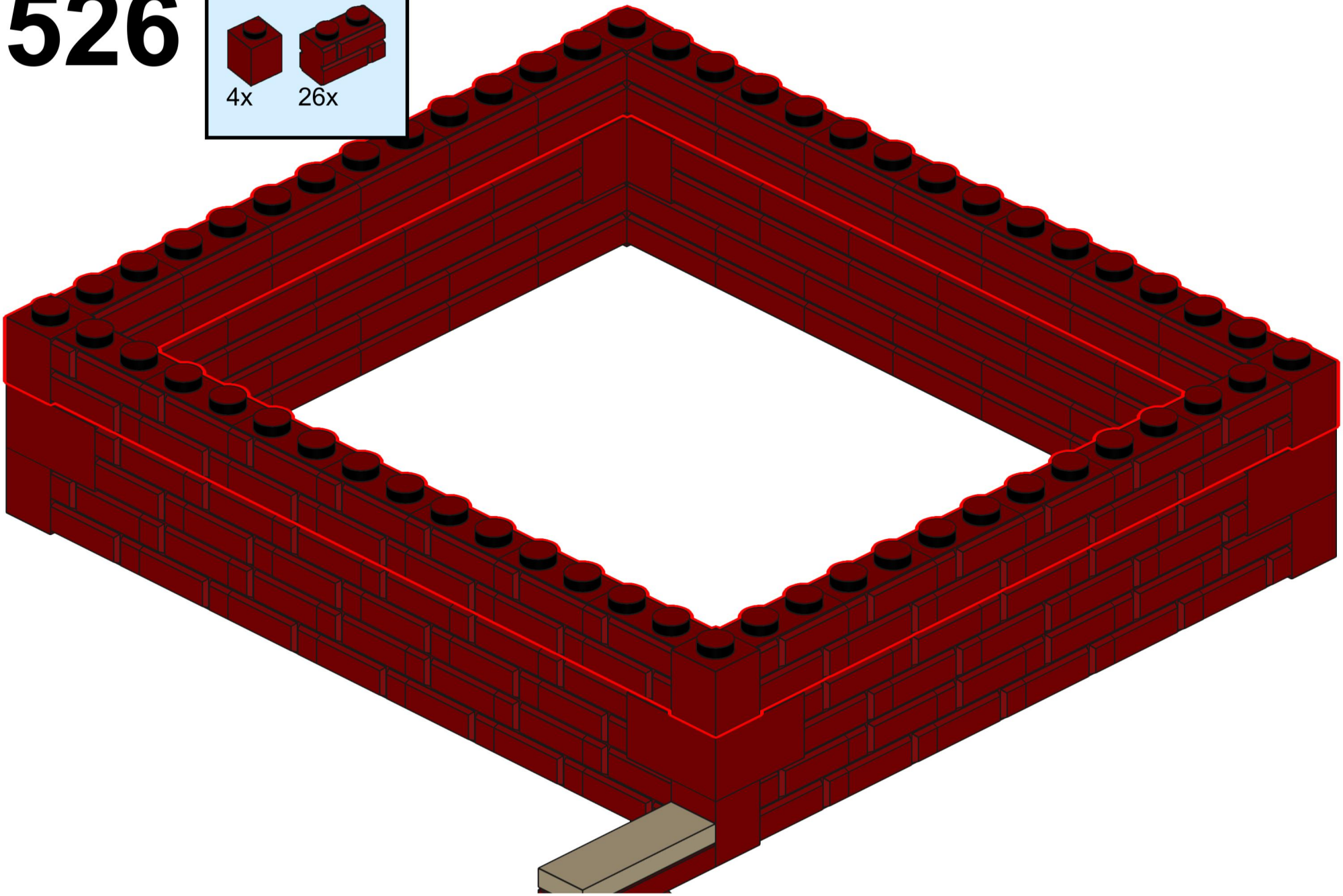

527

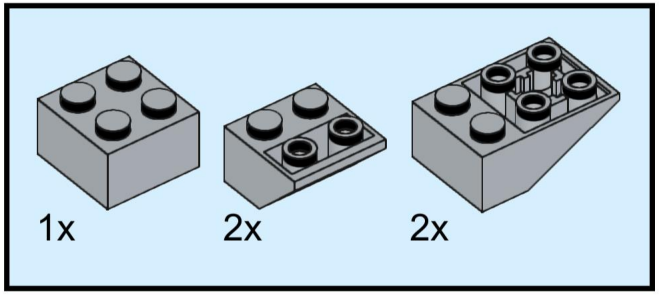

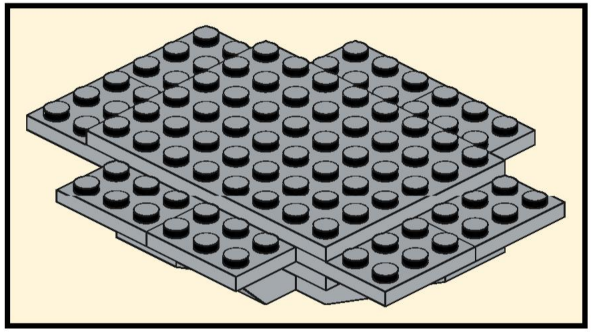

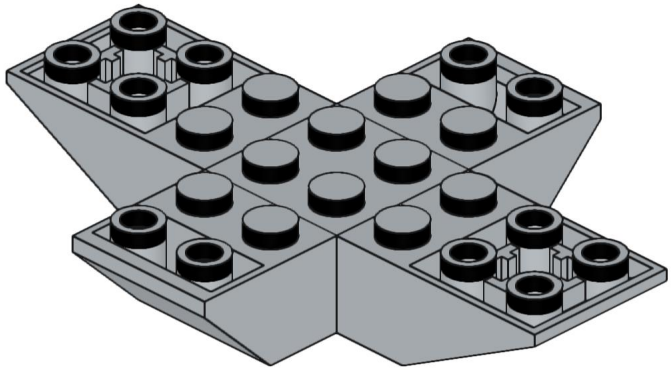

528

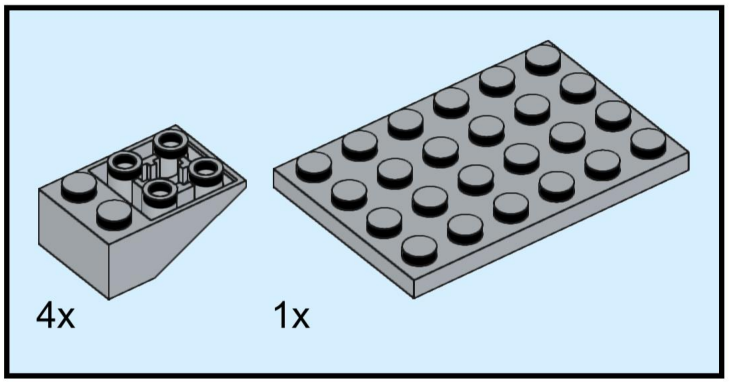

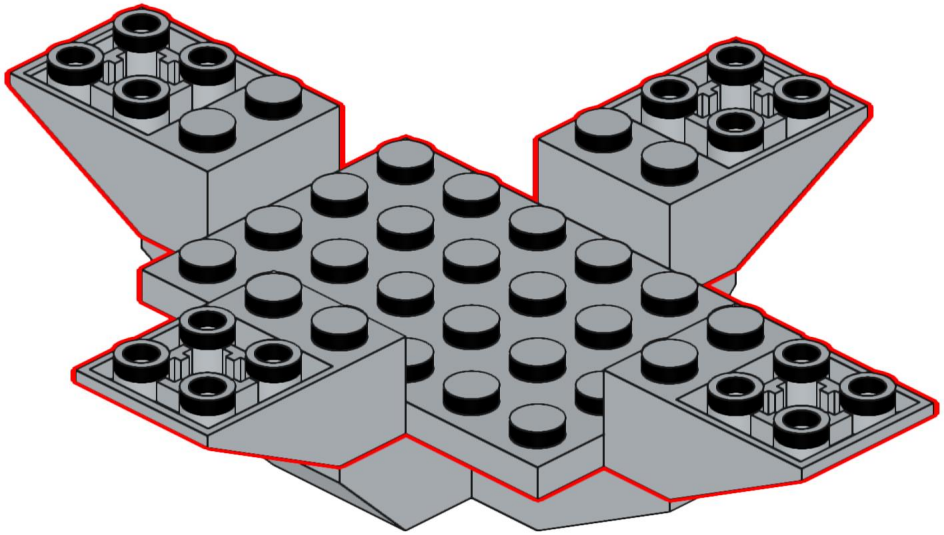

529

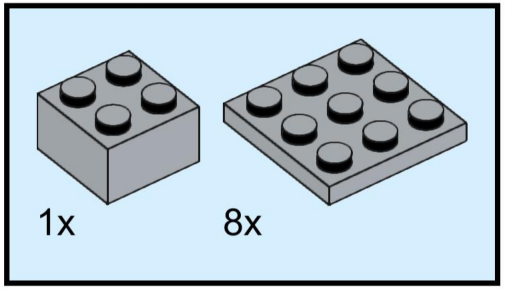

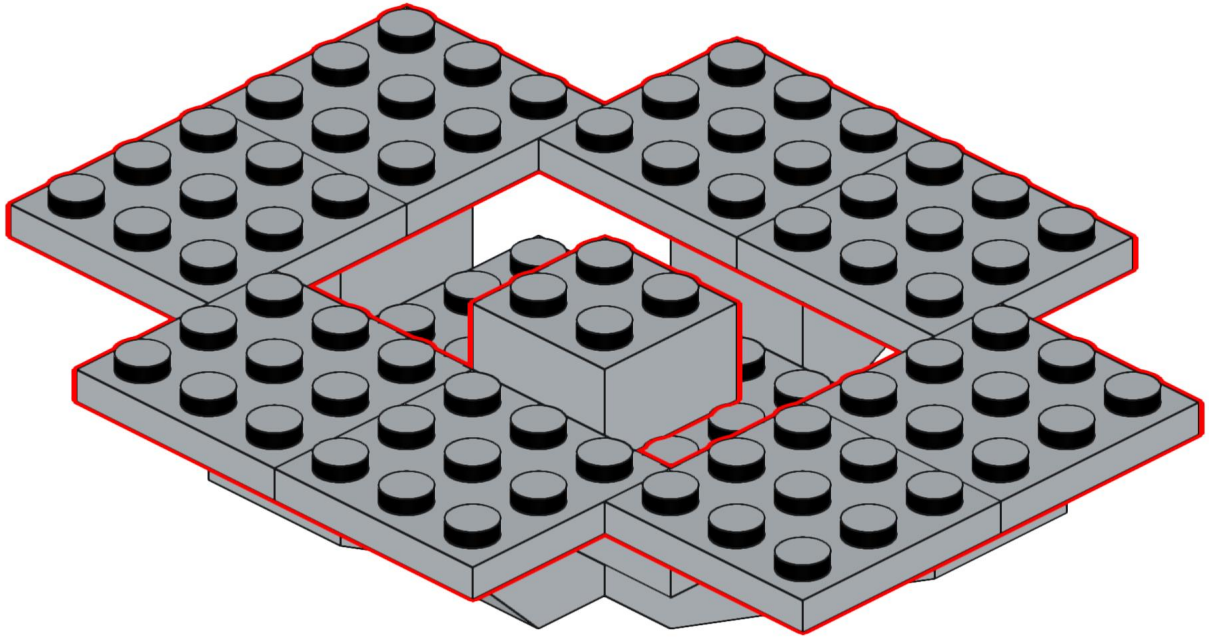

530

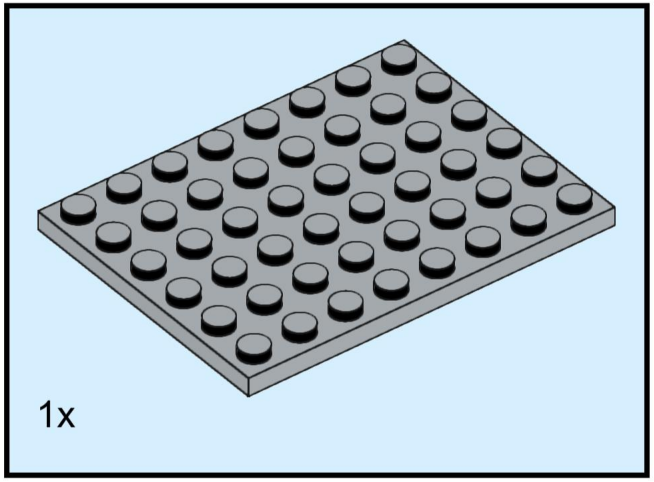

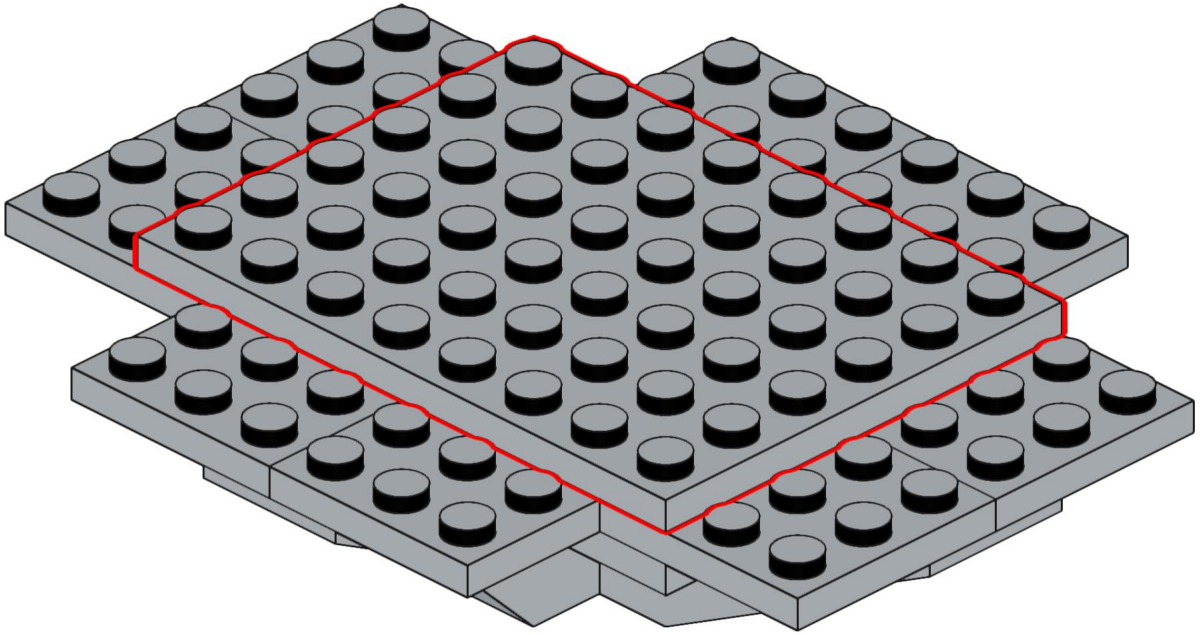

531

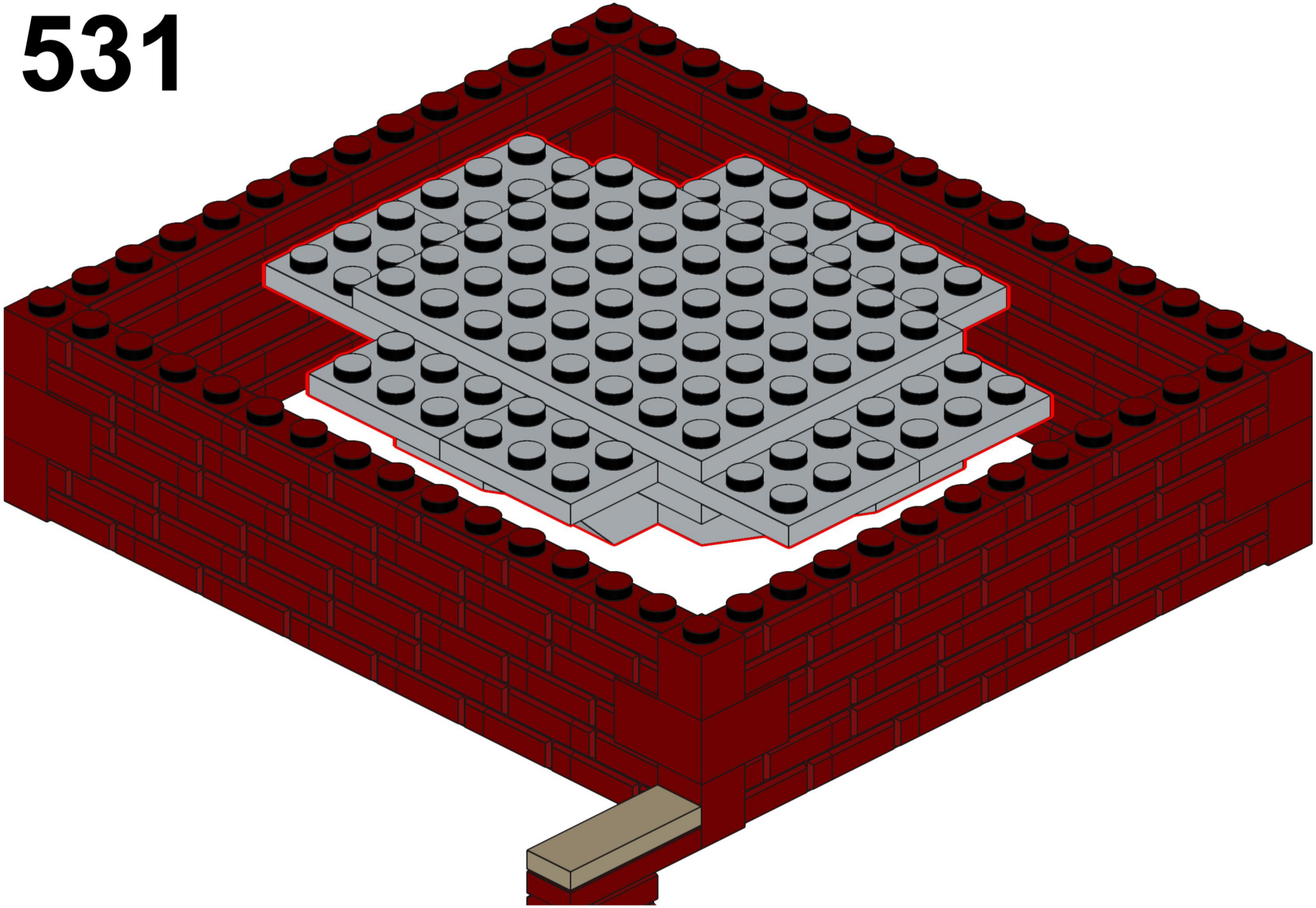

532

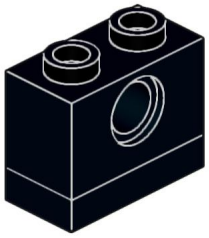

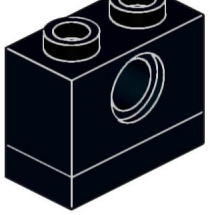

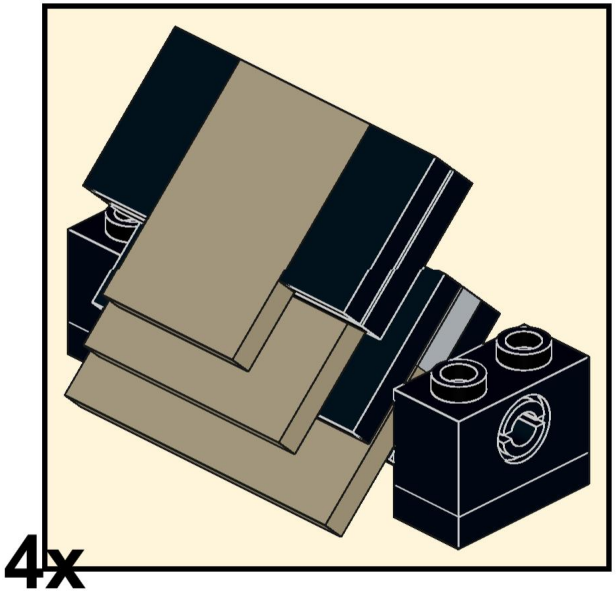

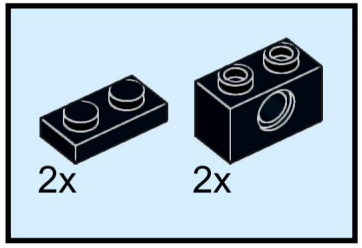

533

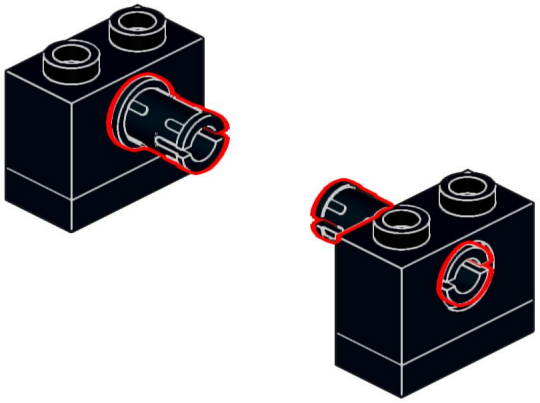

534

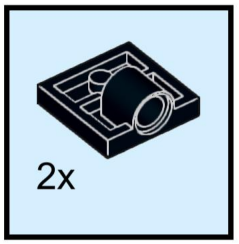

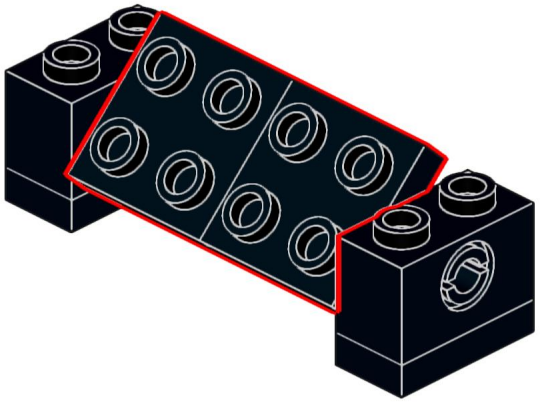

535

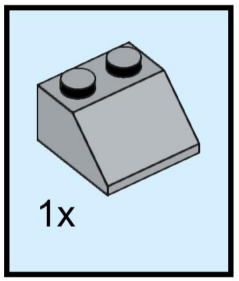

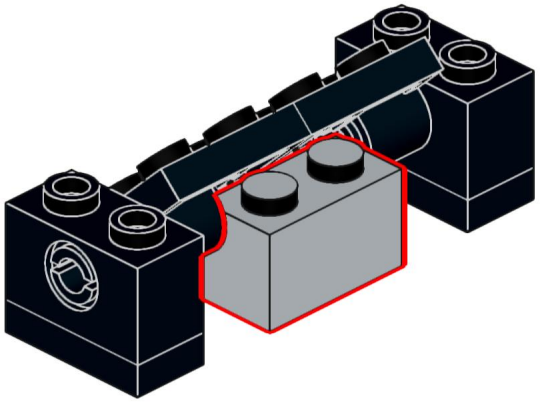

536

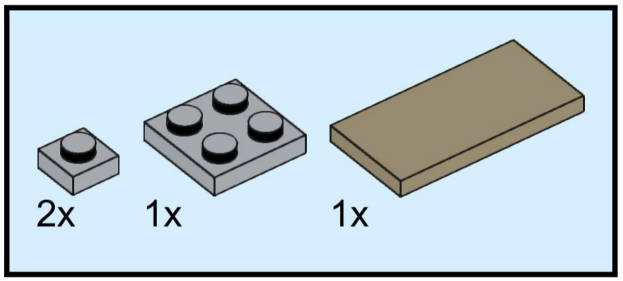

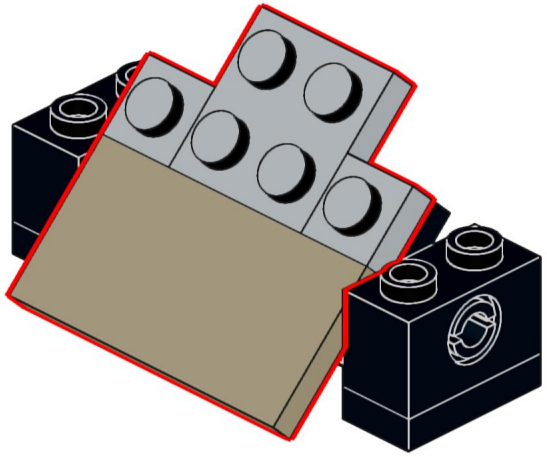

537

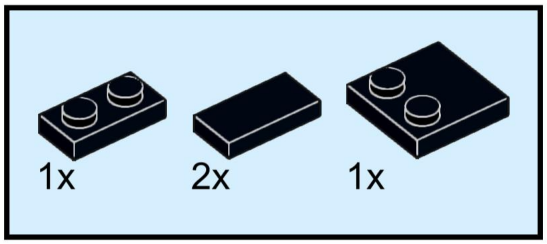

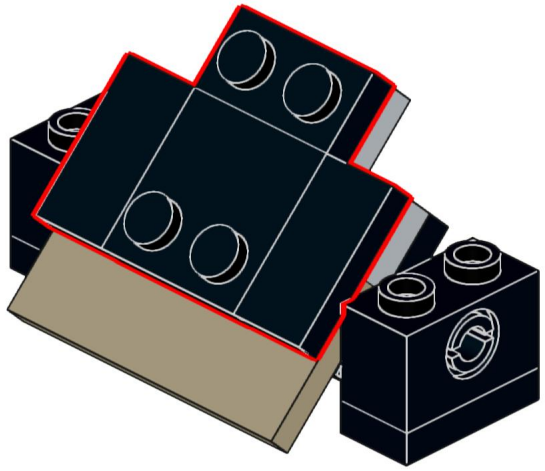

538

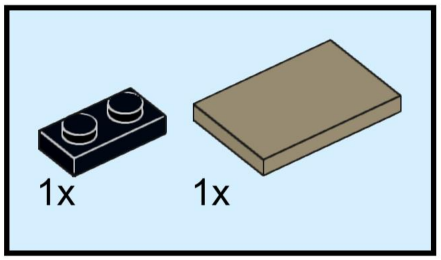

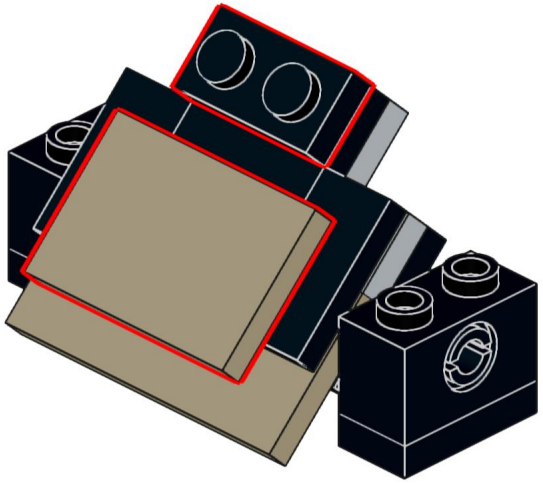

539

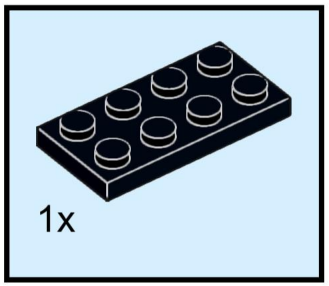

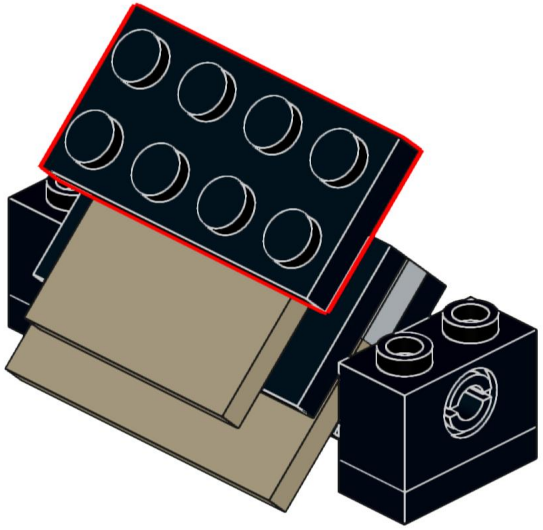

540

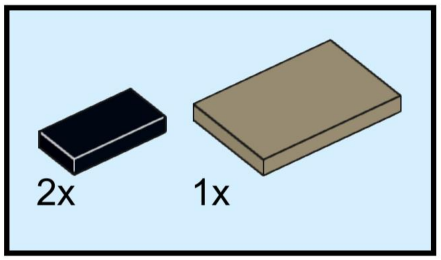

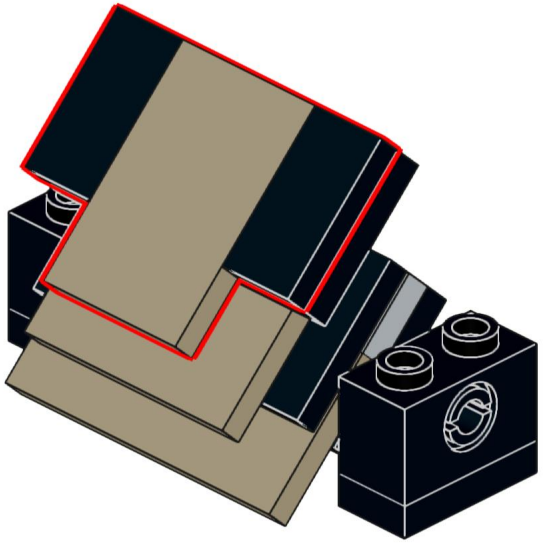

541

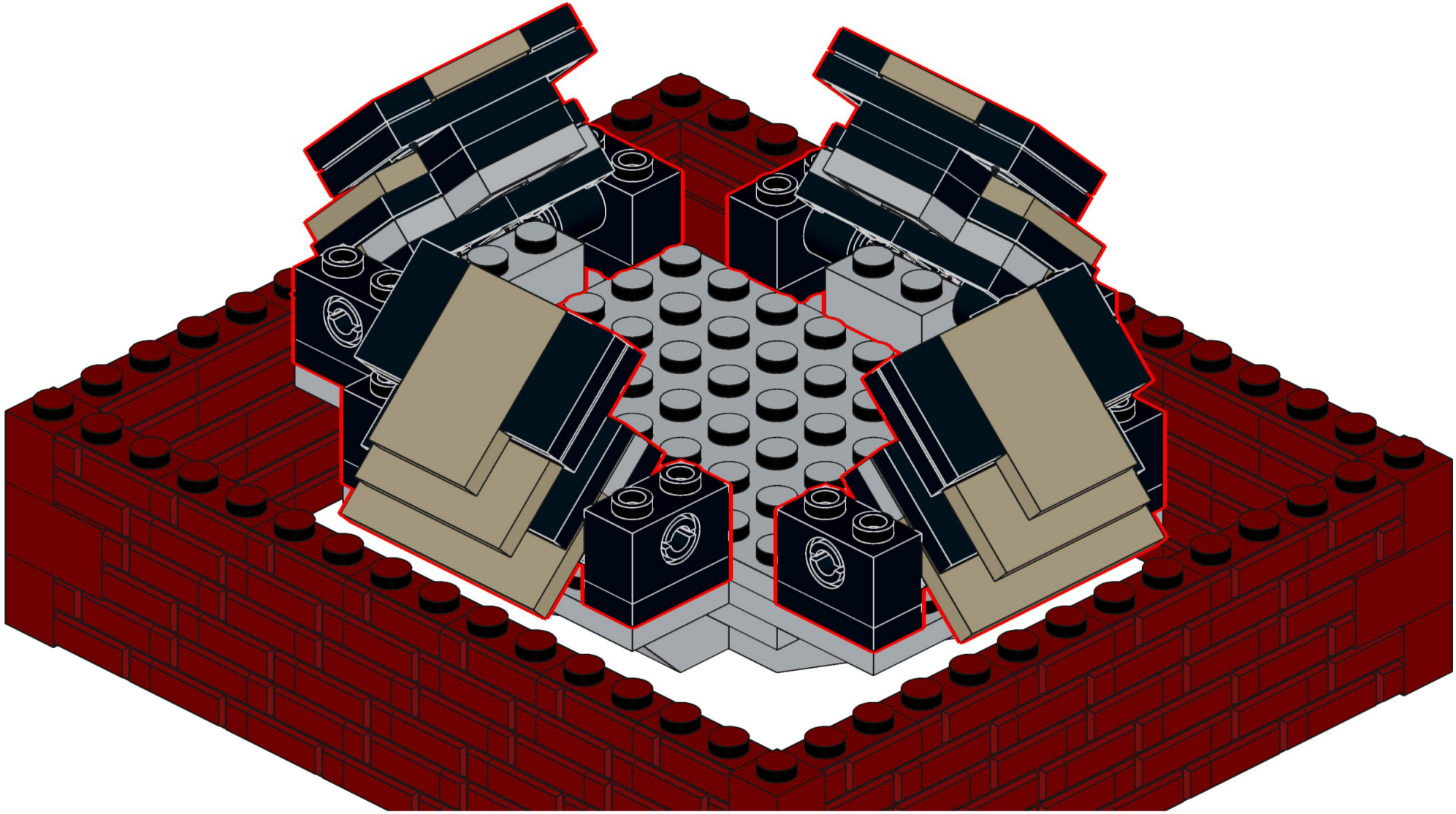

542

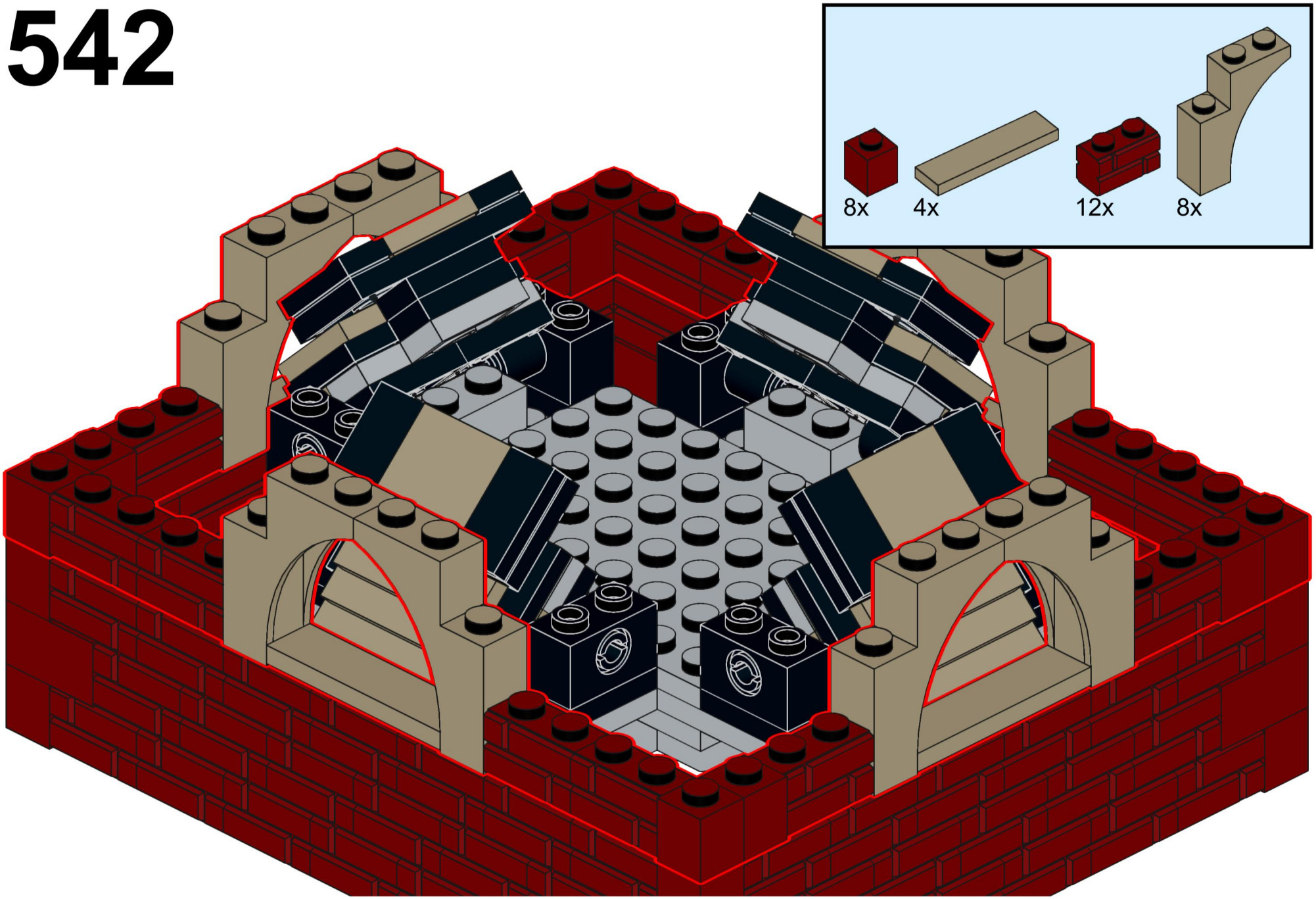

543

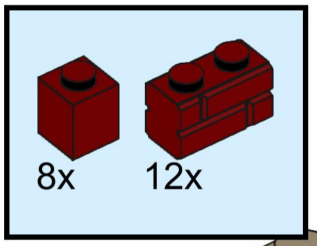

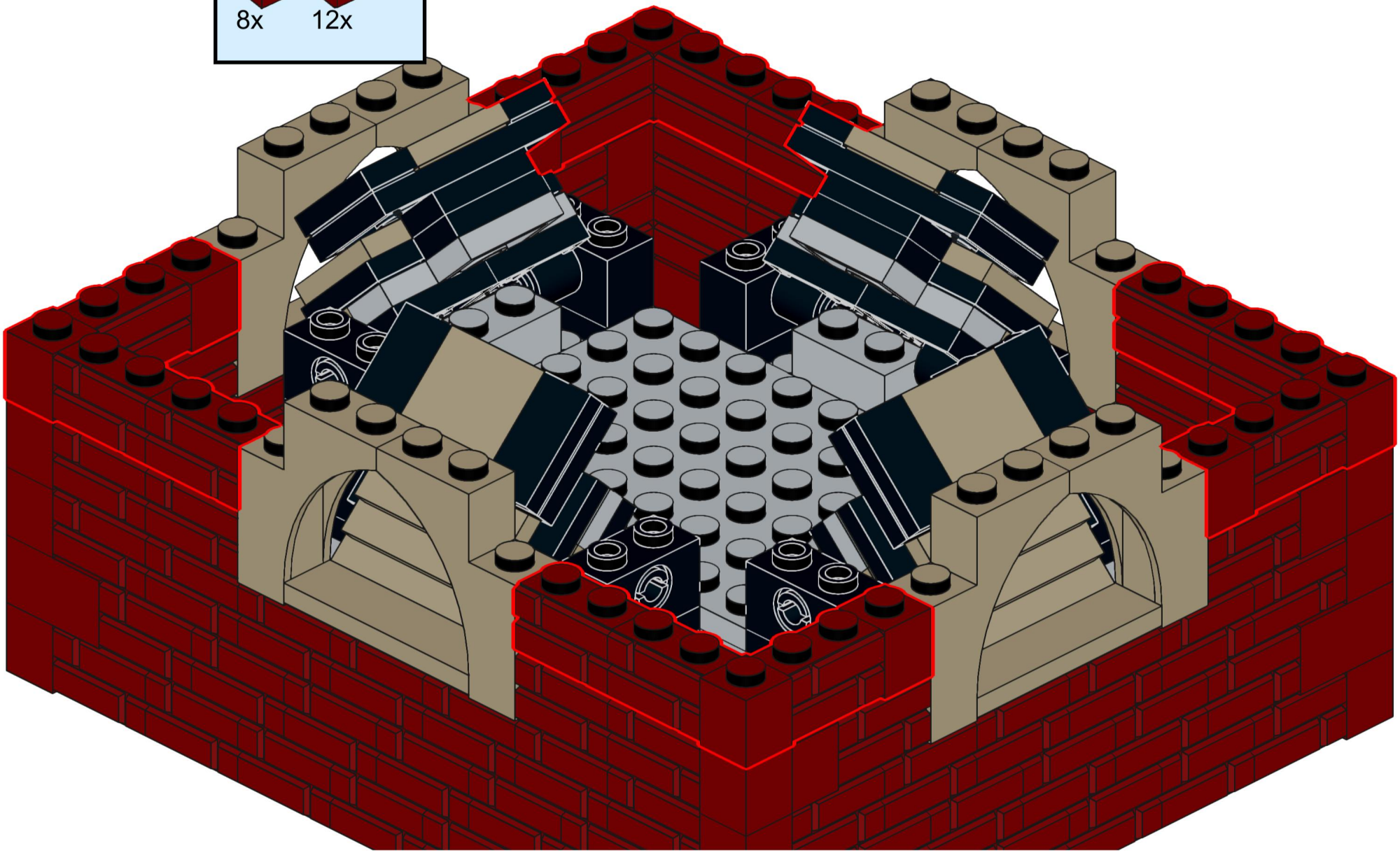

544

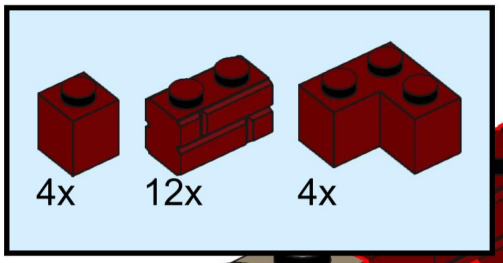

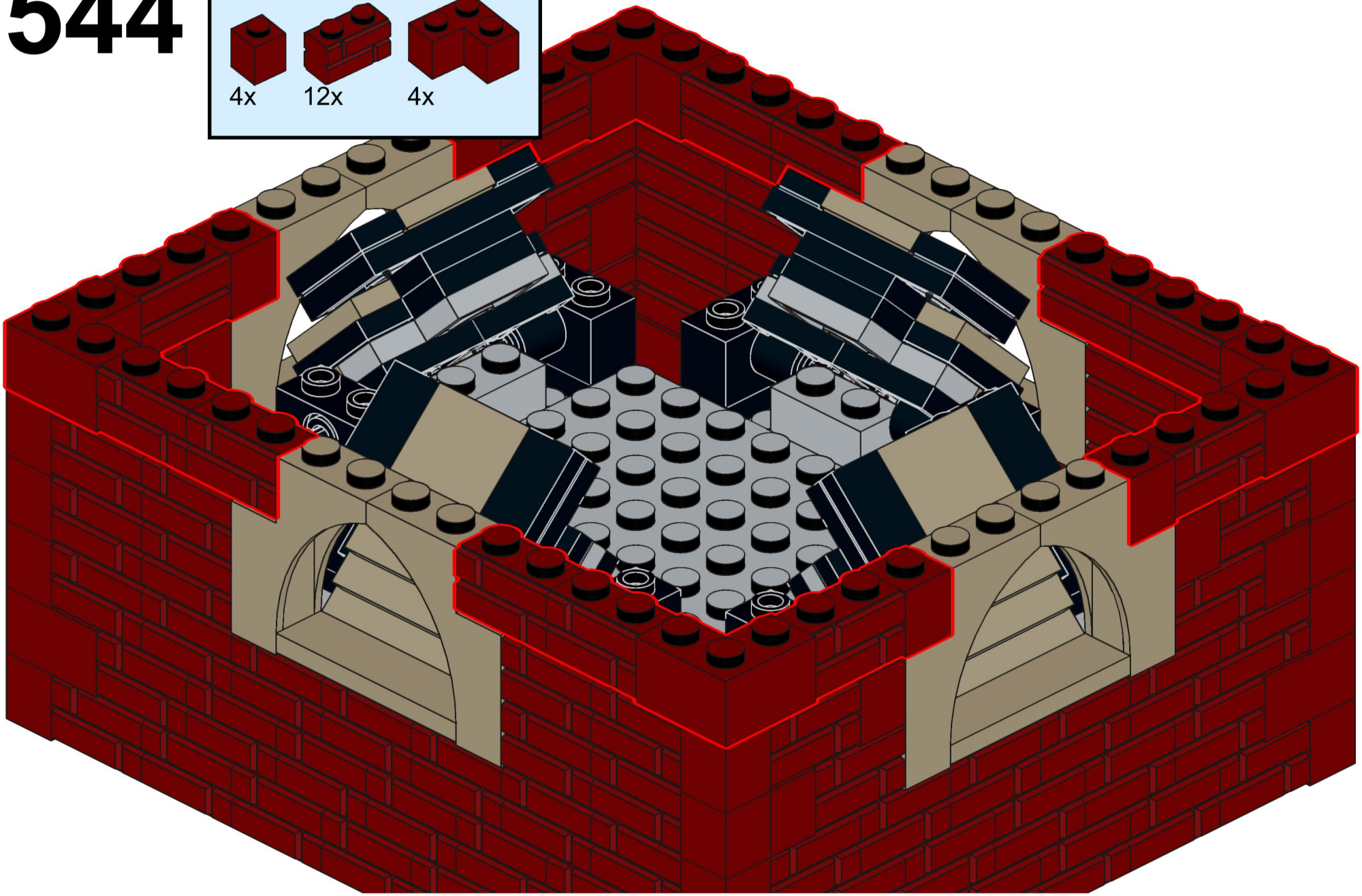

545

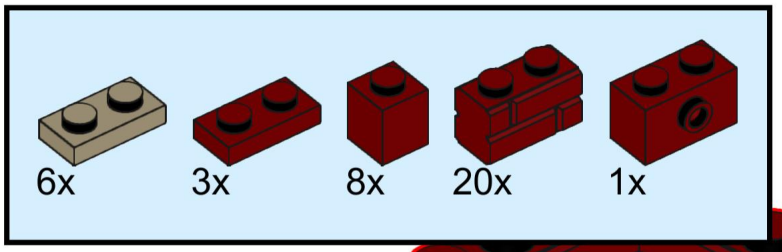

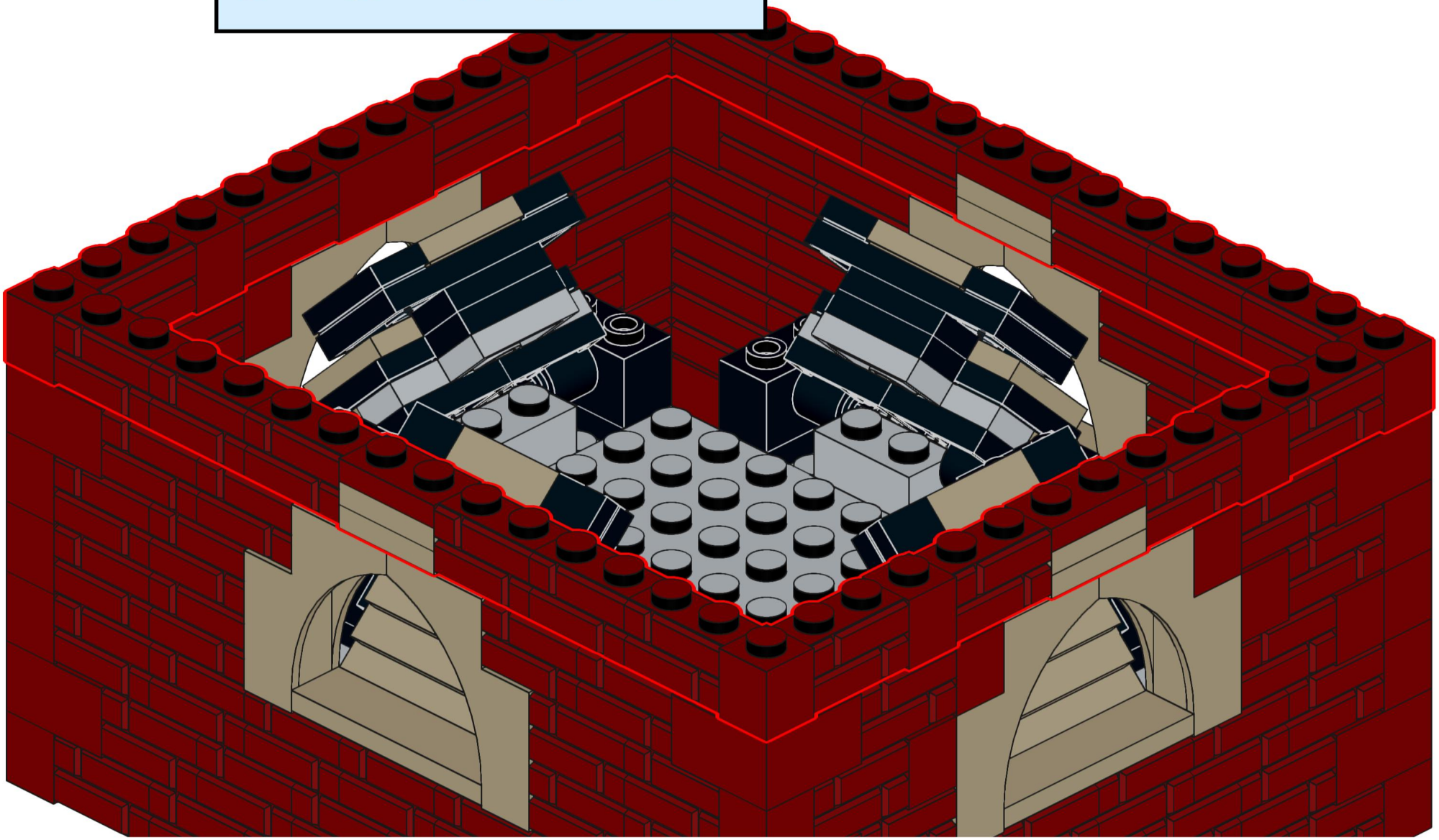

546

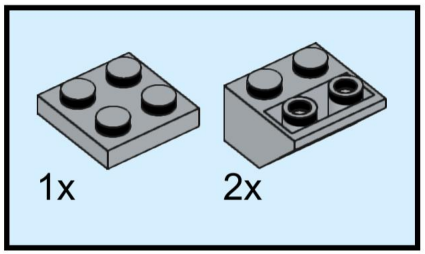

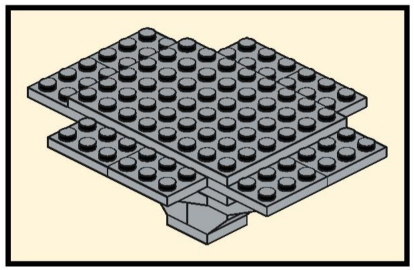

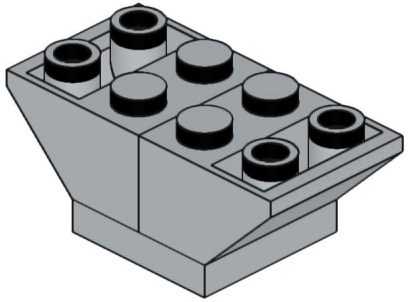

547

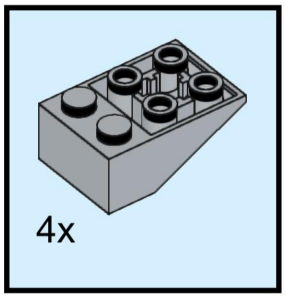

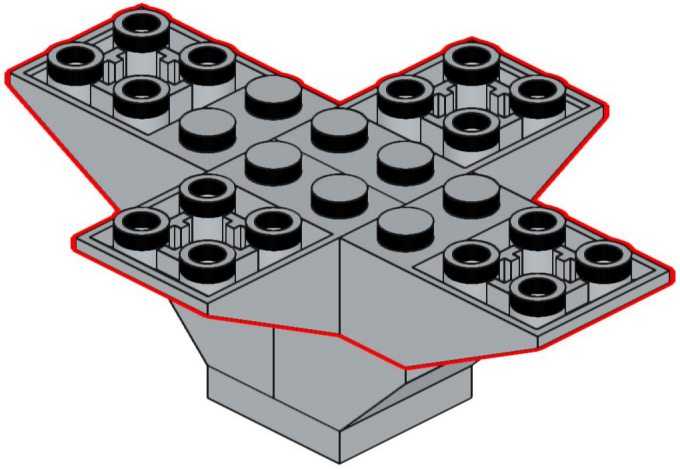

548

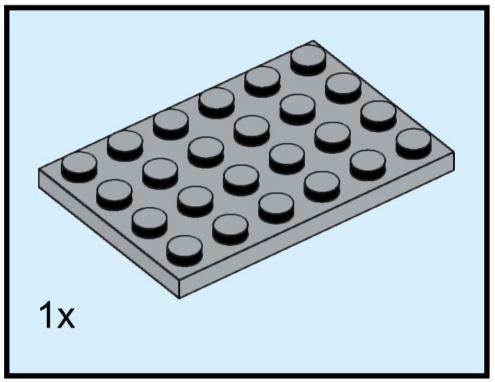

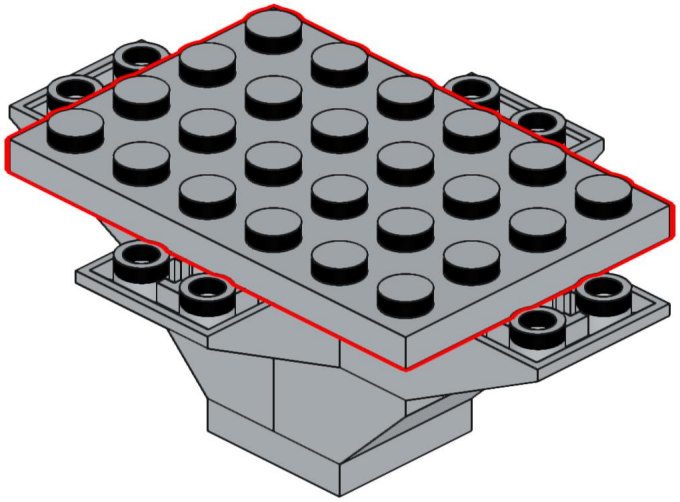

549

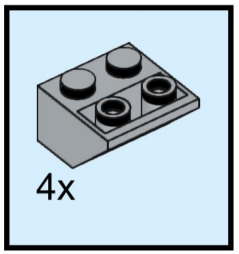

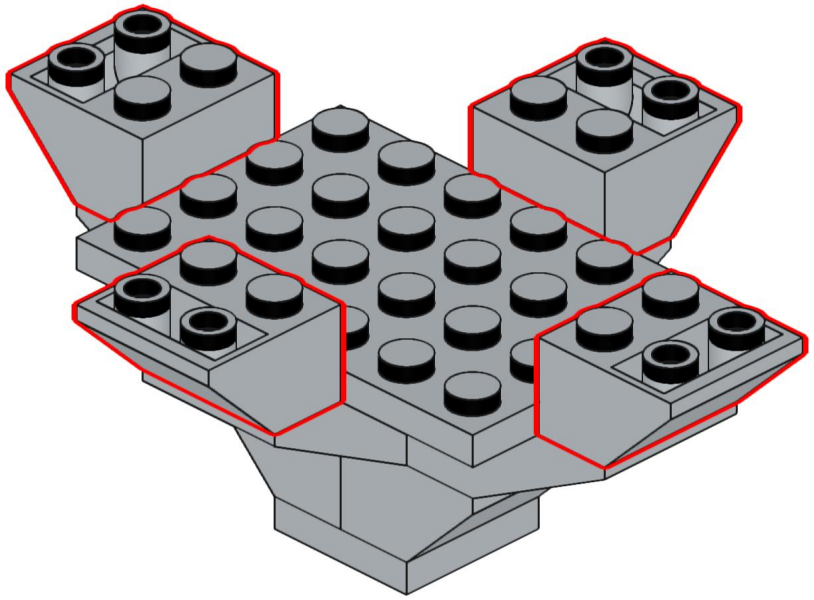

550

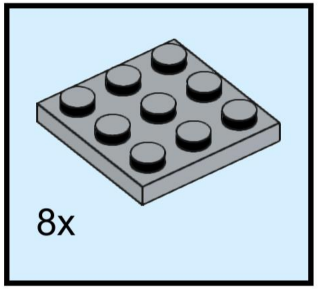

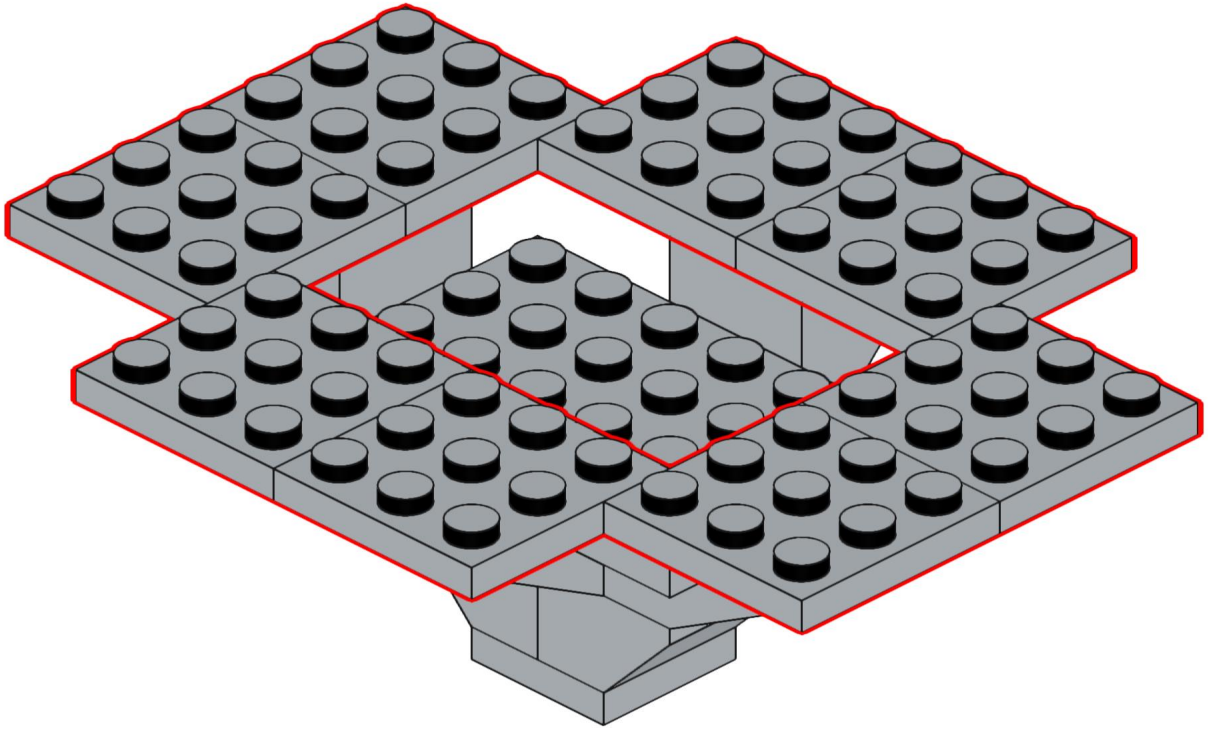

551

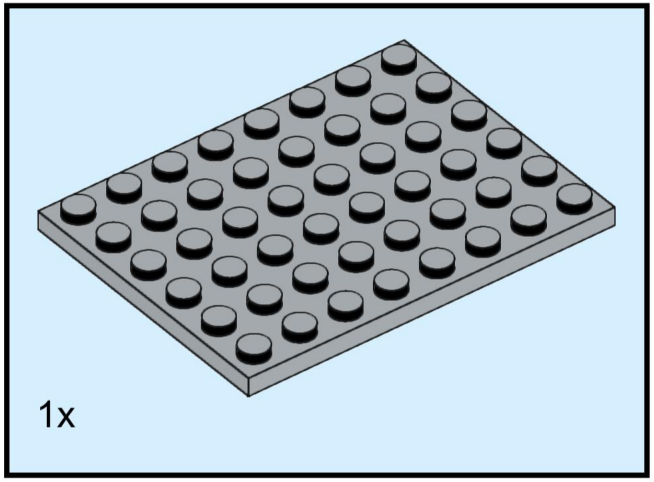

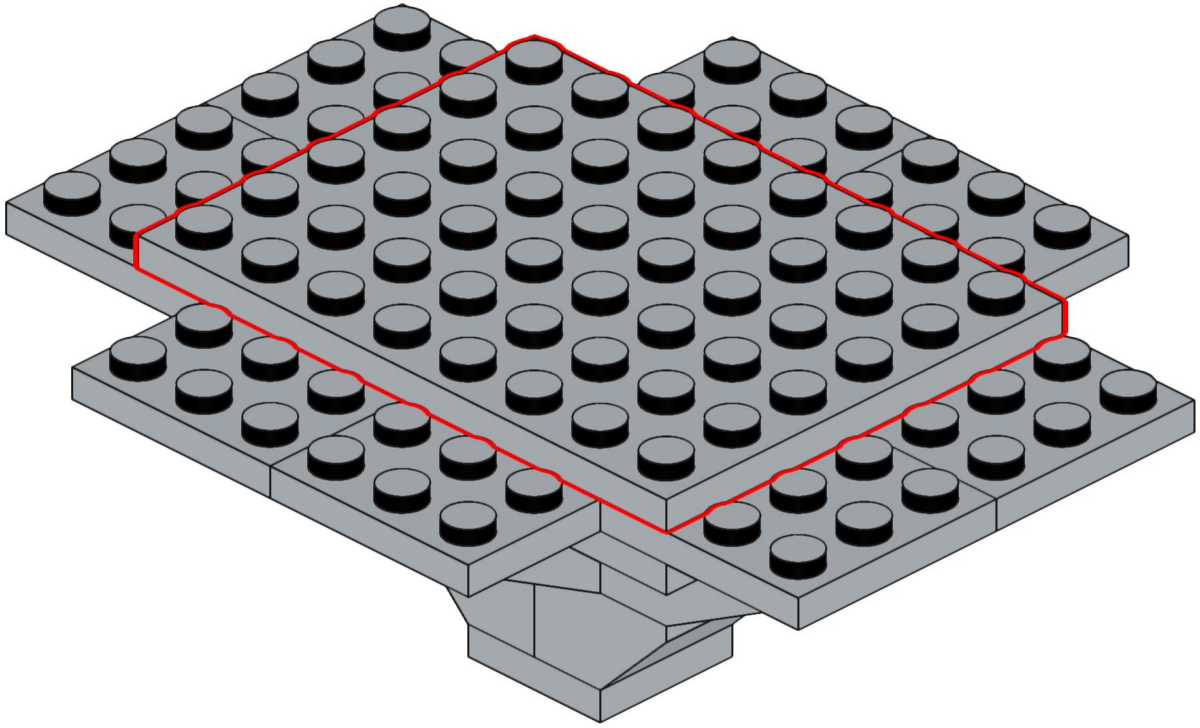

552

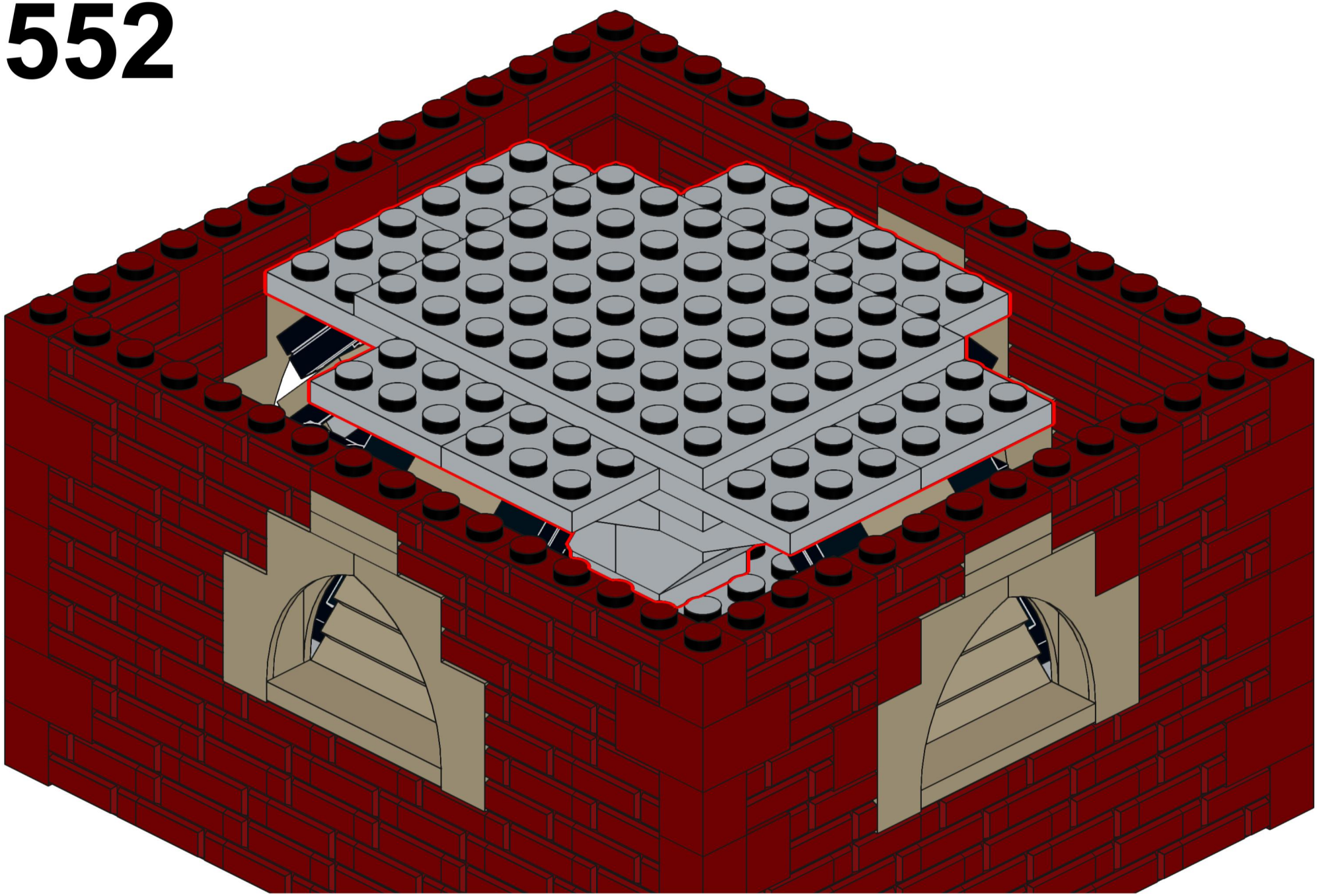

553

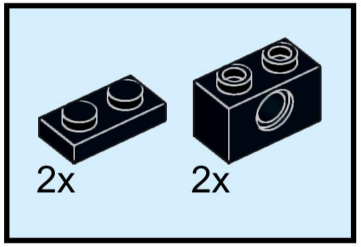

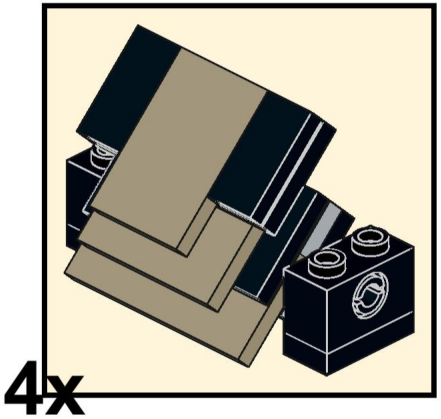

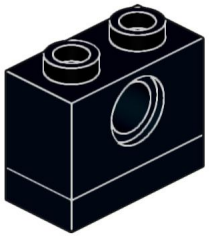

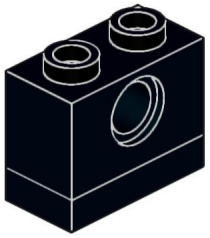

554

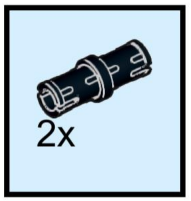

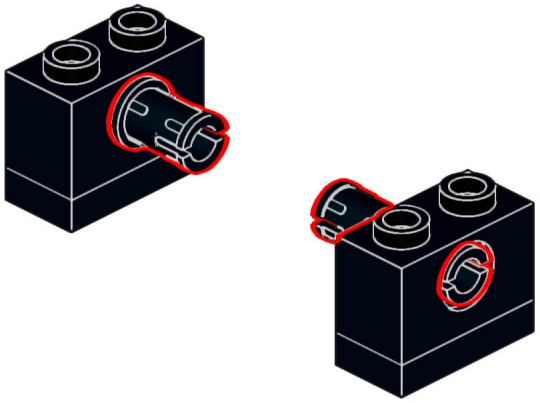

555

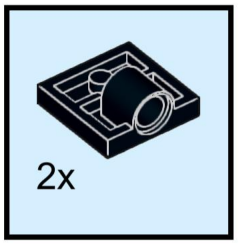

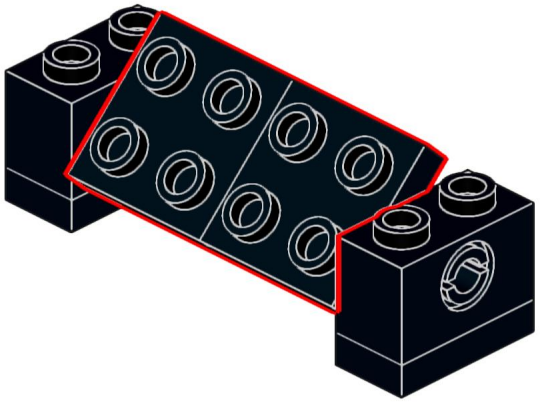

556

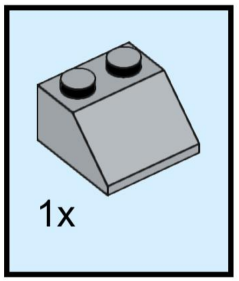

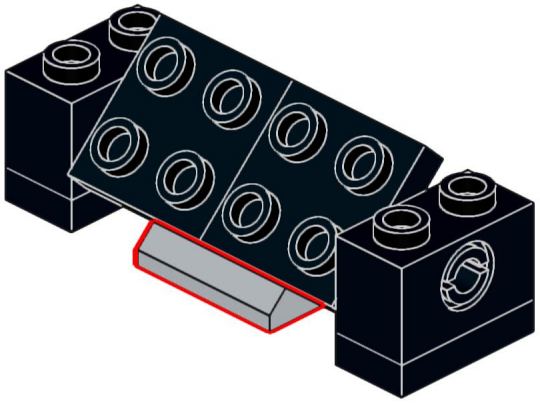

557

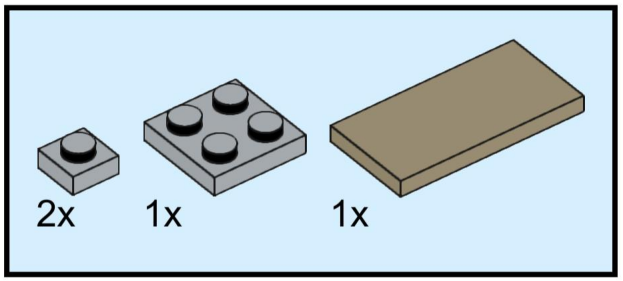

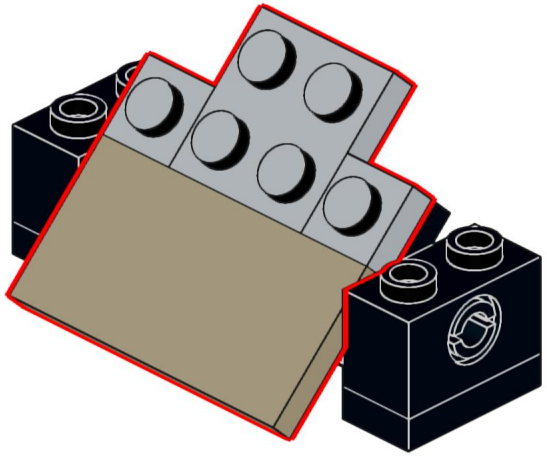

558

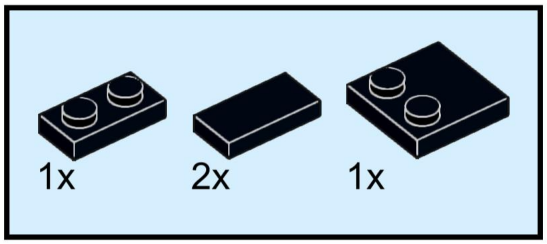

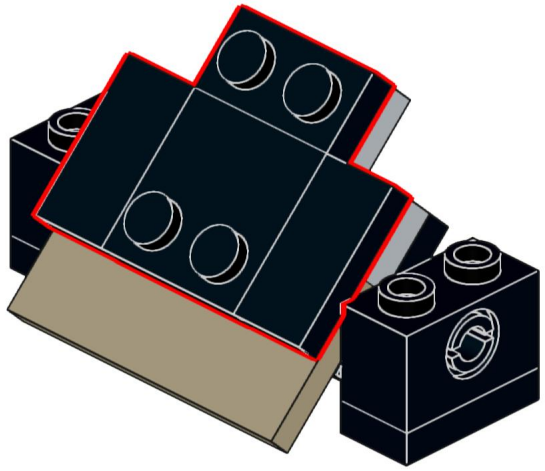

559

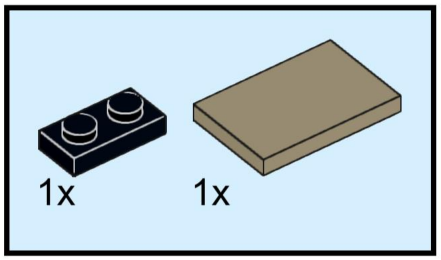

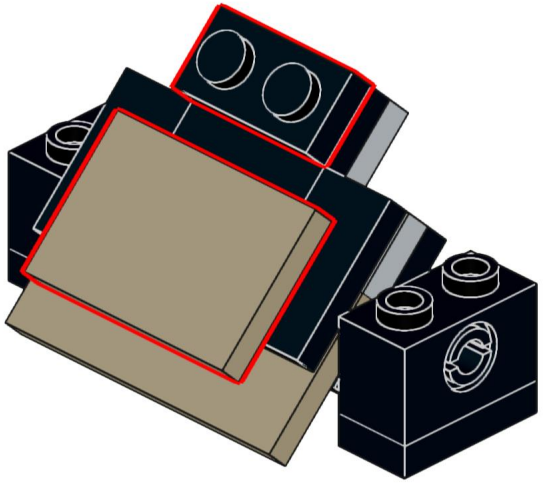

560

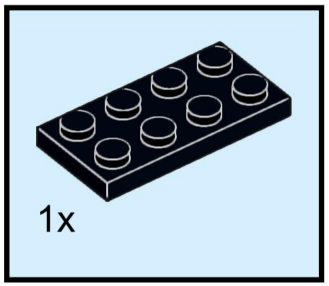

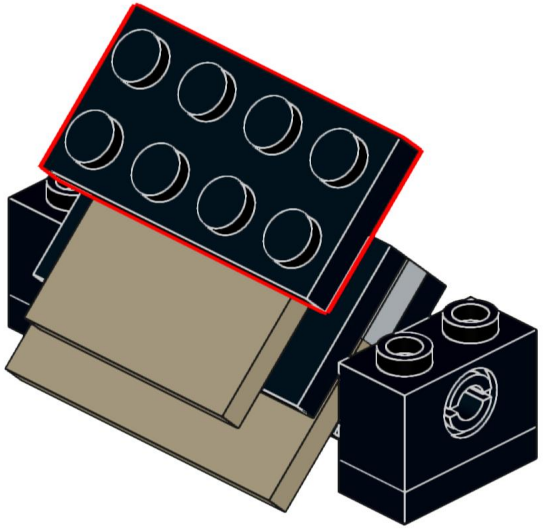

561

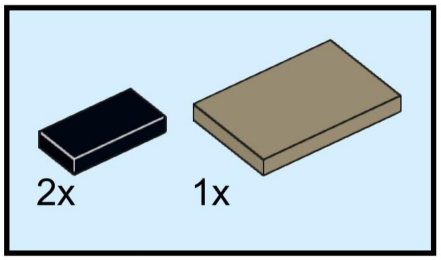

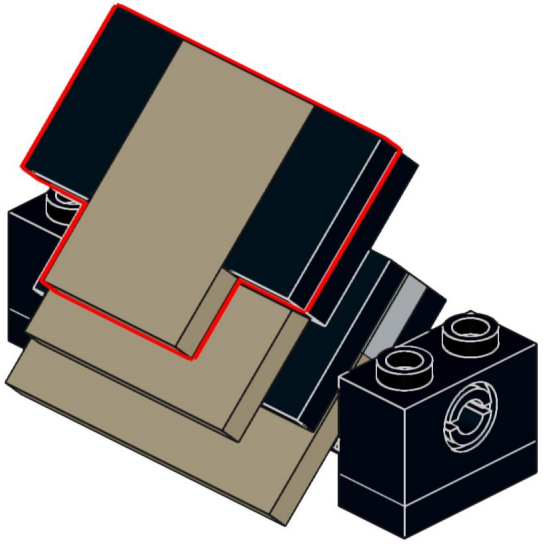

562

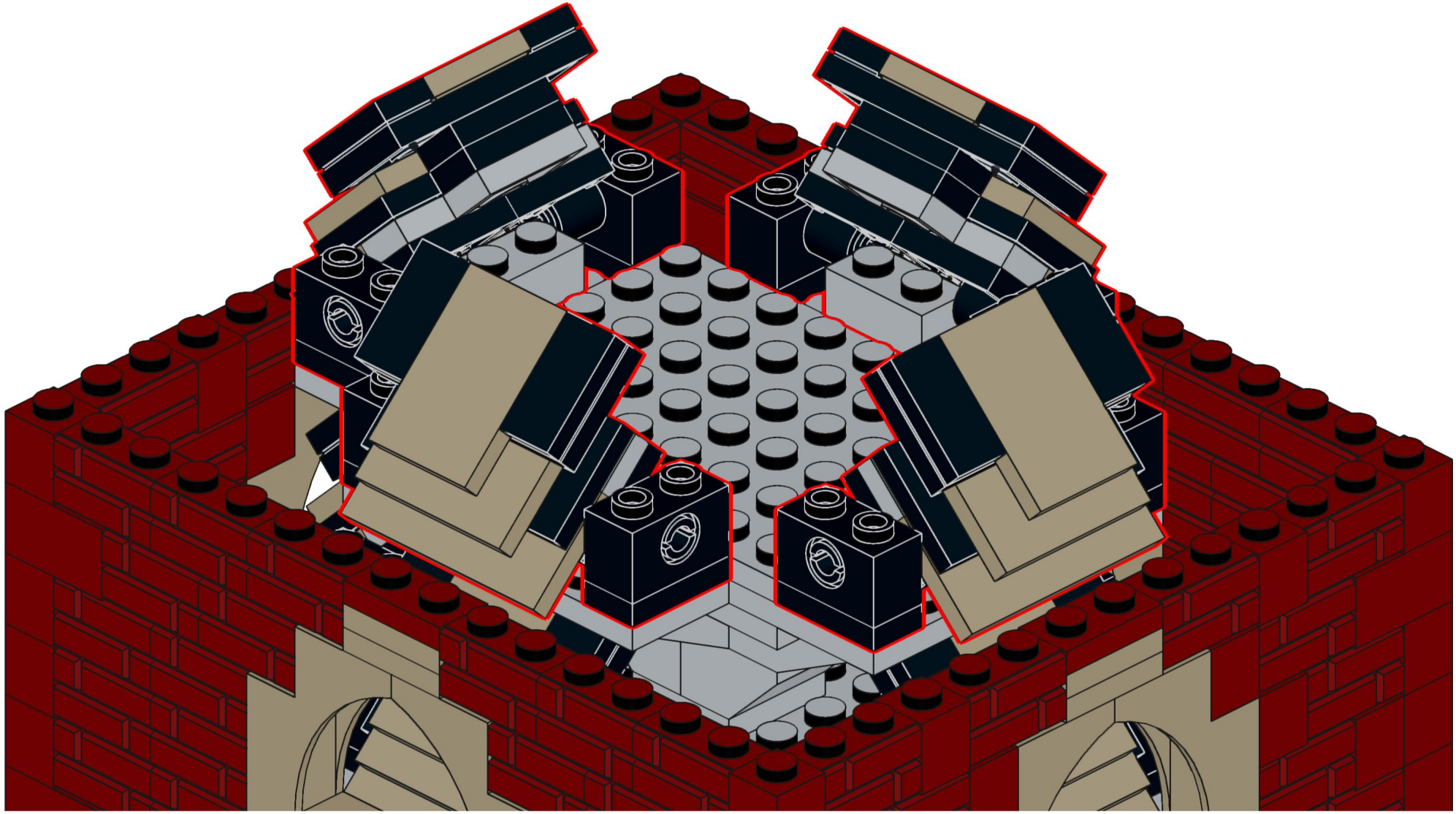

563

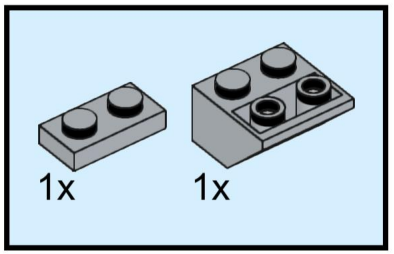

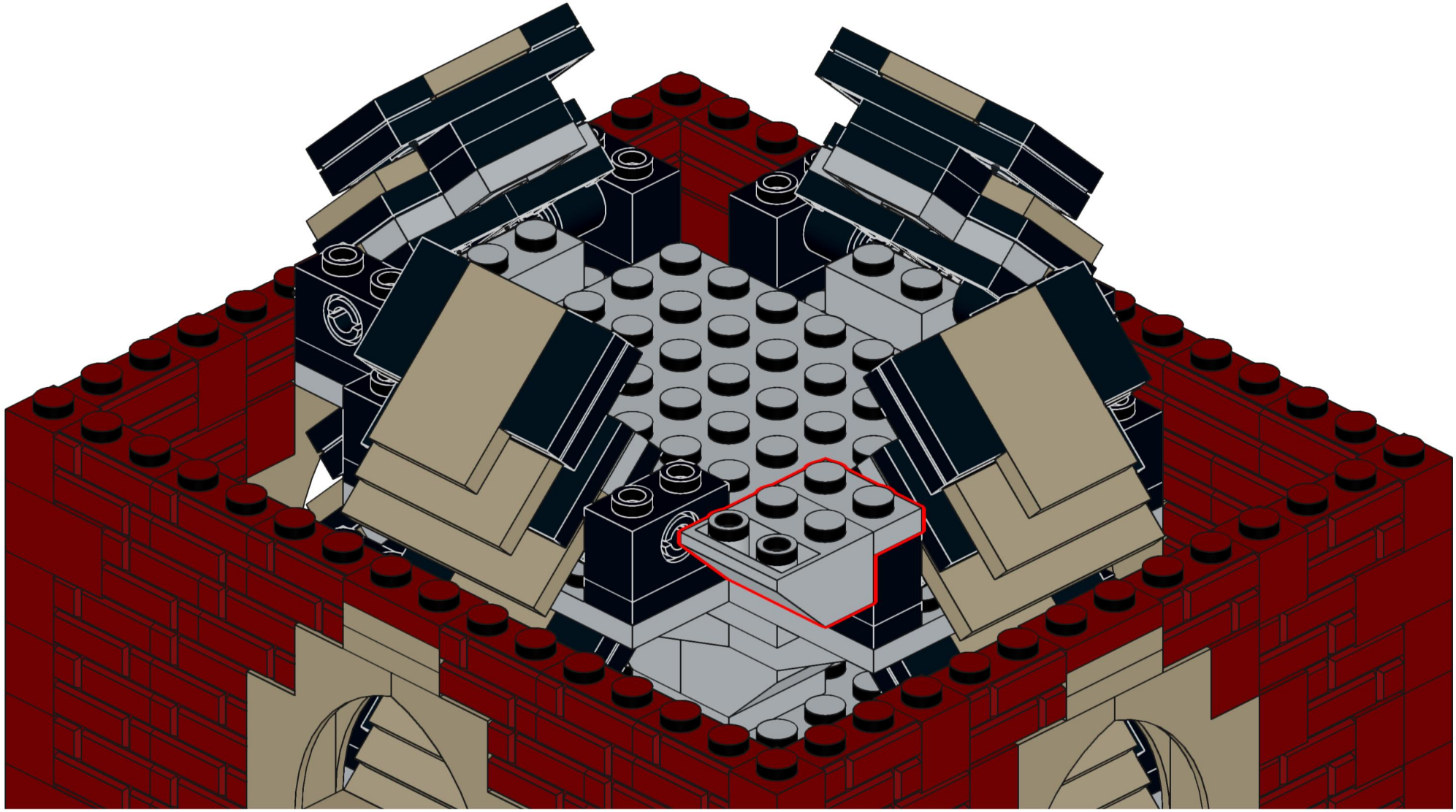

564

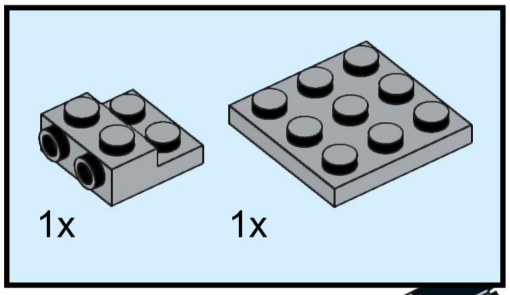

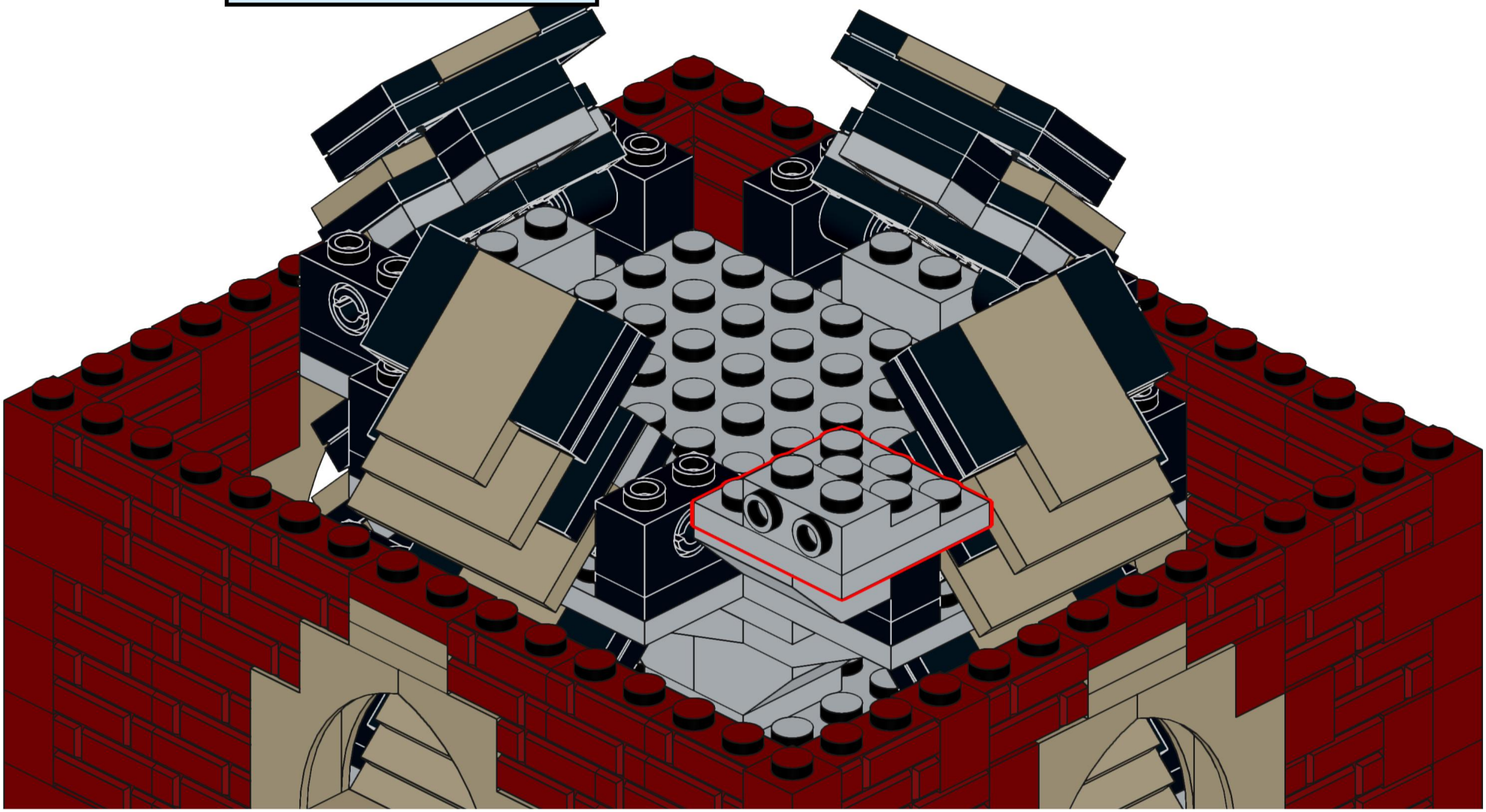

565

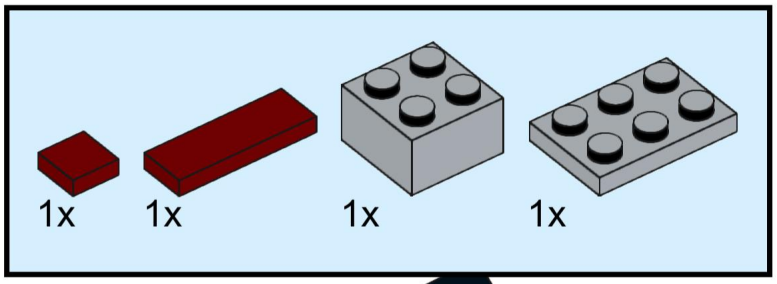

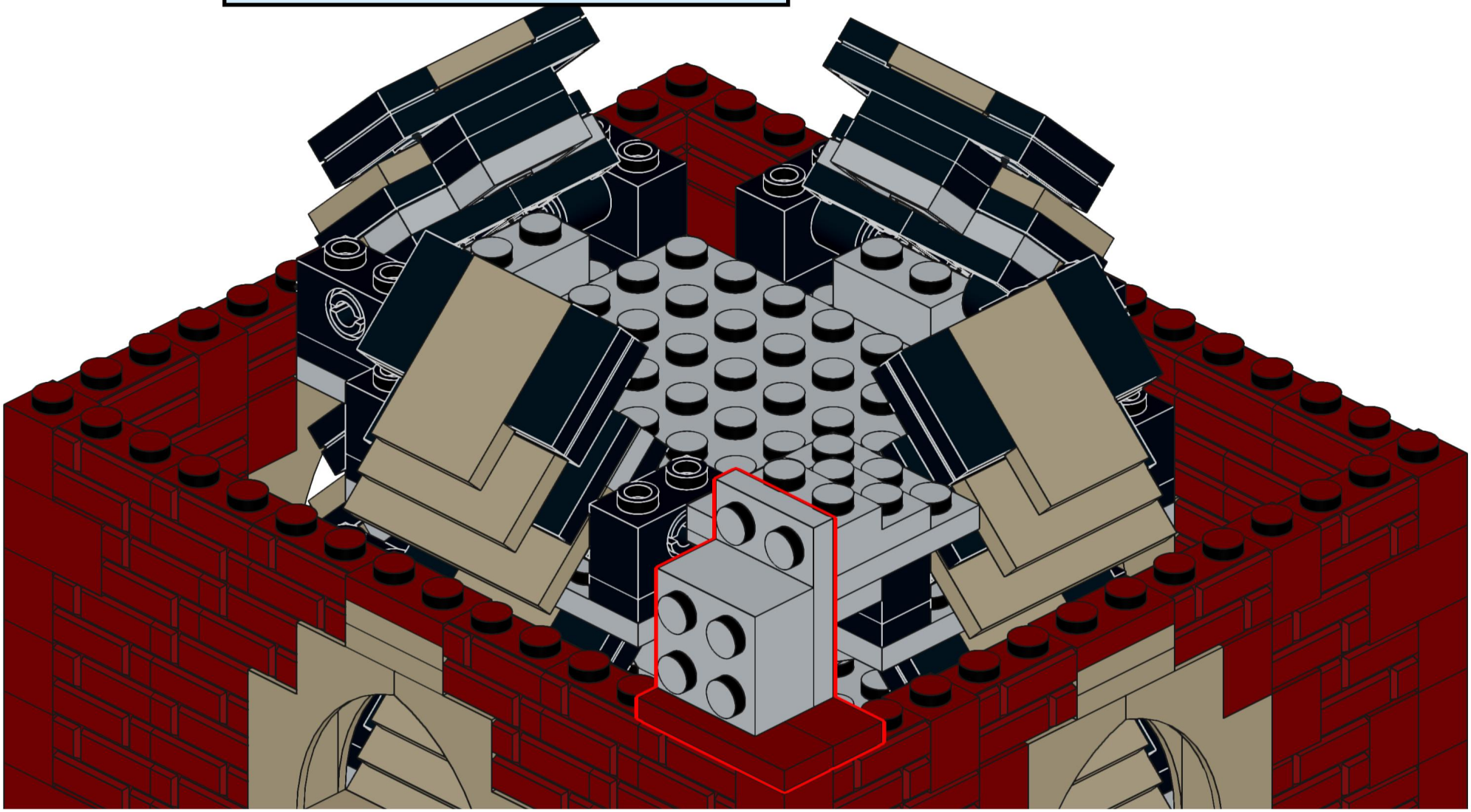

566

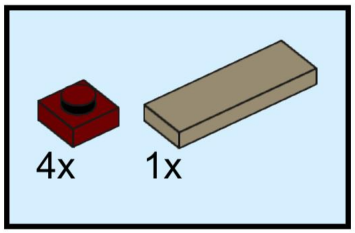

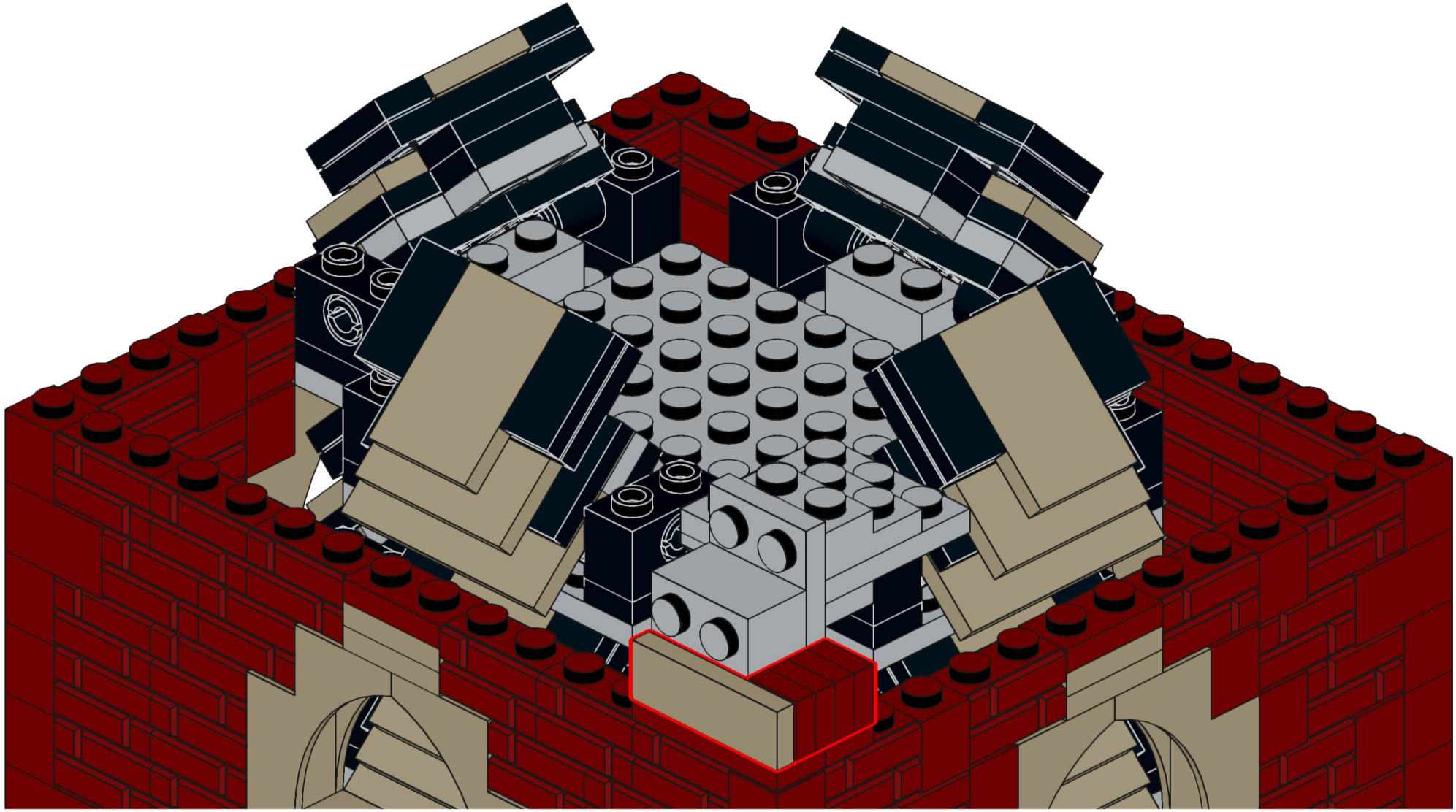

567

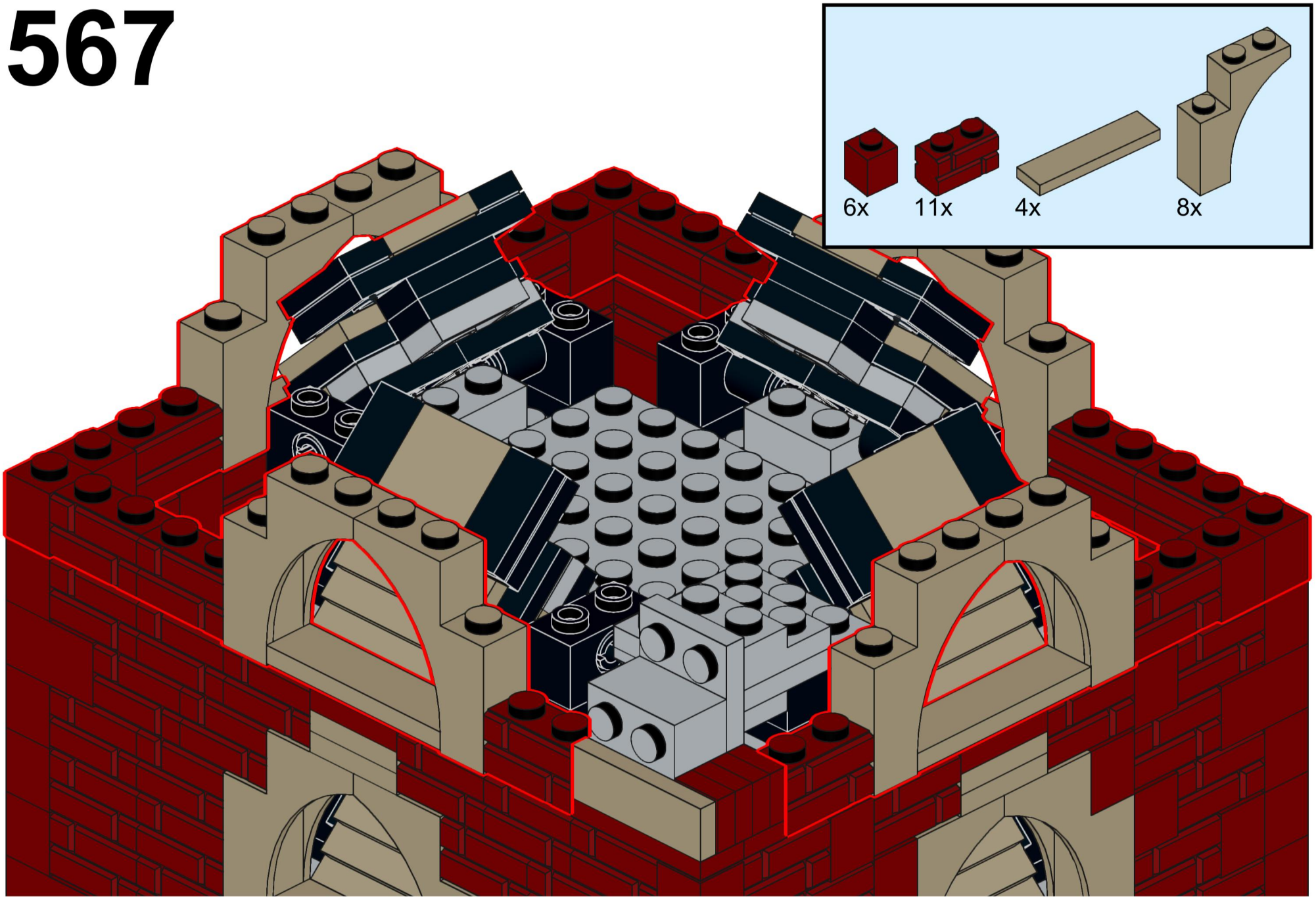

568

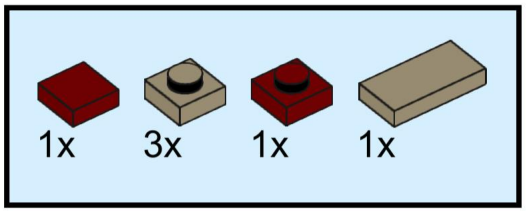

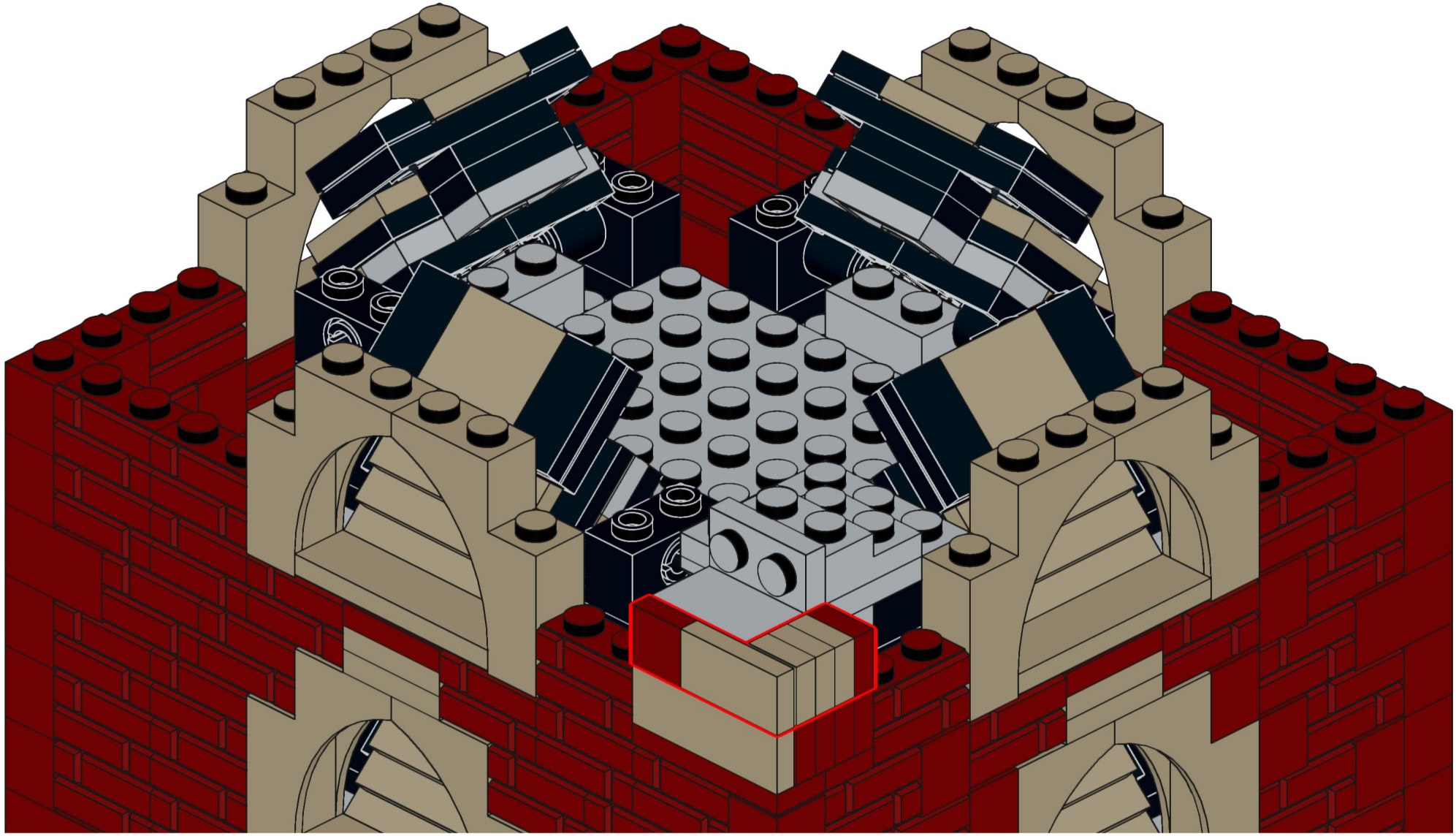

569

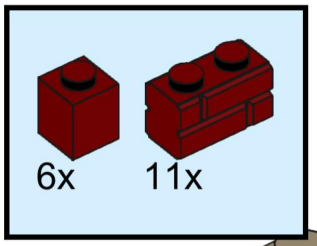

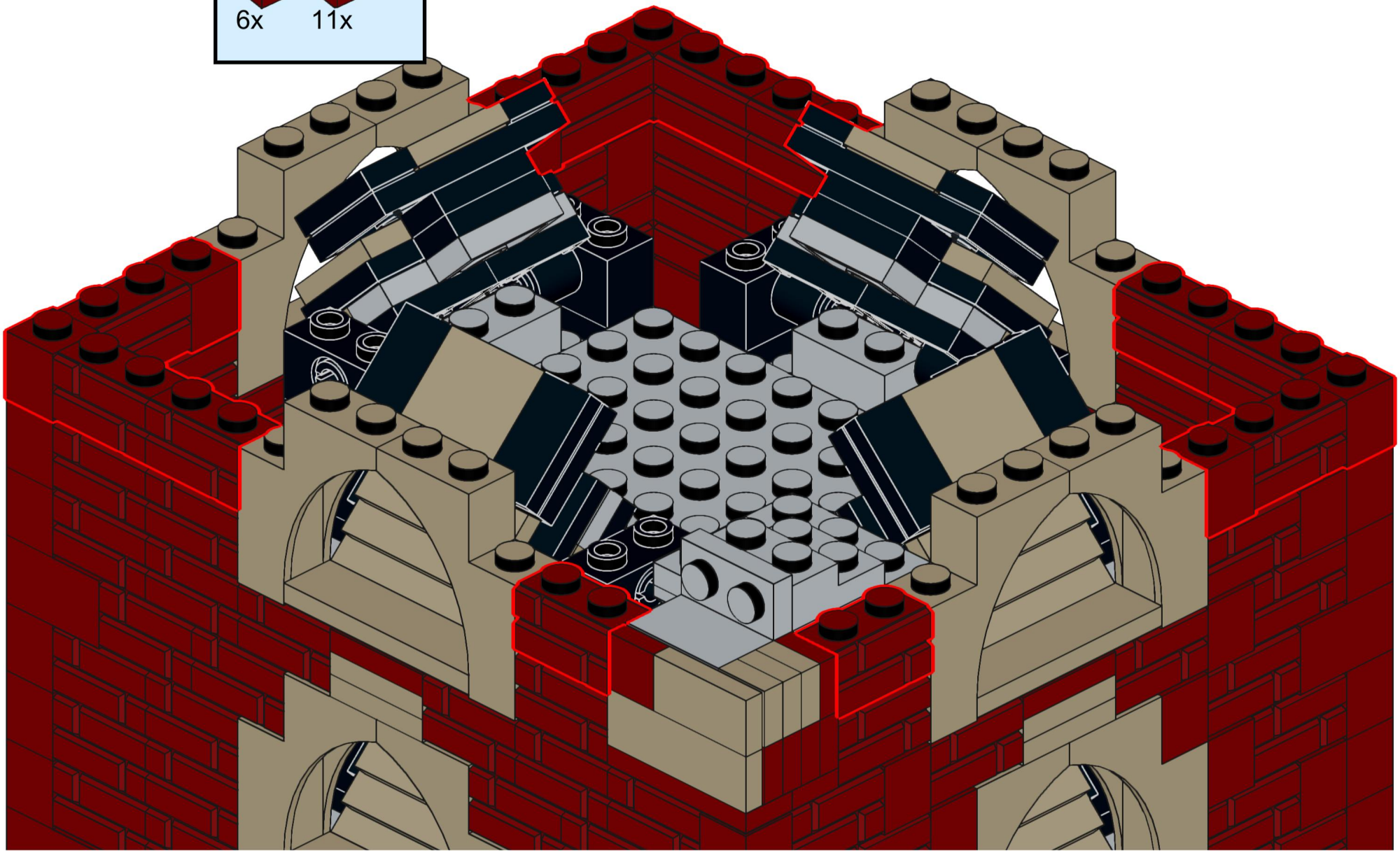

570

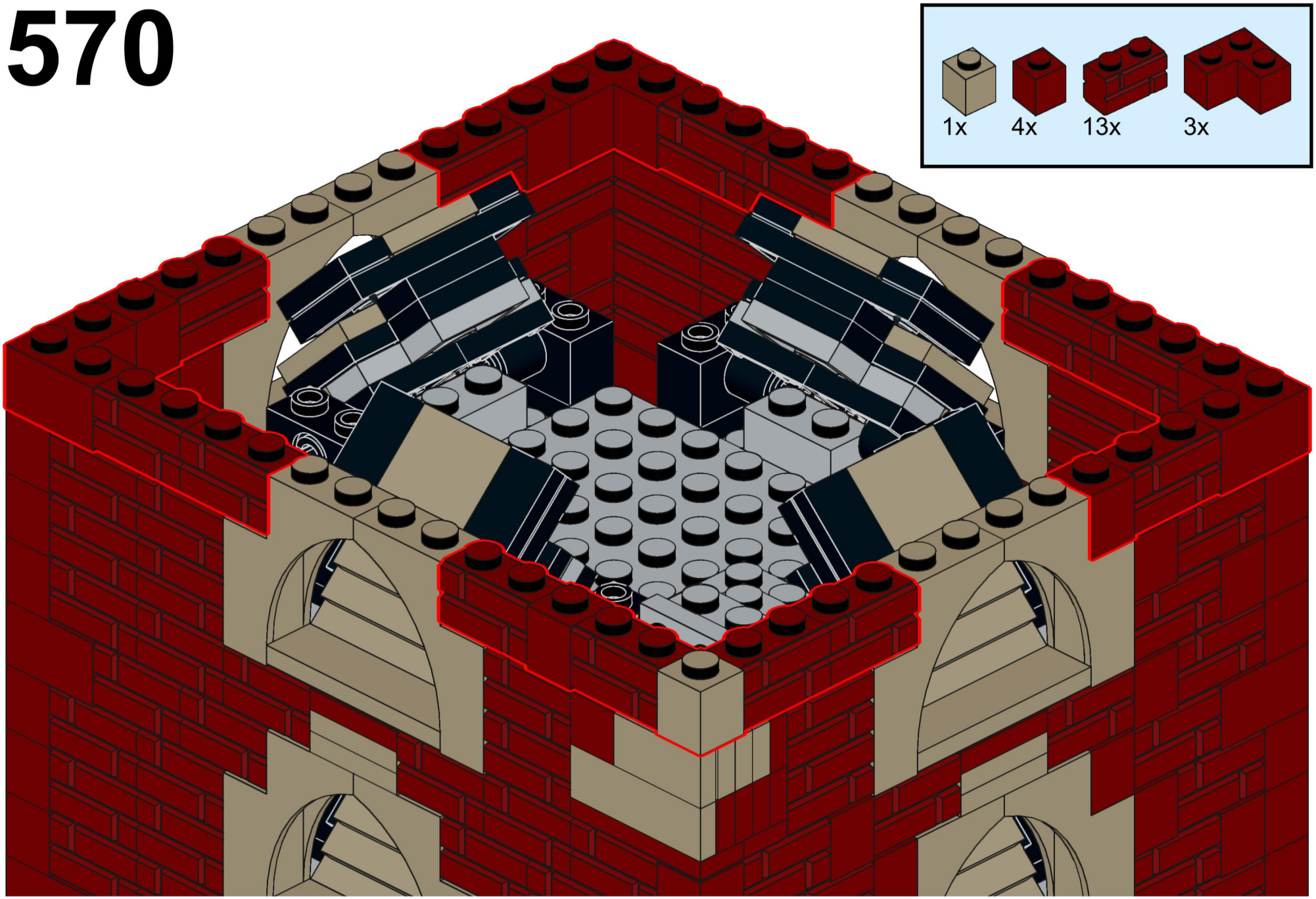

571

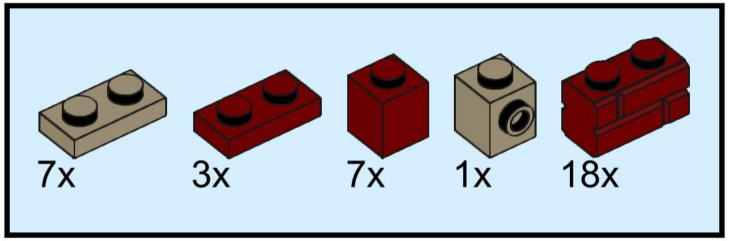

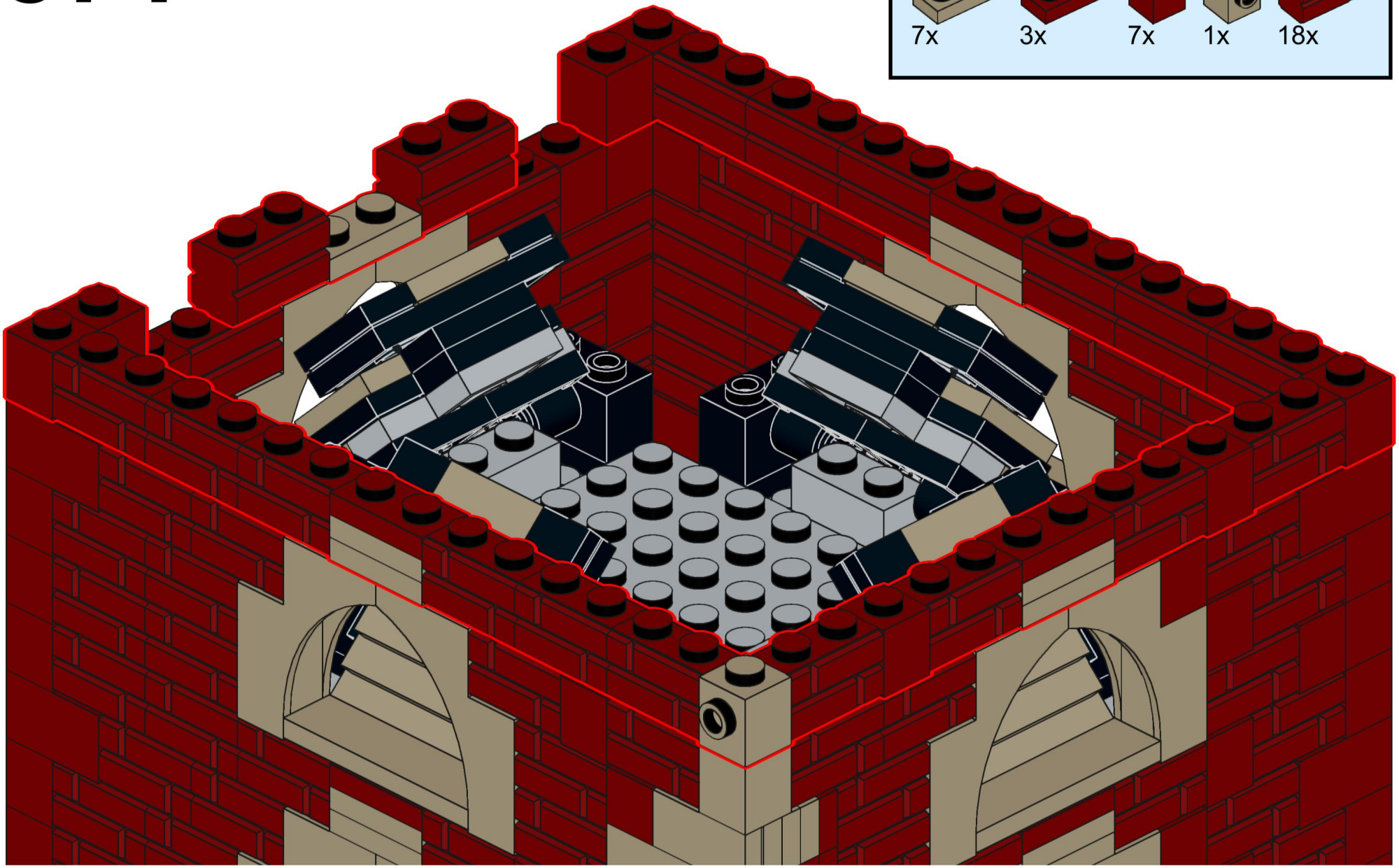

572

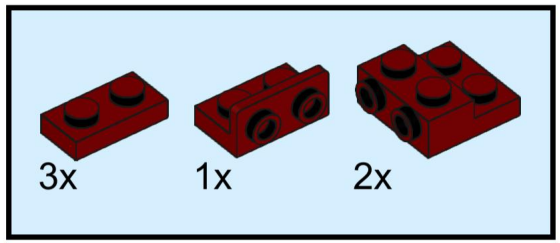

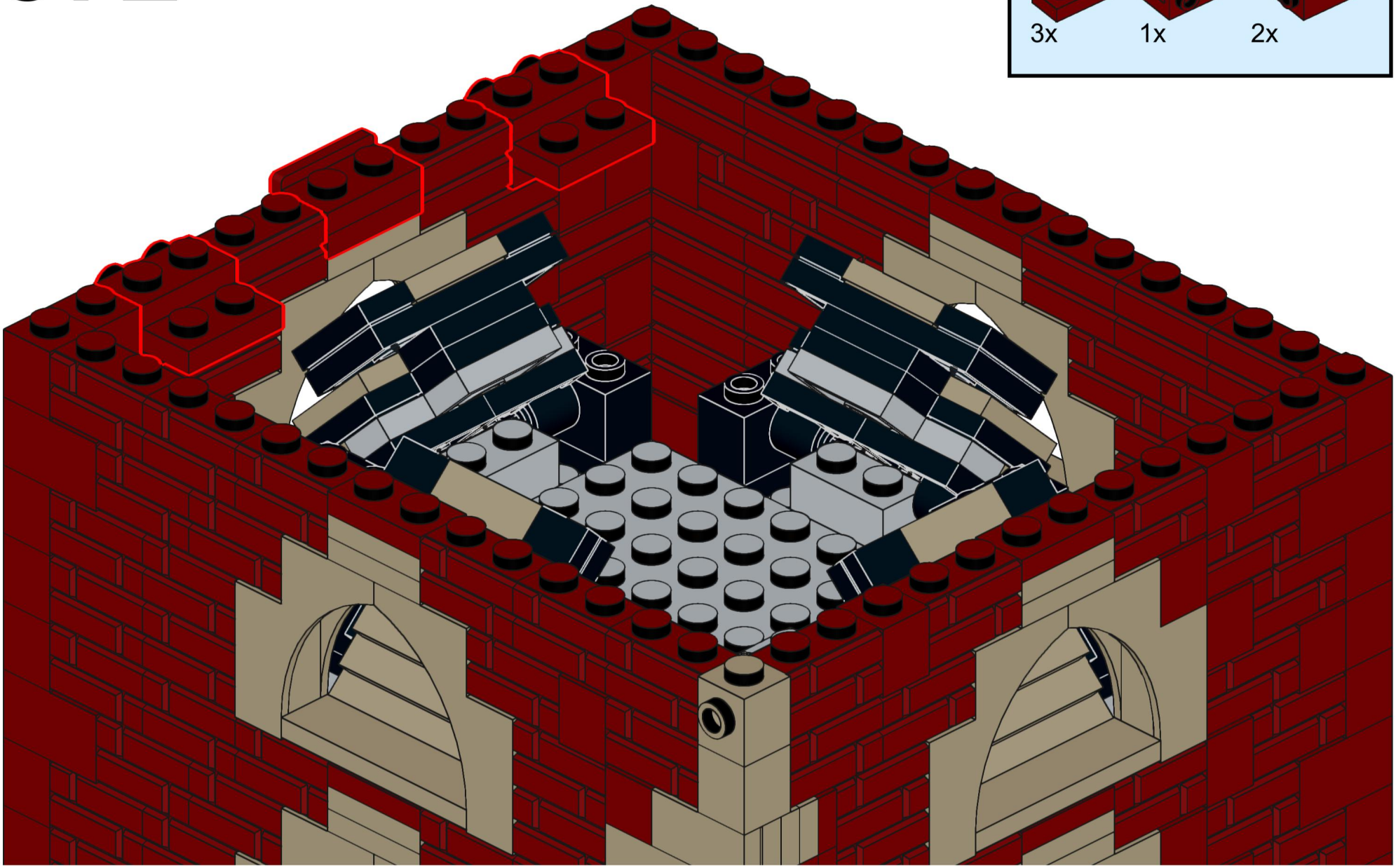

573

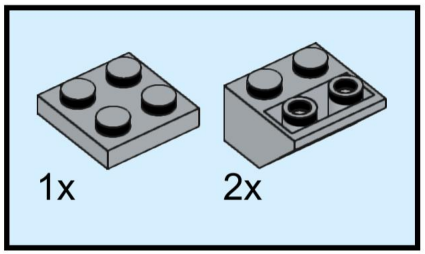

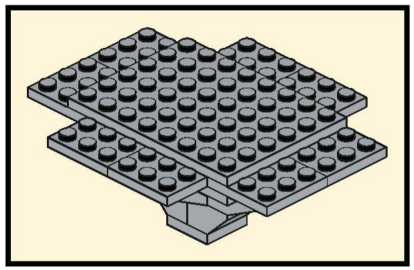

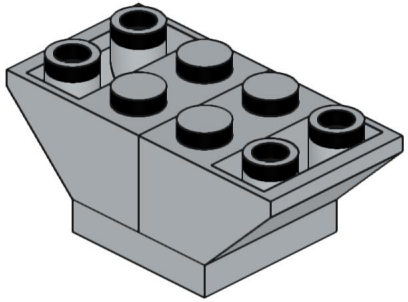

574

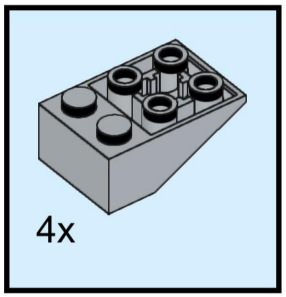

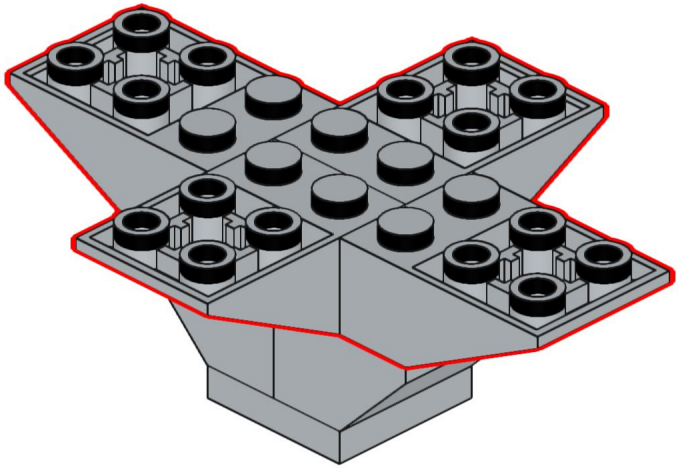

575

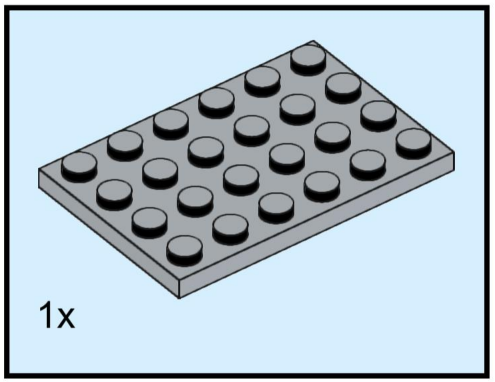

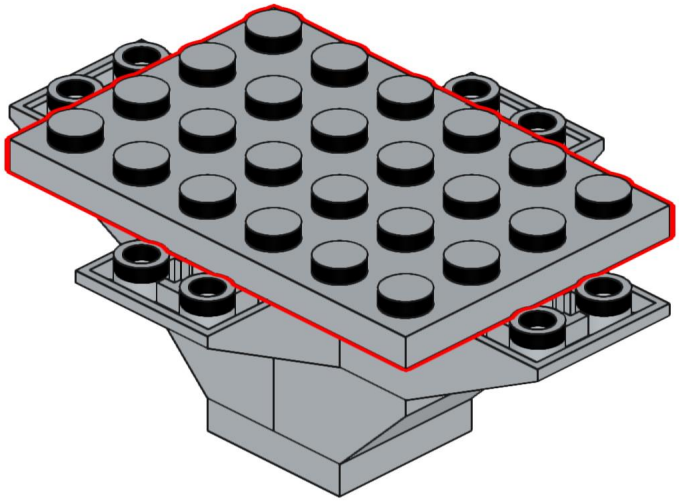

576

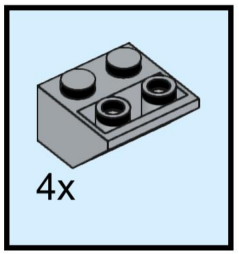

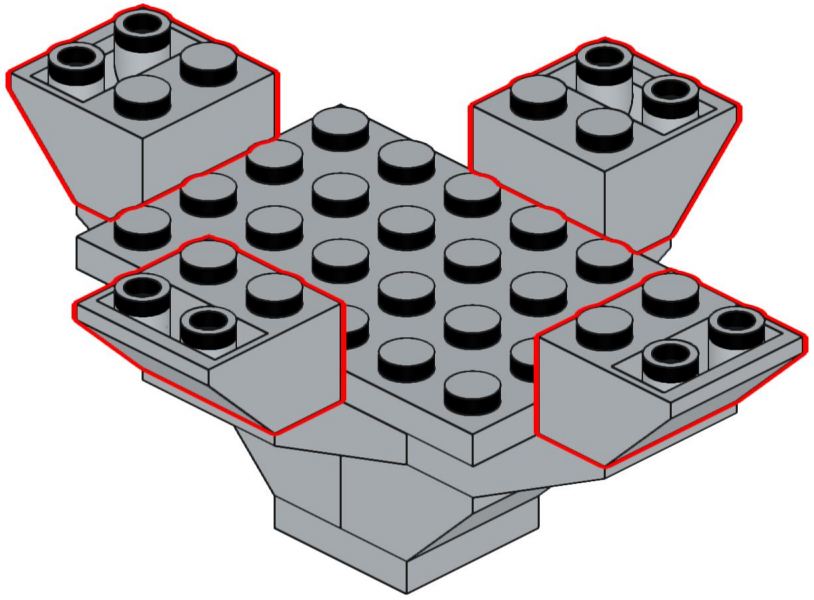

577

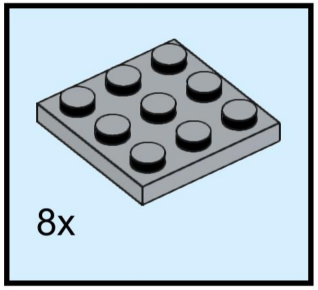

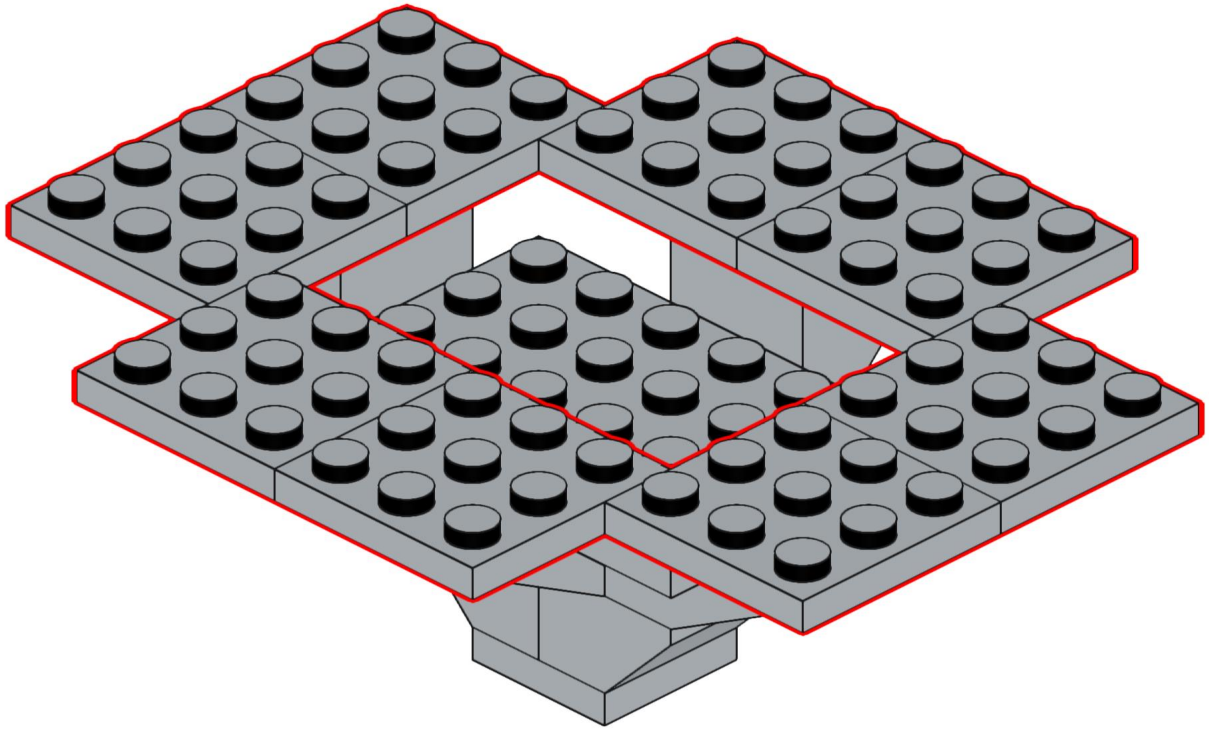

578

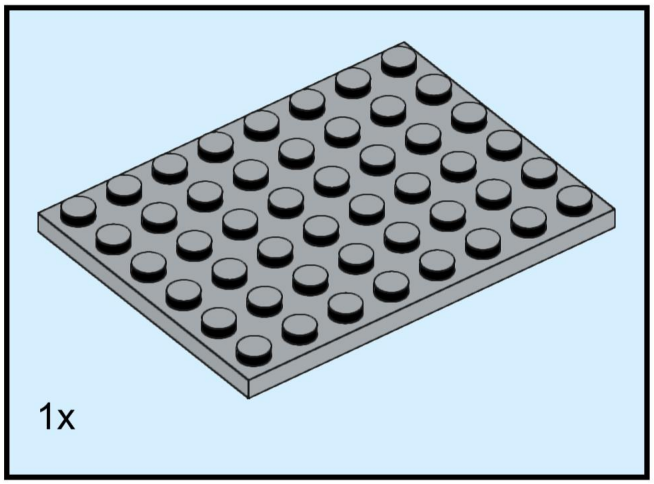

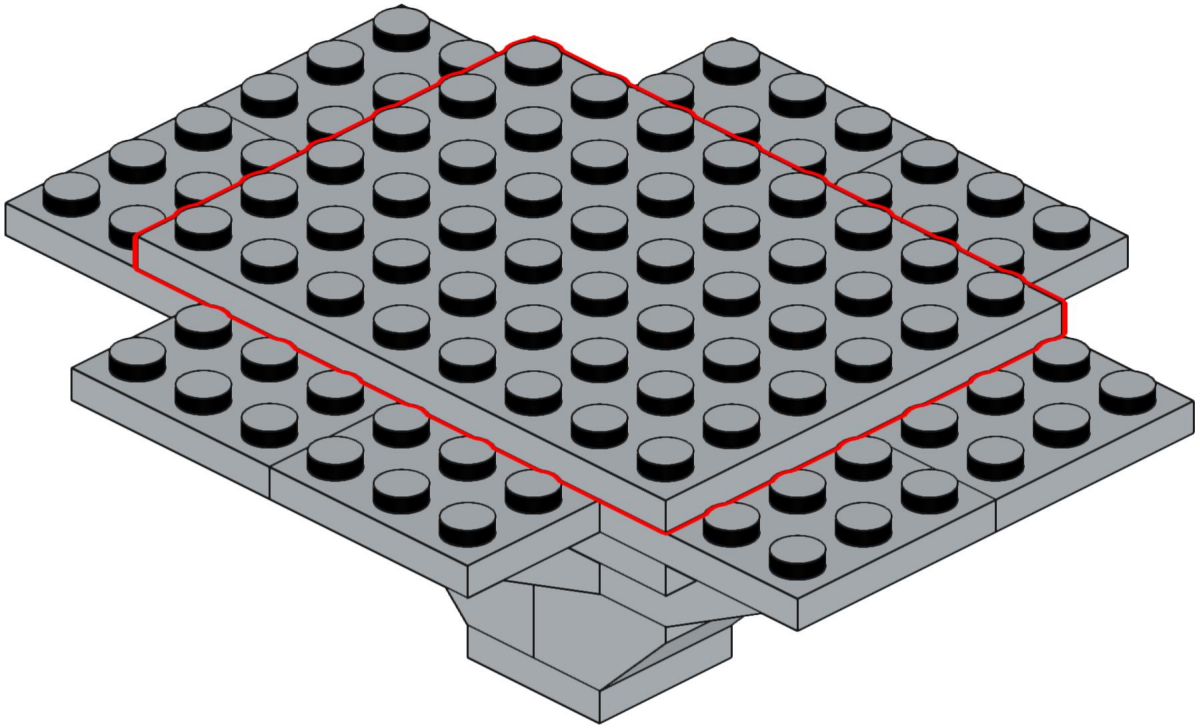

579

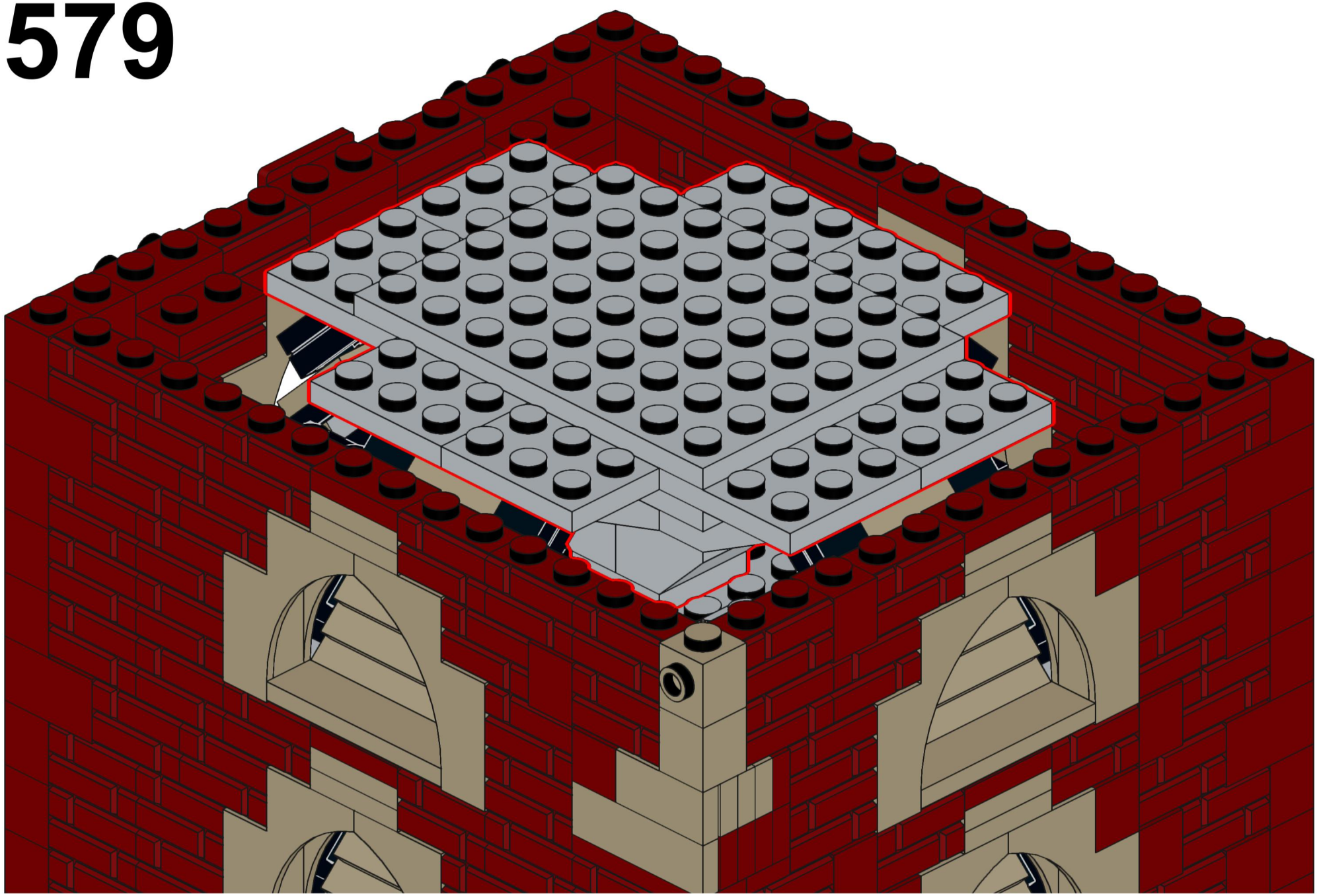

580

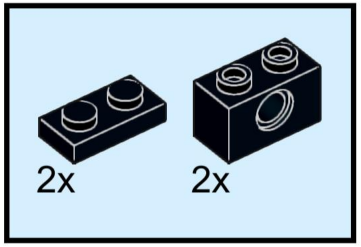

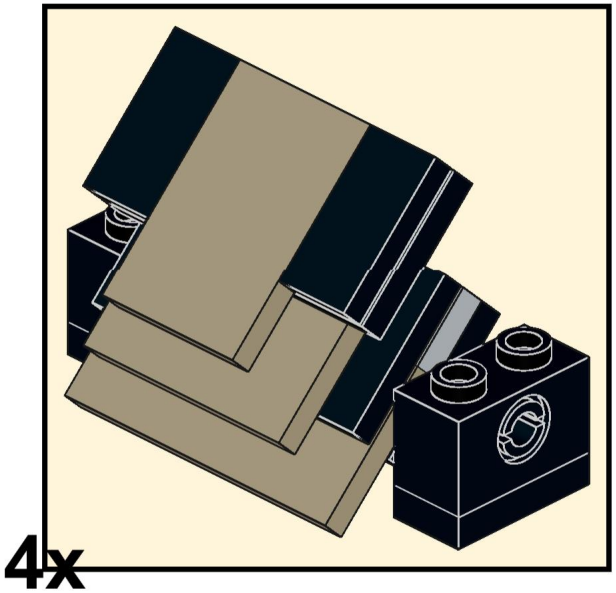

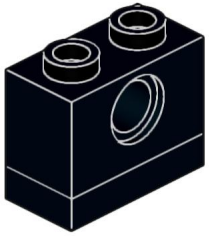

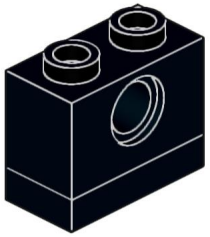

581

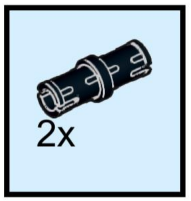

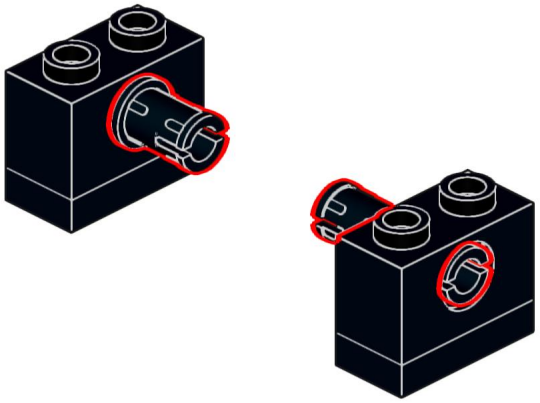

582

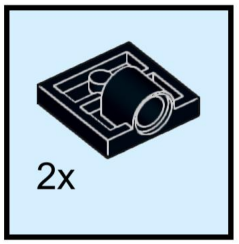

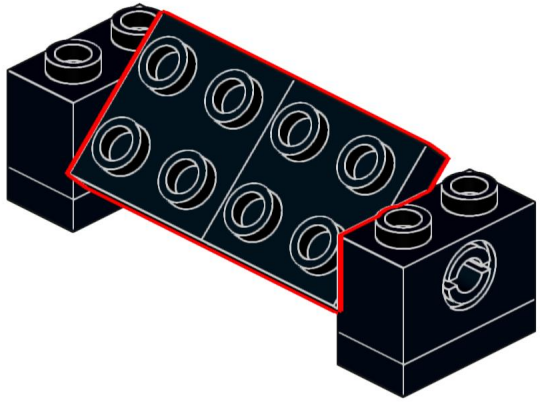

583

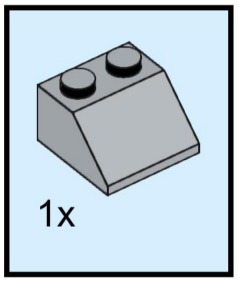

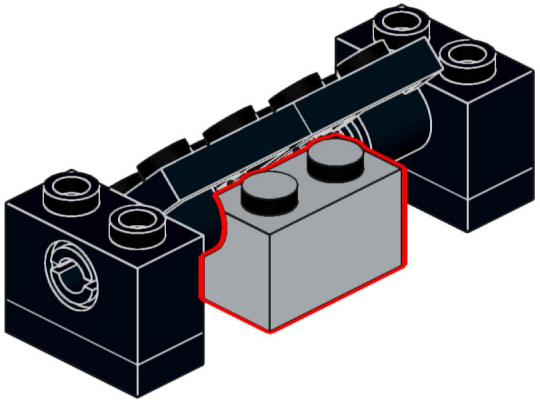

584

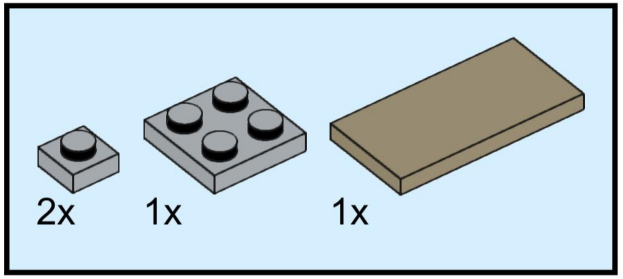

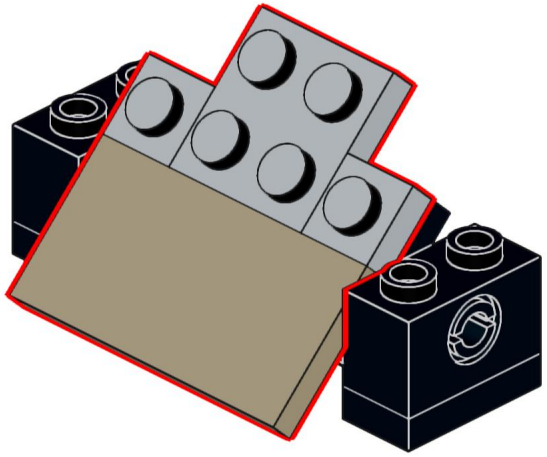

585

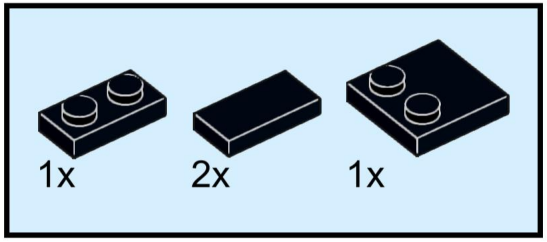

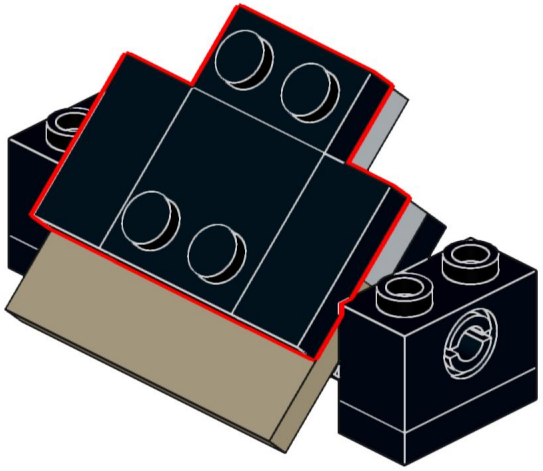

586

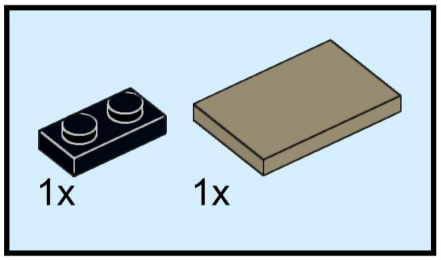

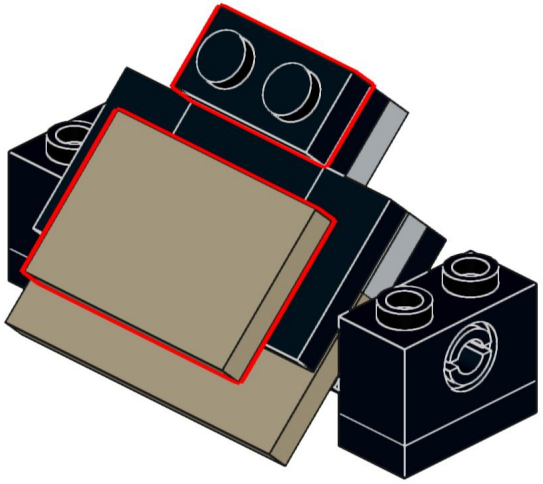

587

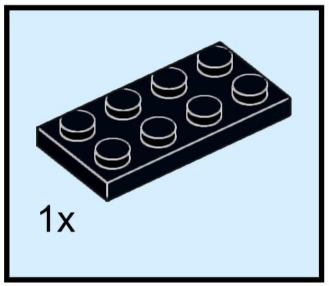

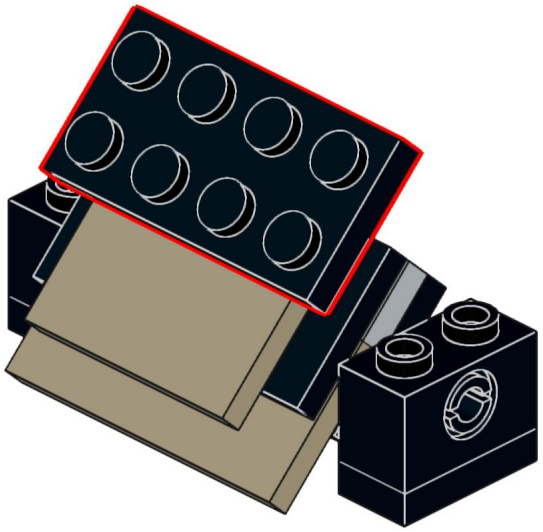

588

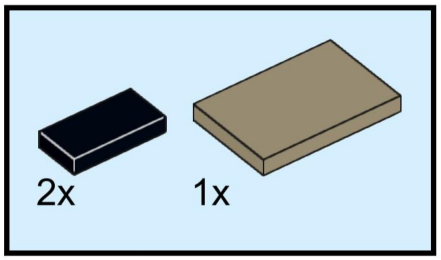

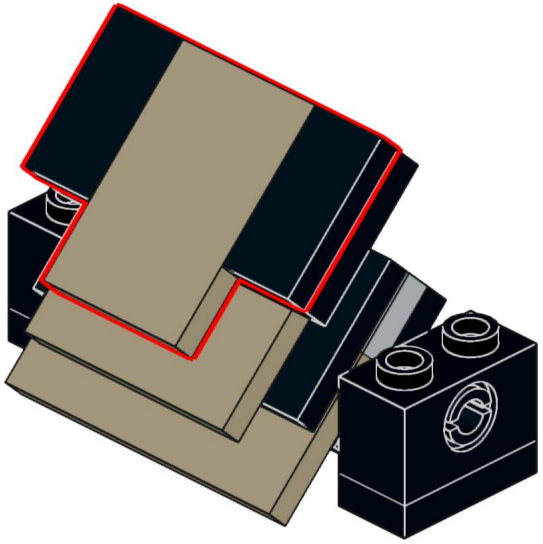

589

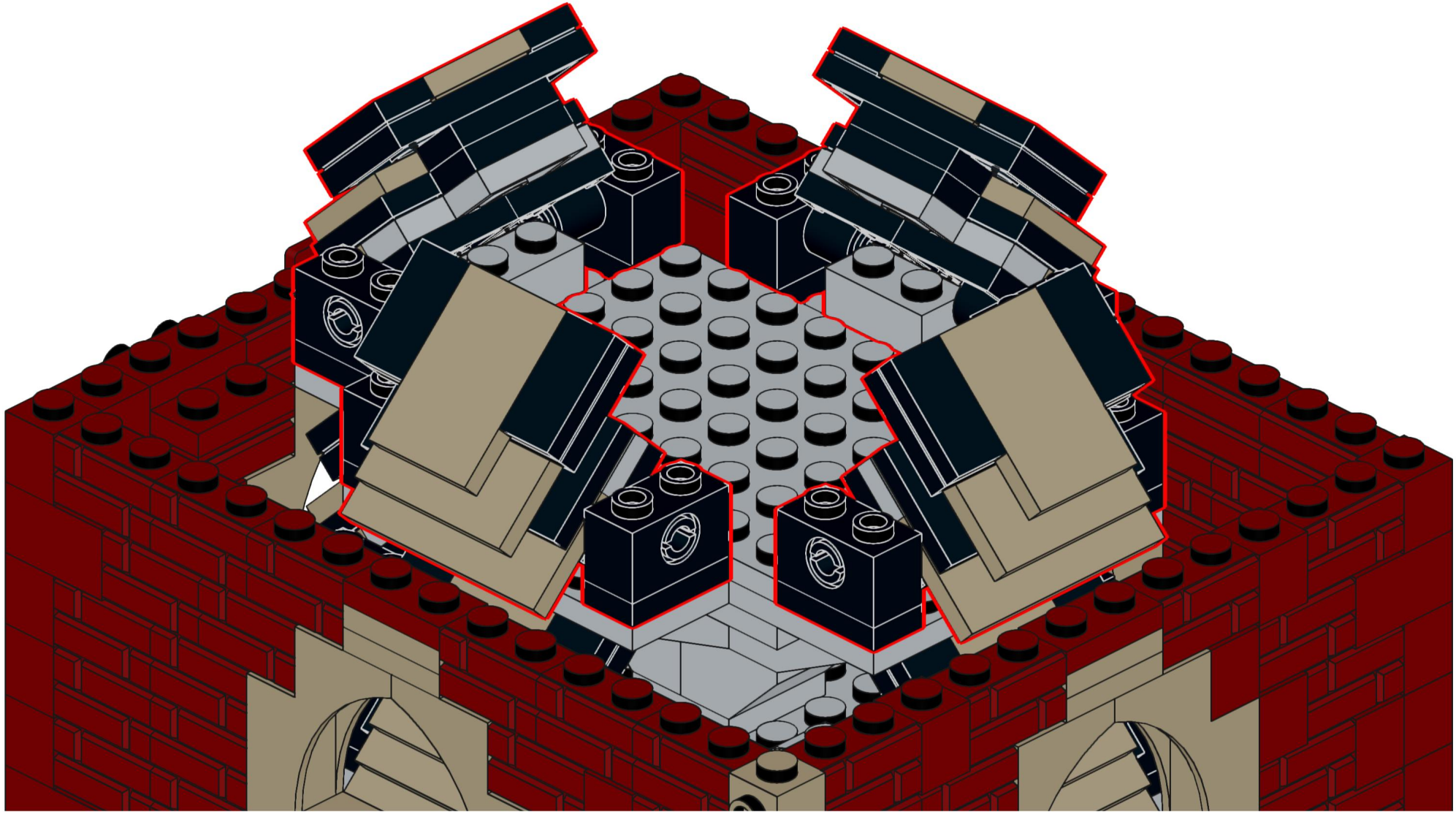

590

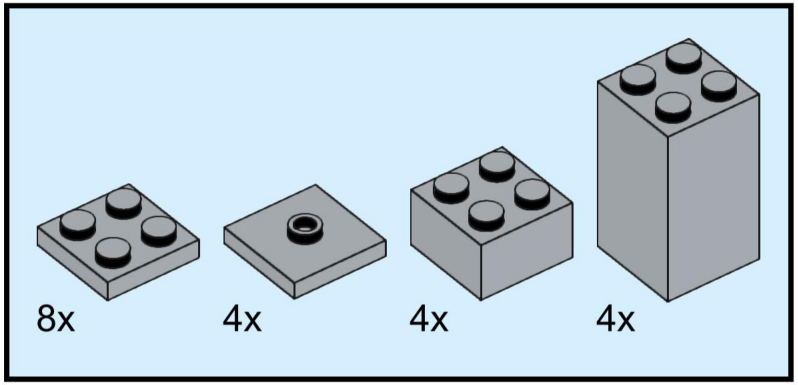

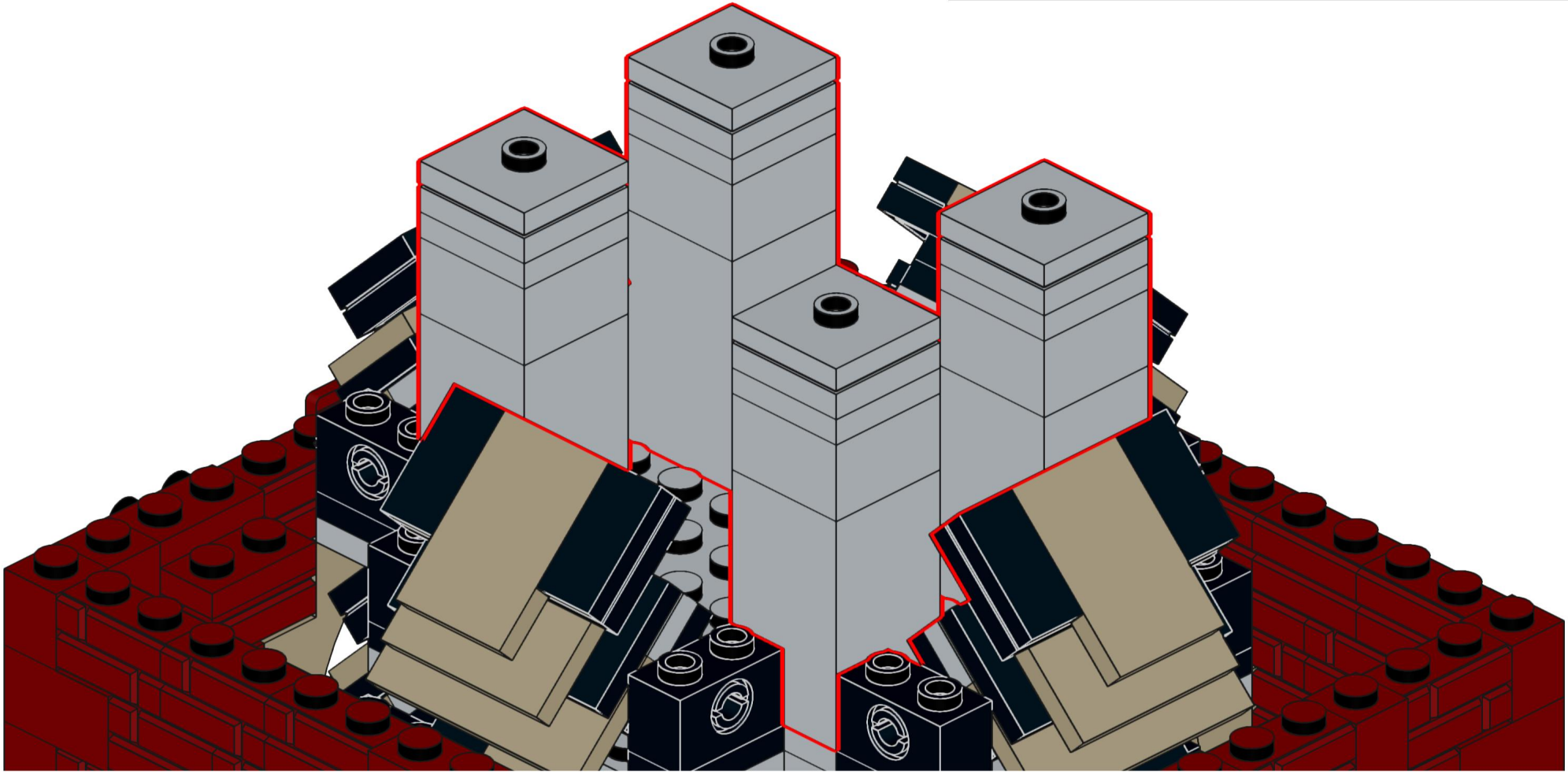

591

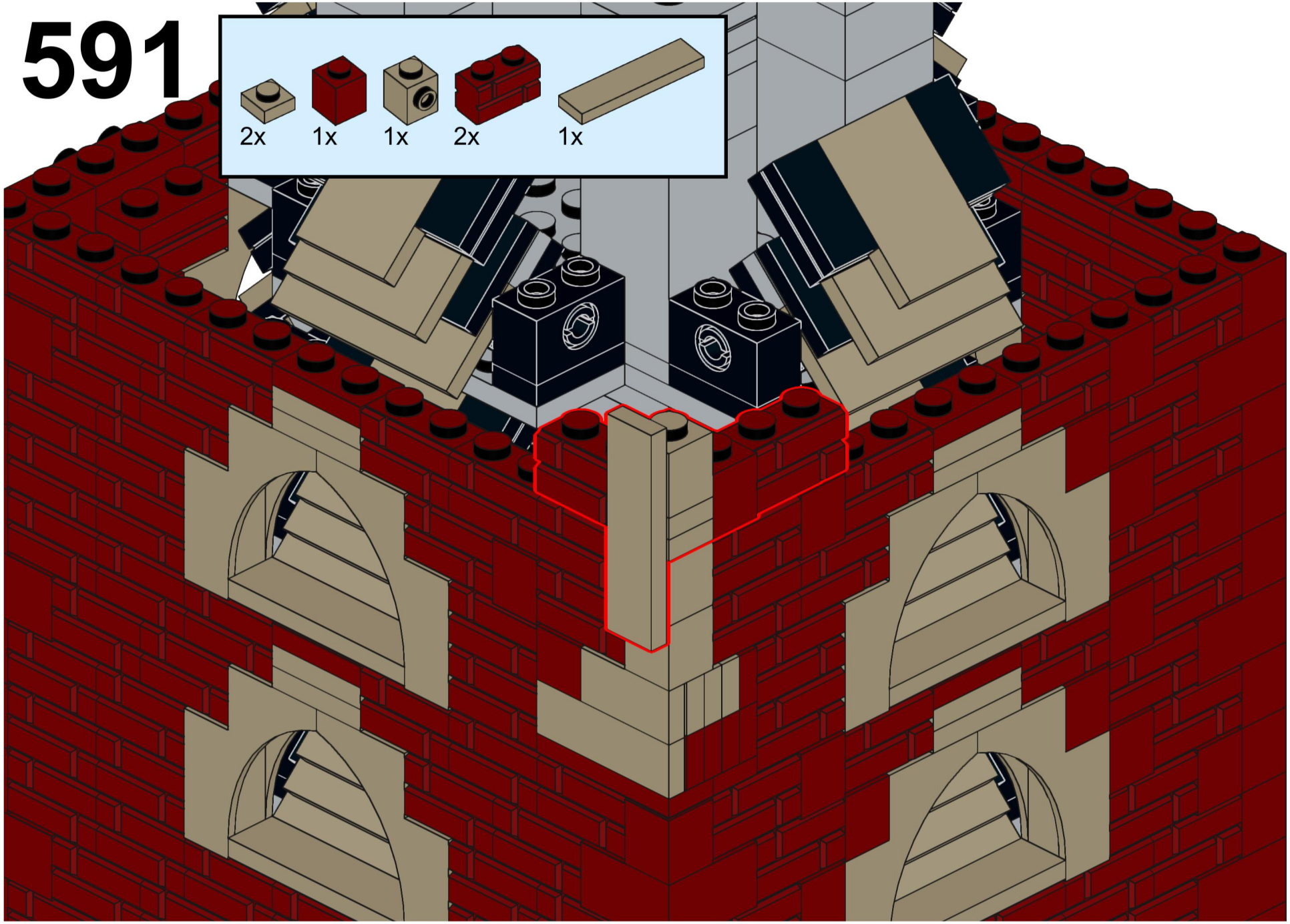

592

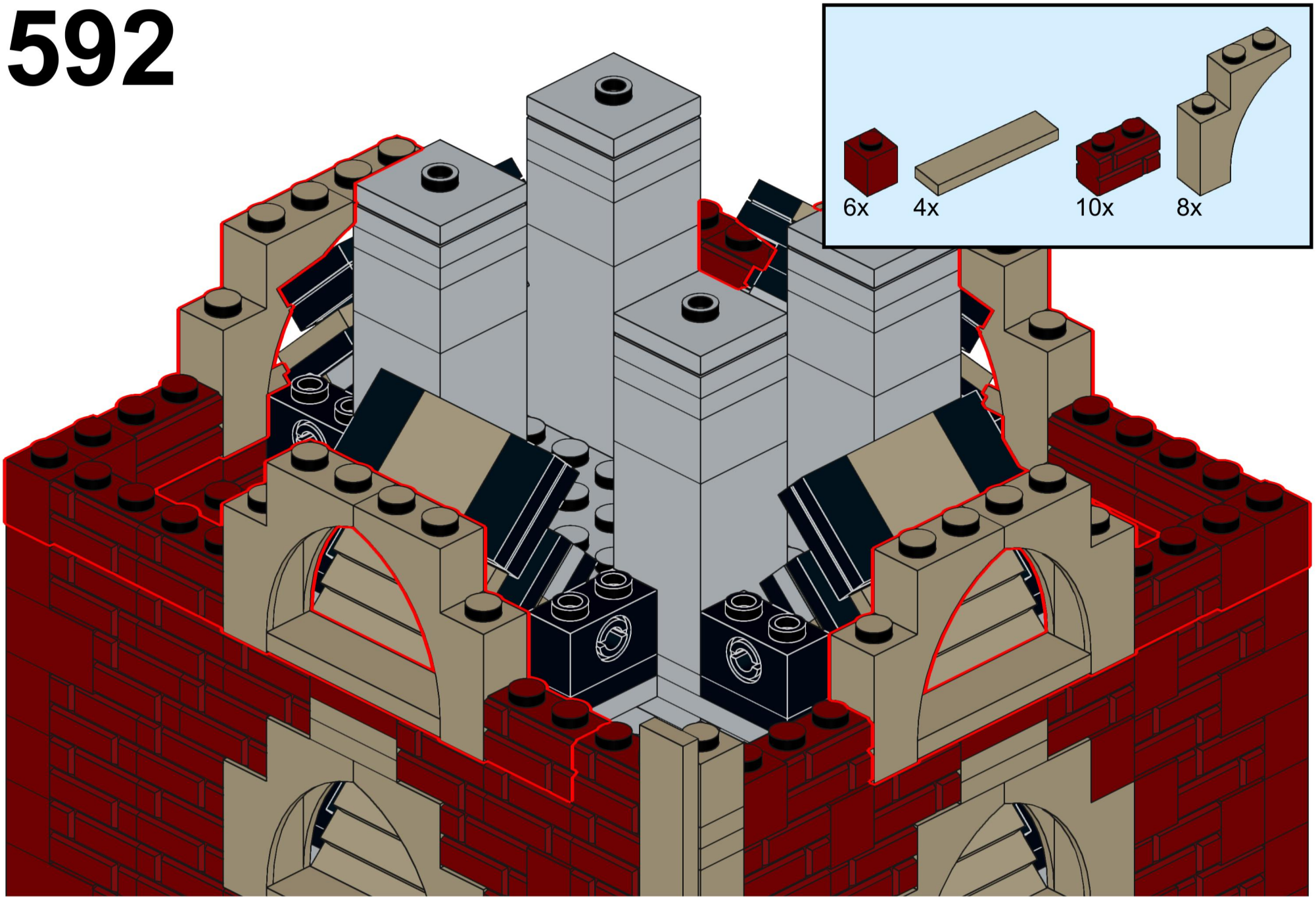

593

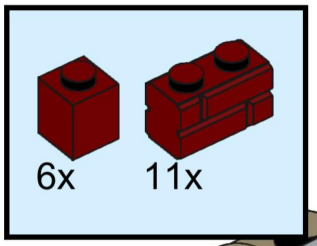

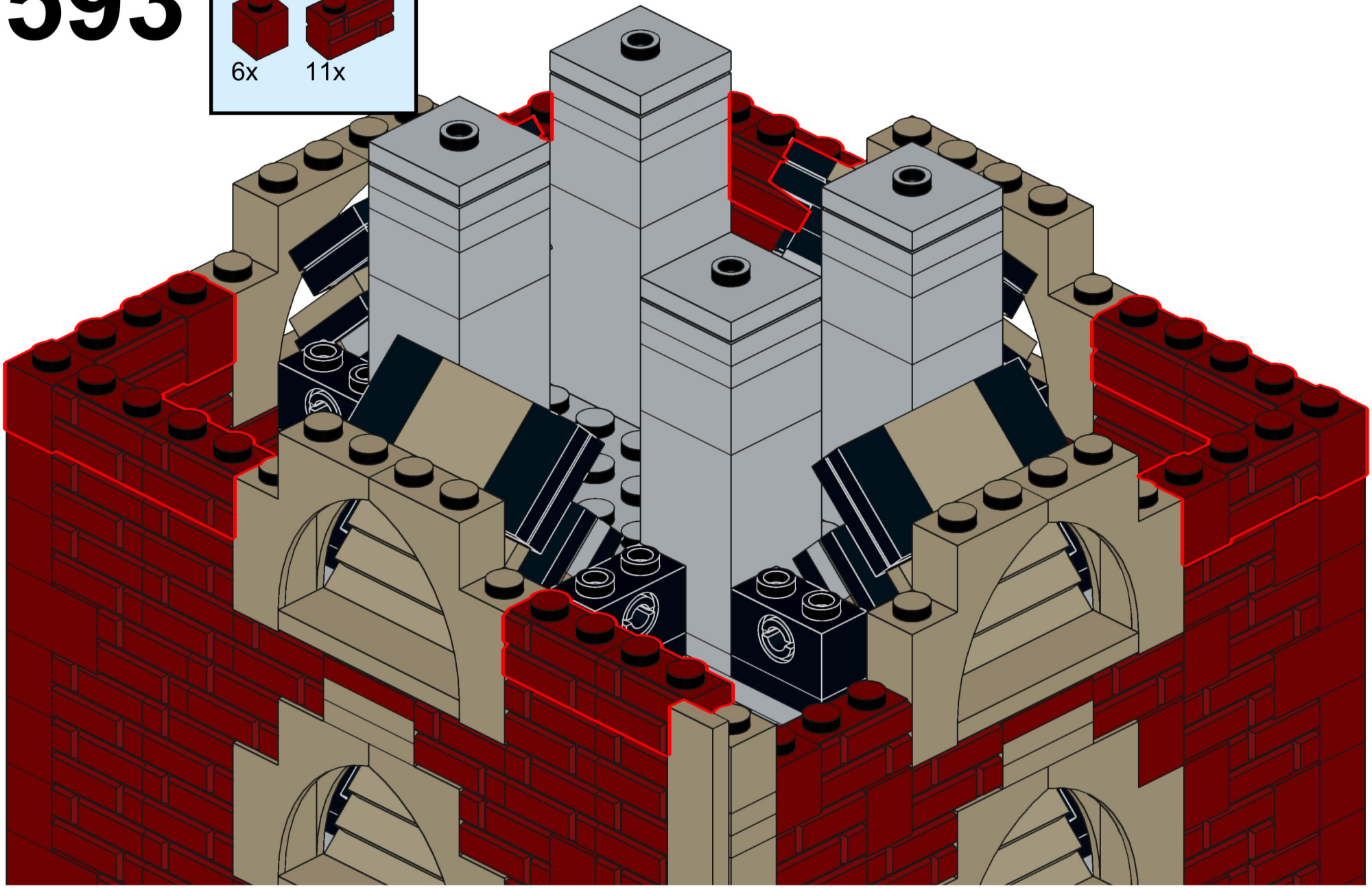

594

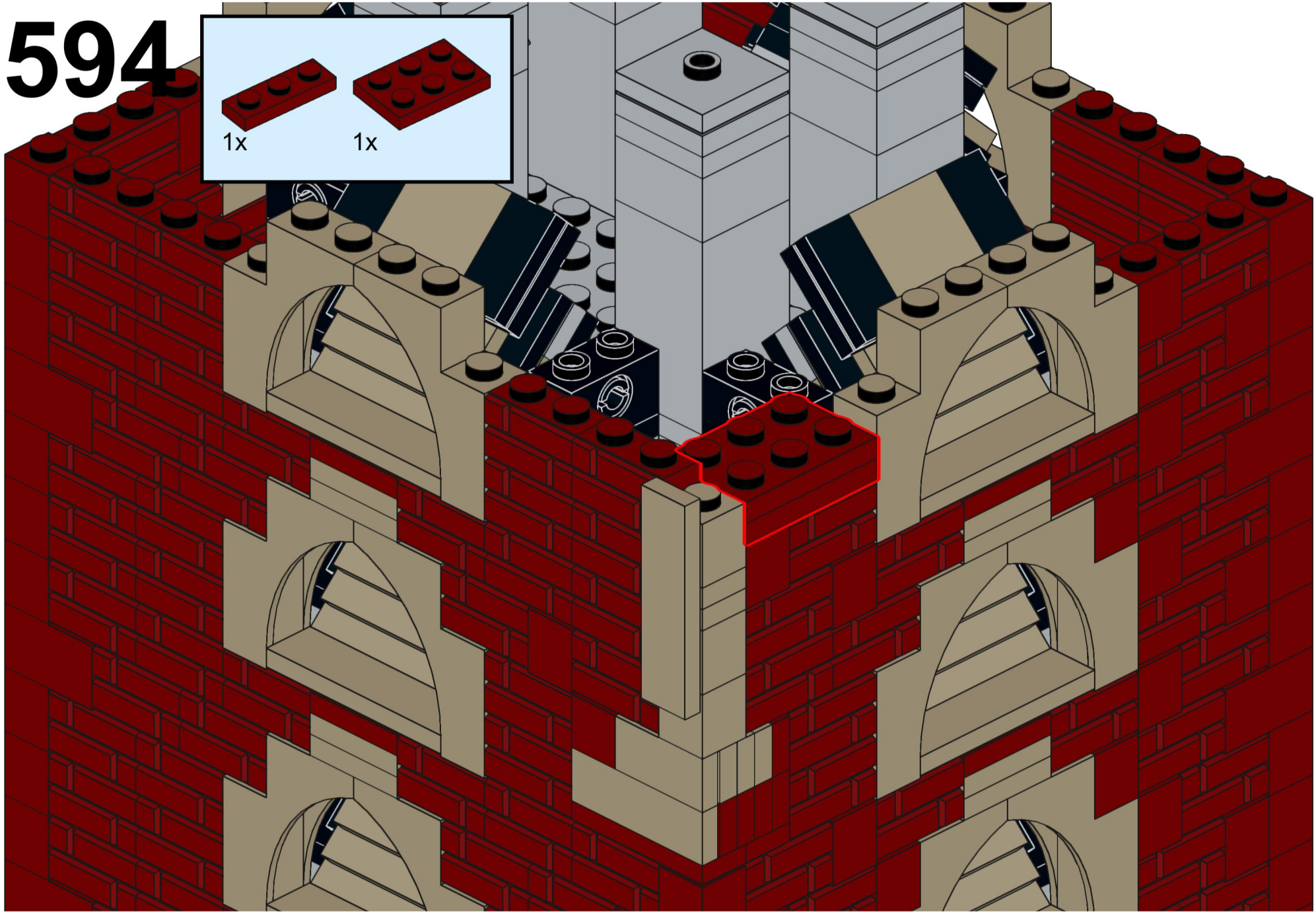

595

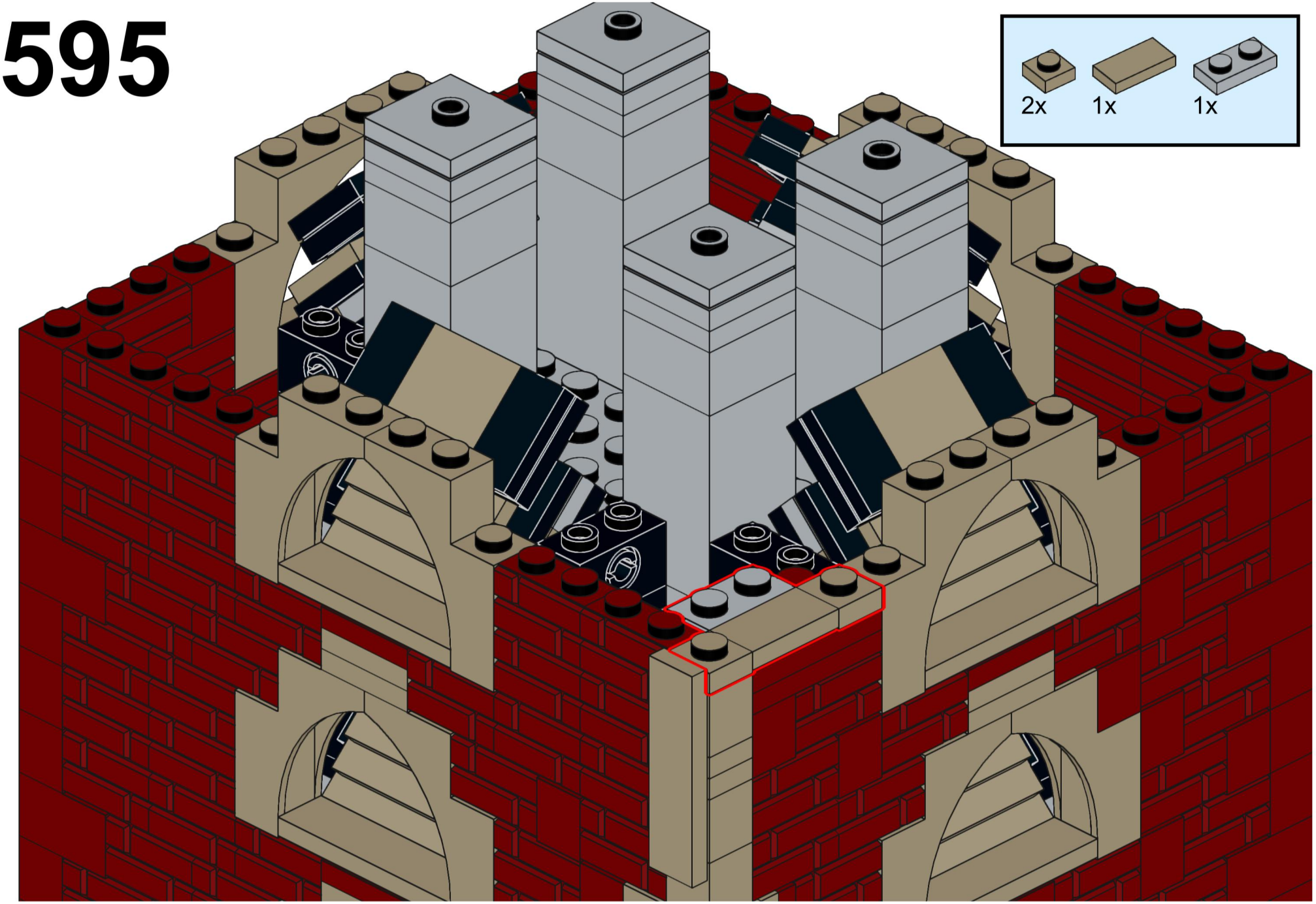

596

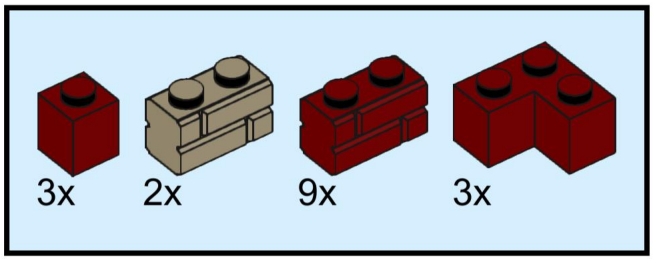

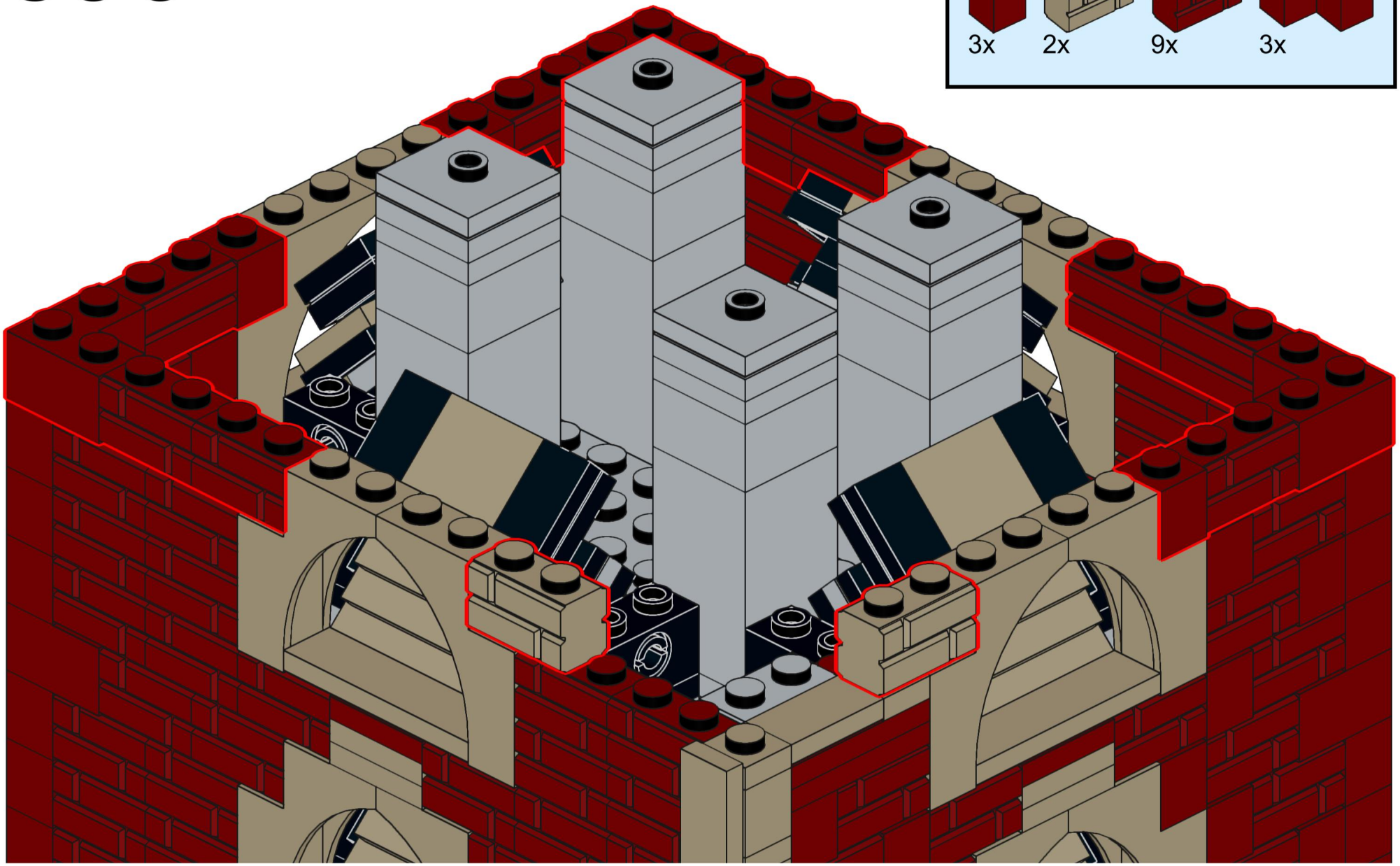

597

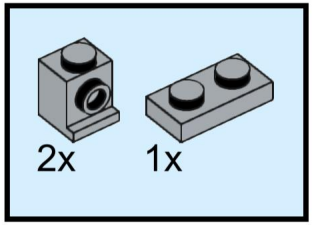

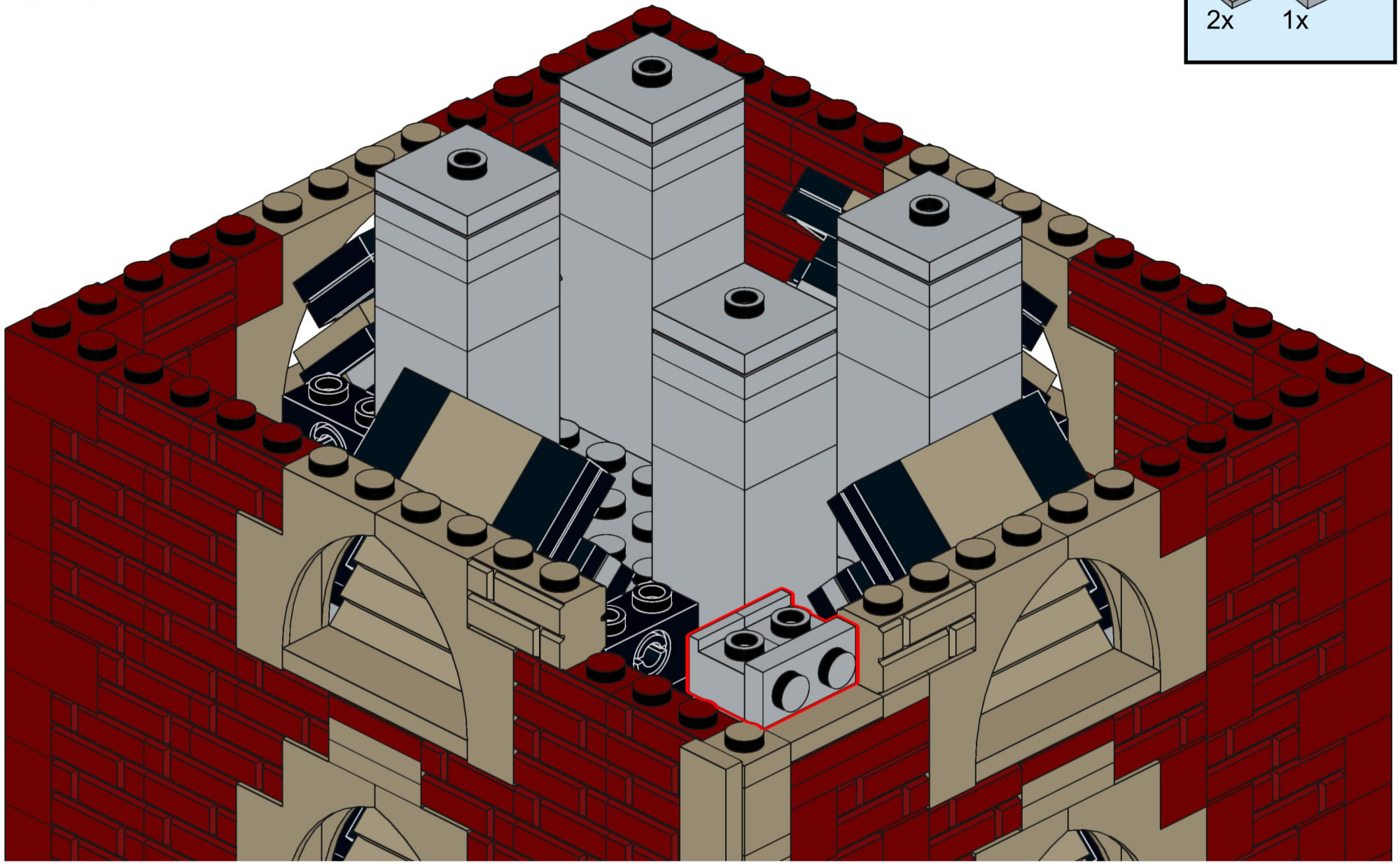

598

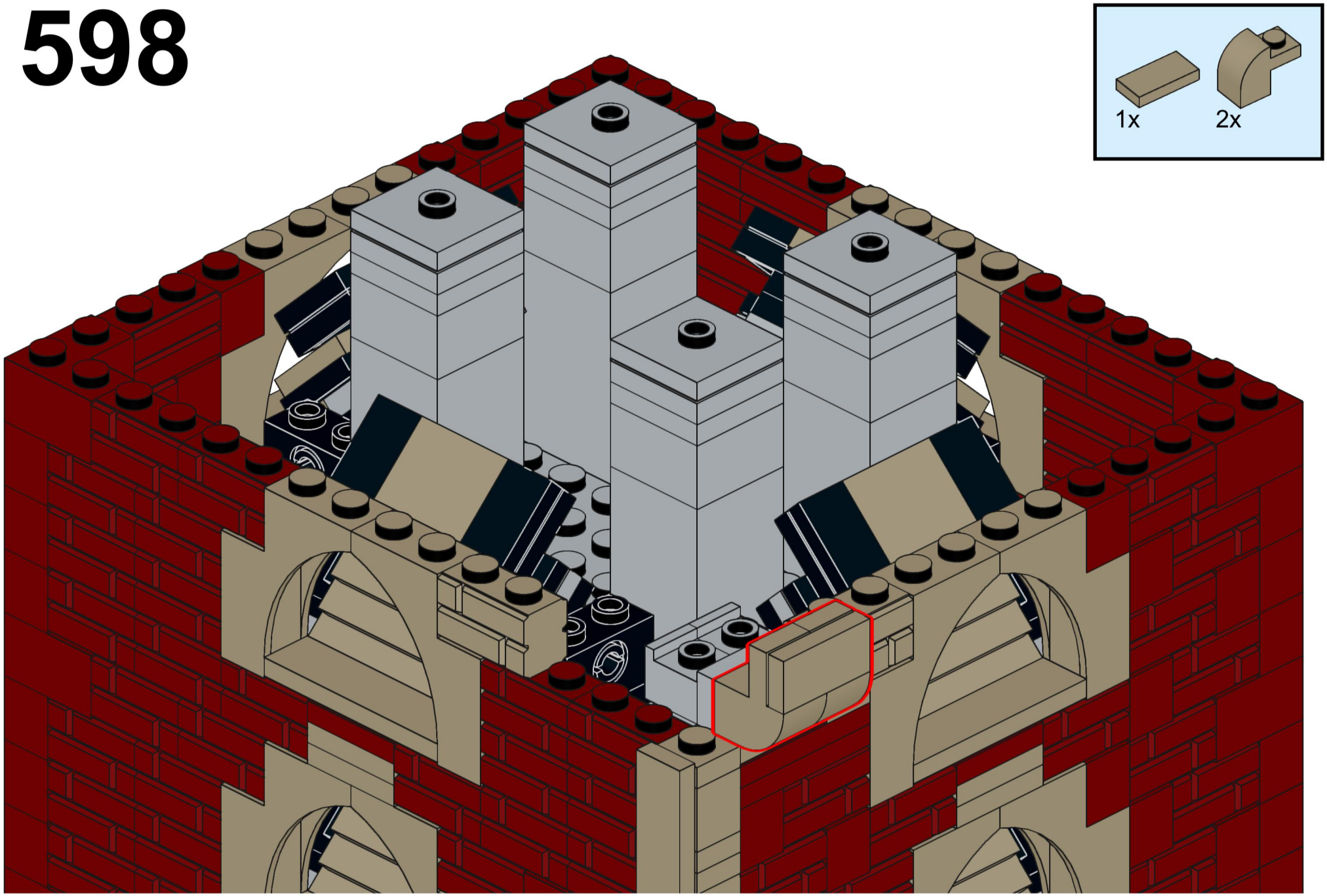

599

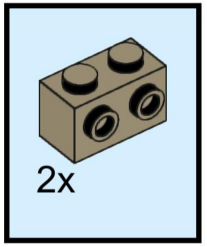

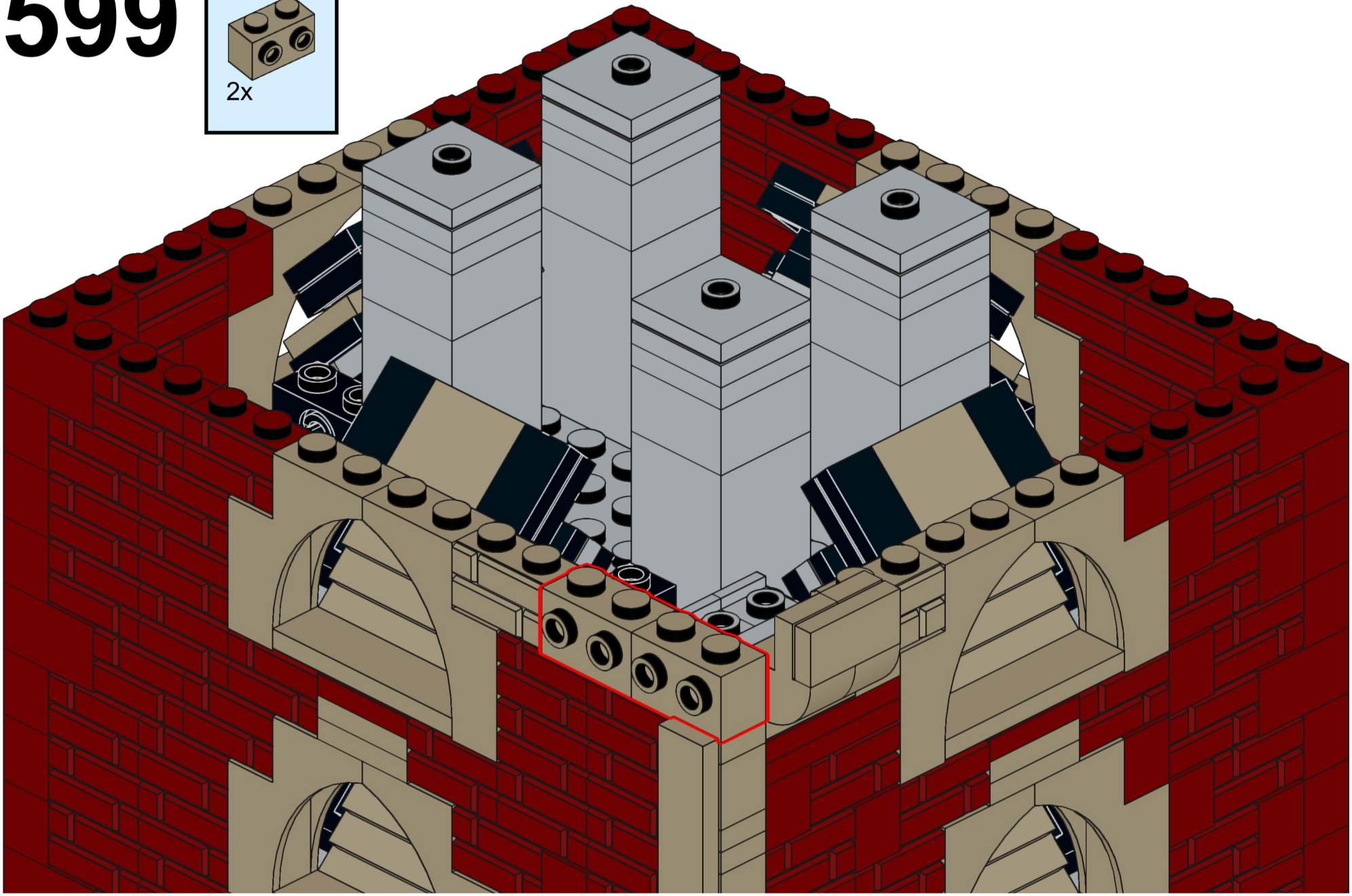

600

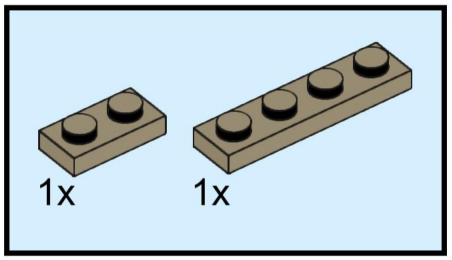

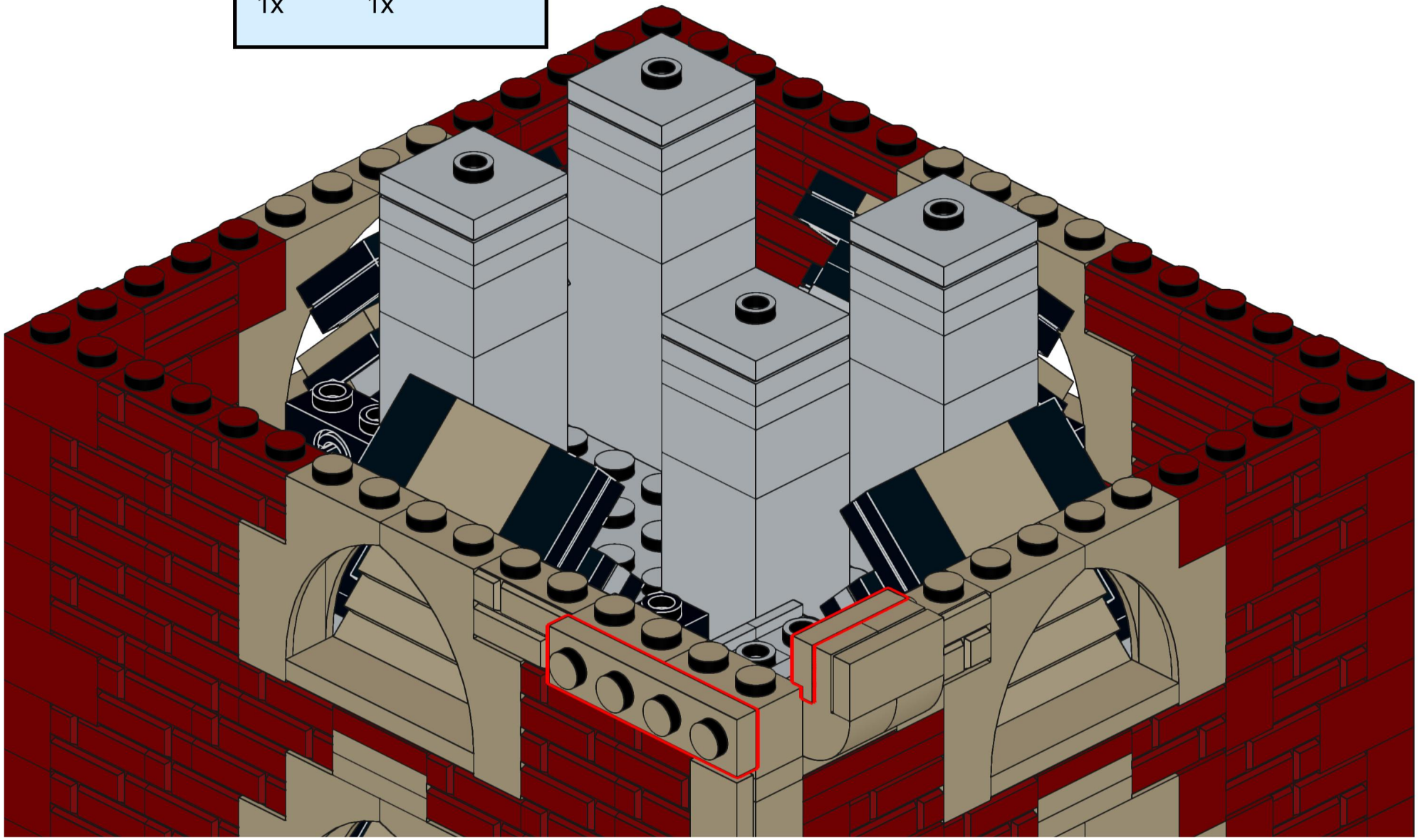

601

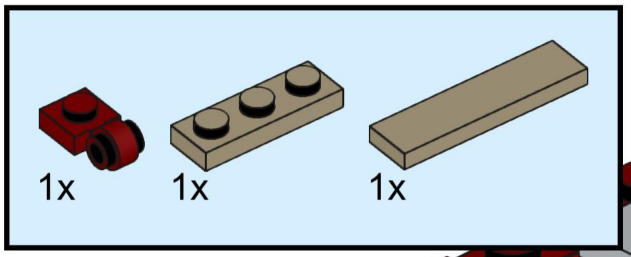

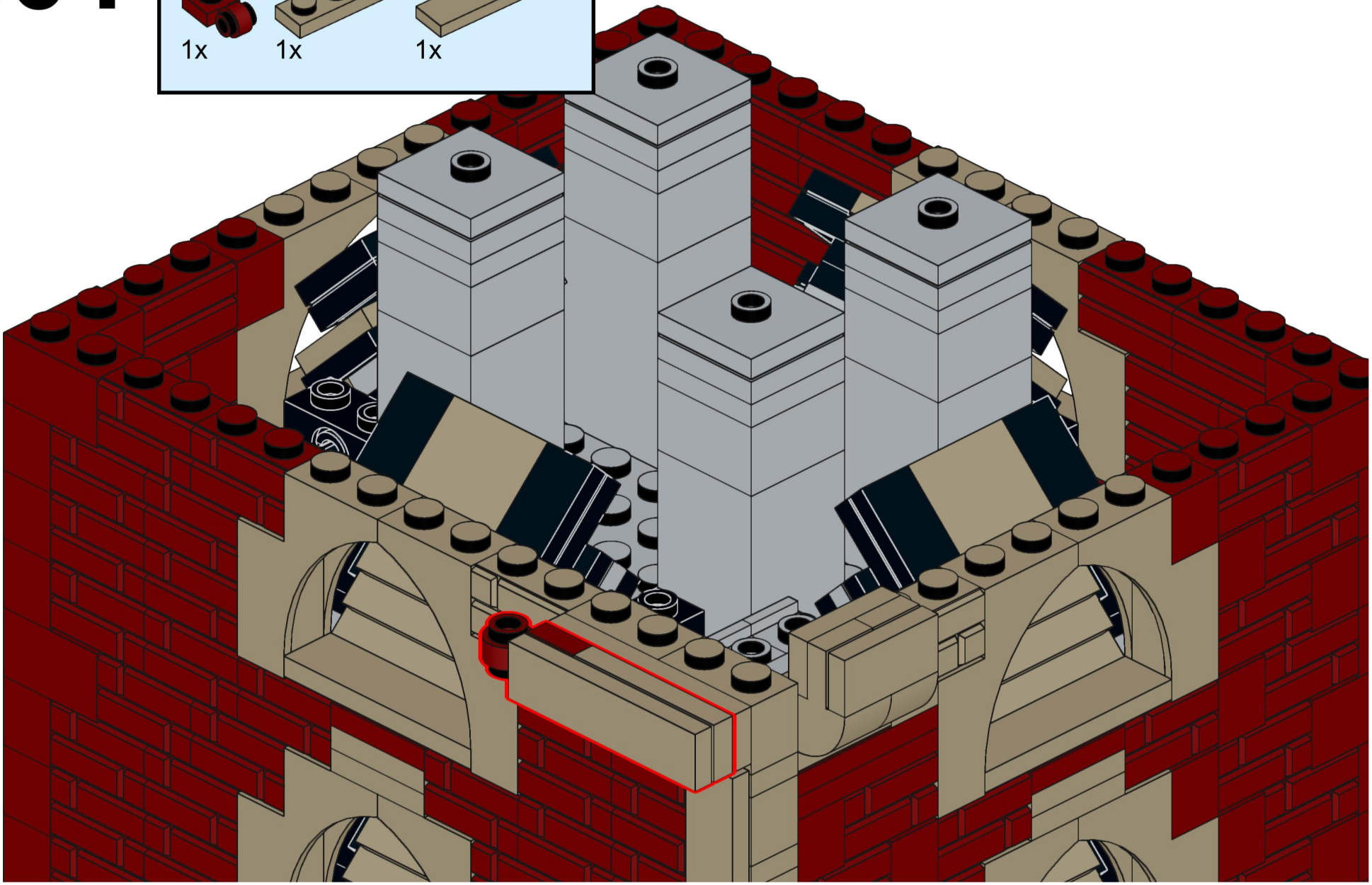

602

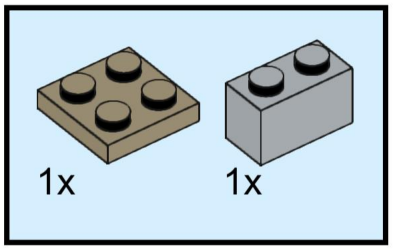

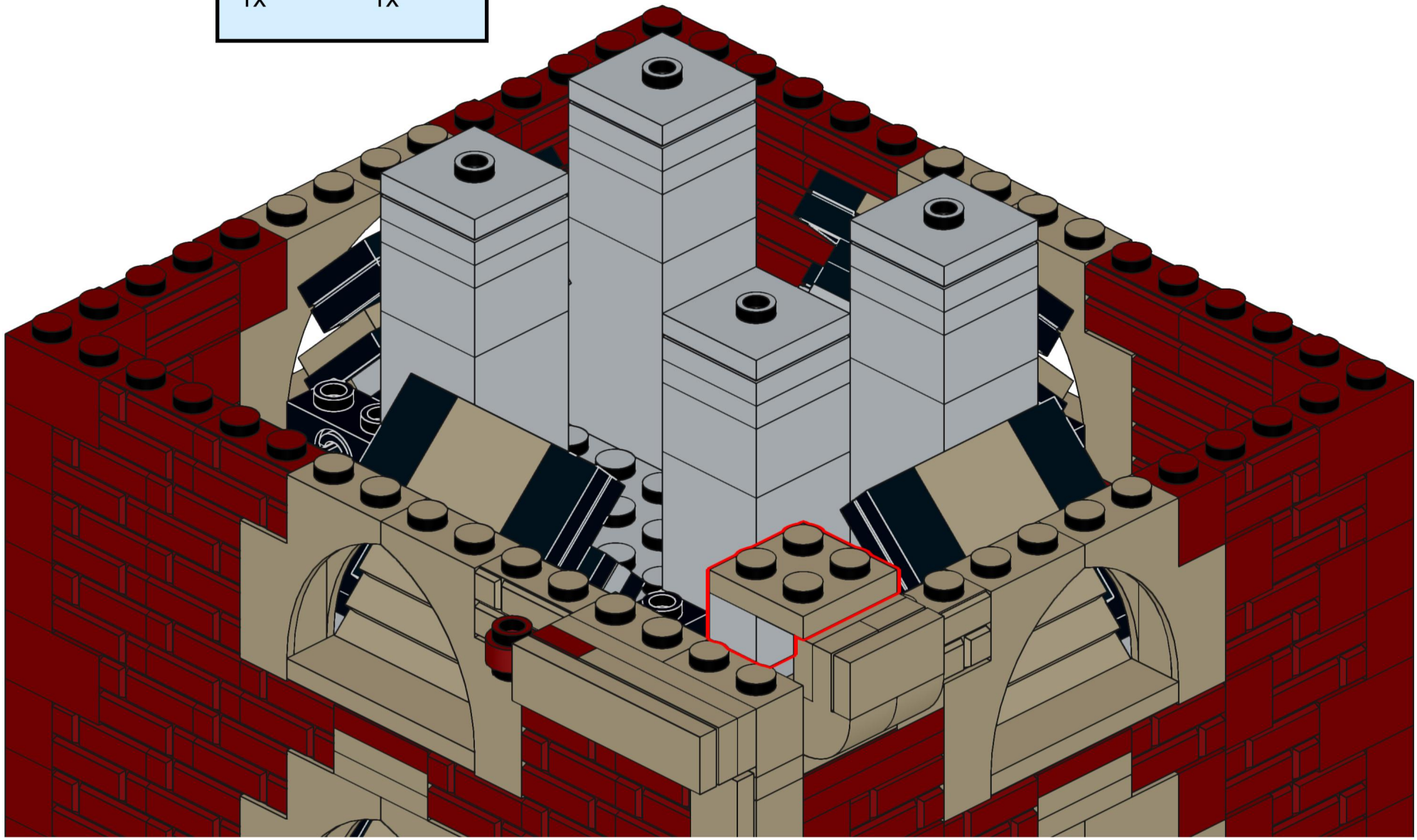

603

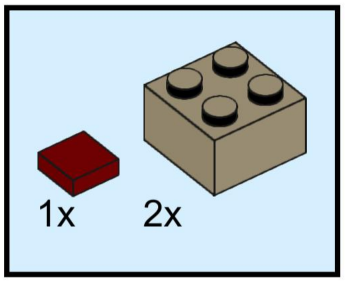

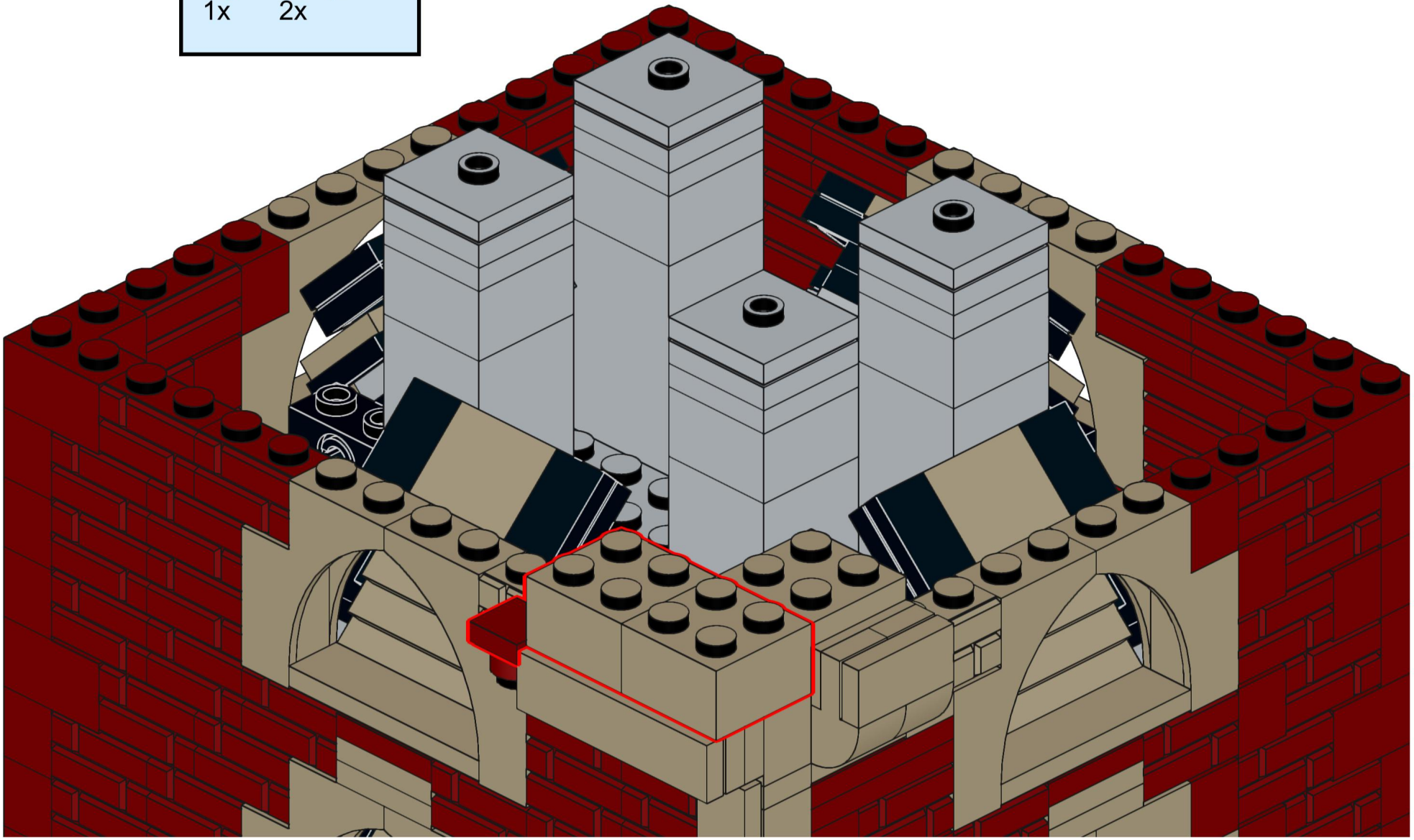

604

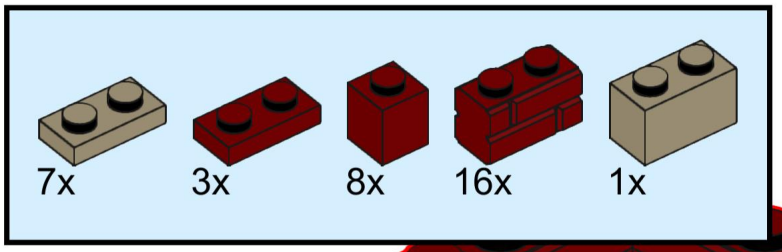

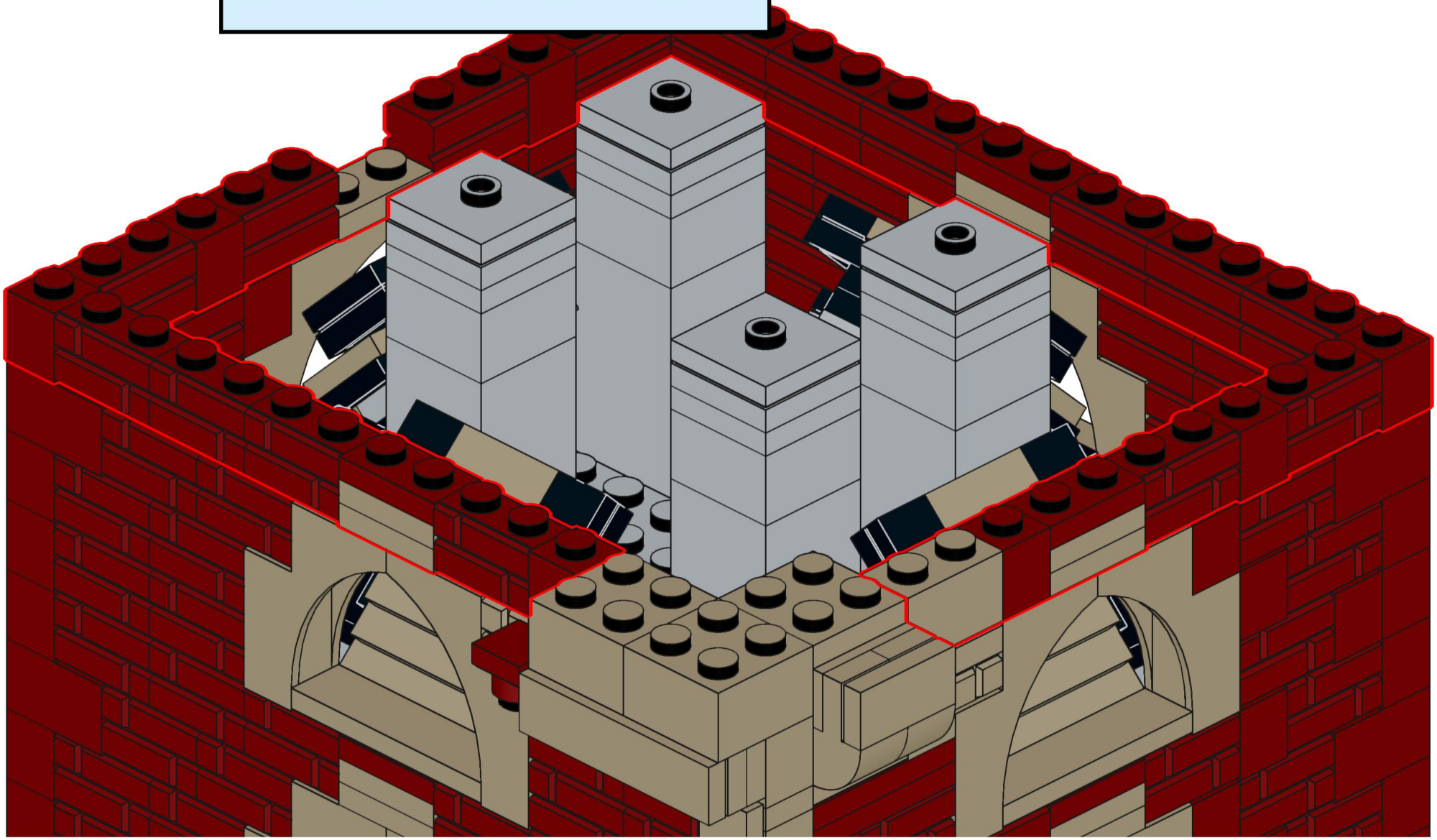

605

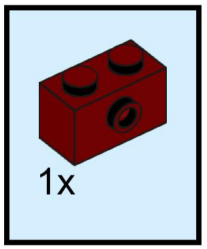

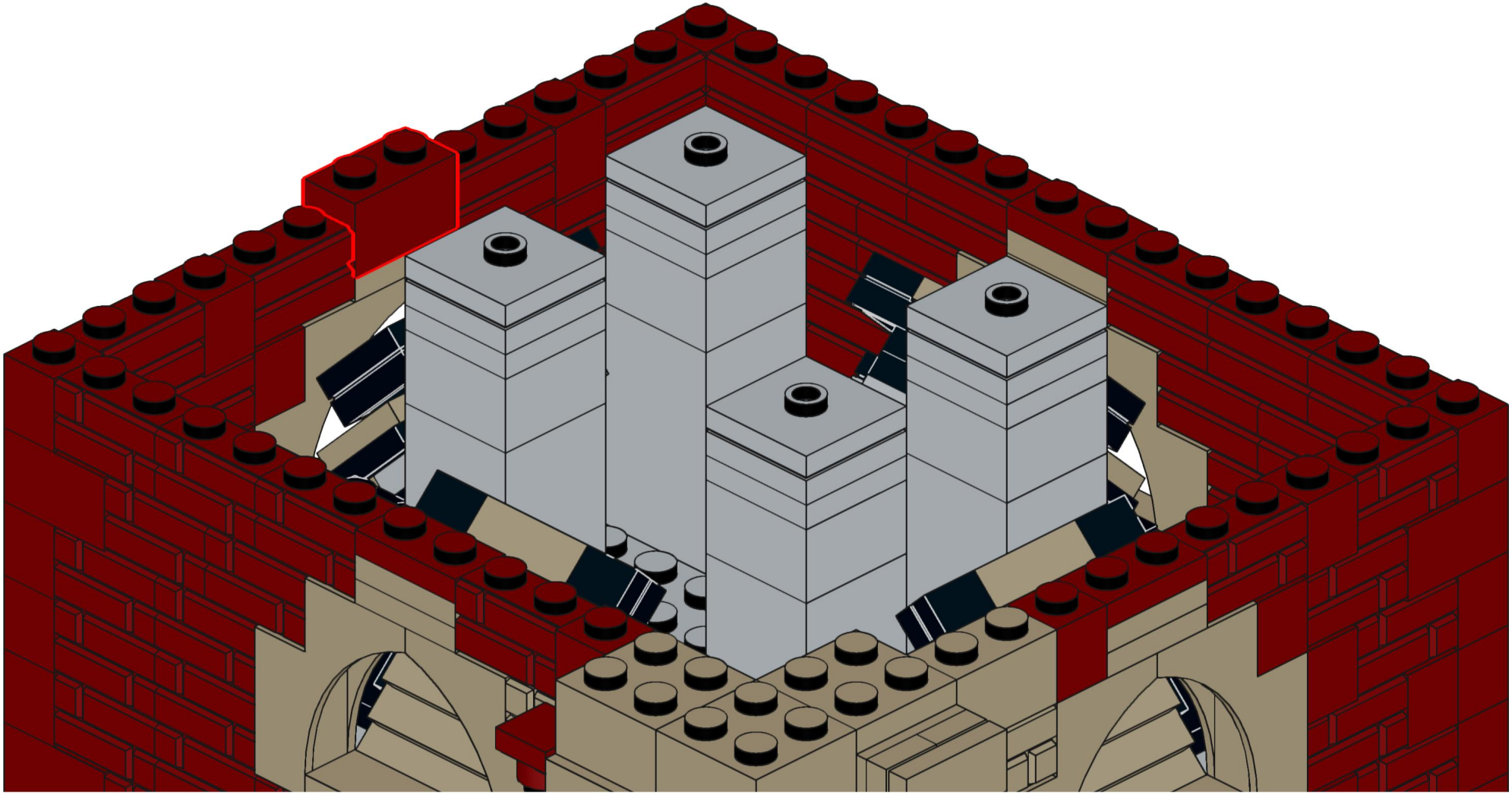

606

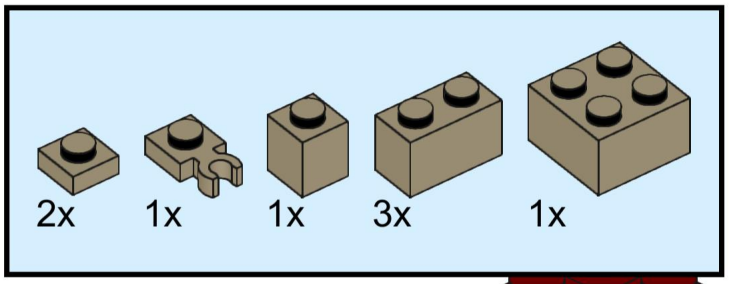

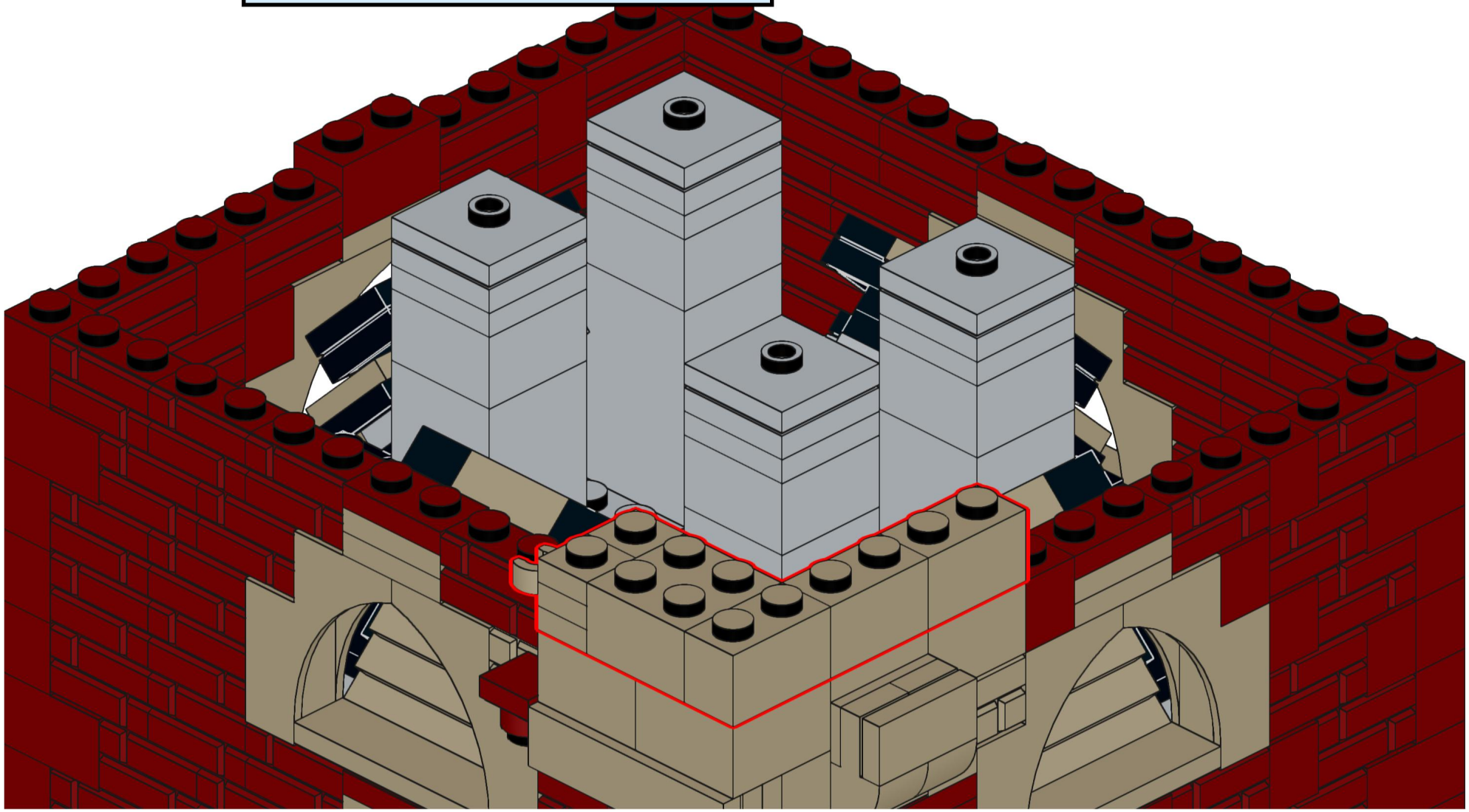

607

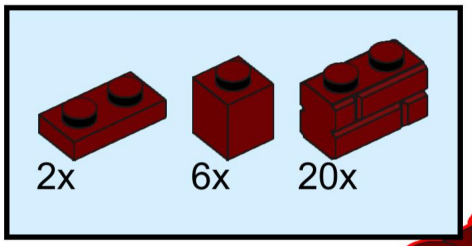

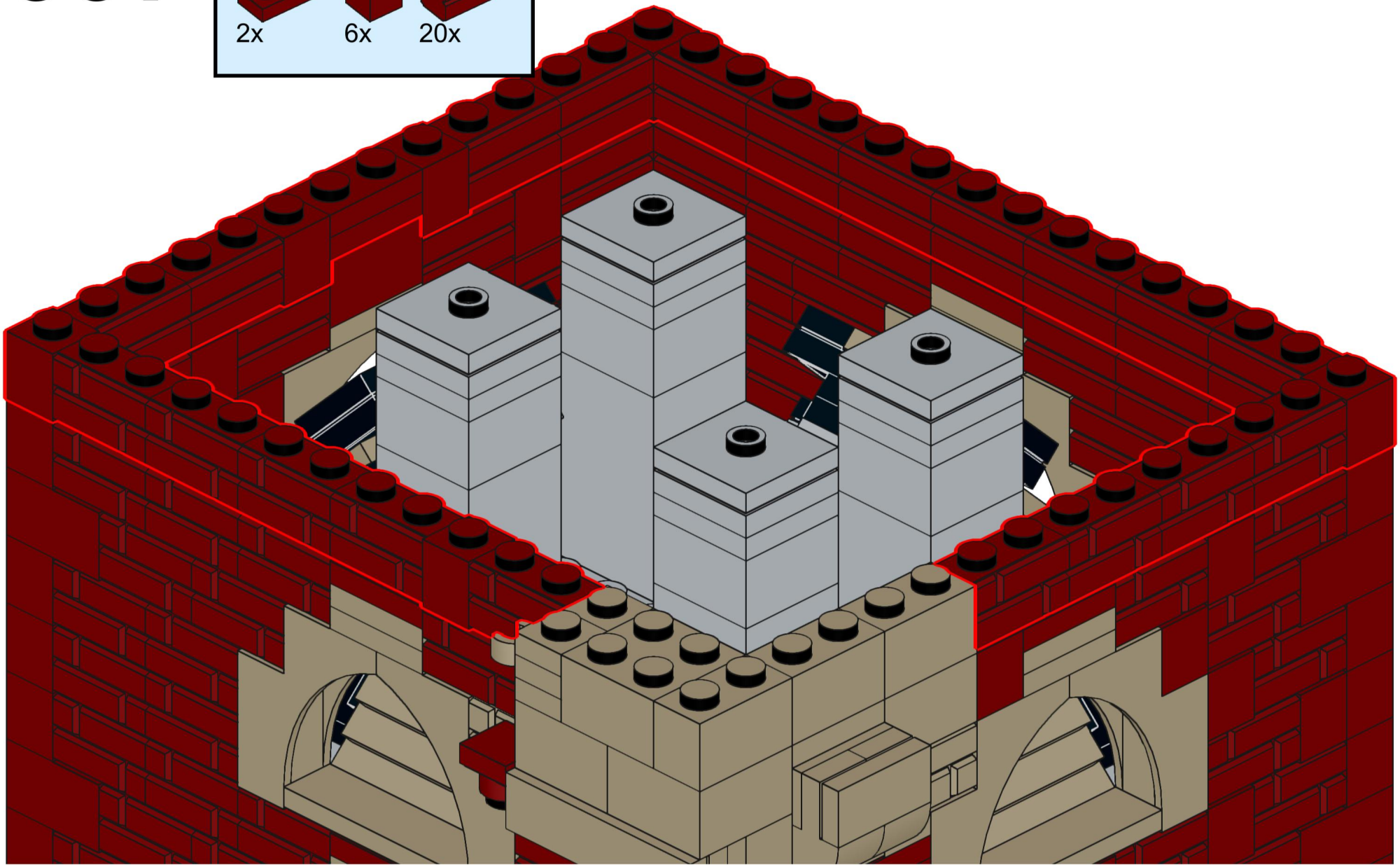

608

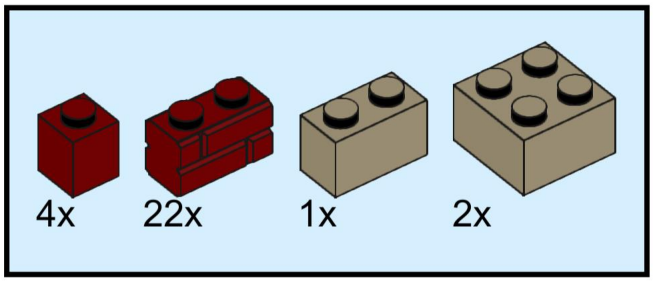

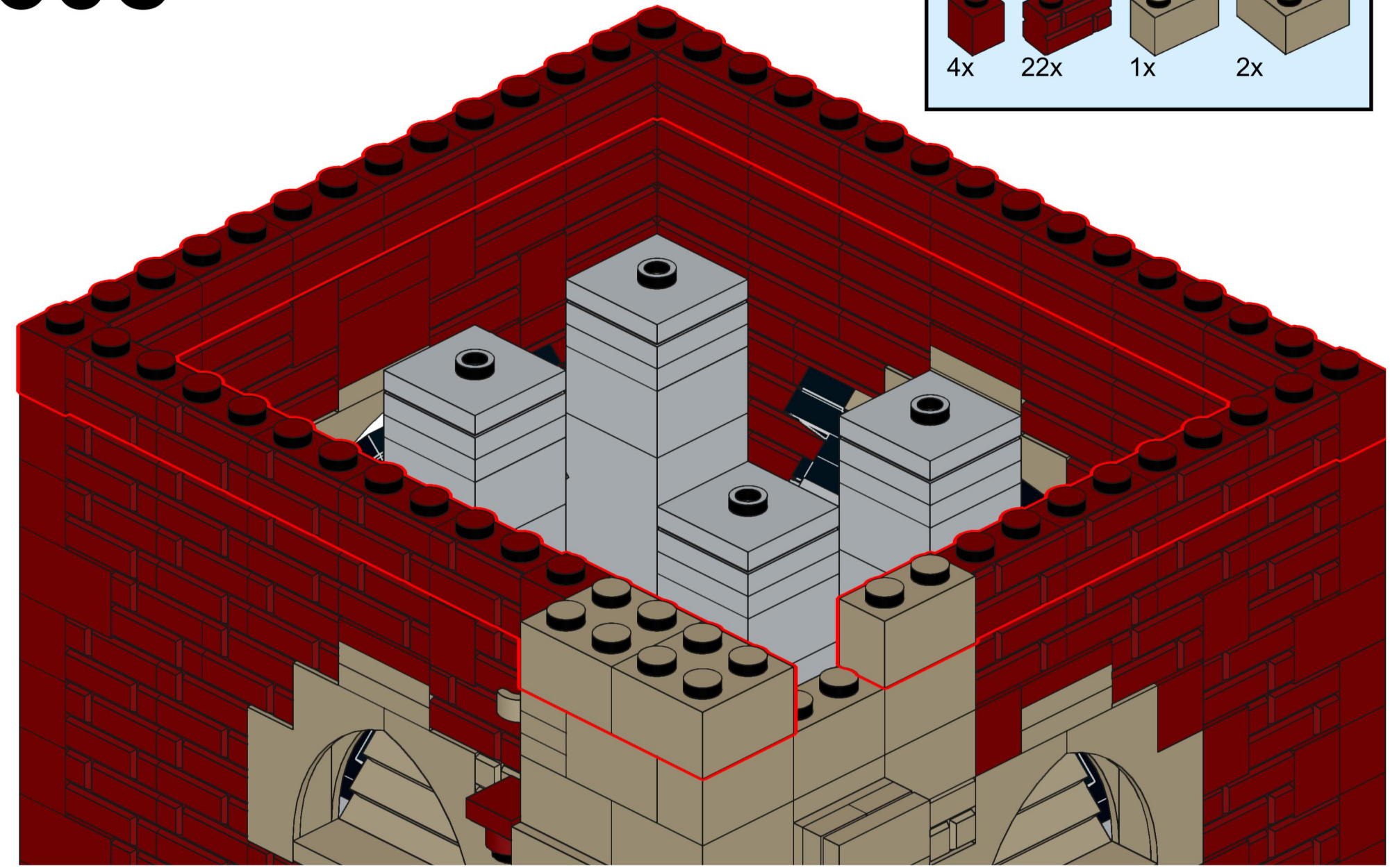

609

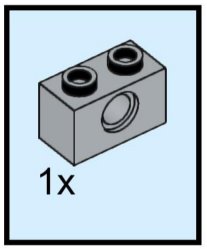

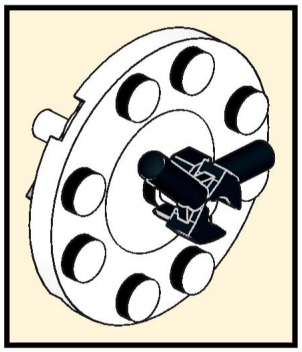

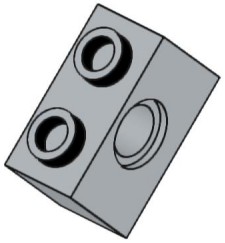

610

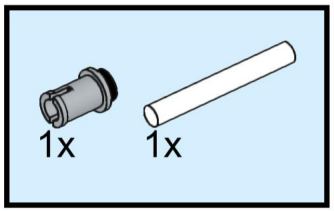

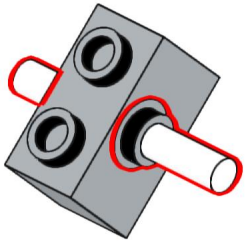

611

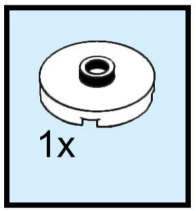

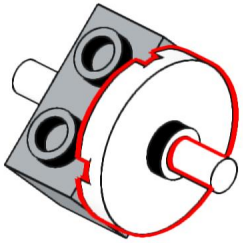

612

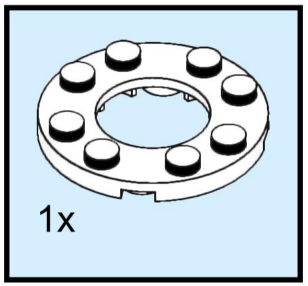

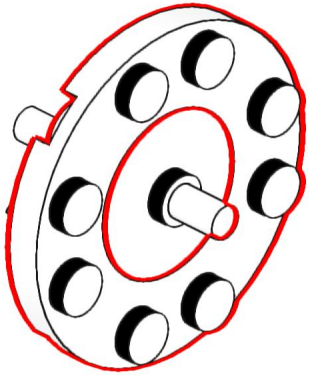

613

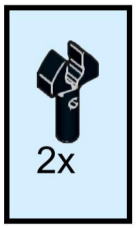

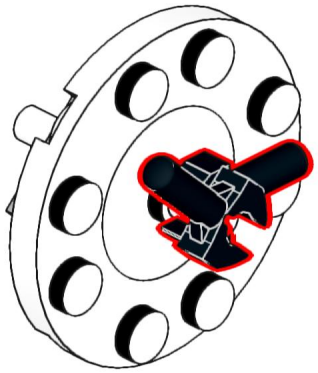

614

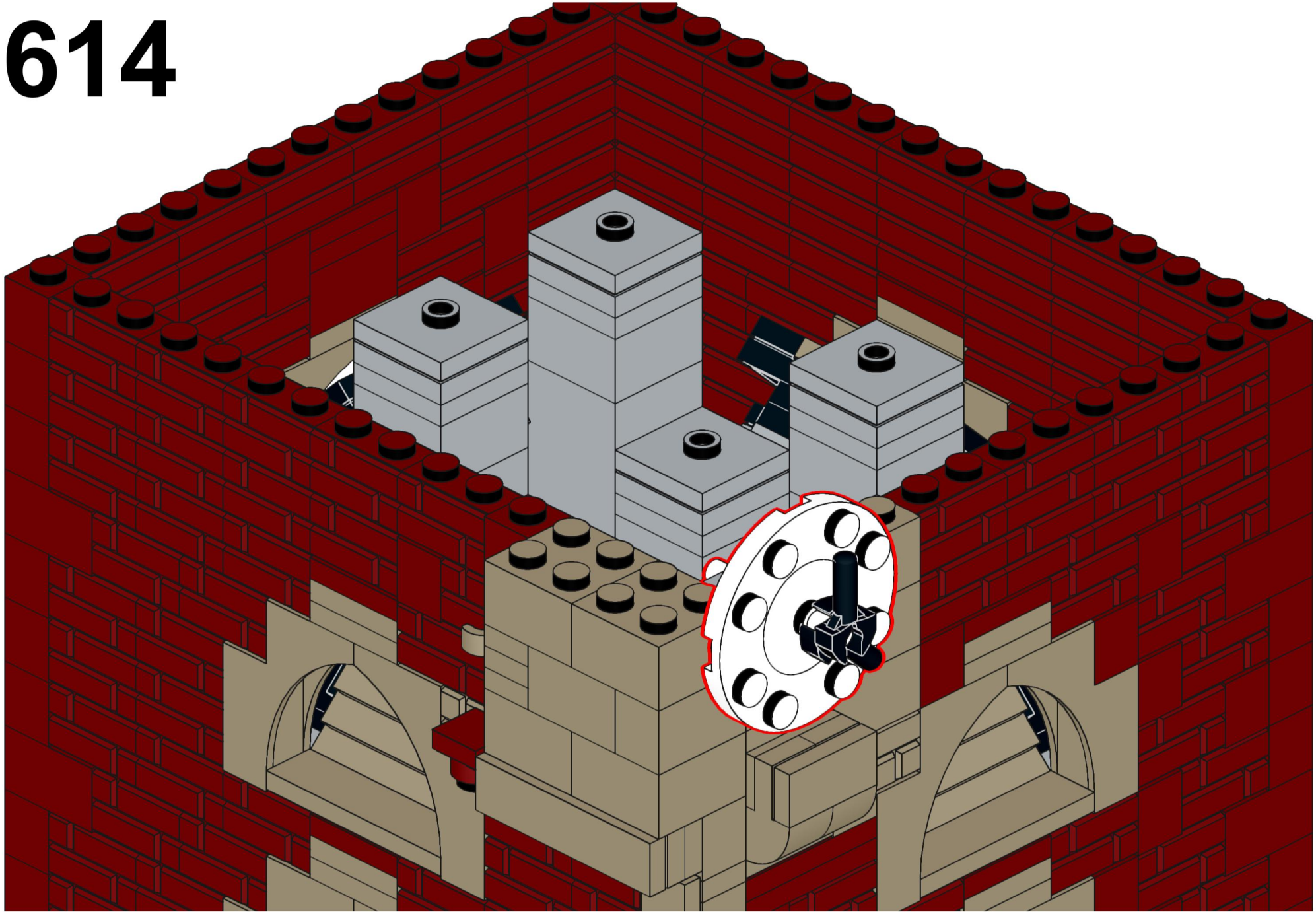

615

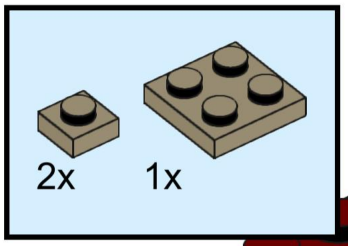

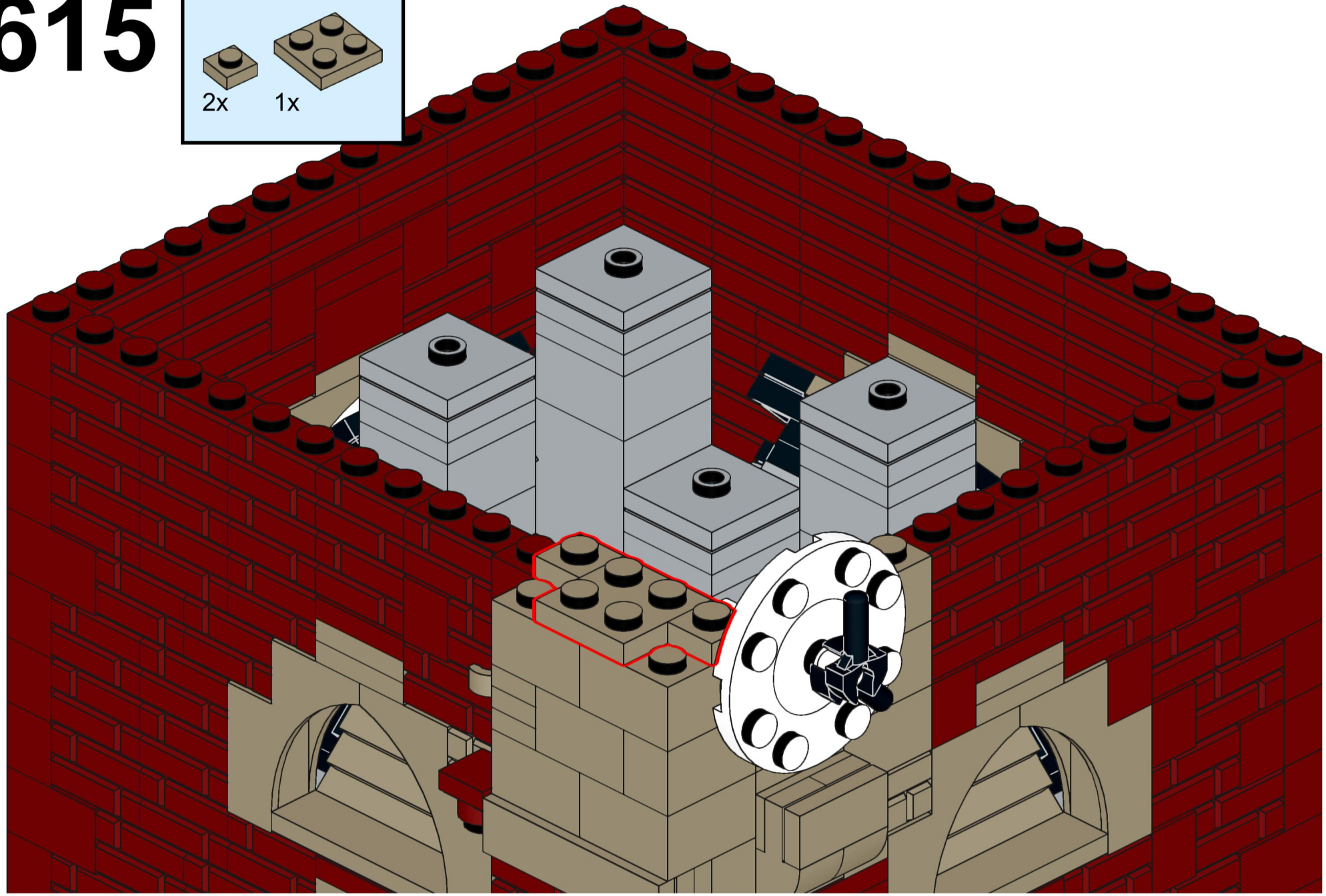

616

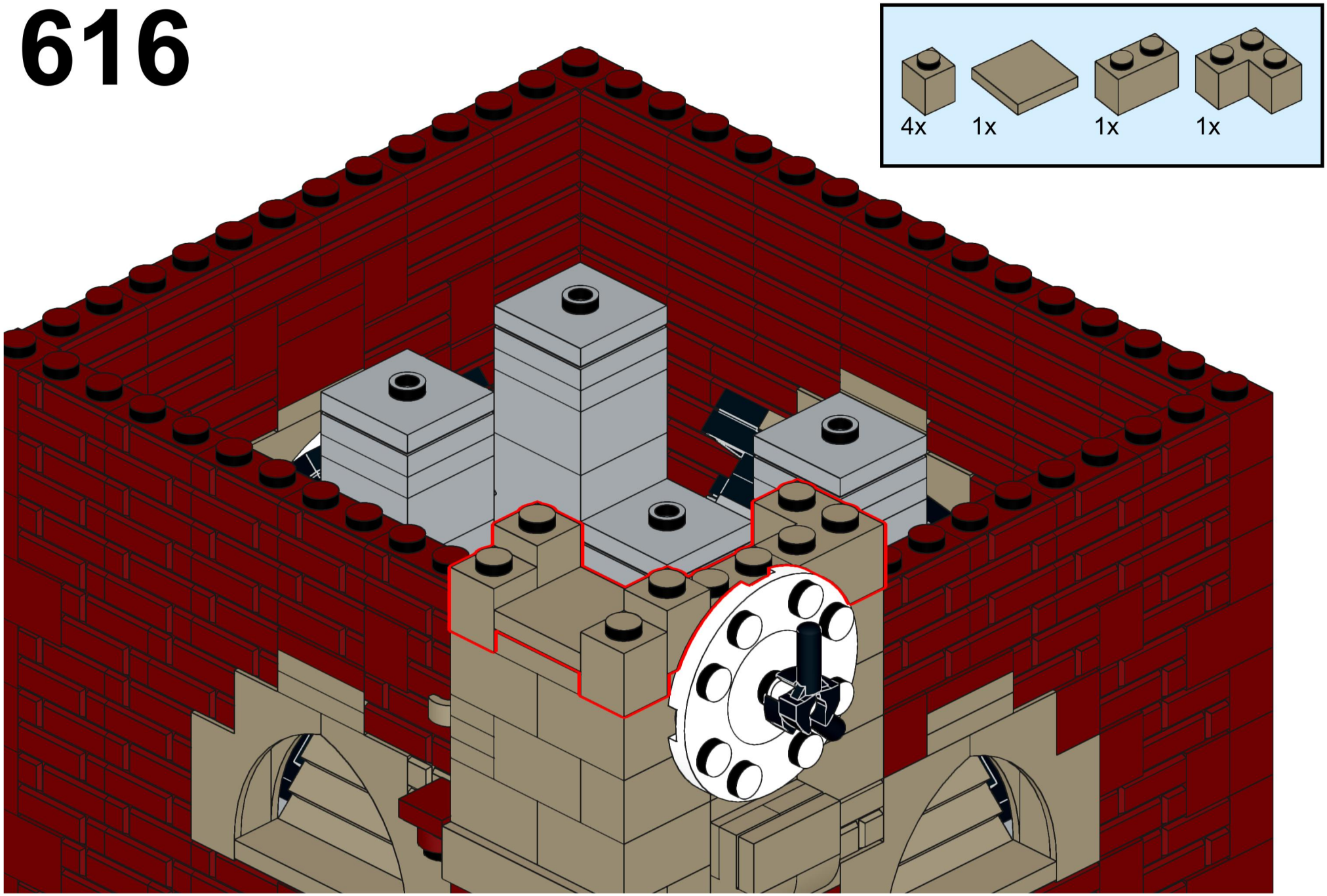

617

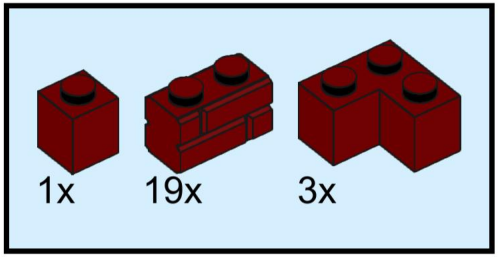

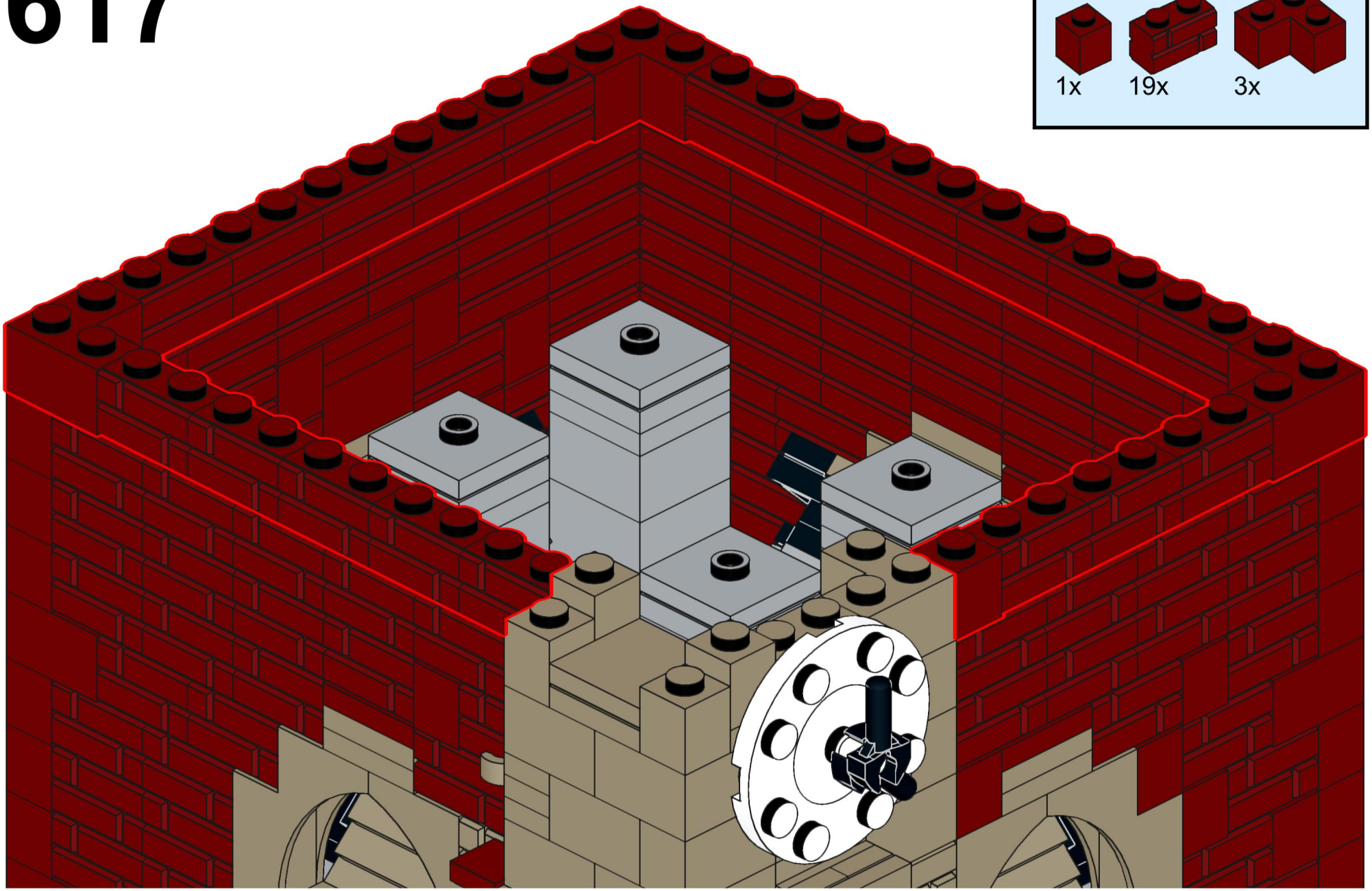

618

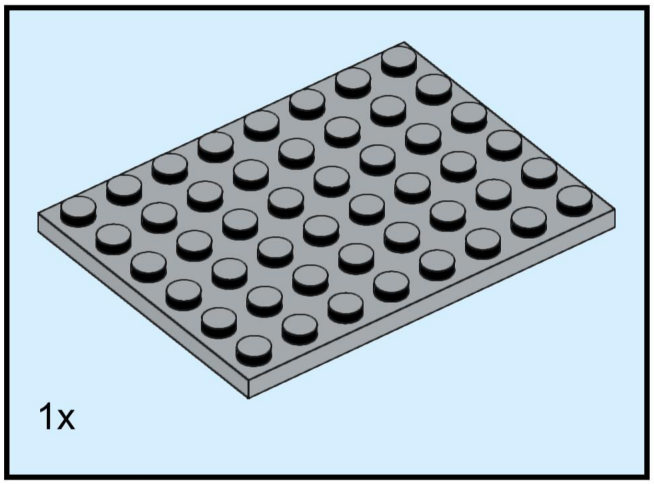

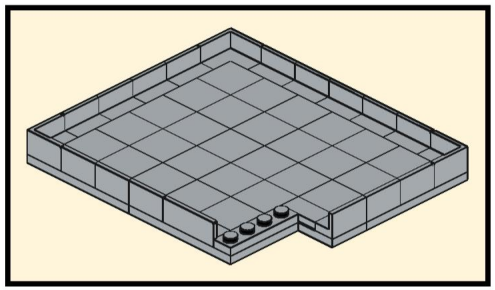

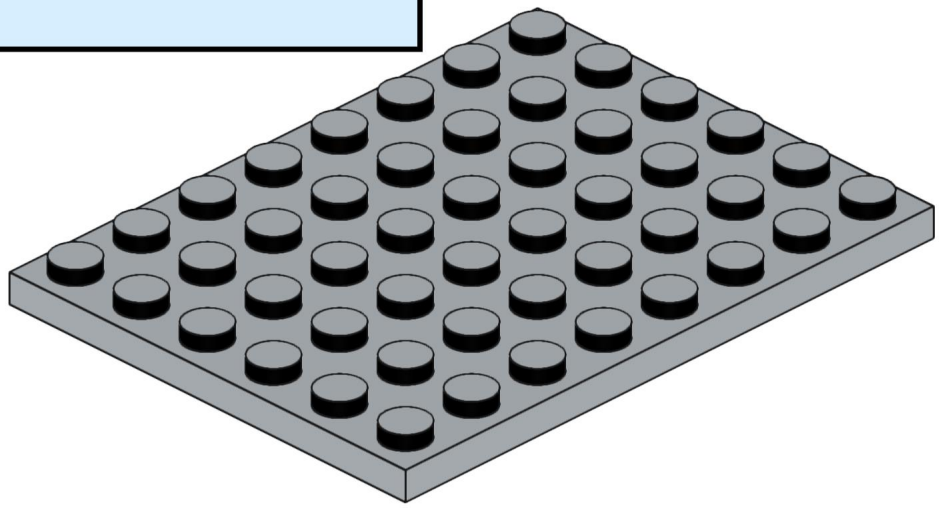

619

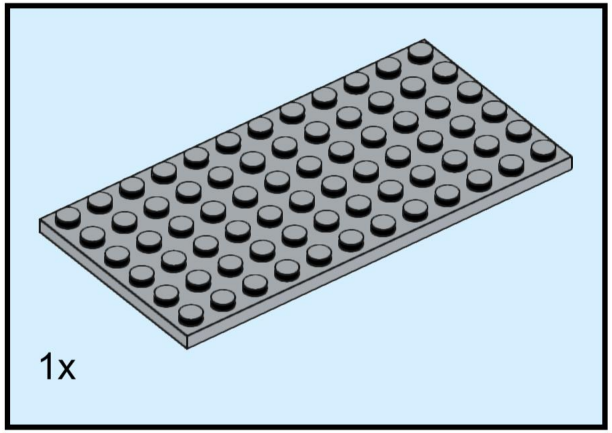

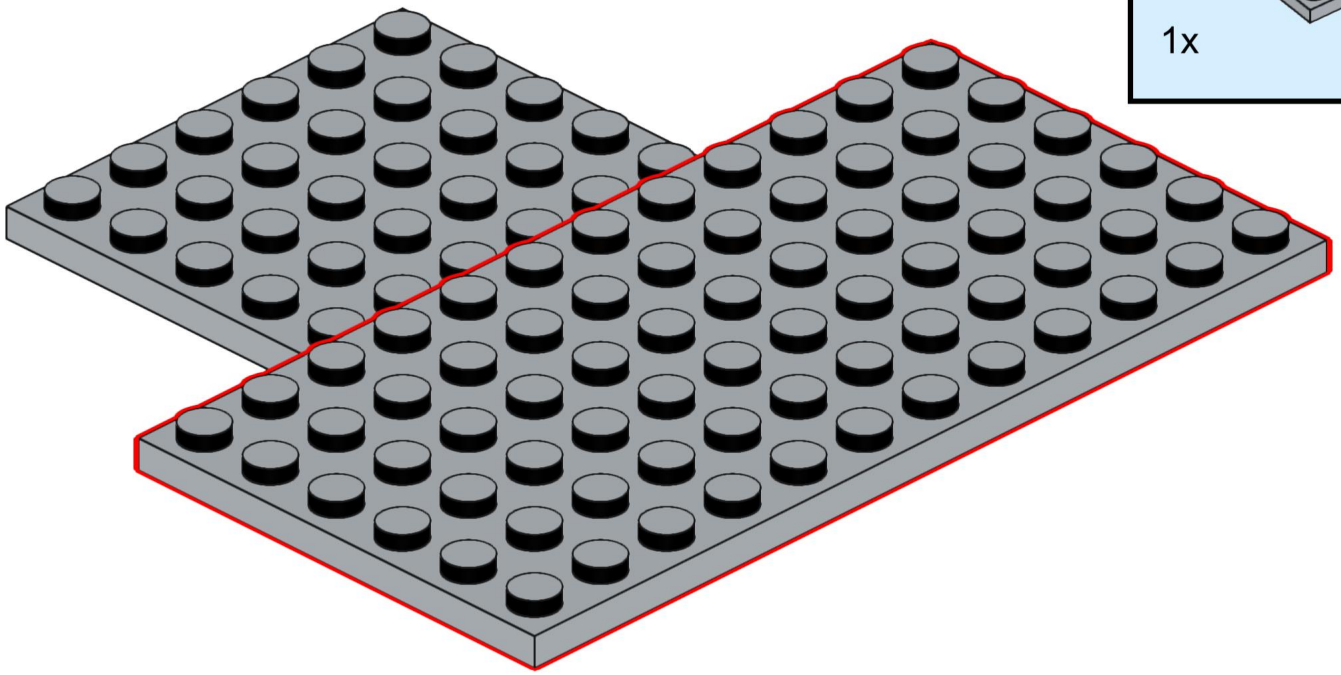

620

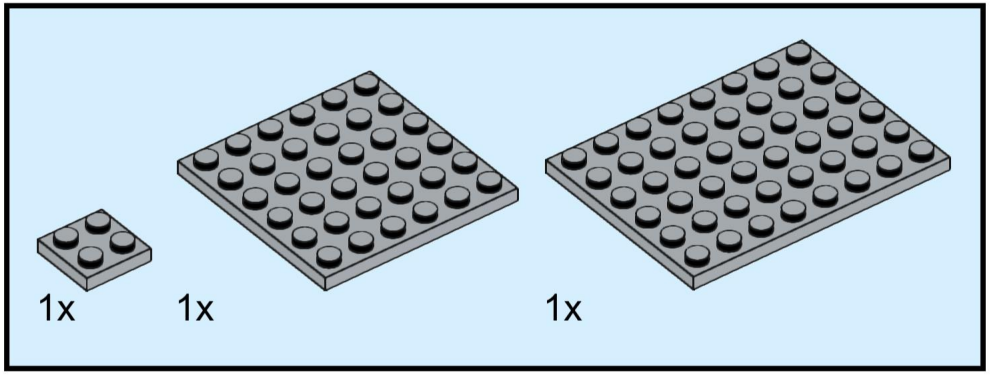

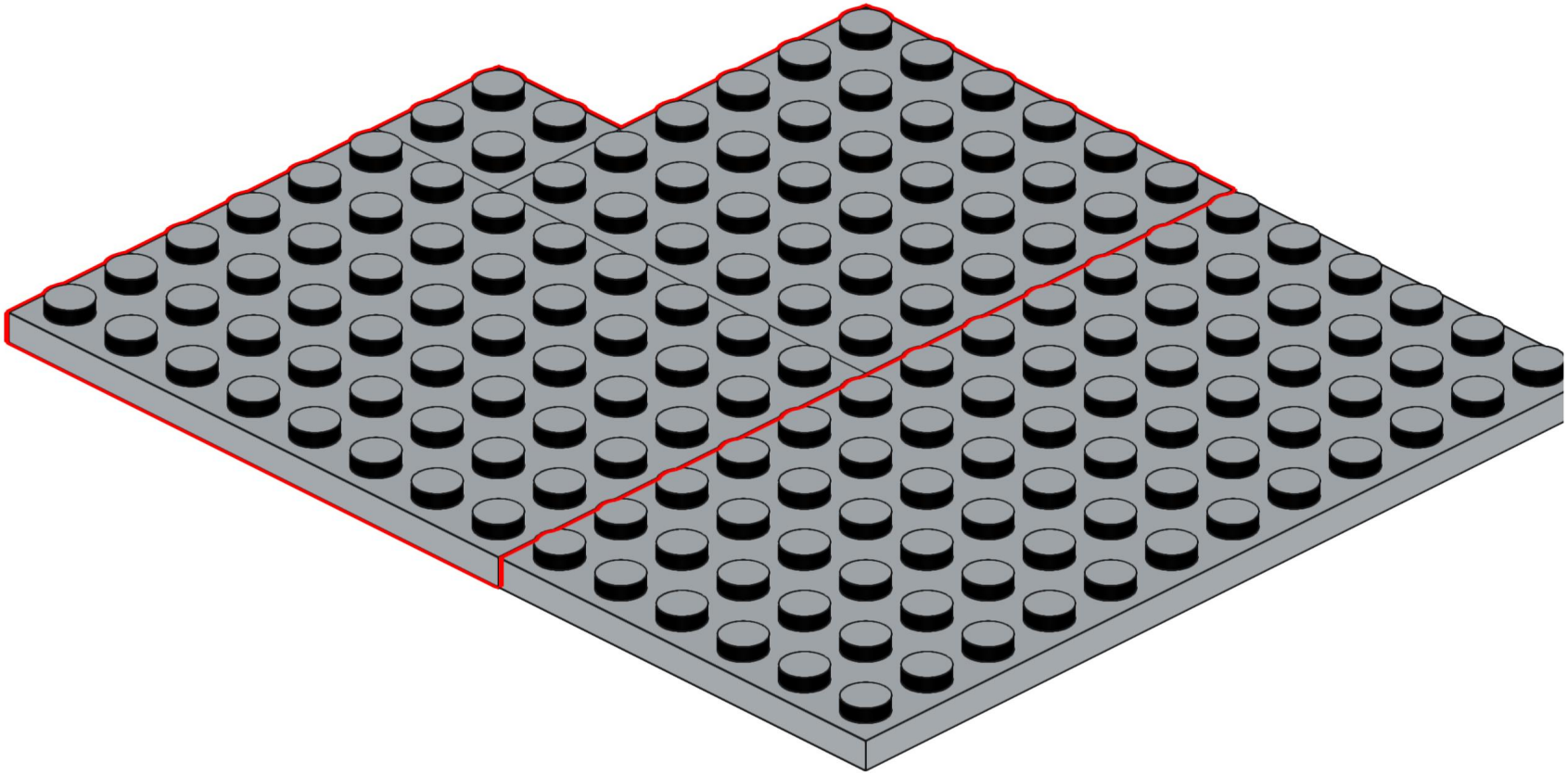

621

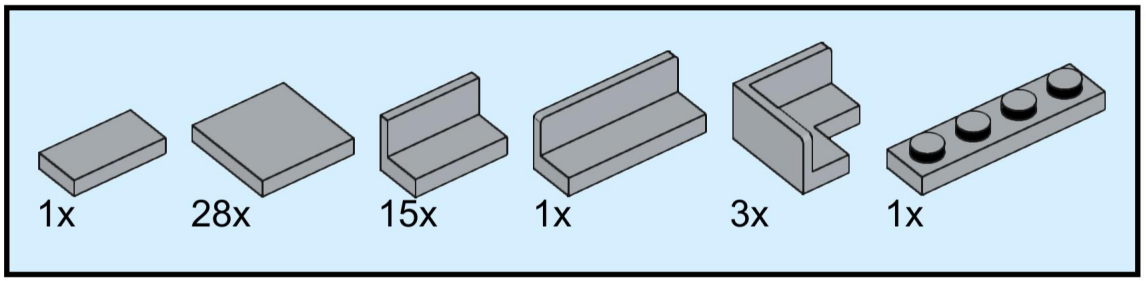

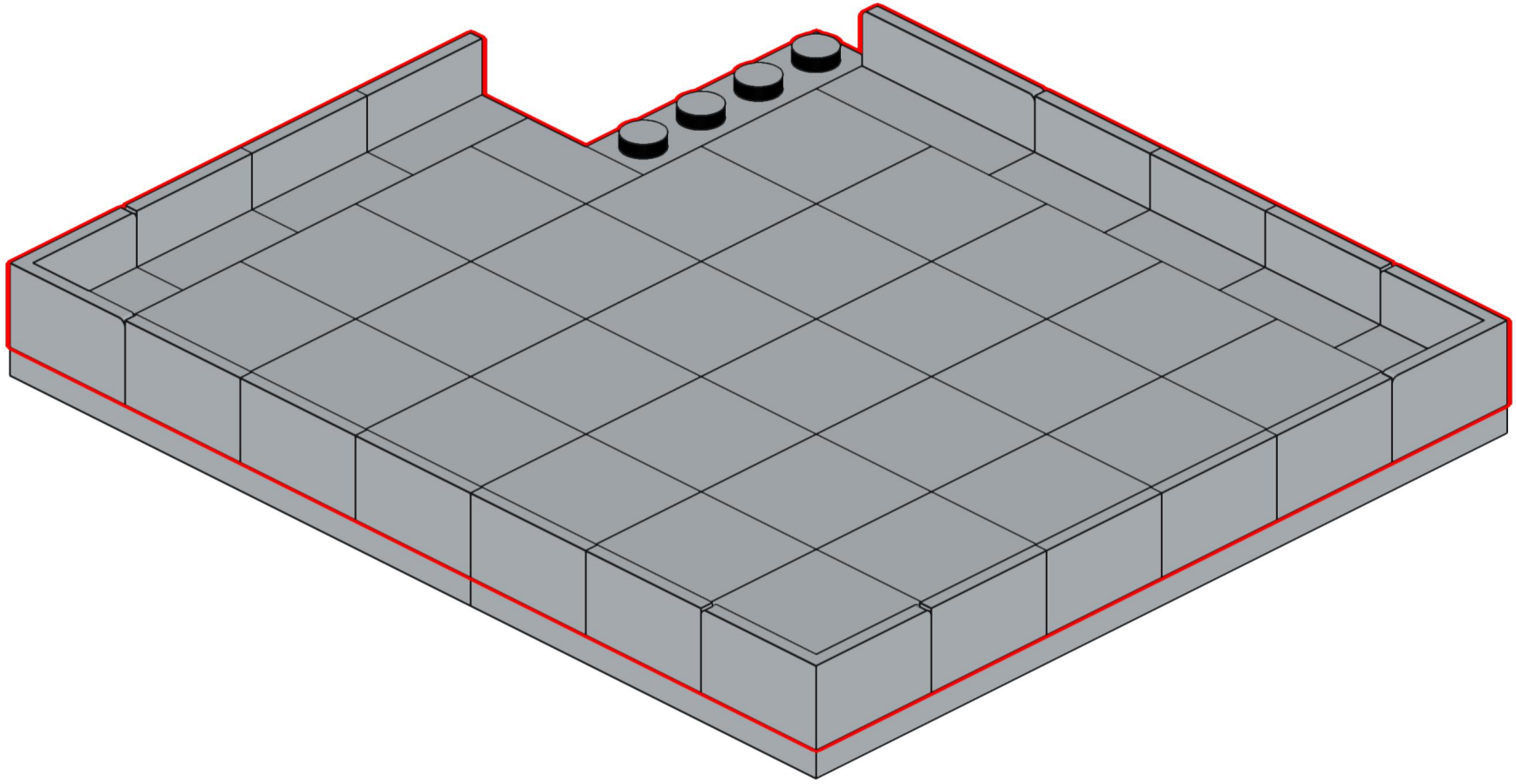

622

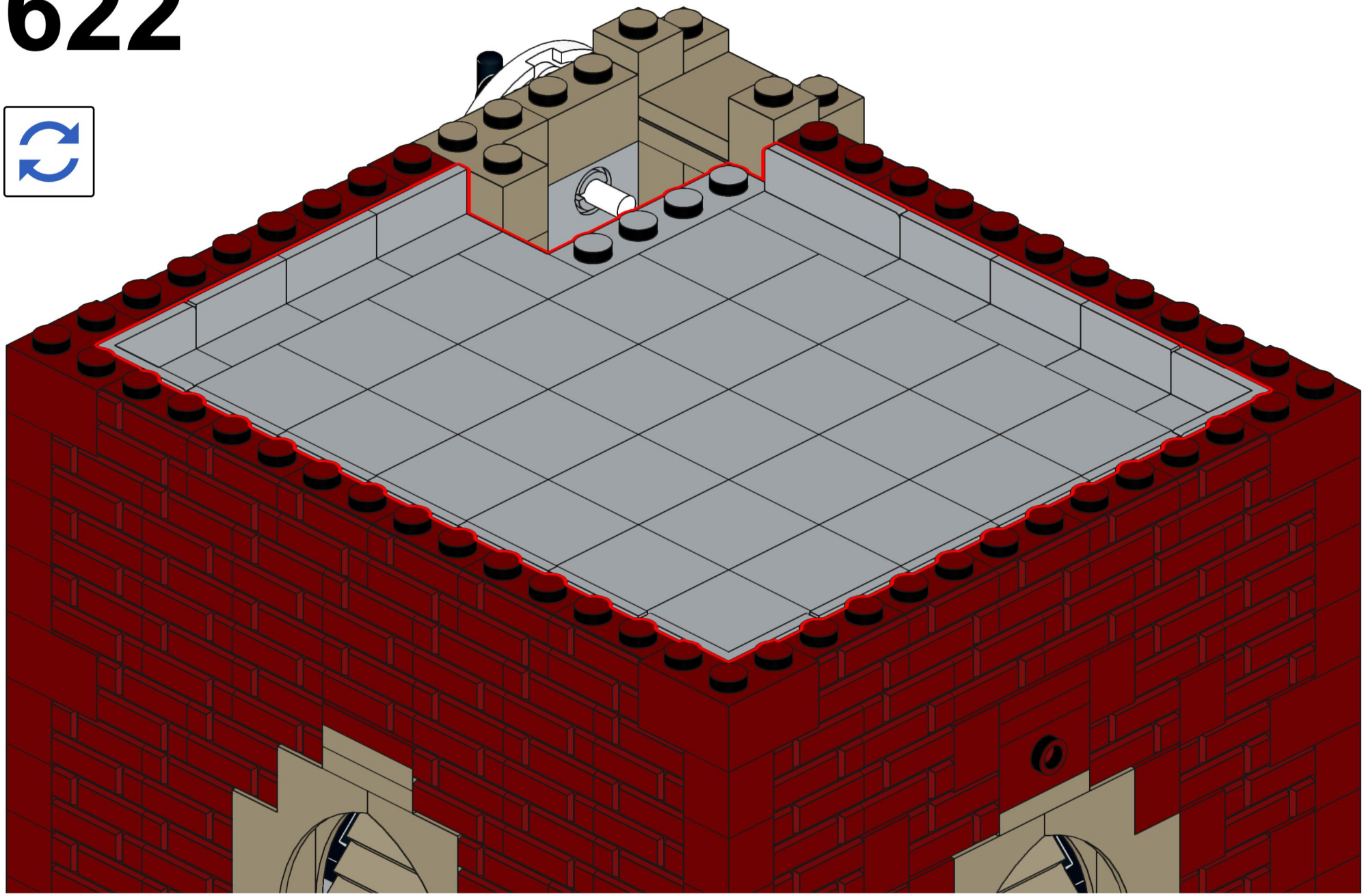

623

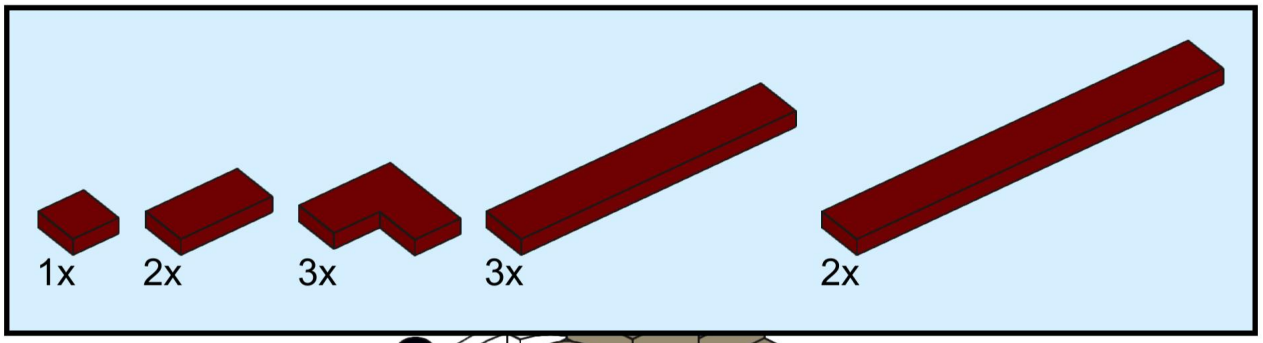

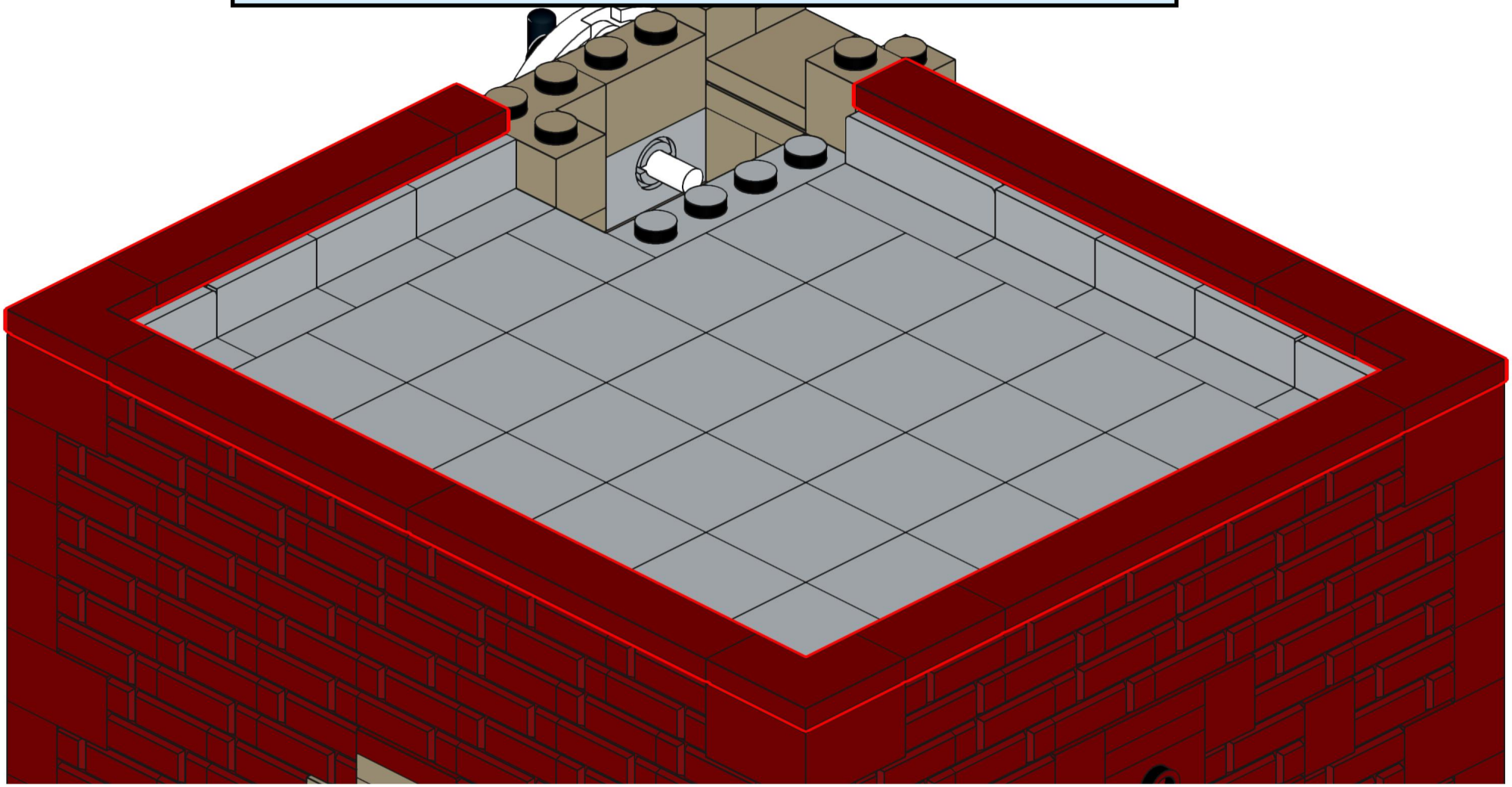

624

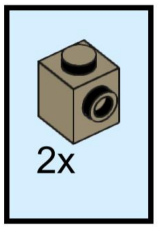

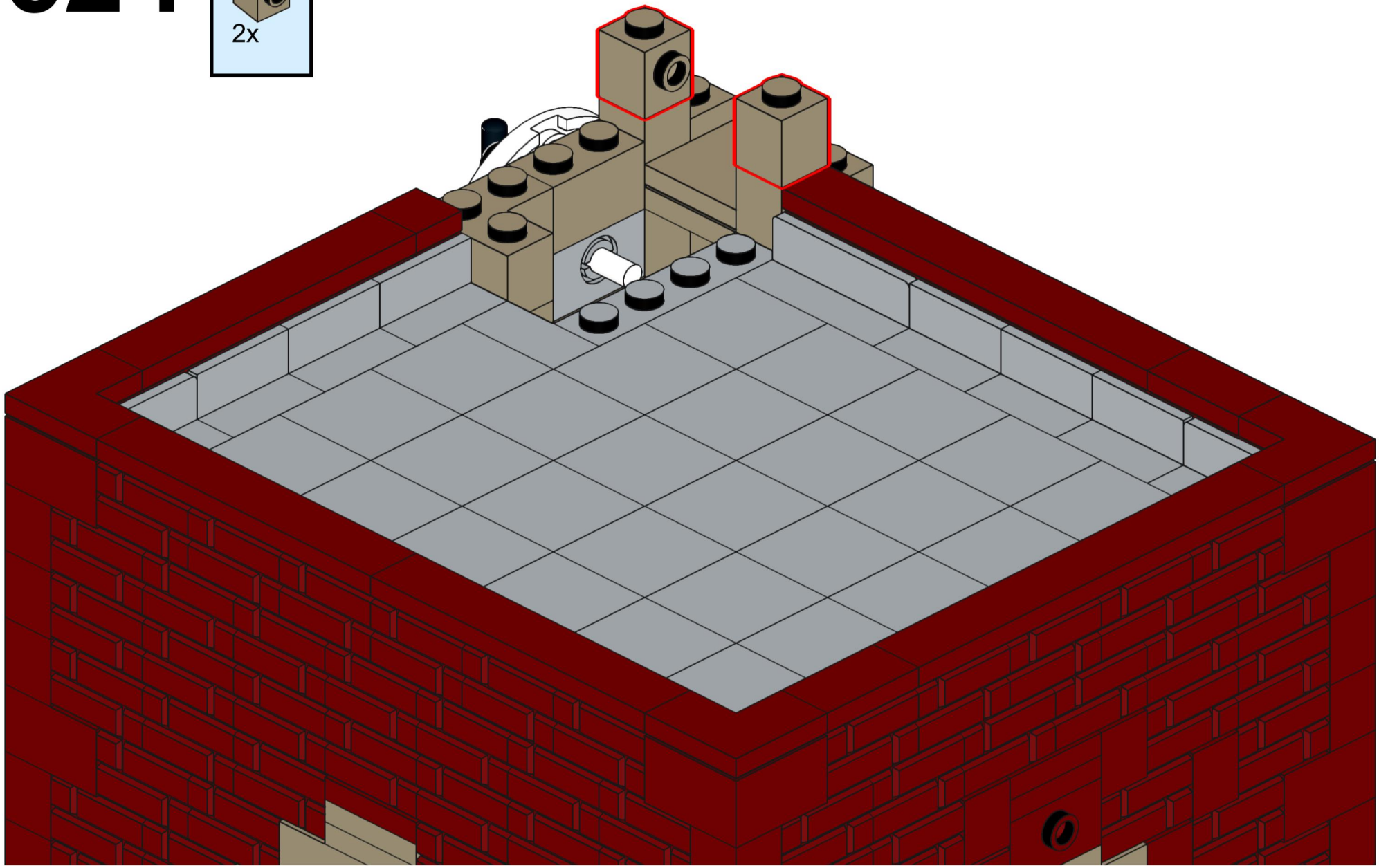

625

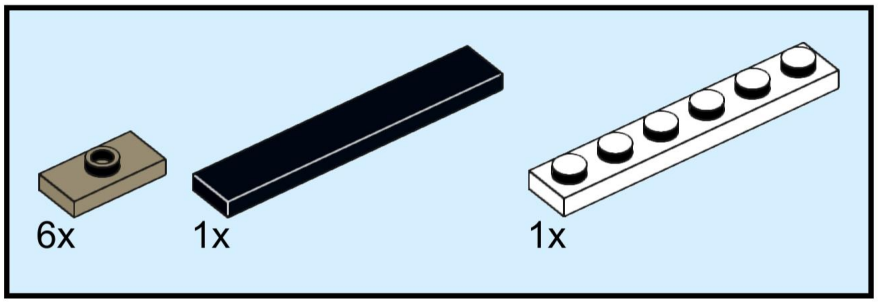

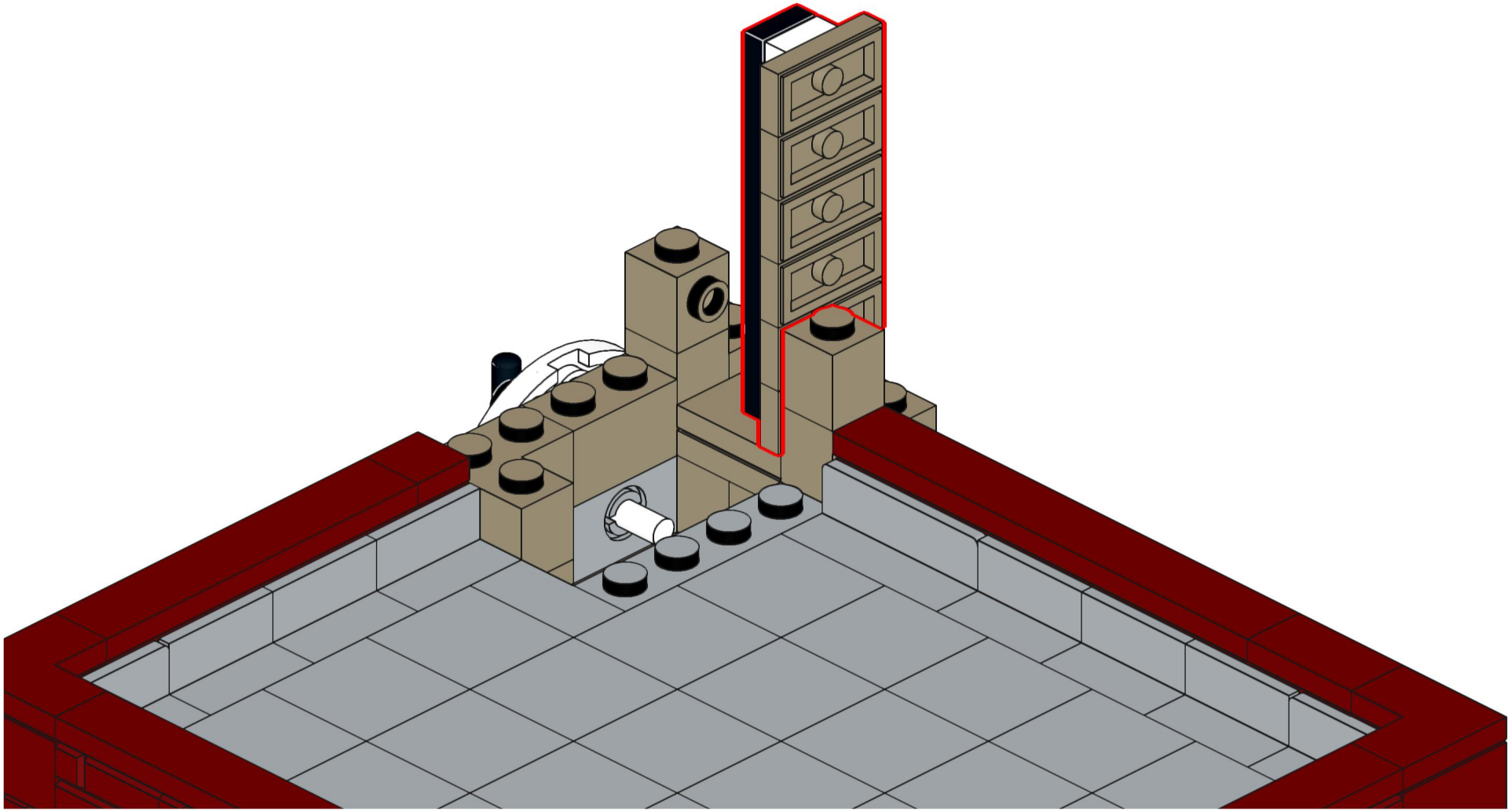

626

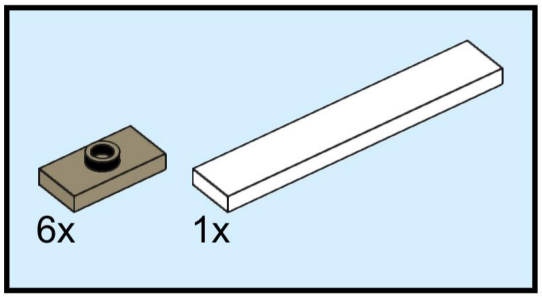

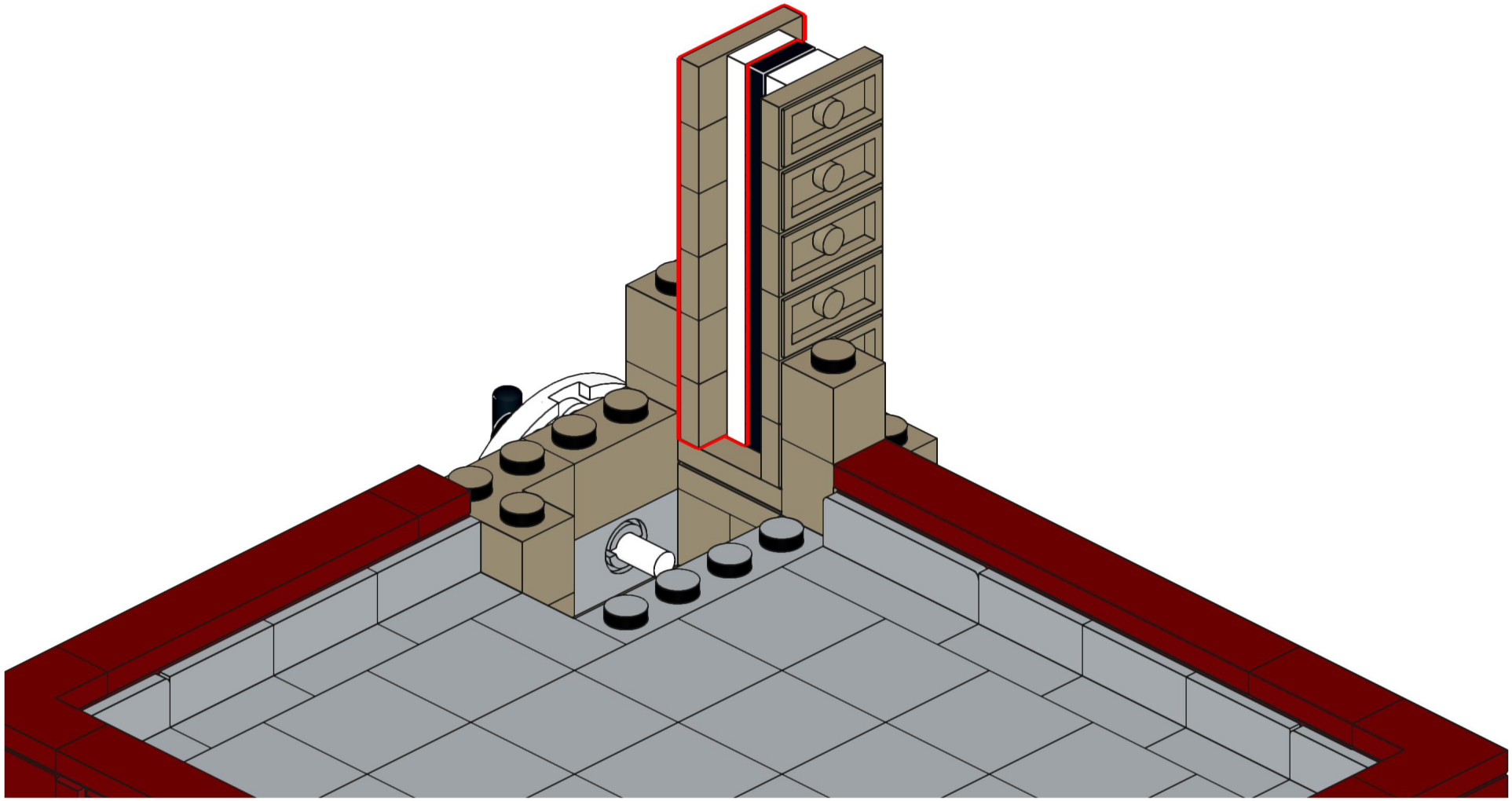

627

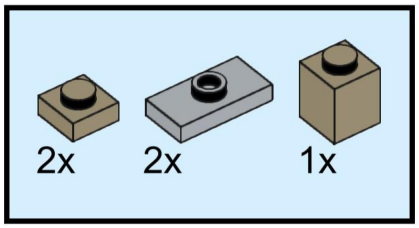

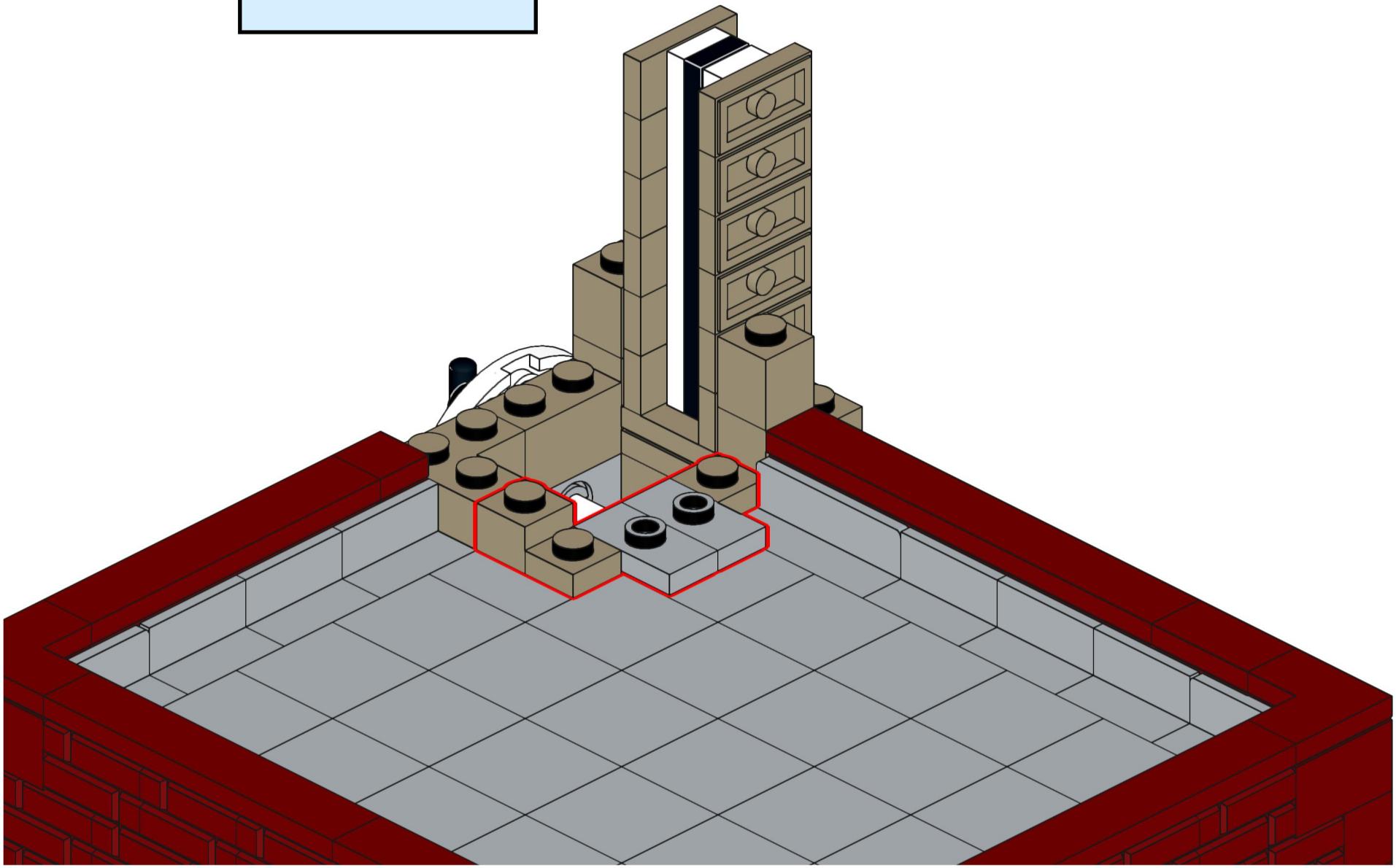

628

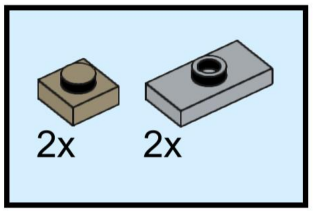

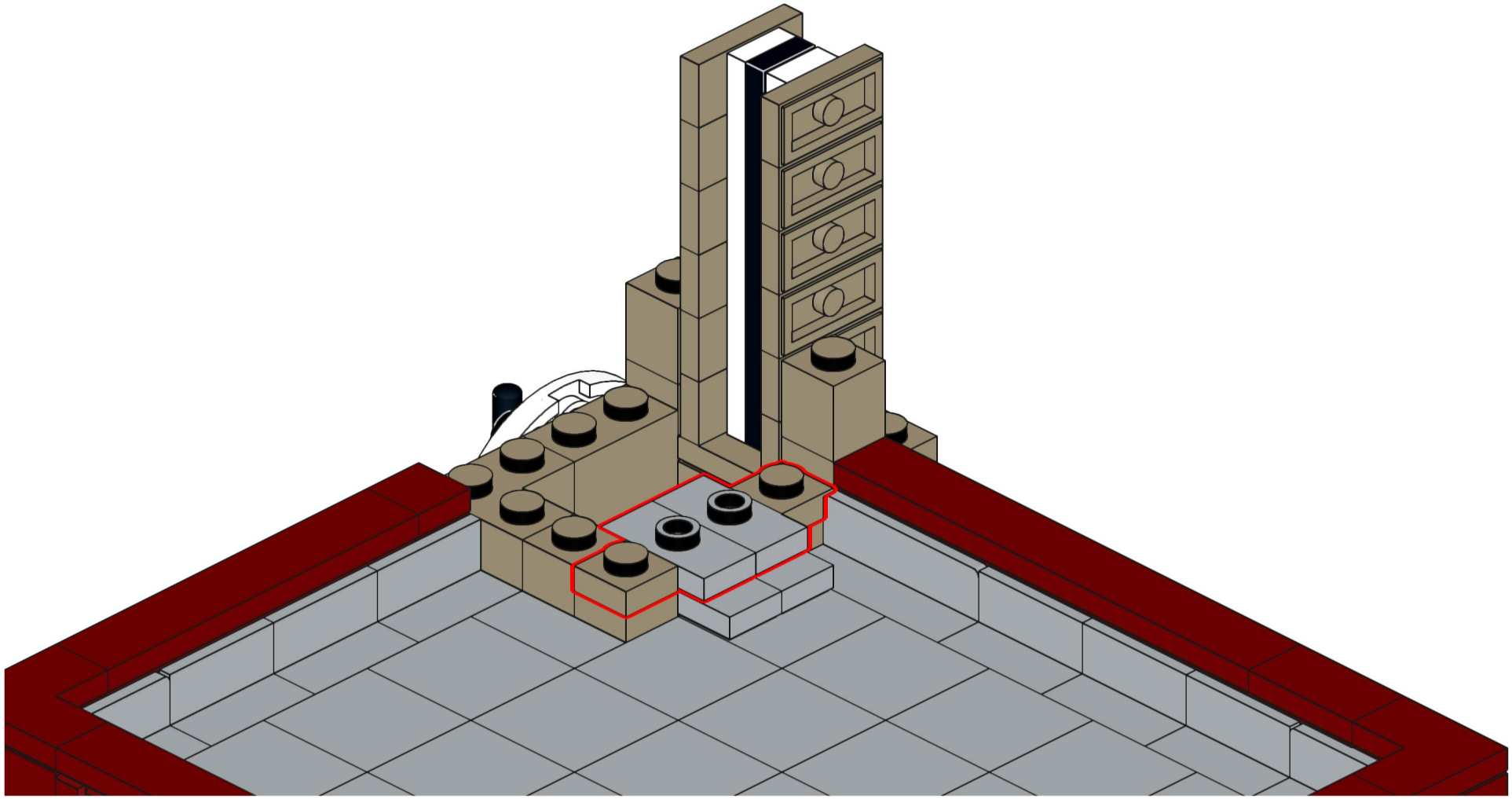

629

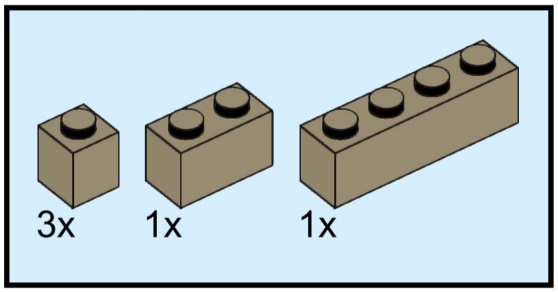

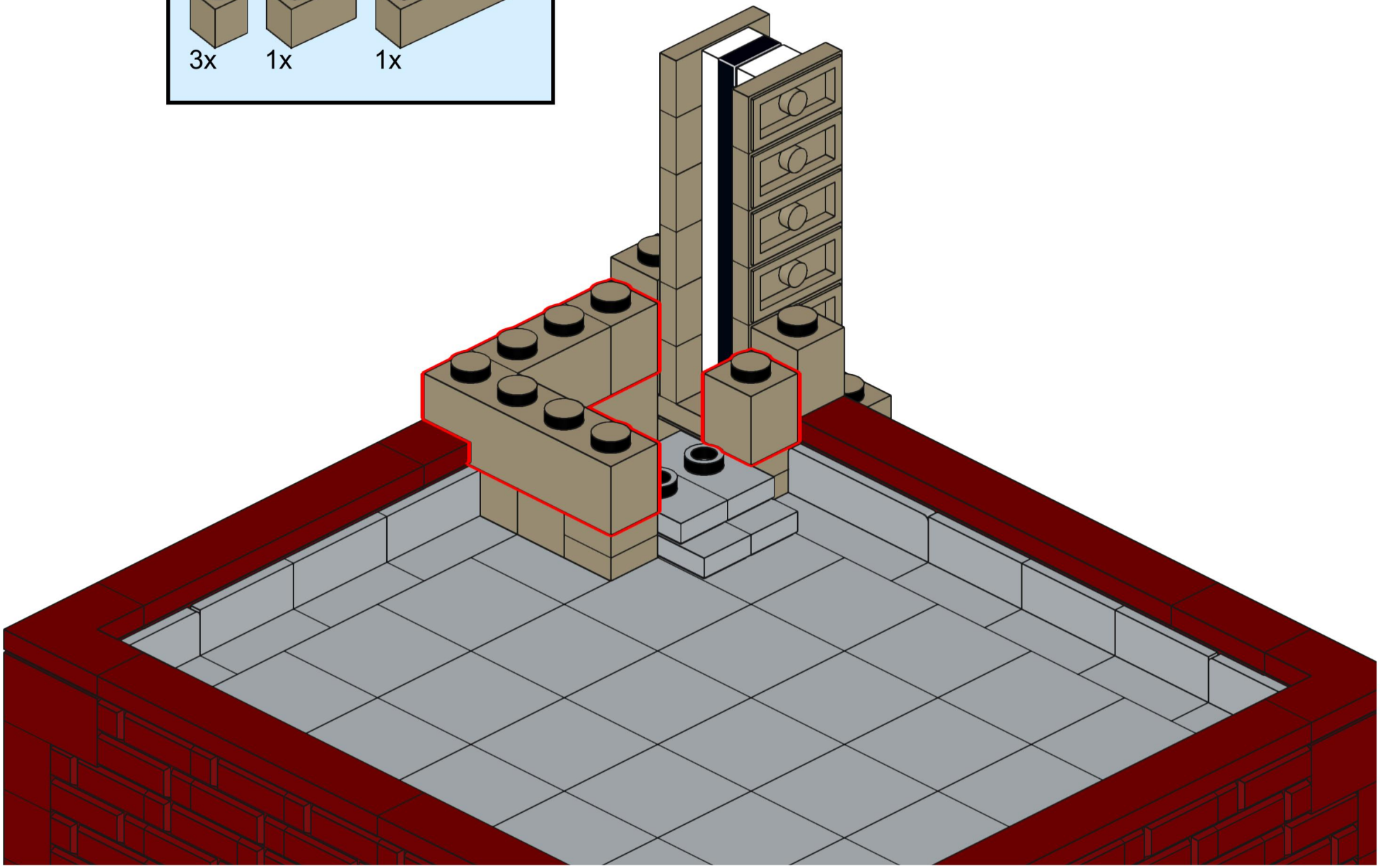

630

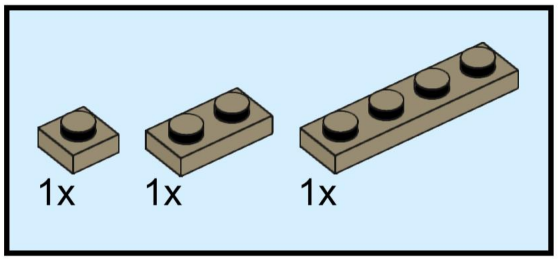

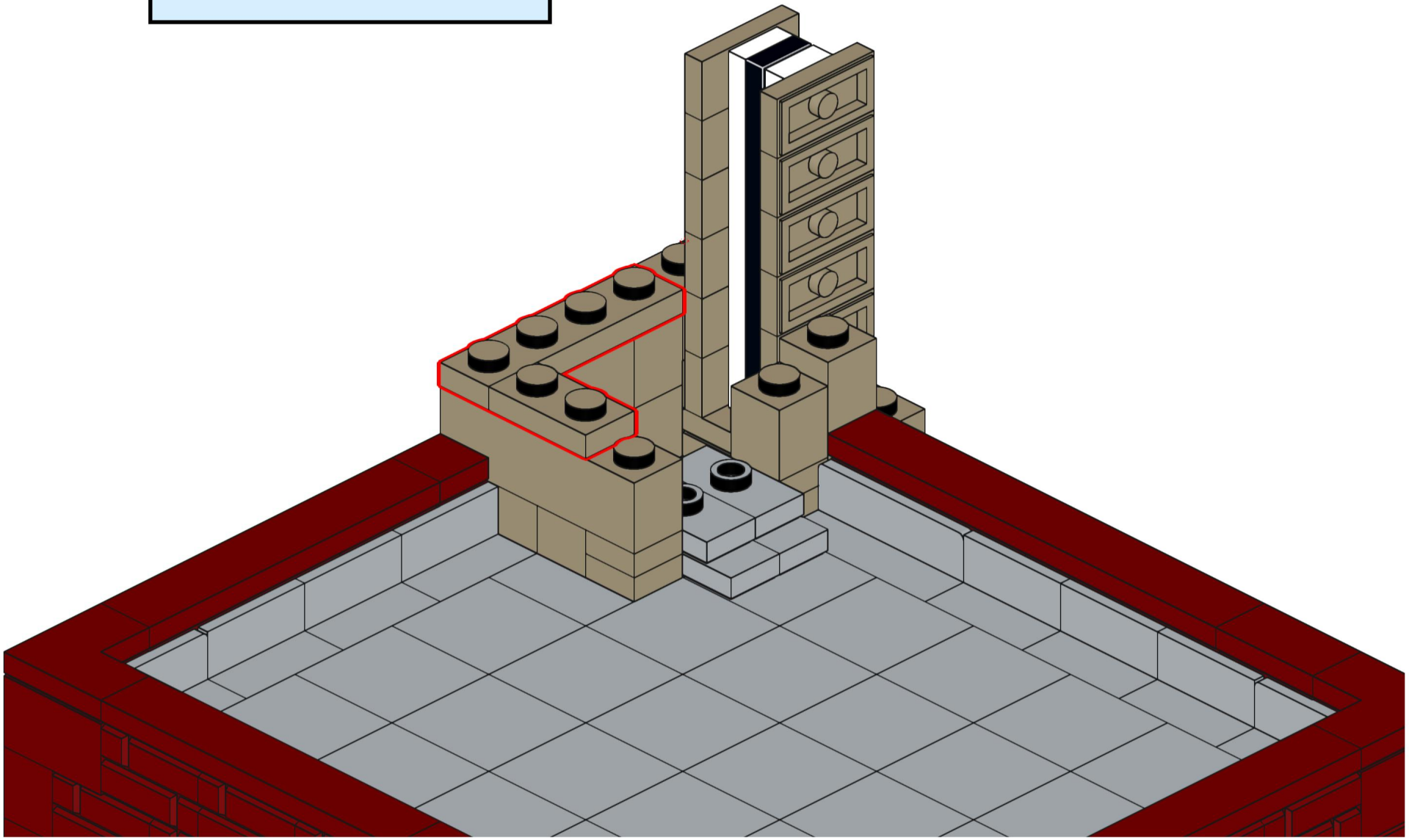

631

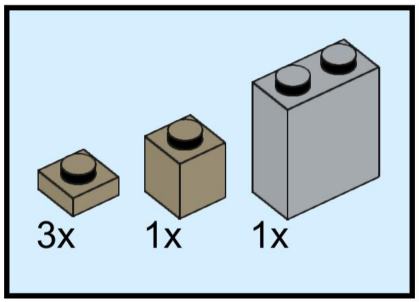

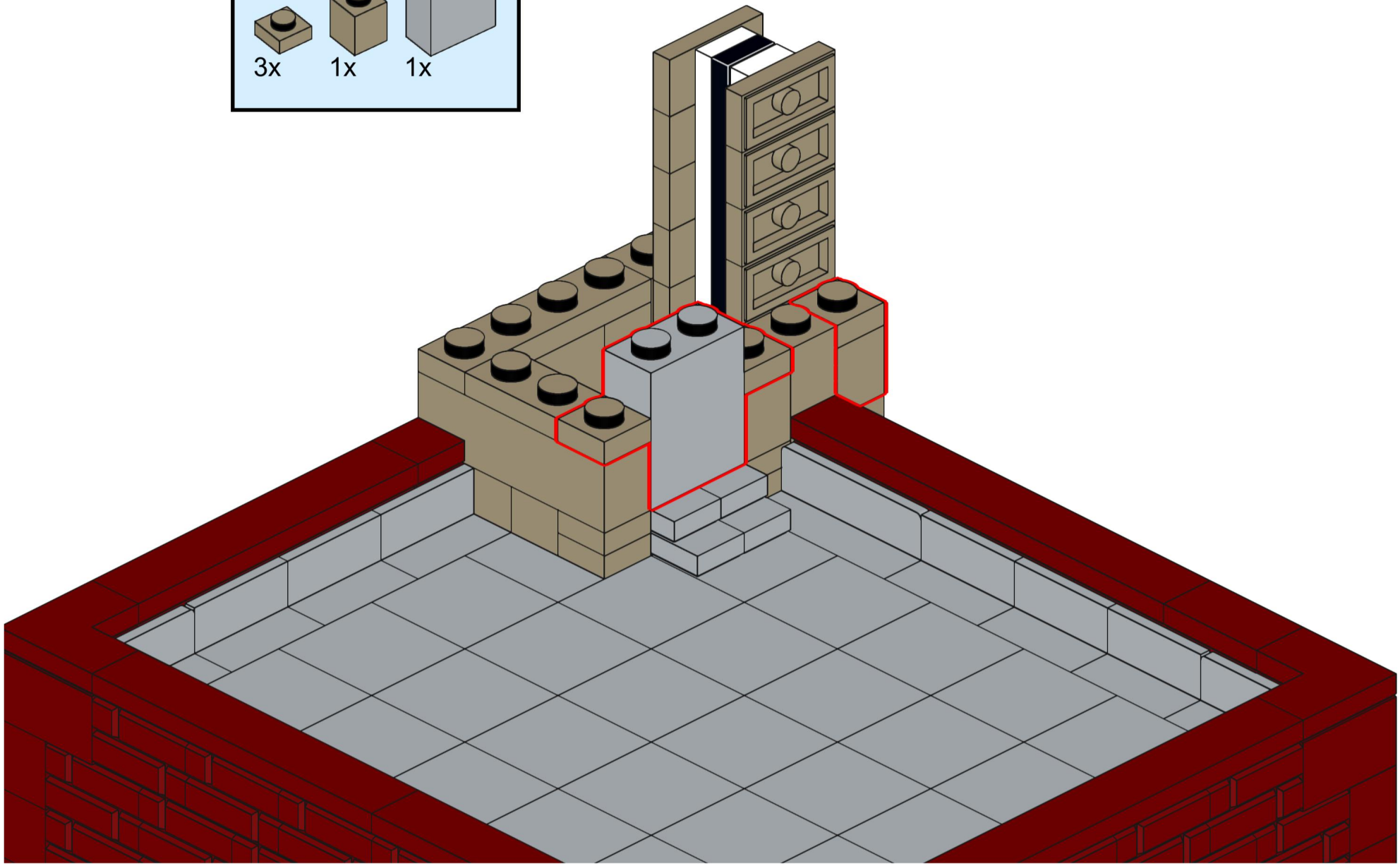

632

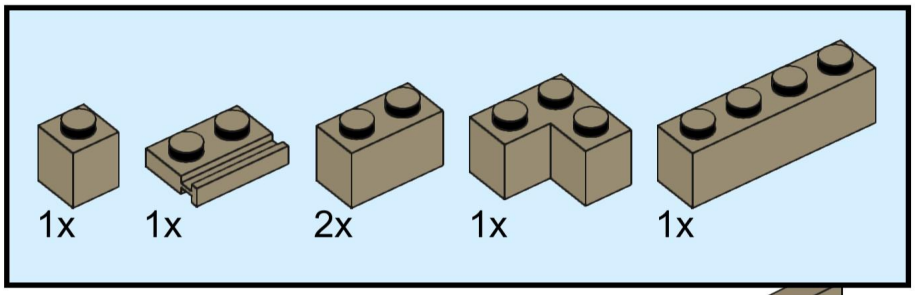

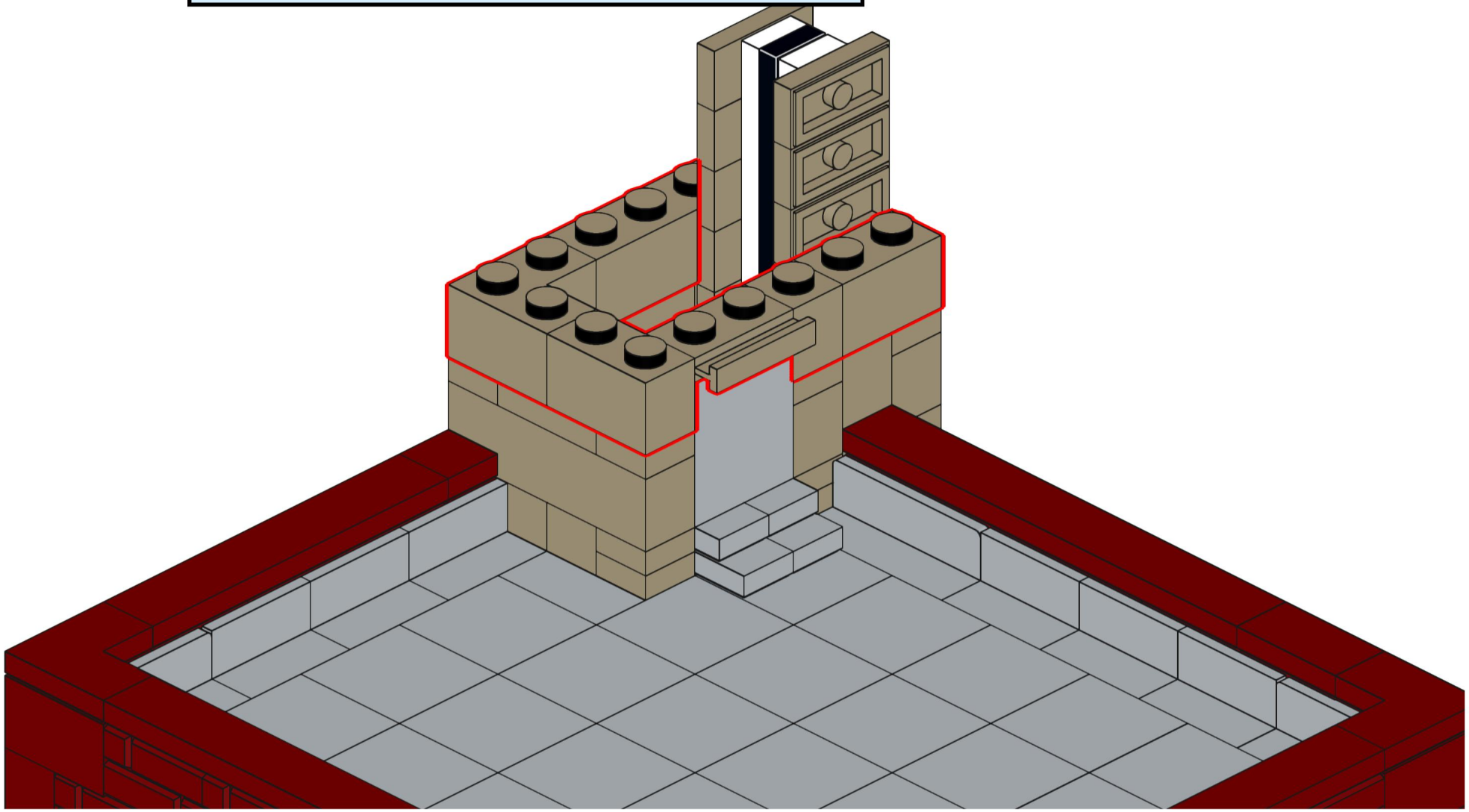

633

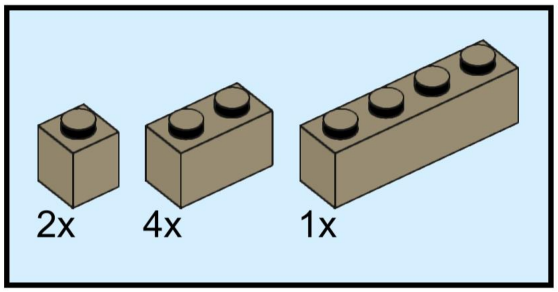

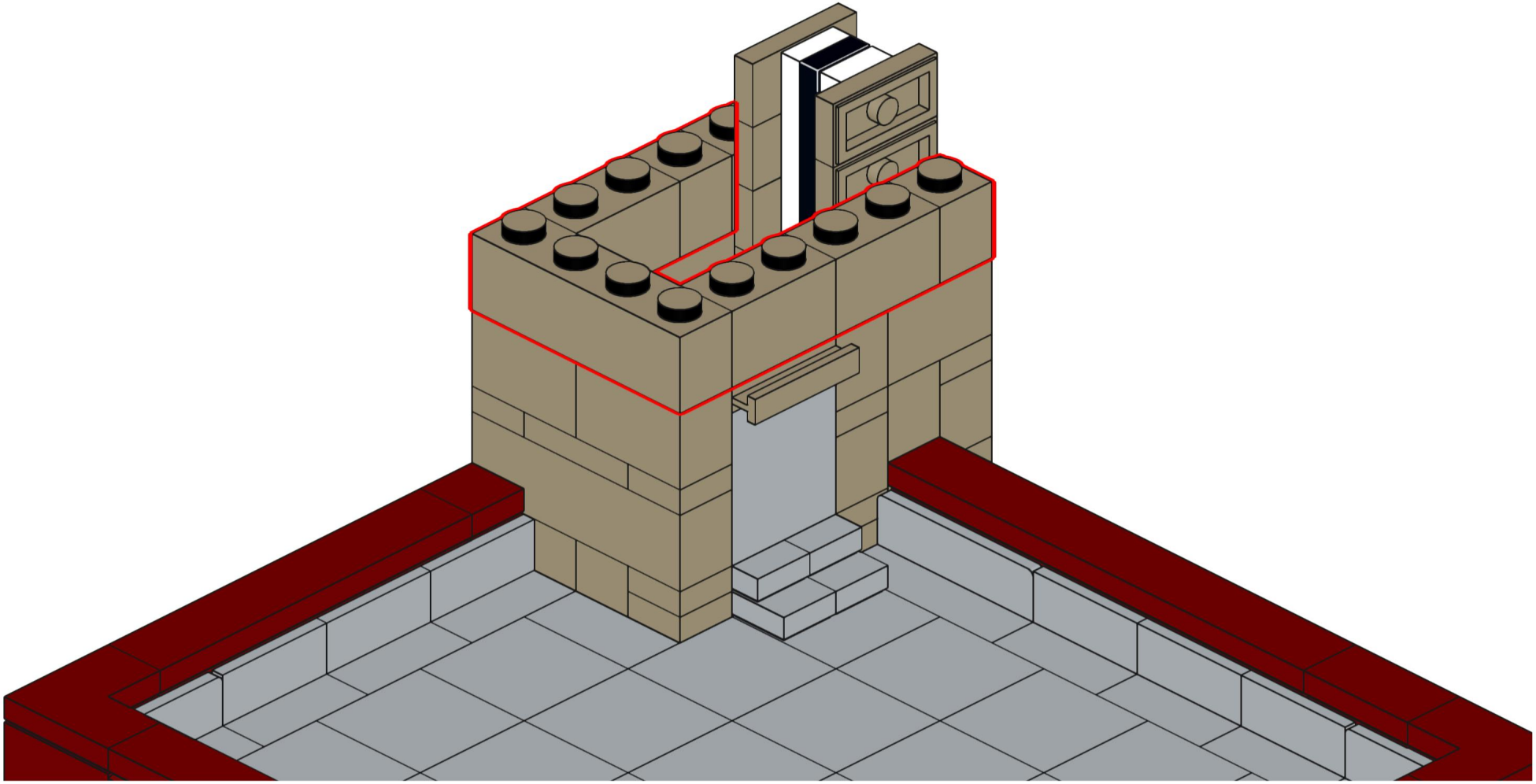

634

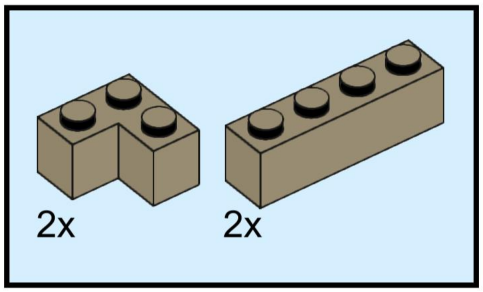

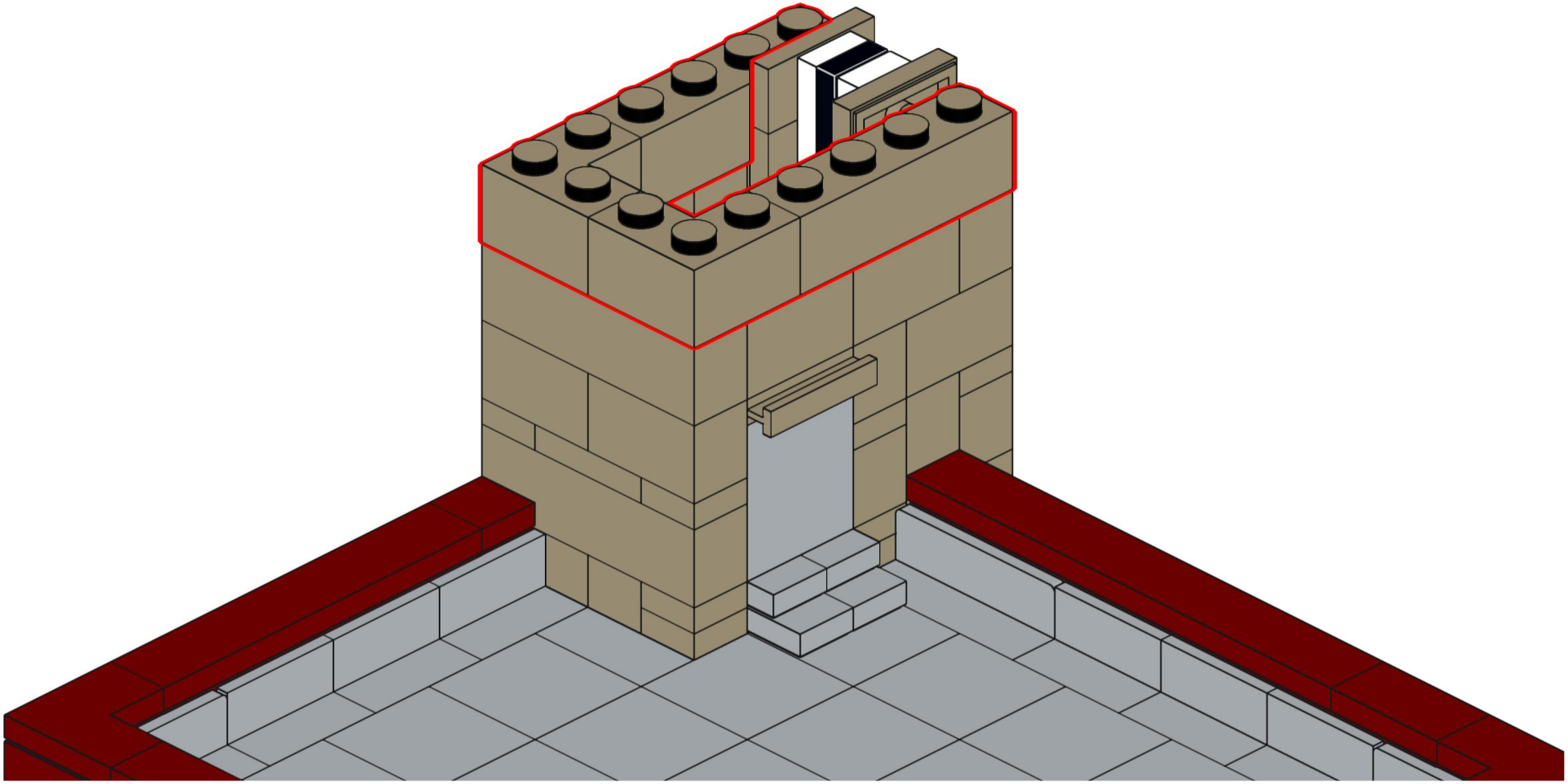

635

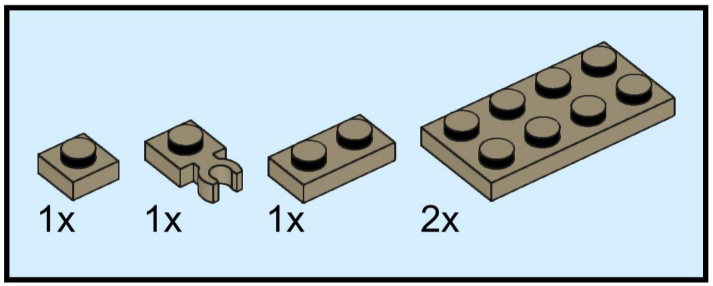

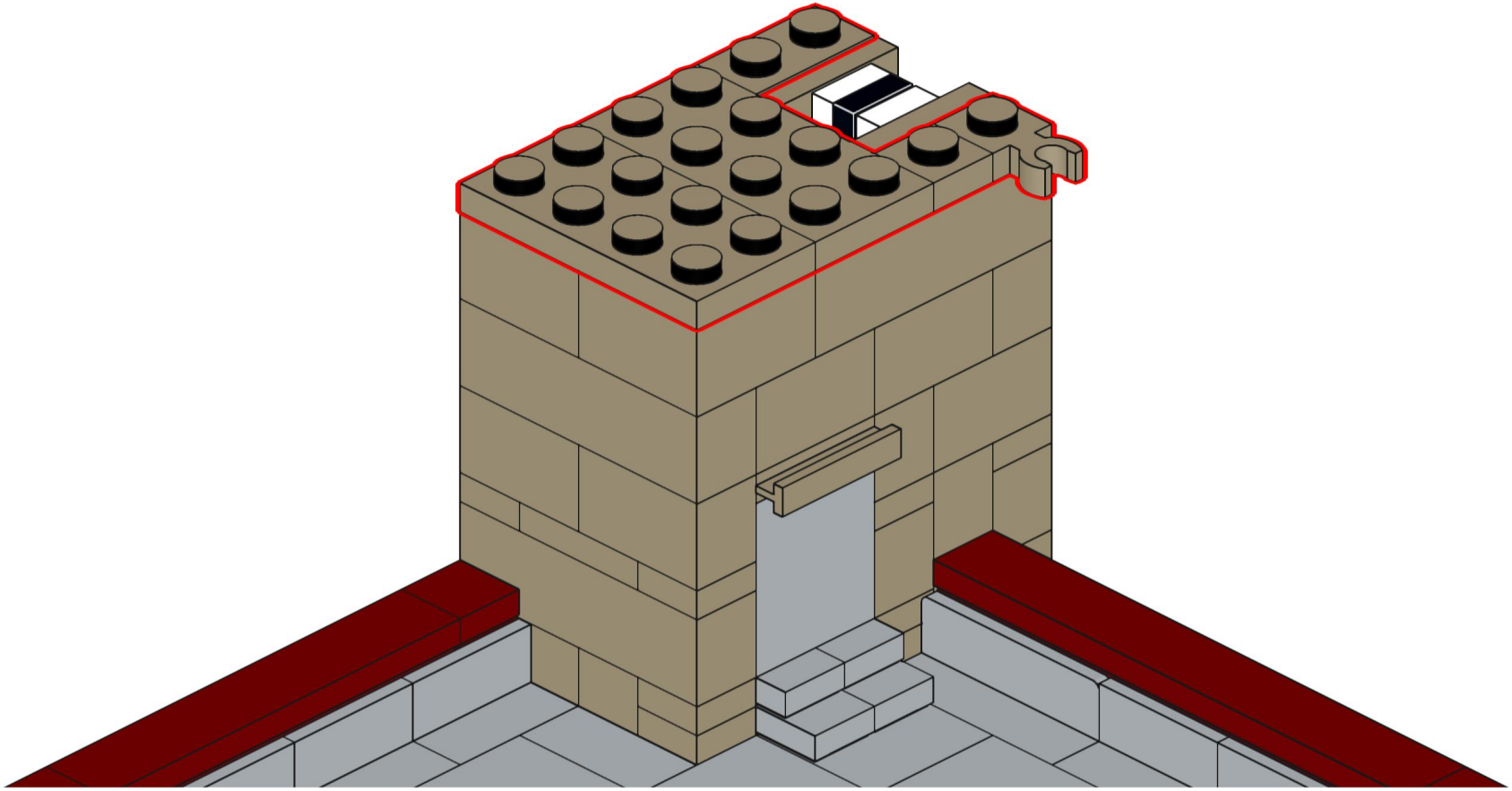

636

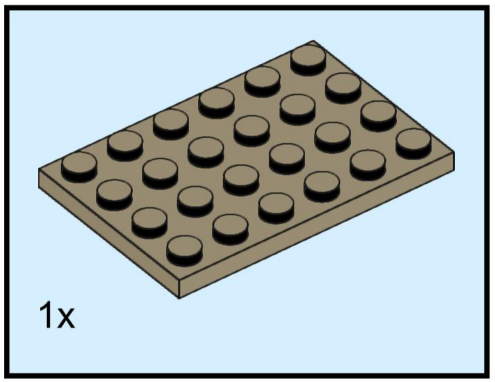

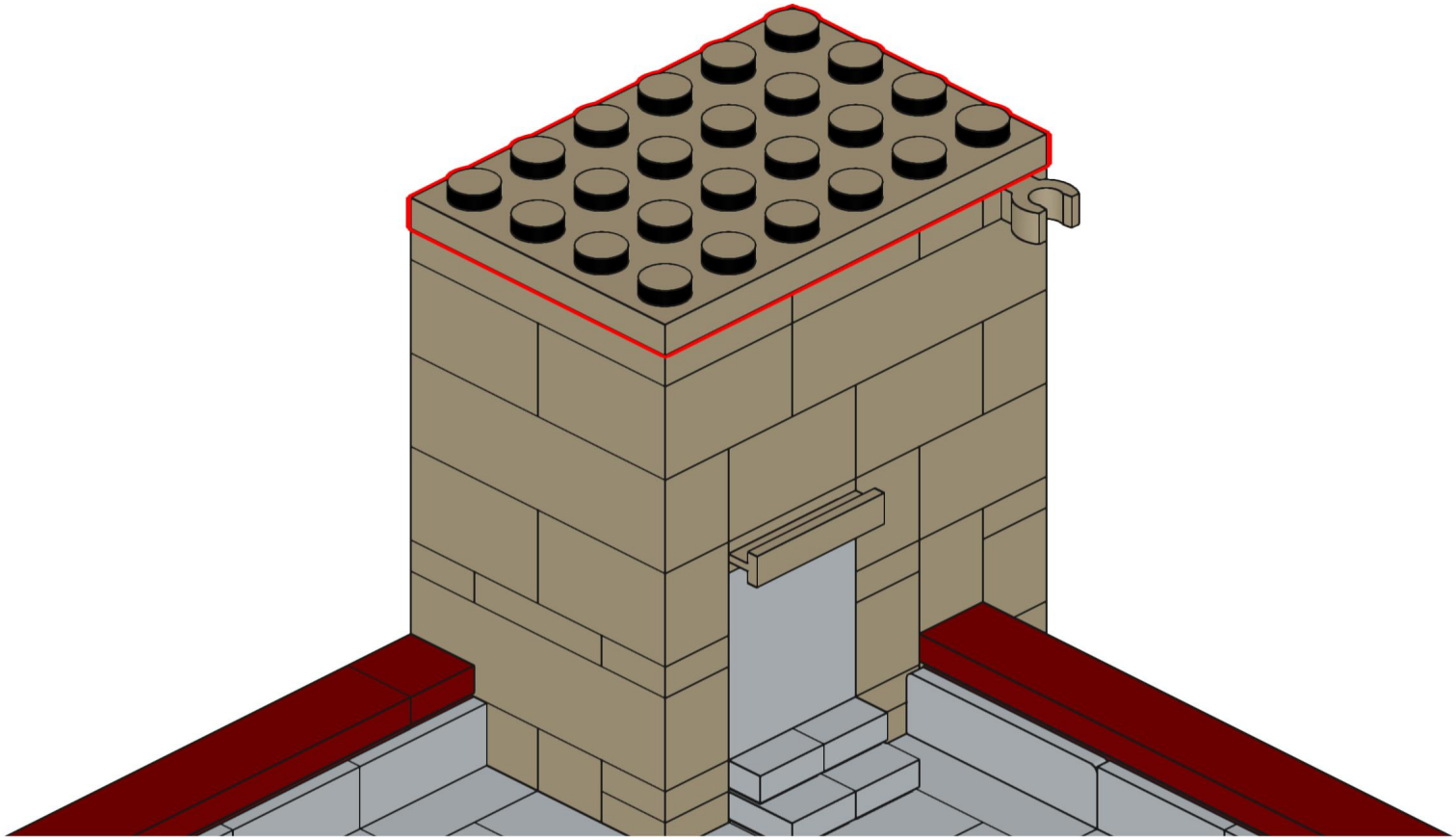

637

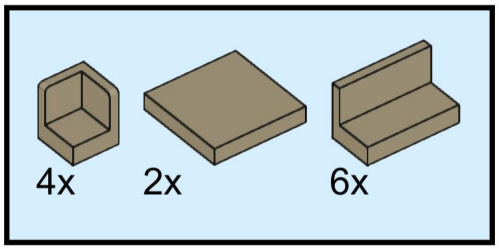

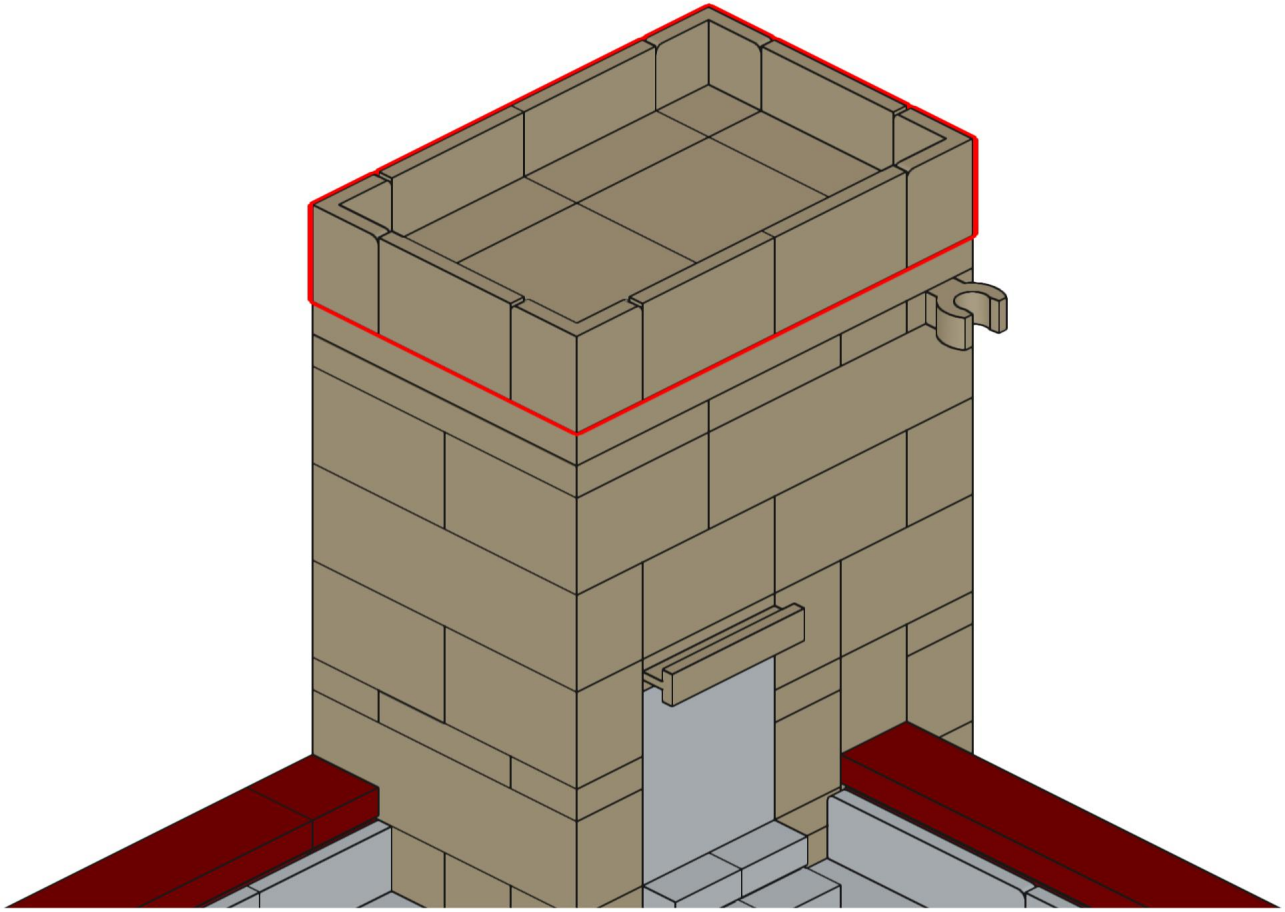

638

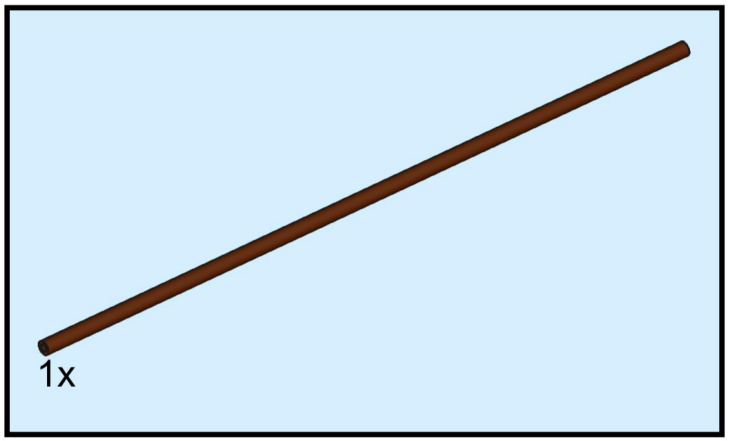

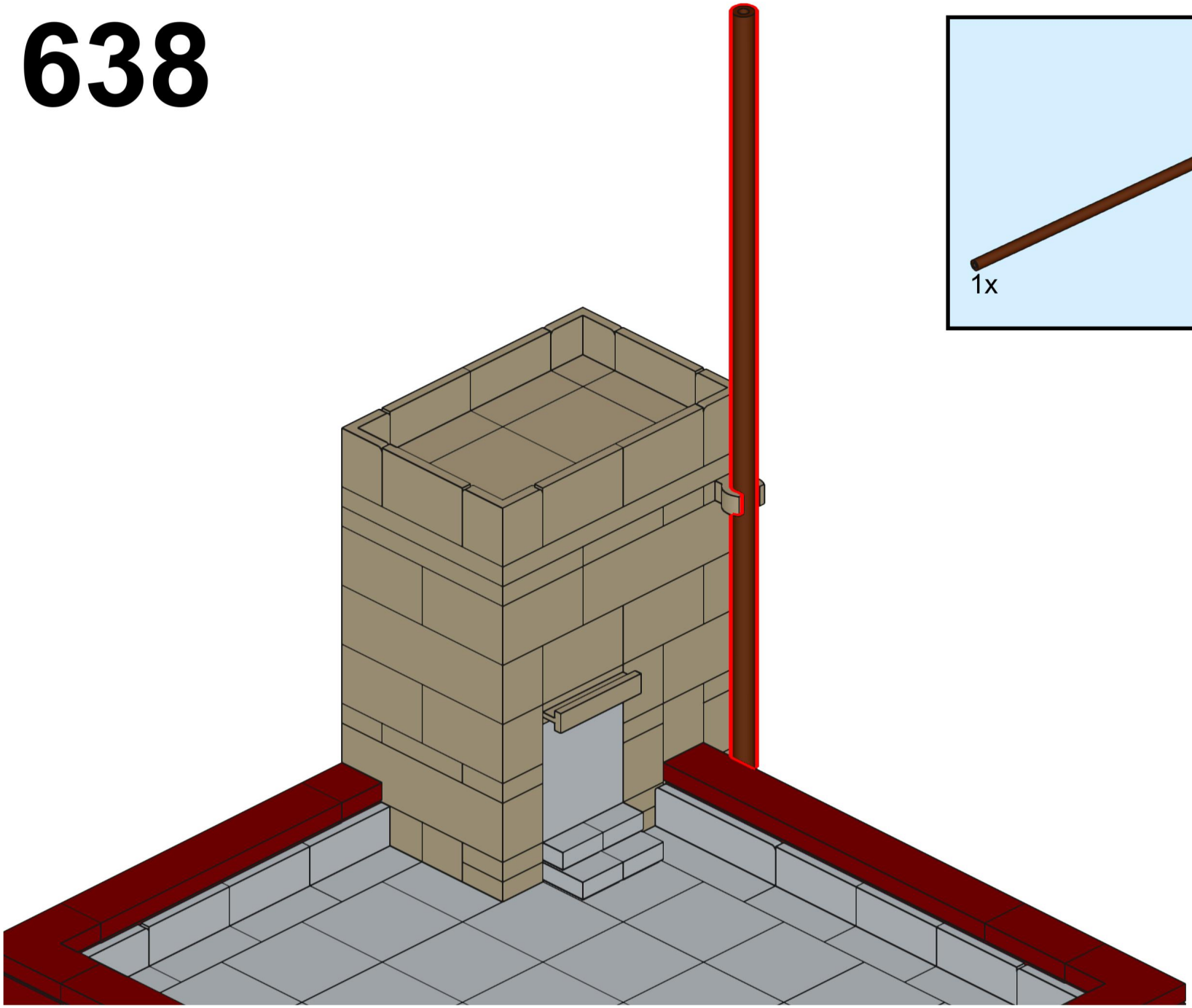

639

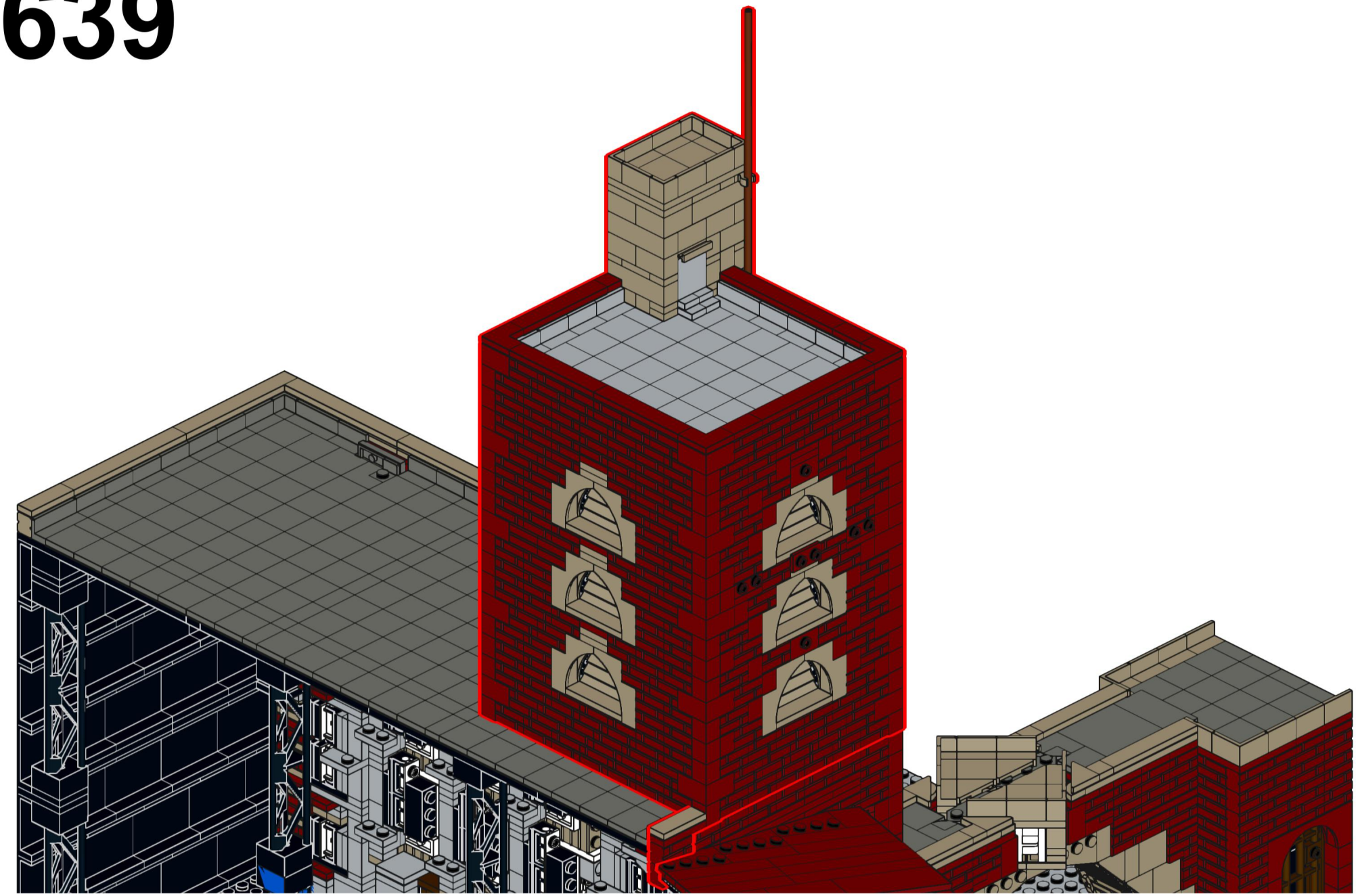

640

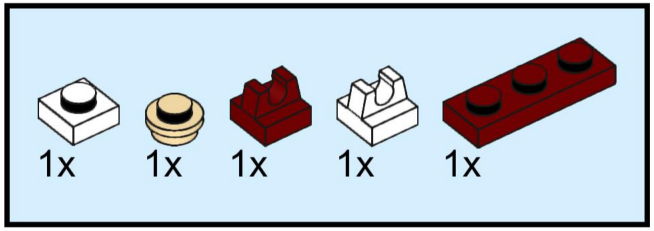

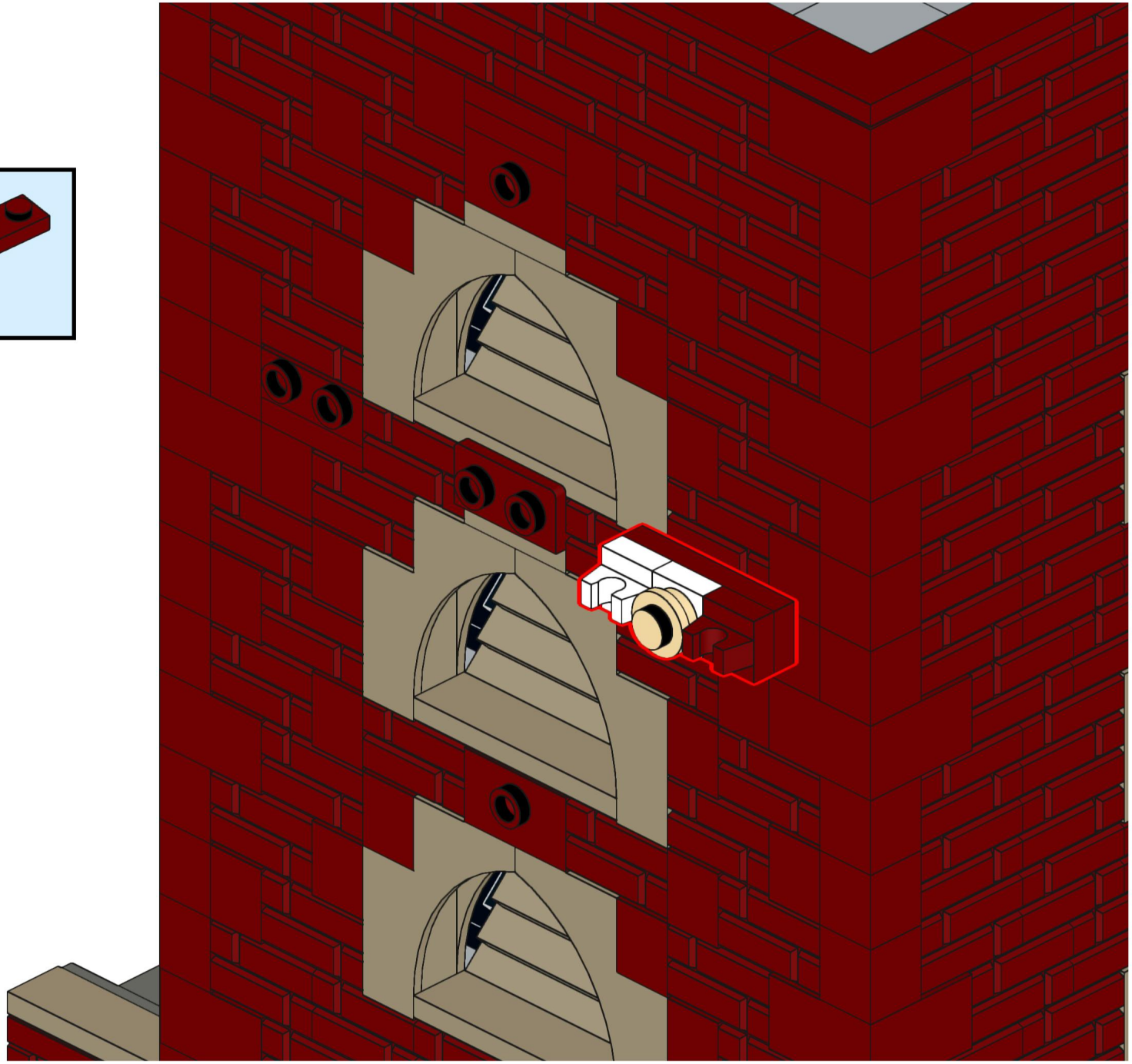

641

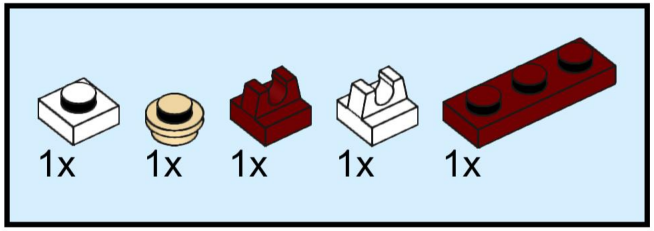

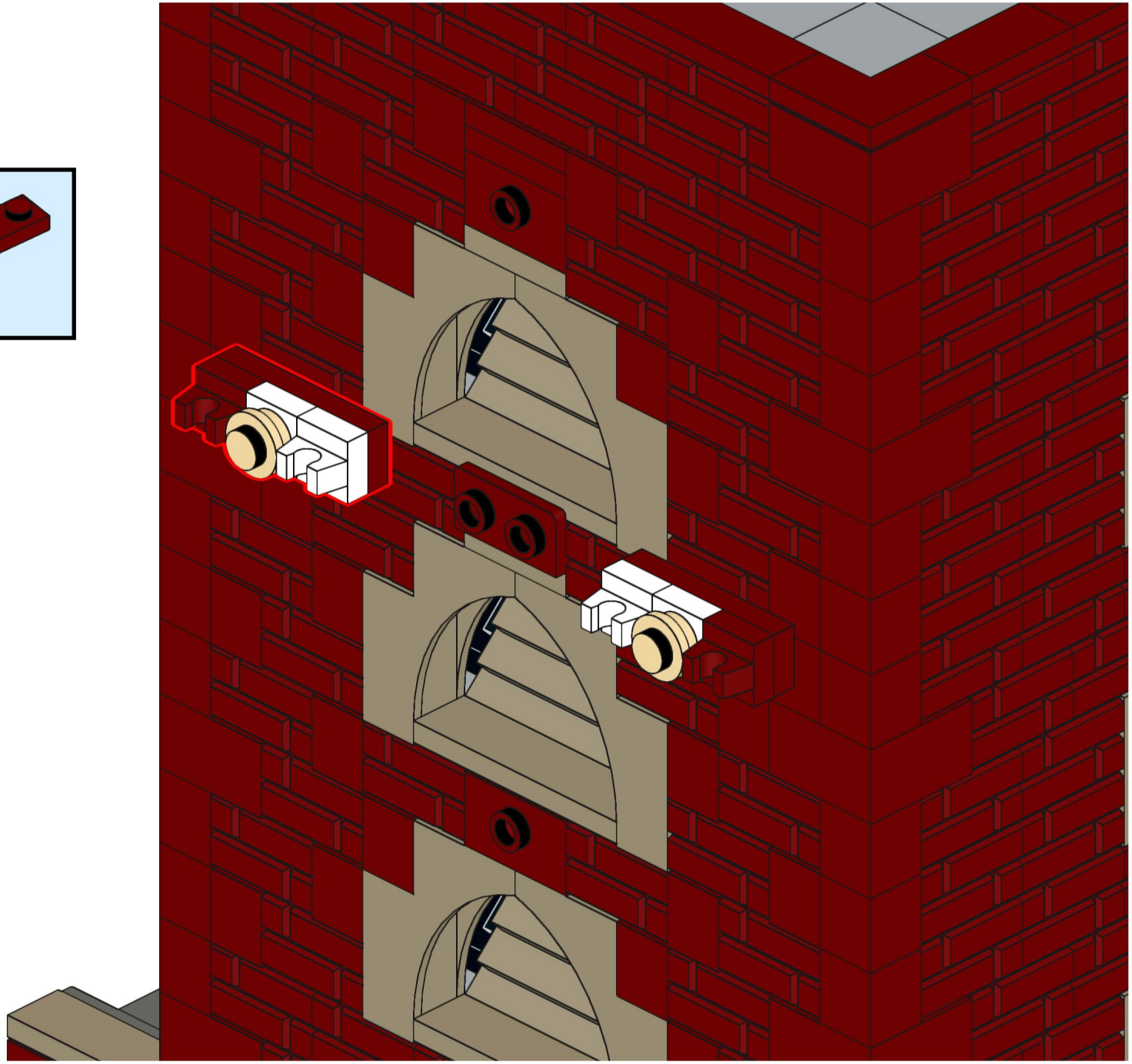

642

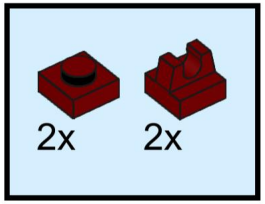

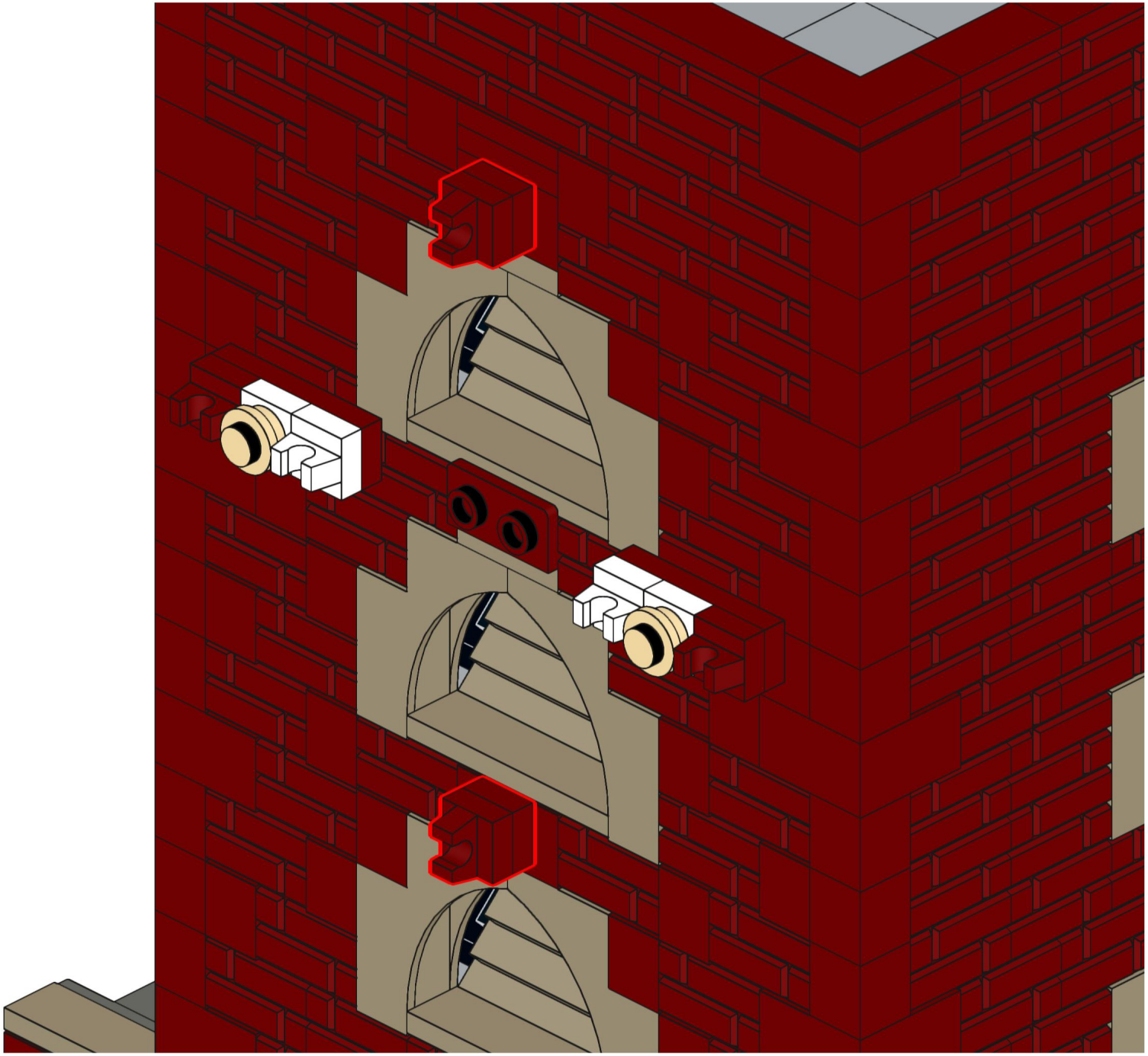

643

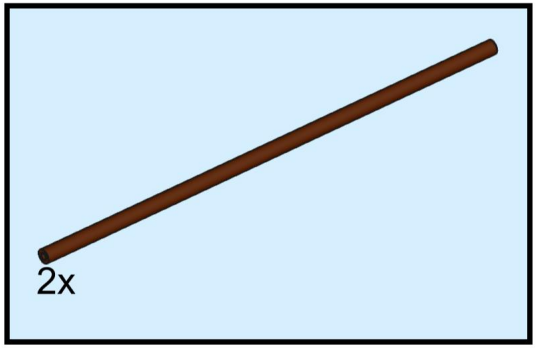

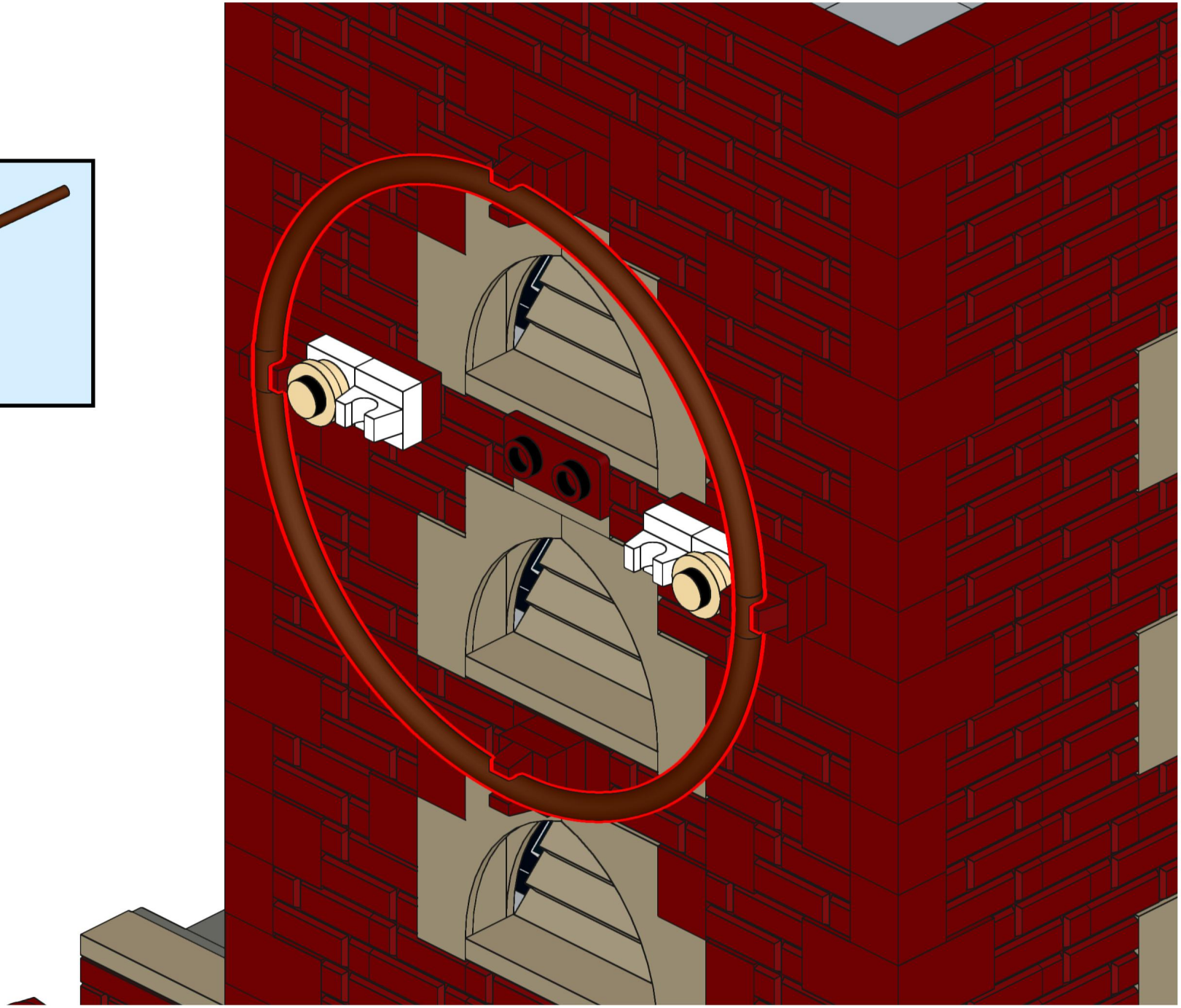

644

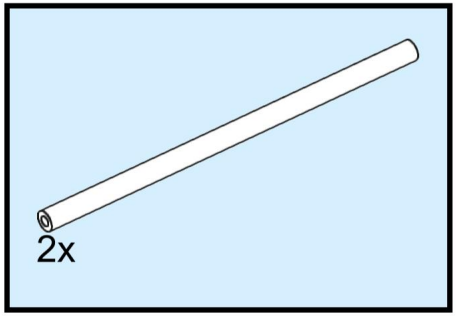

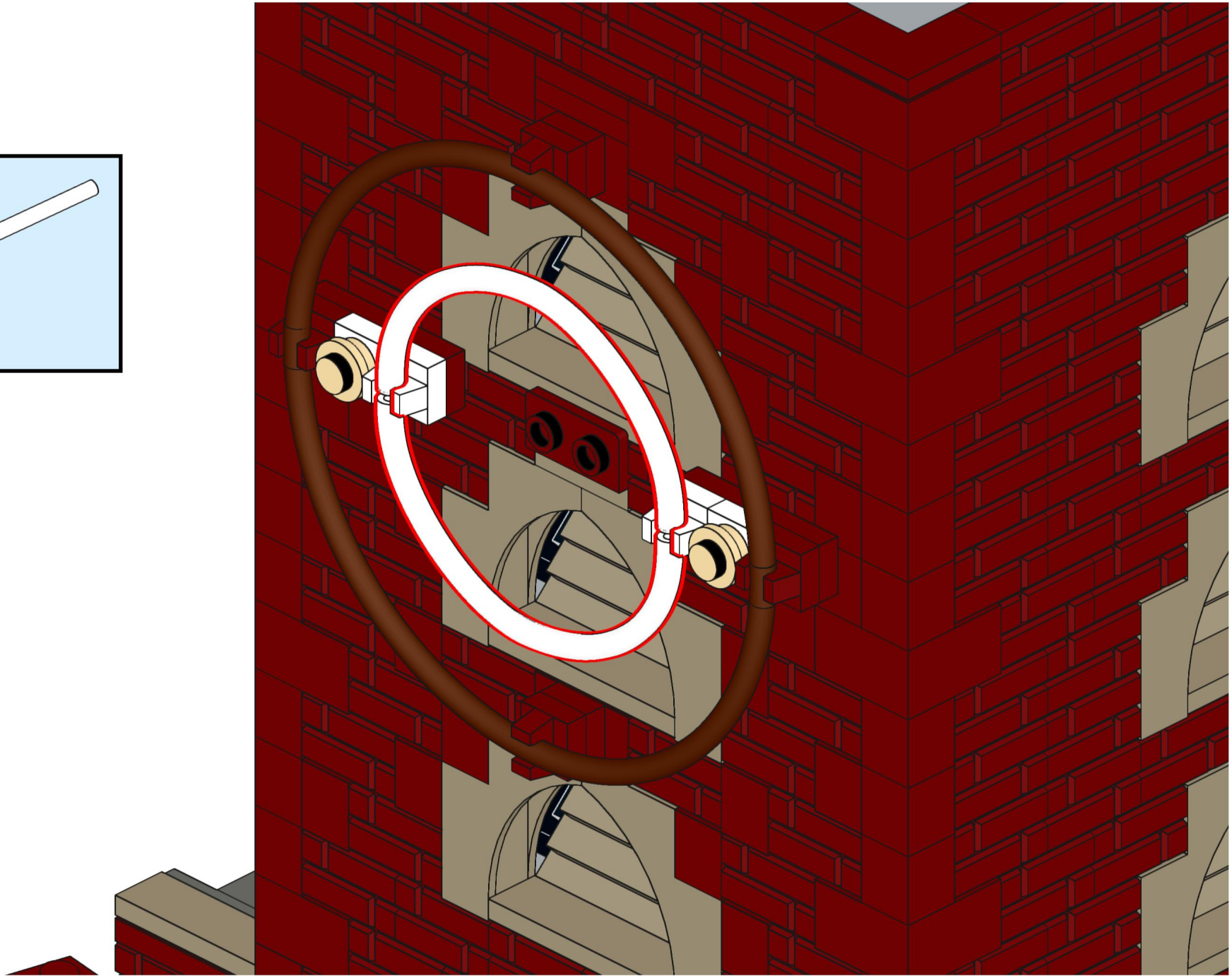

645

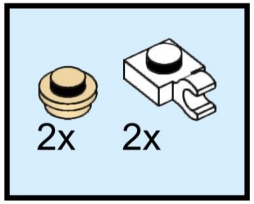

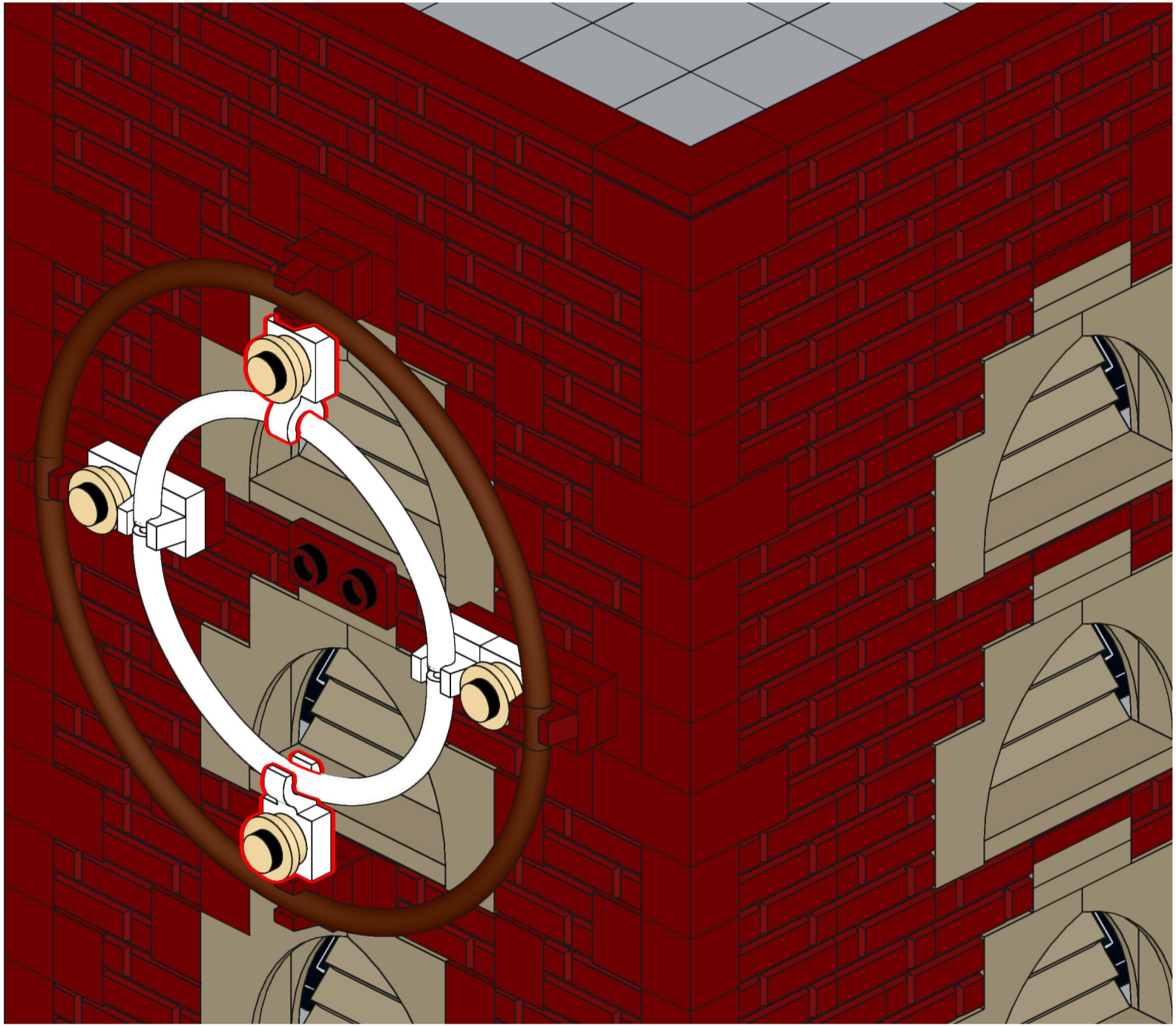

646

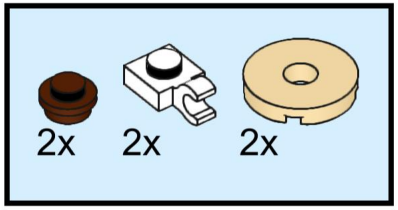

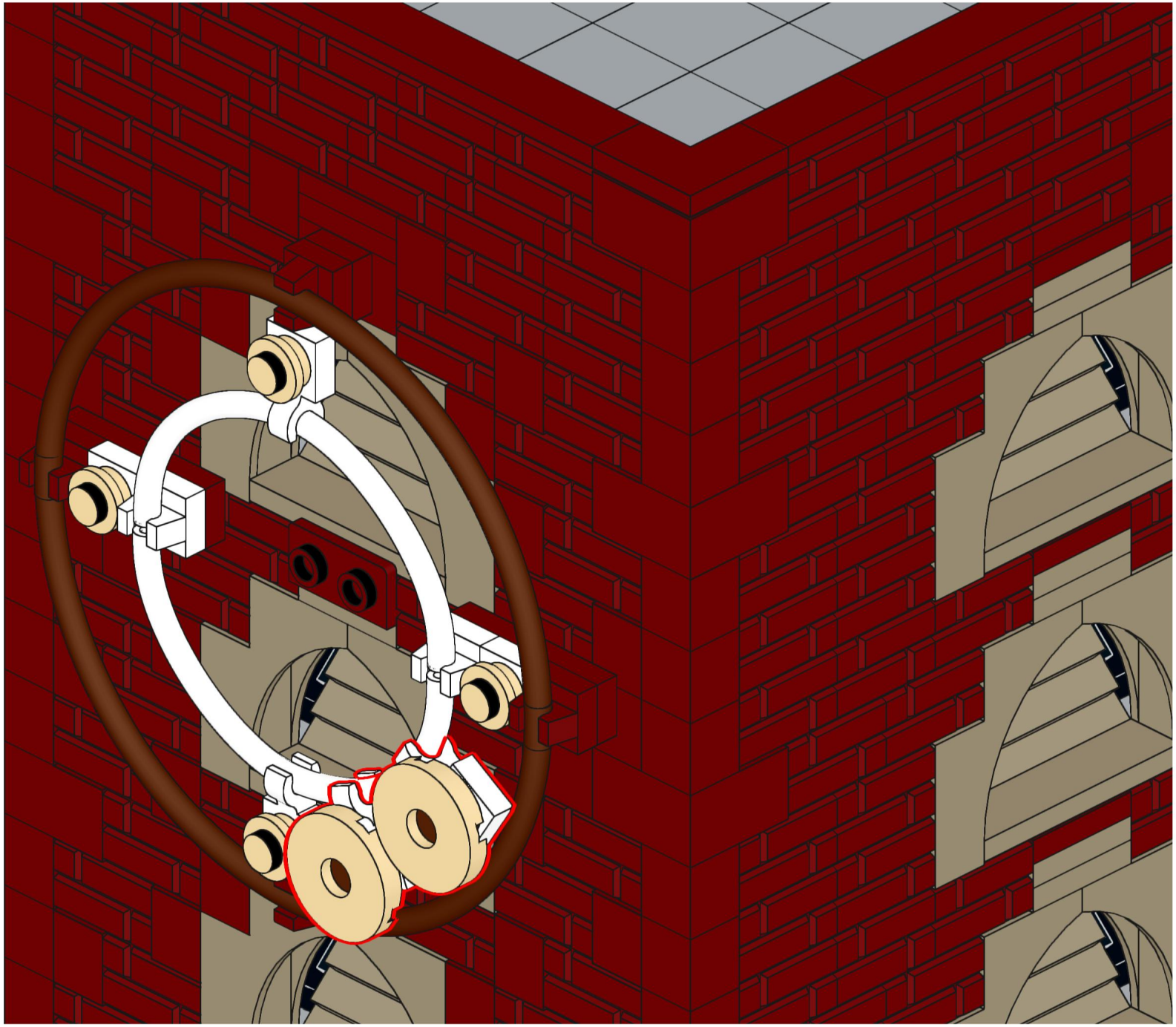

647

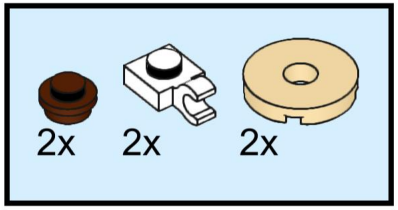

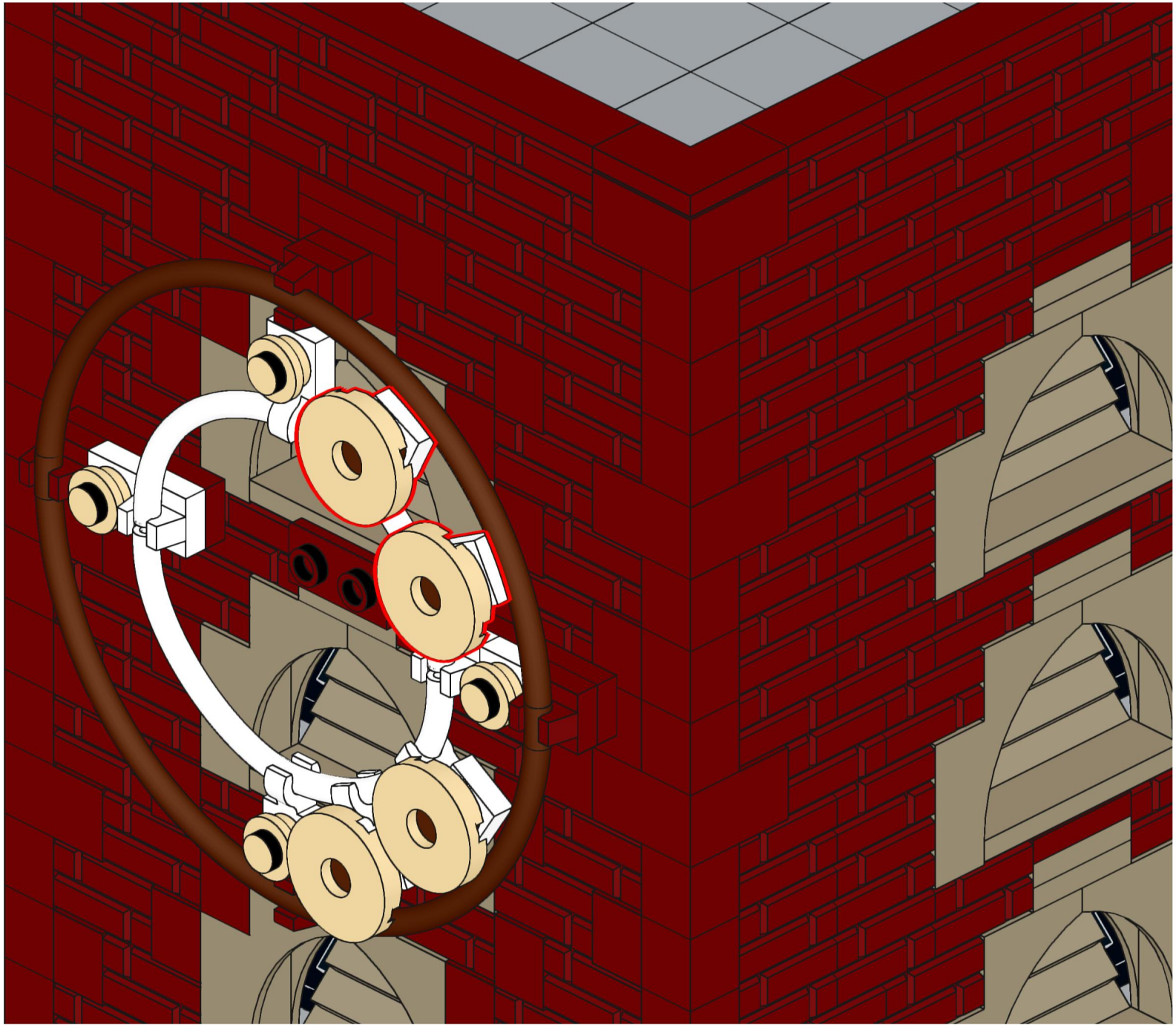

648

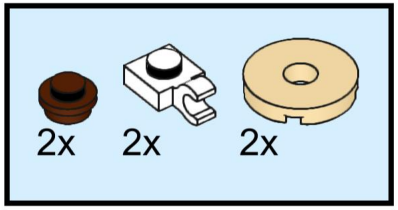

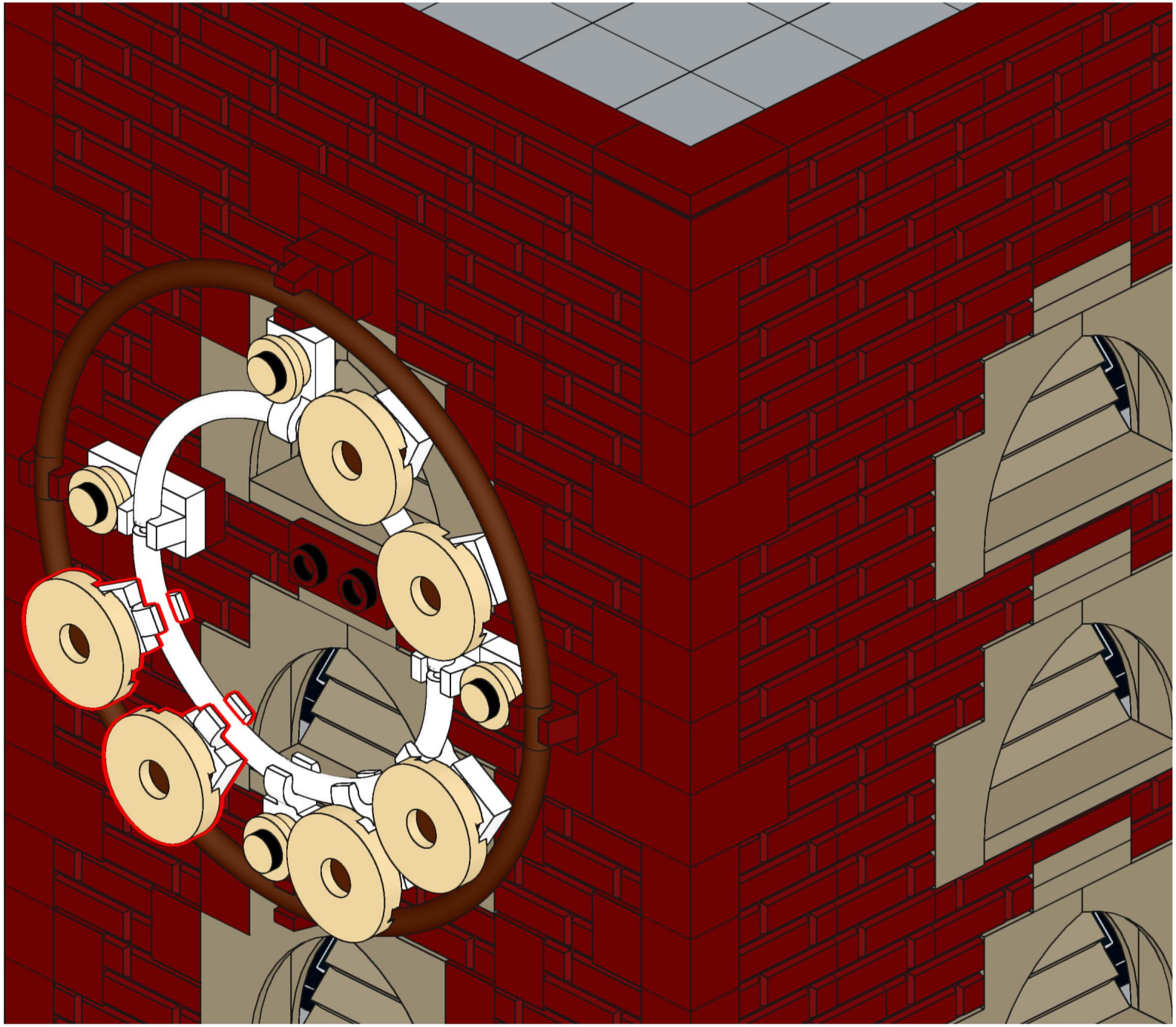

649

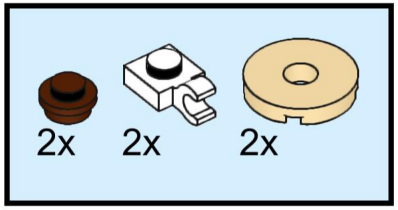

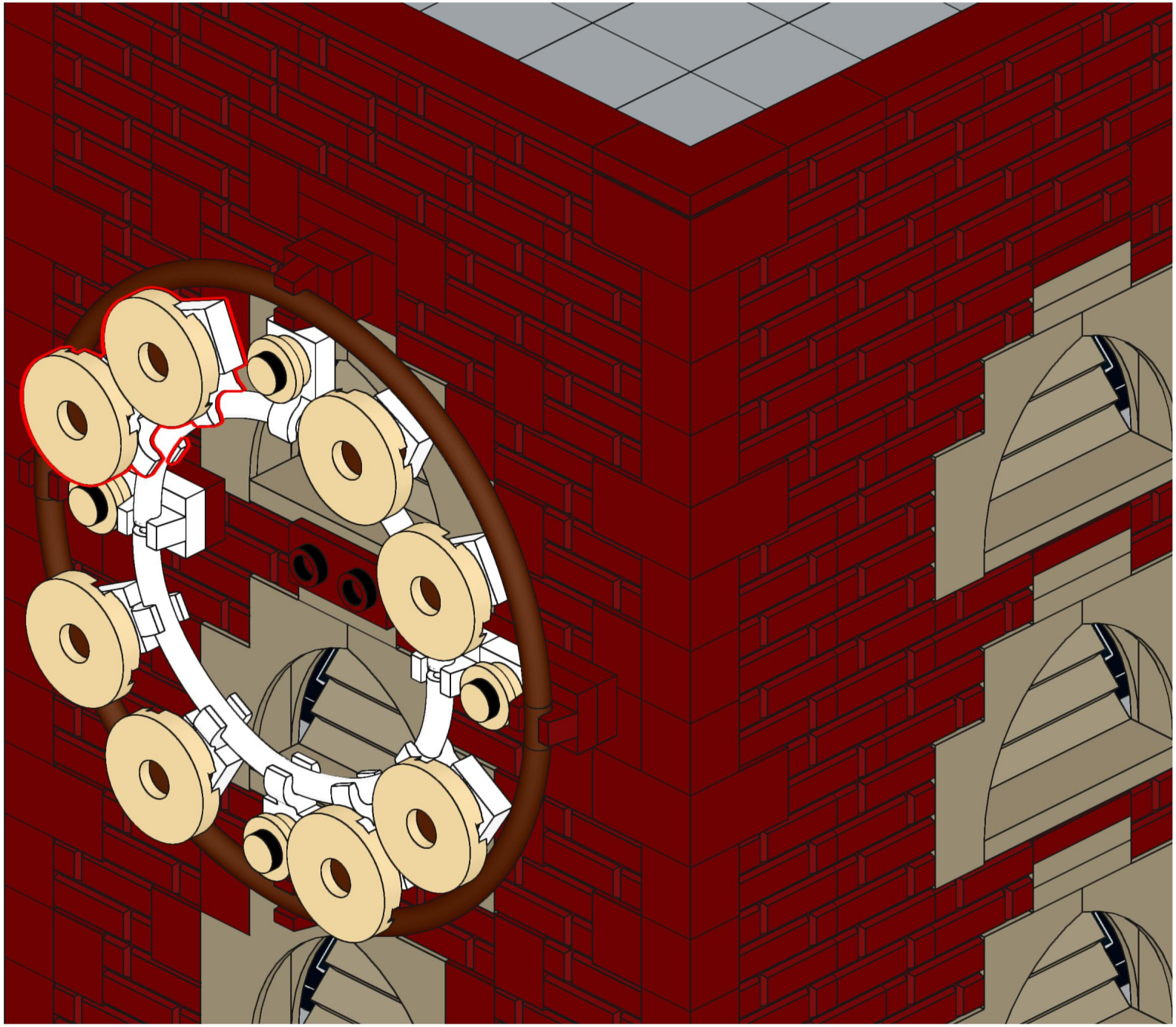

650

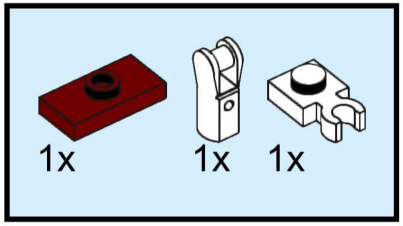

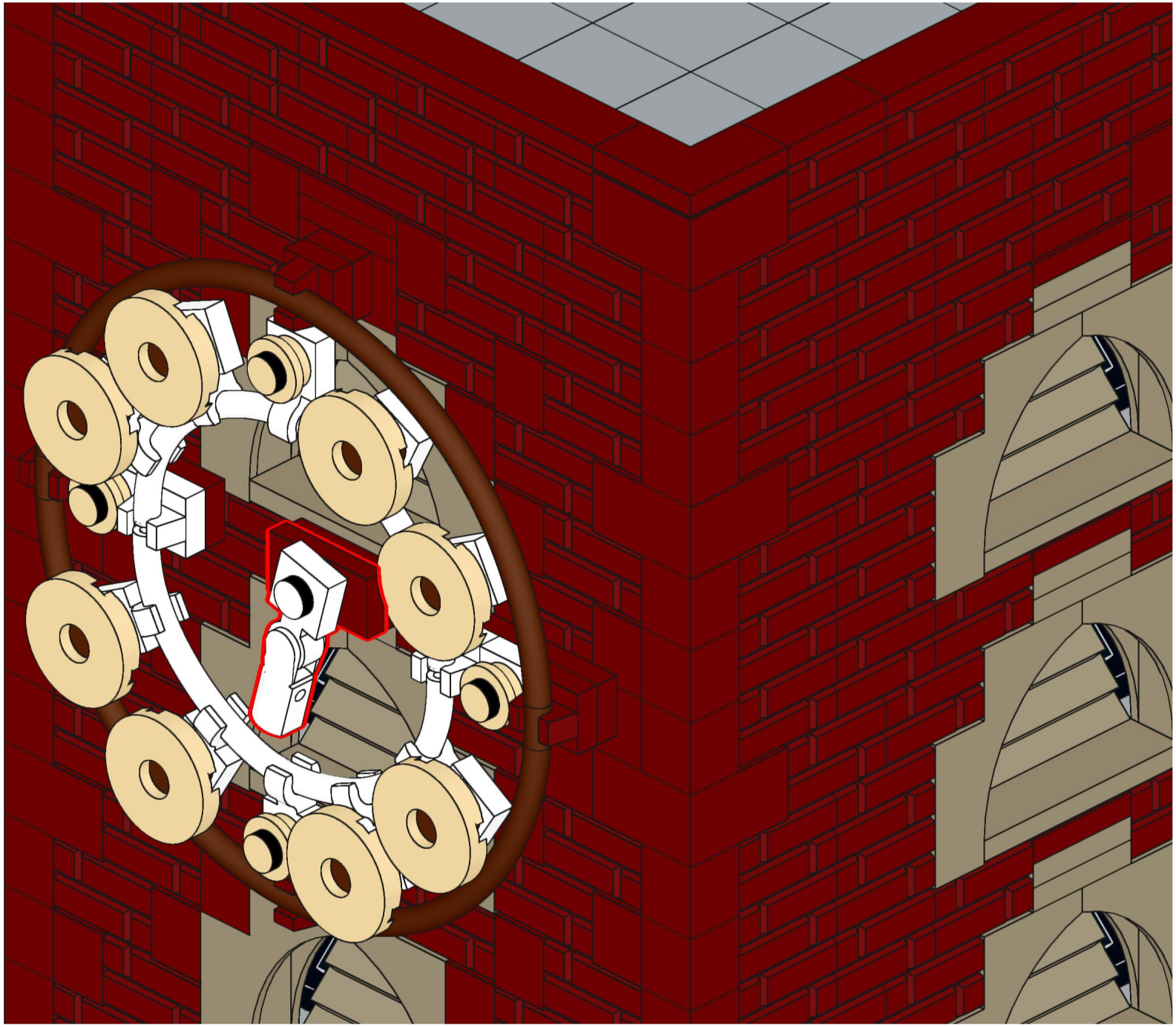

651

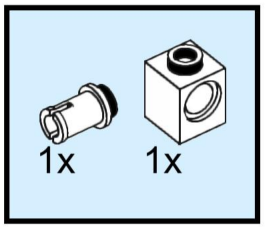

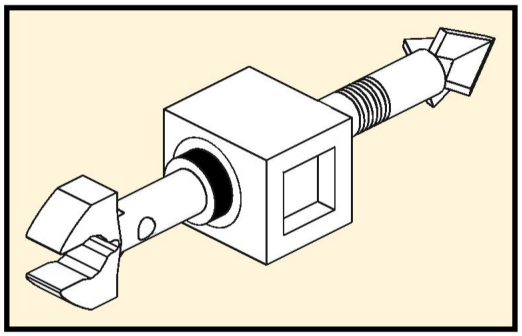

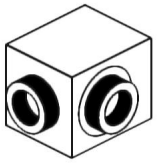

652

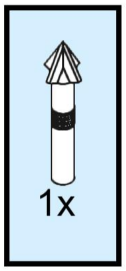

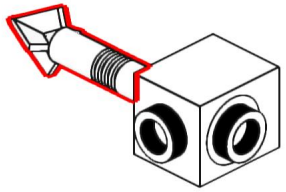

653

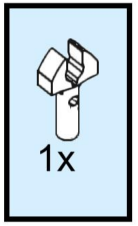

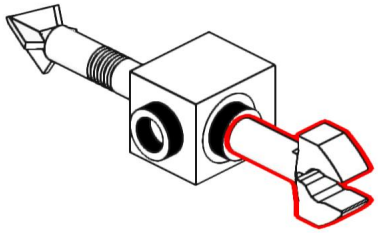

654

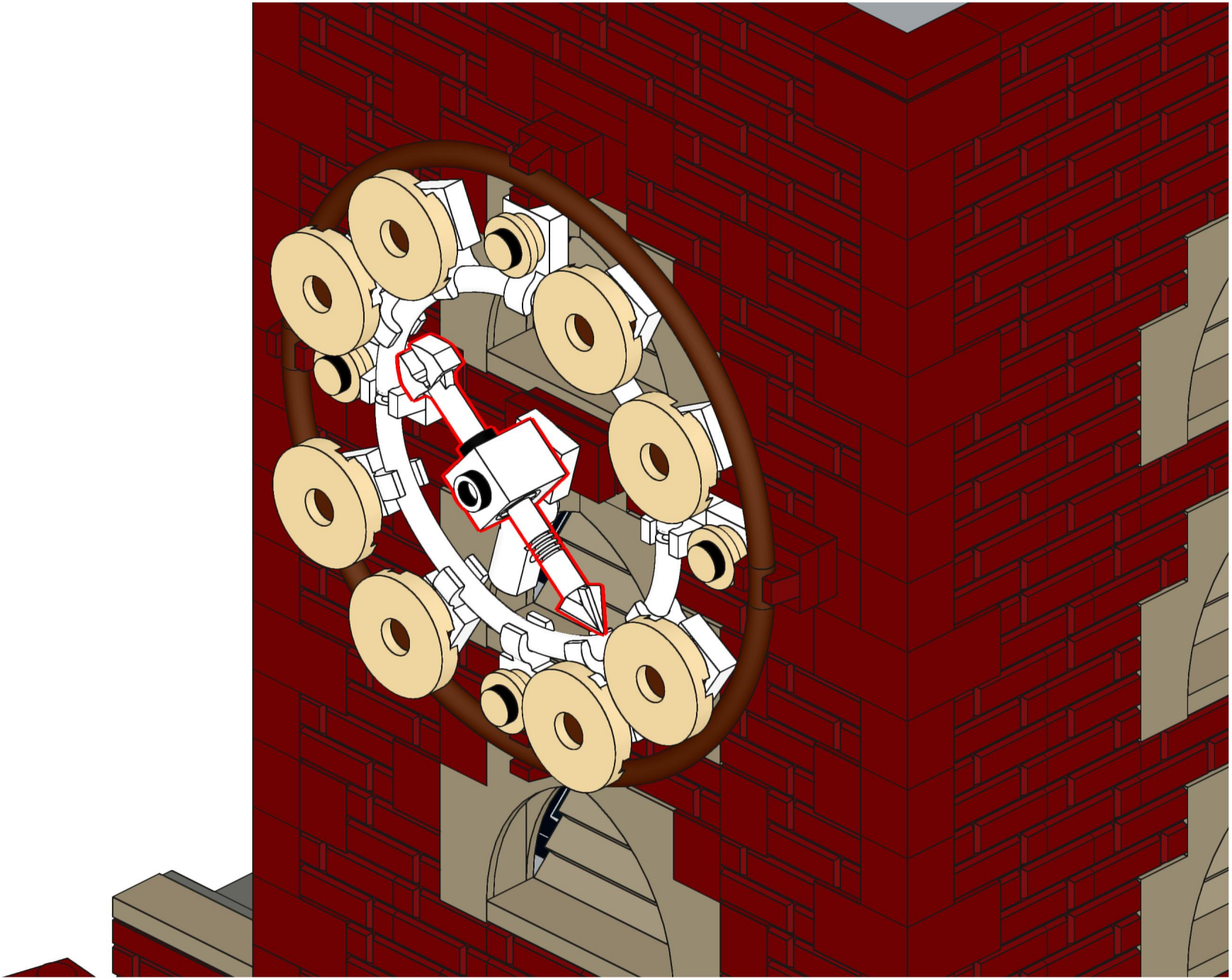

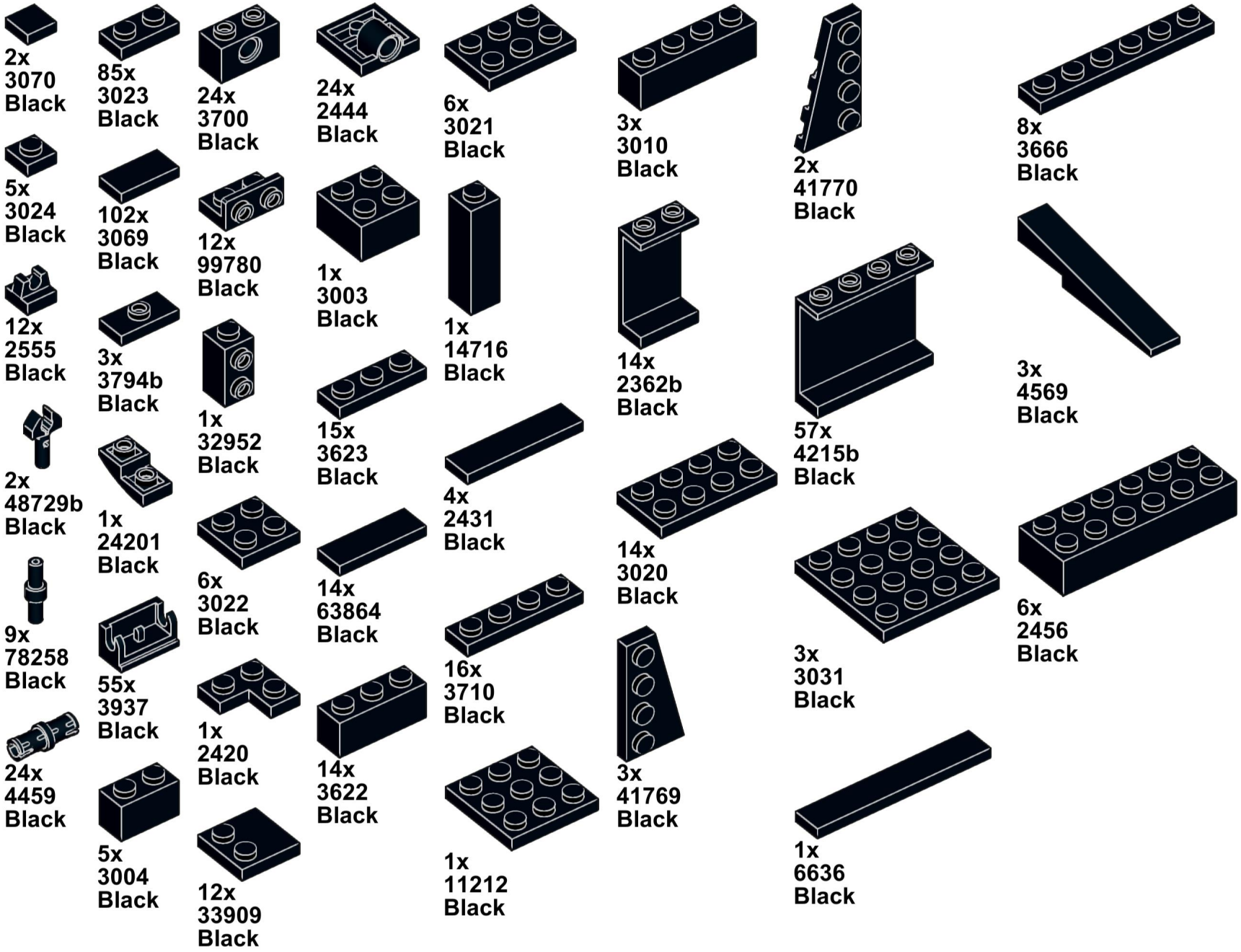
2x
3070
Black
5x
3024
Black
12x
2555
Black
2x
48729b
Black
9x
78258
Black
24x
4459
Black
85x
3023
Black
102x
3069
Black
3x
3794b
Black
1x
24201
Black
55x
3937
Black
5x
3004
Black
24x
3700
Black
12x
99780
Black
1x
32952
Black
6x
3022
Black
1x
2420
Black
12x
33909
Black
24x
2444
Black
1x
3003
Black
15x
3623
Black
14x
63864
Black
14x
3622
Black
6x
3021
Black
1x
14716
Black
4x
2431
Black
16x
3710
Black
1x
11212
Black
3x
3010
Black
14x
2362b
Black
14x
3020
Black
3x
41769
Black
2x
41770
Black
57x
4215b
Black
3x
3031
Black
1x
6636
Black
8x
3666
Black
3x
4569
Black
6x
2456
Black

5x
3032
Black

1x
3544
Black

3x
4477
Black

10x
60479
Black

7x
3460
Black

2x
3832
Black

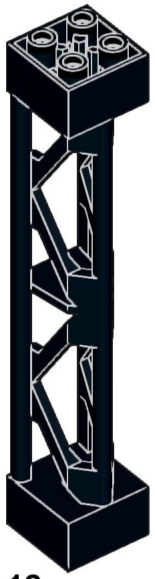

12x
58827
Black

1x
3958
Black

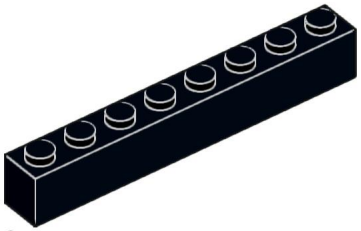

3x
3008
Black

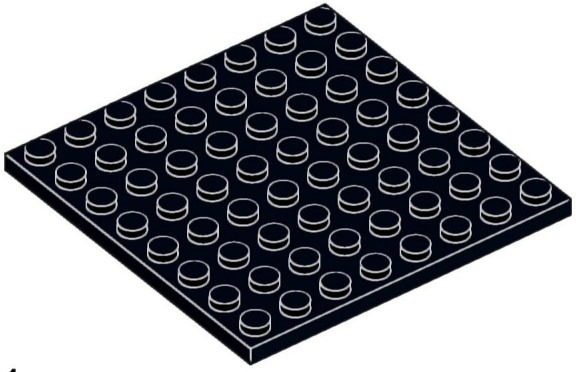

1x
41539
Black

4x
3035
Black

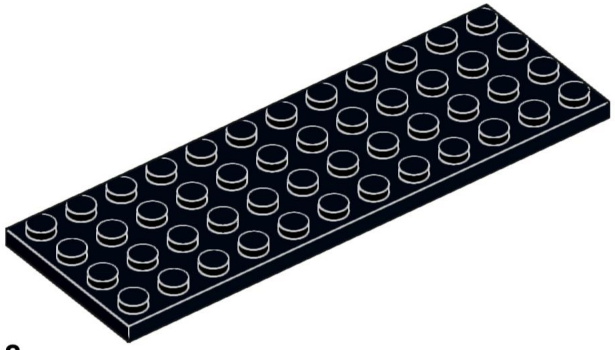

8x
3029
Black

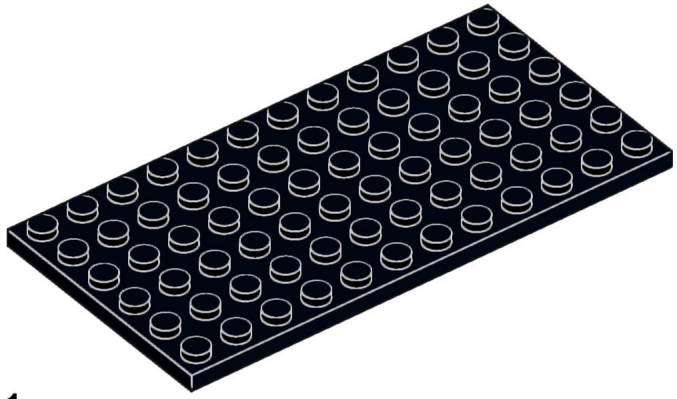

1x
3028
Black

5x
4282
Black

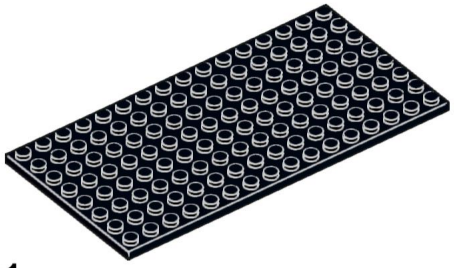

1x
92438
Black

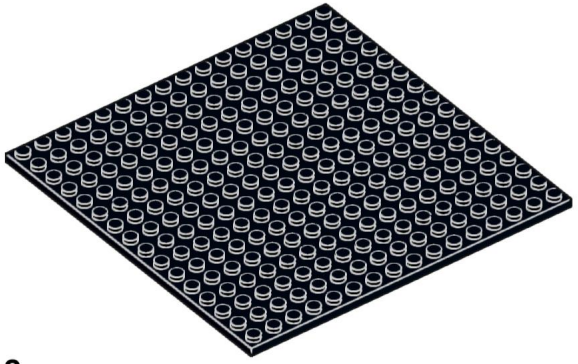

2x
91405
Black

10x
3070
Dark Bluish Gray

2x
25269
Dark Bluish Gray

2x
6231
Dark Bluish Gray

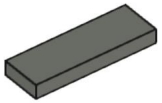

2x
63864
Dark Bluish Gray

2x
36840
Dark Bluish Gray

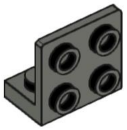

1x
99207
Dark Bluish Gray

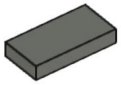

40x
3069
Dark Bluish Gray

3x
44728
Dark Bluish Gray

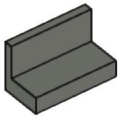

14x
4865
Dark Bluish Gray

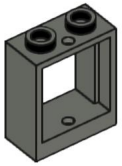

4x
60592
Dark Bluish Gray

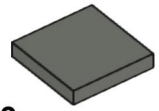

123x
3068
Dark Bluish Gray

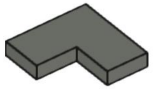

4x
14719
Dark Bluish Gray

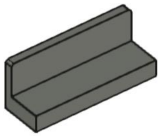

5x
23950
Dark Bluish Gray

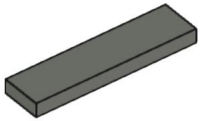

3x
2431
Dark Bluish Gray

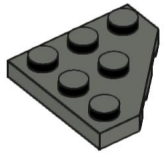

2x
2450
Dark Bluish Gray

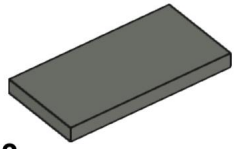

3x
87079
Dark Bluish Gray

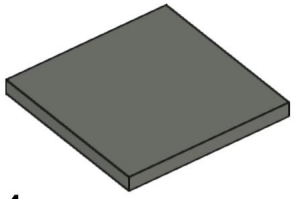

4x
1751
Dark Bluish Gray

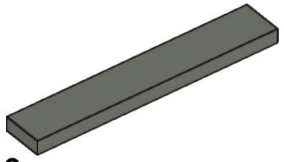

9x
6636
Dark Bluish Gray

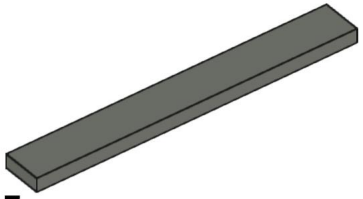

7x
4162
Dark Bluish Gray

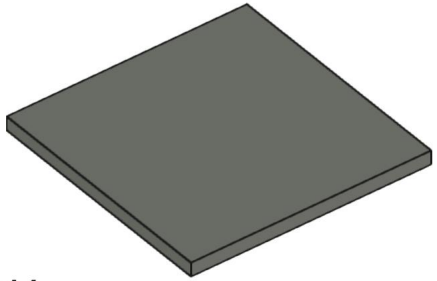

14x
10202
Dark Bluish Gray

2x
3070
Light Bluish Gray

6x
24246
Light Bluish Gray

2x
85861
Light Bluish Gray

87x
3024
Light Bluish Gray

1x
4274
Light Bluish Gray

18x
6541
Light Bluish Gray

13x
36840
Light Bluish Gray

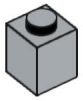

28x
3005
Light Bluish Gray

19x
4070
Light Bluish Gray

2x
65578
Light Bluish Gray

11x
87087
Light Bluish Gray

2x
36841
Light Bluish Gray

2x
1126
Light Bluish Gray

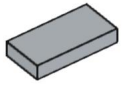

14x
3069
Light Bluish Gray

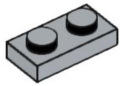

108x
3023
Light Bluish Gray

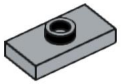

26x
3794b
Light Bluish Gray

4x
61409
Light Bluish Gray

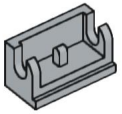

5x
3937
Light Bluish Gray

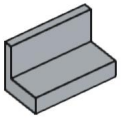

15x
4865
Light Bluish Gray

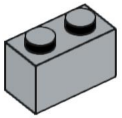

19x
3004
Light Bluish Gray

2x
73825
Light Bluish Gray

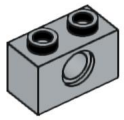

1x
3700
Light Bluish Gray

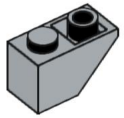

3x
3665
Light Bluish Gray

2x
11211
Light Bluish Gray

53x
32952
Light Bluish Gray

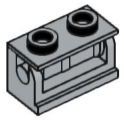

6x
3937c01
Light Bluish Gray

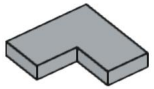

2x
14719
Light Bluish Gray

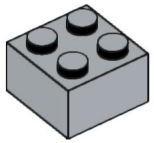

10x
3003
Light Bluish Gray

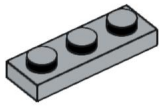

14x
3623
Light Bluish Gray

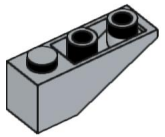

7x
4287
Light Bluish Gray

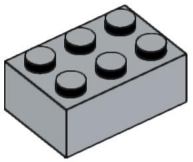

4x
3002
Light Bluish Gray

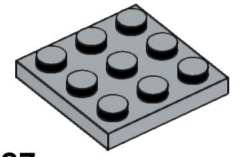

27x
11212
Light Bluish Gray

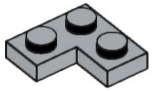

22x
2420
Light Bluish Gray

7x
6134
Light Bluish Gray

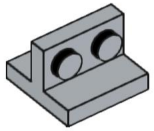

9x
41682
Light Bluish Gray

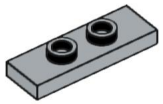

3x
34103
Light Bluish Gray

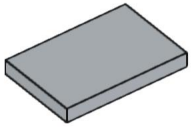

3x
26603
Light Bluish Gray

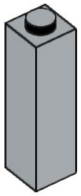

1x
14716
Light Bluish Gray

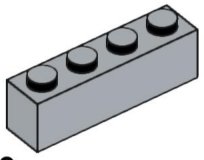

29x
3010
Light Bluish Gray

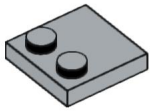

7x
33909
Light Bluish Gray

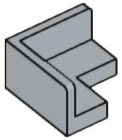

3x
91501
Light Bluish Gray

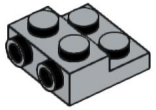

5x
99206
Light Bluish Gray

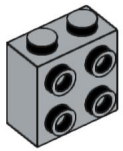

12x
22885
Light Bluish Gray

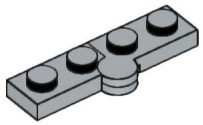

1x
2429c01
Light Bluish Gray

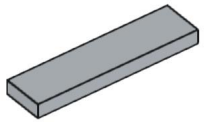

2x
2431
Light Bluish Gray

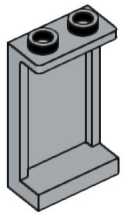

2x
87544
Light Bluish Gray

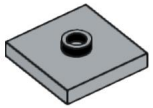

4x
87580
Light Bluish Gray

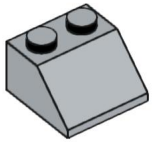

12x
3039
Light Bluish Gray

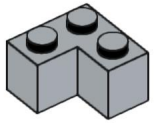

6x
2357
Light Bluish Gray

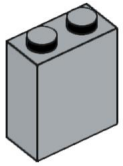

9x
3245b
Light Bluish Gray

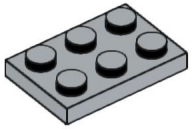

5x
3021
Light Bluish Gray

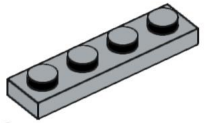

28x
3710
Light Bluish Gray

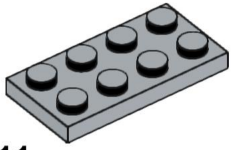

11x
3020
Light Bluish Gray

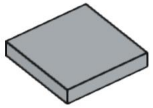

31x
3068
Light Bluish Gray

18x
3660
Light Bluish Gray

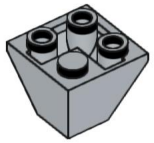

5x
3676
Light Bluish Gray

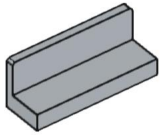

1x
23950
Light Bluish Gray

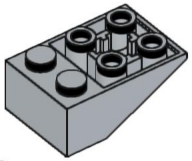

18x
3747b
Light Bluish Gray

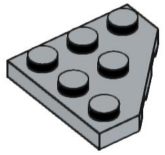

4x
2450
Light Bluish Gray

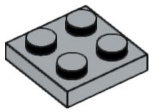

33x
3022
Light Bluish Gray

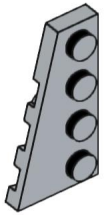

3x
41770
Light Bluish Gray

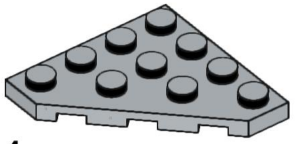

4x
30503
Light Bluish Gray

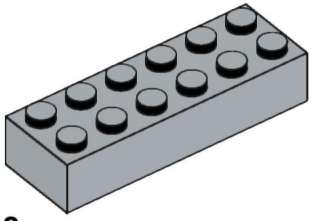

8x
2456
Light Bluish Gray

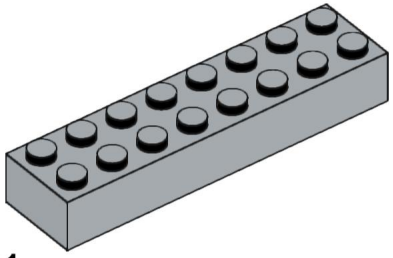

1x
3007
Light Bluish Gray

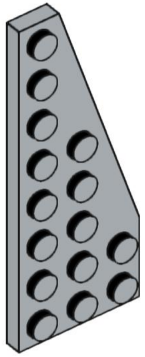

1x
50304
Light Bluish Gray

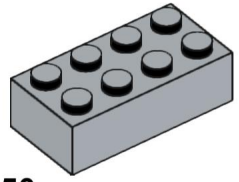

50x
3001
Light Bluish Gray

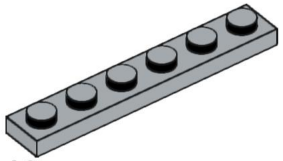

10x
3666
Light Bluish Gray

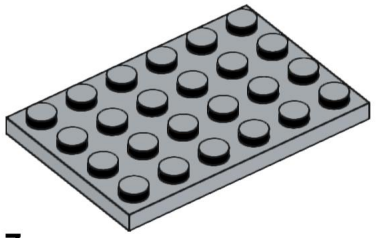

7x
3032
Light Bluish Gray

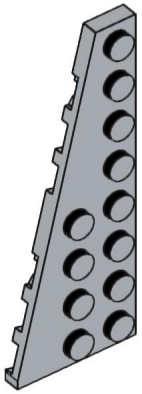

2x
3544
Light Bluish Gray

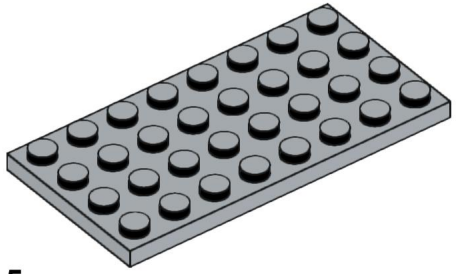

5x
3035
Light Bluish Gray

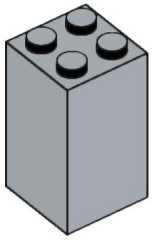

4x
30145
Light Bluish Gray

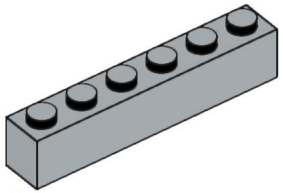

4x
3009
Light Bluish Gray

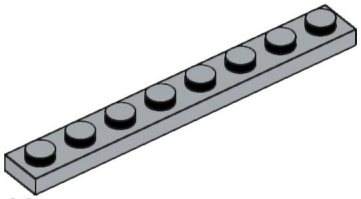

12x
3460
Light Bluish Gray

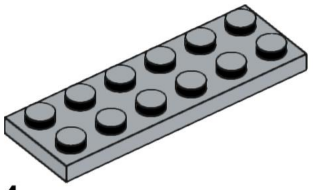

4x
3795
Light Bluish Gray

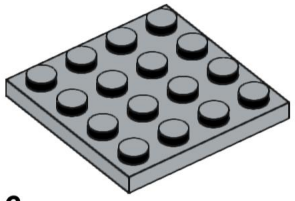

6x
3031
Light Bluish Gray

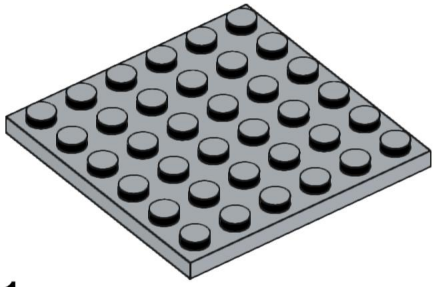

1x
3958
Light Bluish Gray

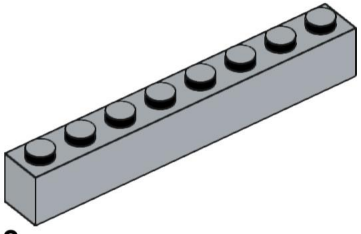

3x
3008
Light Bluish Gray

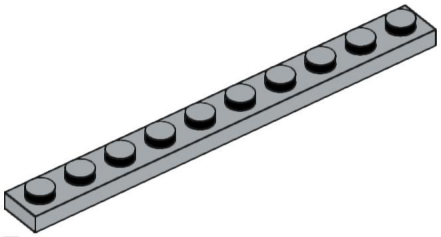

7x
4477
Light Bluish Gray

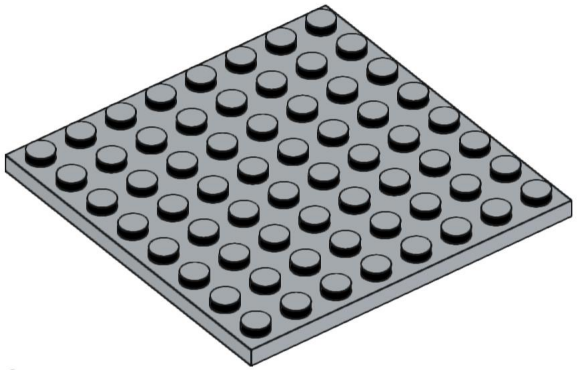

2x
41539
Light Bluish Gray

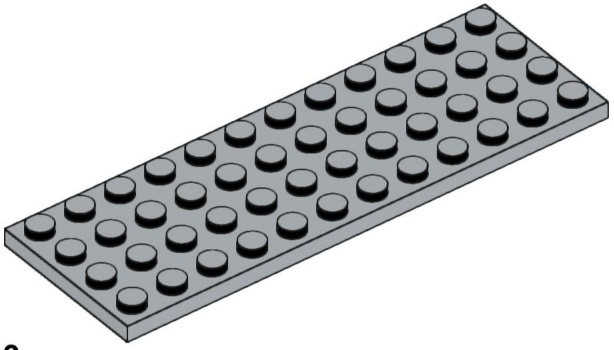

3x
3029
Light Bluish Gray

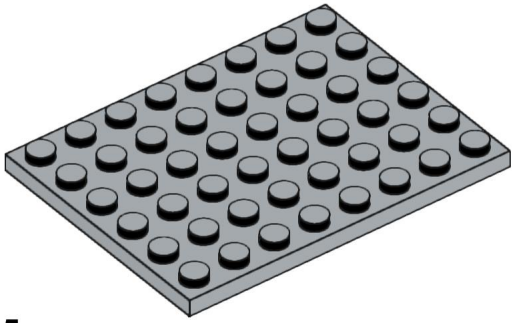

5x
3036
Light Bluish Gray

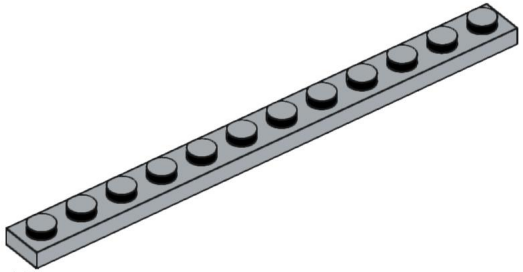

13x
60479
Light Bluish Gray

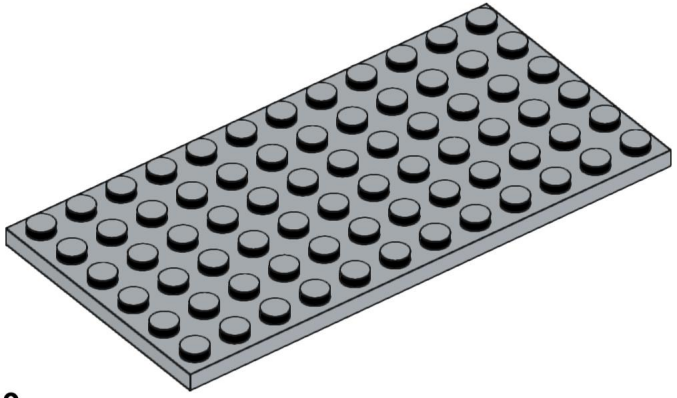

9x
3028
Light Bluish Gray

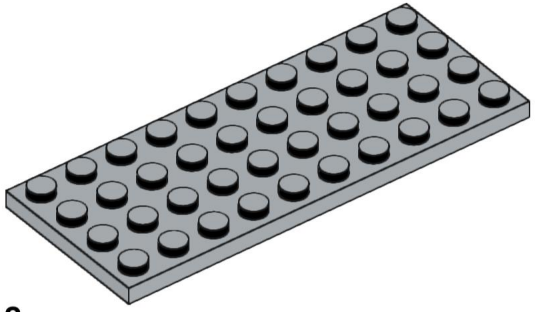

2x
3030
Light Bluish Gray

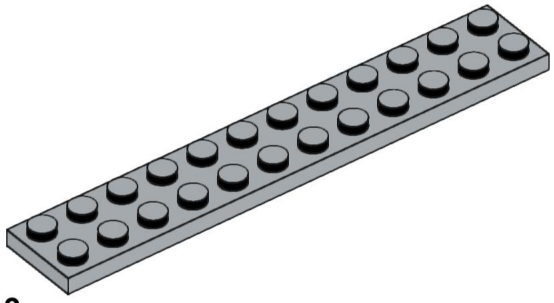

3x
2445
Light Bluish Gray

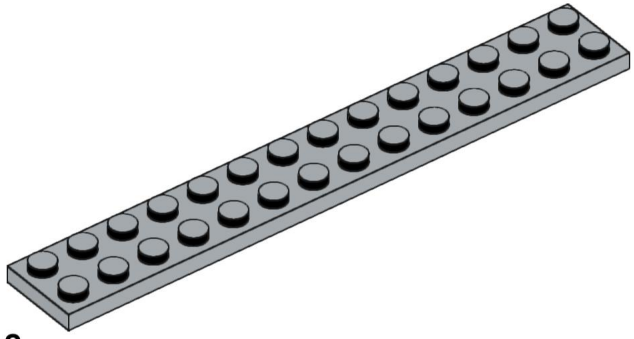

2x
91988
Light Bluish Gray

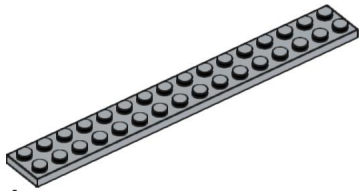

1x
4282
Light Bluish Gray

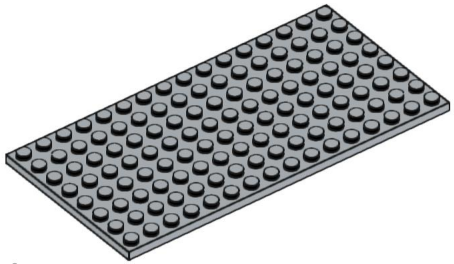

1x
92438
Light Bluish Gray

6x
3070
White

2x
3024
White

1x
4274
White

2x
2555
White

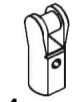

1x
23443
White

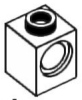

1x
6541
White

1x
4085d
White

10x
61252
White

1x
48729b
White

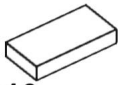

10x
3069
White

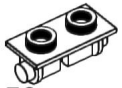

53x
3938
White

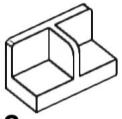

8x
93095
White

1x
18674
White

10x
87994
White

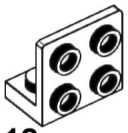

12x
99207
White

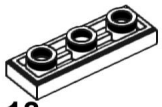

18x
35459
White

1x
57467a
White

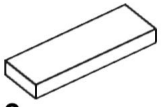

3x
63864
White

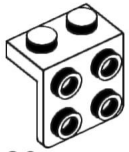

20x
44728
White

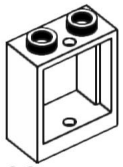

28x
60592
White

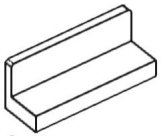

9x
23950
White

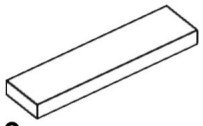

9x
2431
White

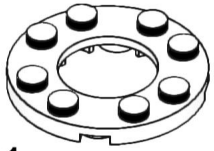

1x
11833
White

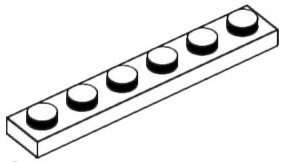

1x
3666
White

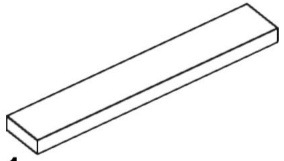

1x
6636
White

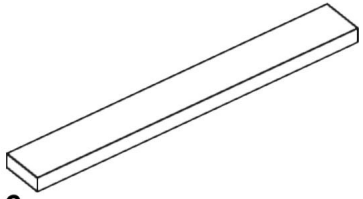

6x
4162
White

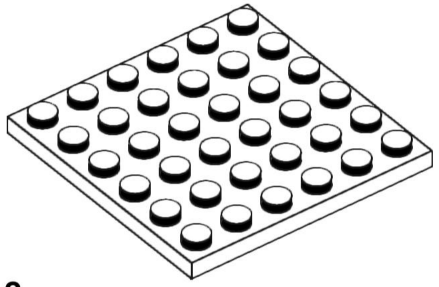

2x
3958
White

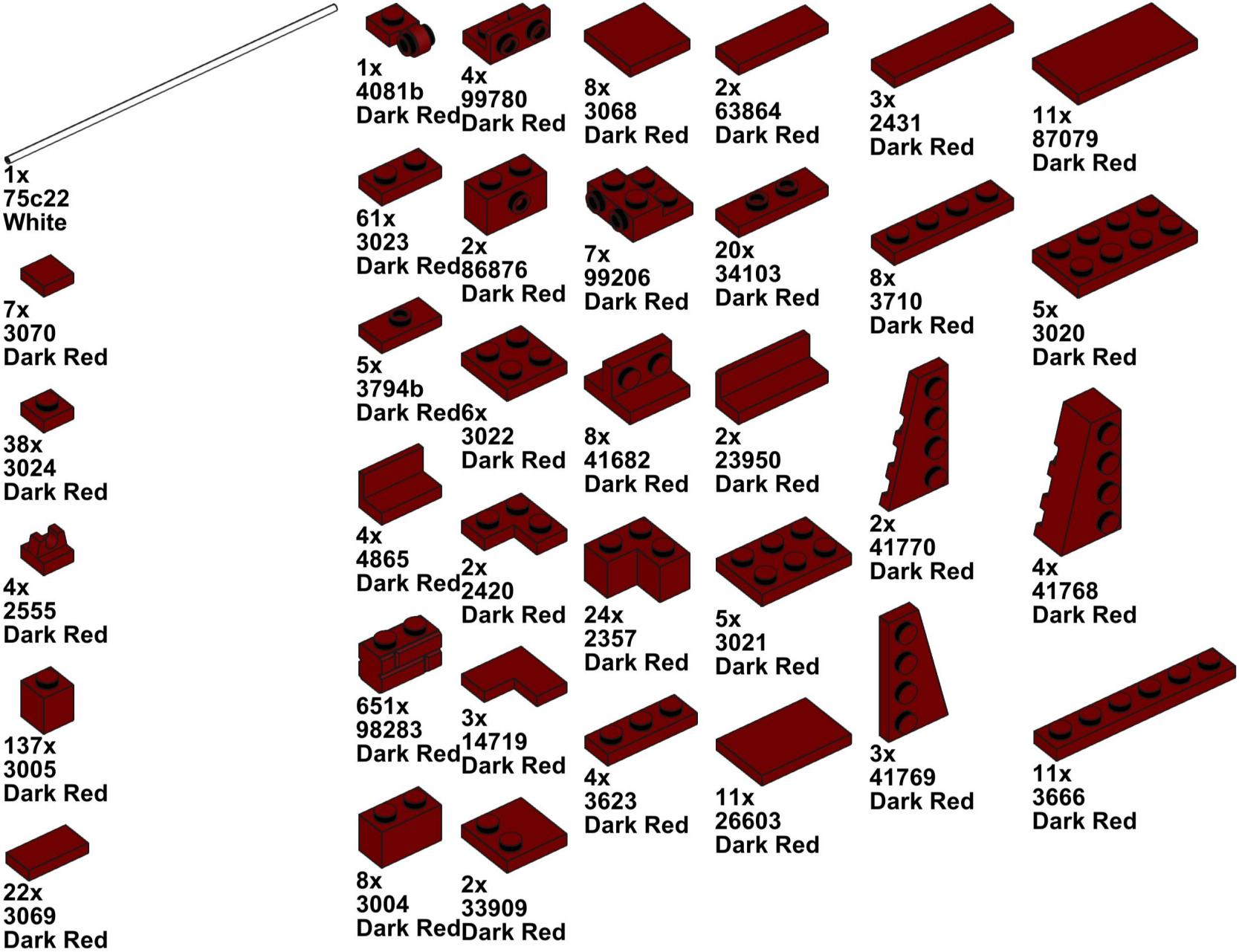
1x
75c22
White
7x
3070
Dark Red
38x
3024
Dark Red
4x
2555
Dark Red
137x
3005
Dark Red
22x
3069
Dark Red
1x
4081b
Dark Red
4x
99780
Dark Red
8x
3068
Dark Red
2x
63864
Dark Red
3x
2431
Dark Red
11x
87079
Dark Red
61x
3023
Dark Red
2x
86876
Dark Red
7x
99206
Dark Red
20x
34103
Dark Red
8x
3710
Dark Red
5x
3020
Dark Red
5x
3794b
Dark Red
6x
3022
Dark Red
8x
41682
Dark Red
2x
23950
Dark Red
4x
4865
Dark Red
2x
2420
Dark Red
24x
2357
Dark Red
5x
3021
Dark Red
2x
41770
Dark Red
4x
41768
Dark Red
651x
98283
Dark Red
3x
14719
Dark Red
4x
3623
Dark Red
11x
26603
Dark Red
3x
41769
Dark Red
11x
3666
Dark Red
8x
3004
Dark Red
2x
33909
Dark Red

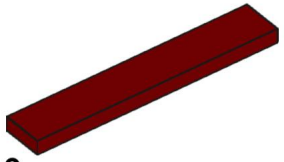

9x
6636
Dark Red

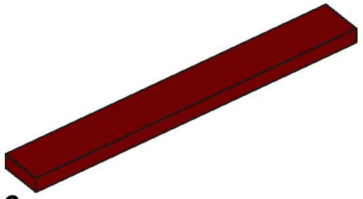

6x
4162
Dark Red

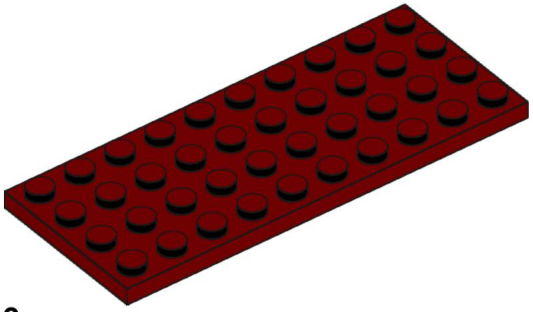

3x
3030
Dark Red

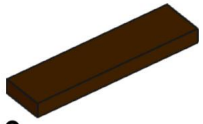

9x
2431
Dark Brown

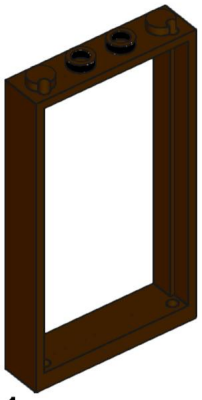

1x
60596
Dark Brown

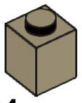

34x
3005
Dark Tan

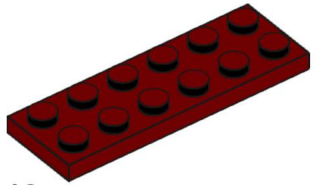

13x
3795
Dark Red

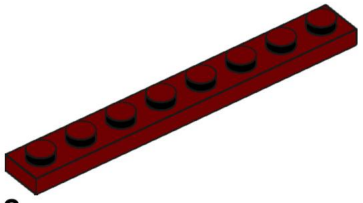

2x
3460
Dark Red

8x
4073
Reddish Brown

3x
3020
Dark Brown

4x
87087
Dark Tan

2x
4085d
Dark Tan

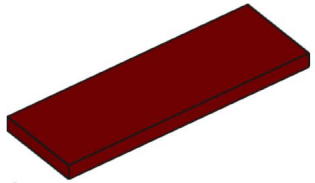

1x
69729
Dark Red

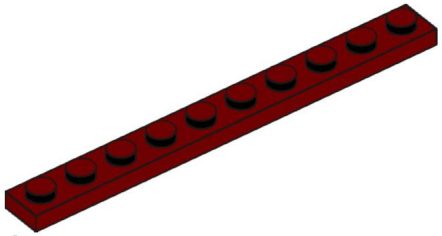

4x
4477
Dark Red

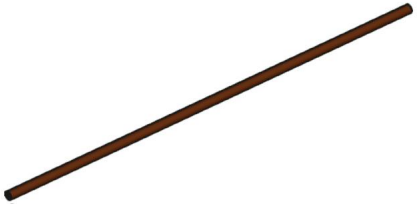

3x
75c20
Reddish Brown

1x
60621
Dark Brown

4x
25269
Dark Tan

2x
26604
Dark Tan

6x
3070
Dark Tan

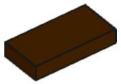

3x
3069
Dark Brown

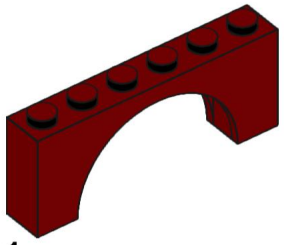

1x
15254
Dark Red

52x
3024
Dark Tan

27x
3069
Dark Tan

6x
6231
Dark Tan

12x
3794b
Dark Tan

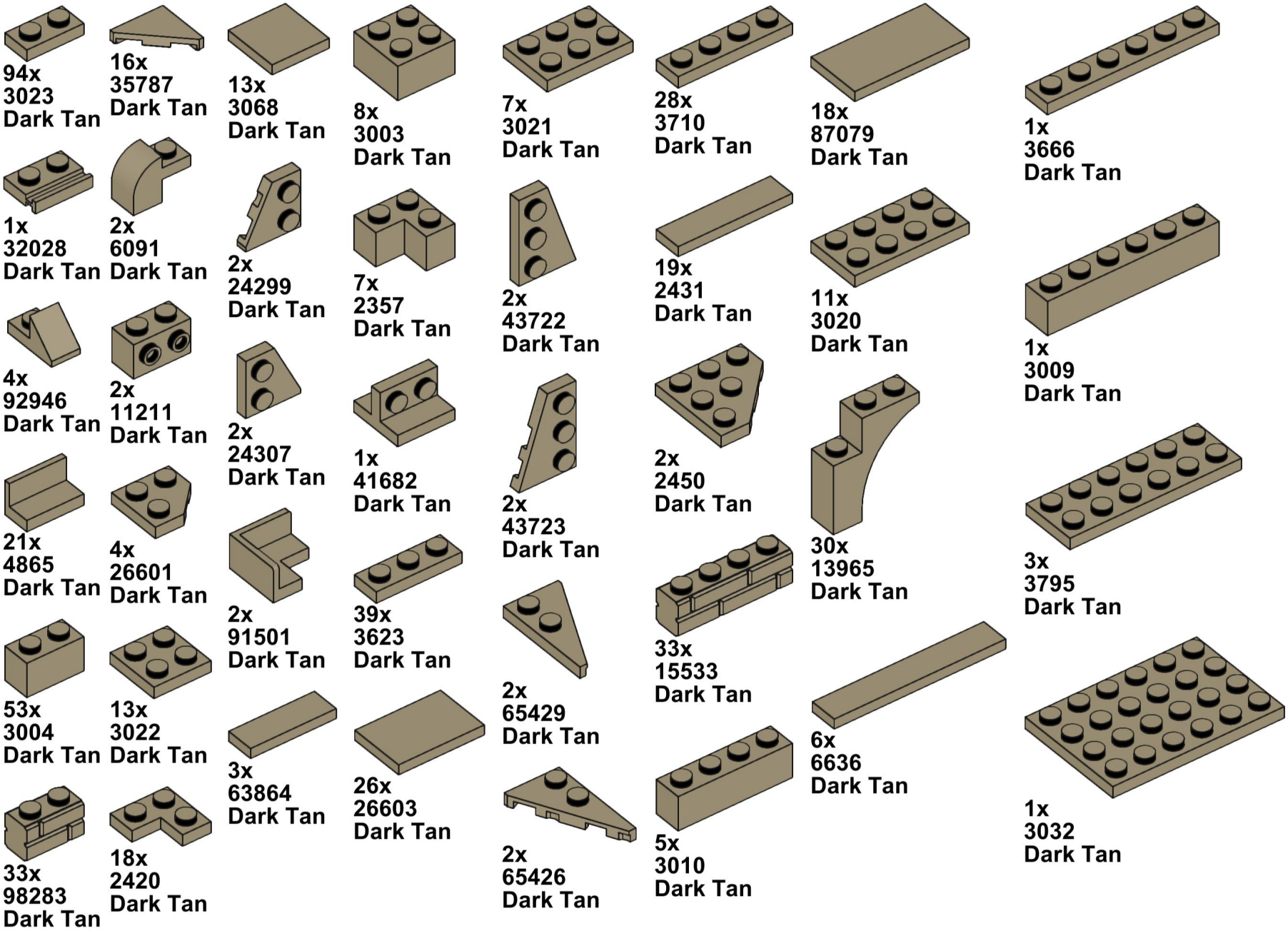
94x
3023
Dark Tan
16x
35787
Dark Tan
13x
3068
Dark Tan
8x
3003
Dark Tan
7x
3021
Dark Tan
28x
3710
Dark Tan
18x
87079
Dark Tan
1x
3666
Dark Tan
1x
32028
Dark Tan
2x
6091
Dark Tan
2x
24299
Dark Tan
7x
2357
Dark Tan
2x
43722
Dark Tan
19x
2431
Dark Tan
11x
3020
Dark Tan
1x
3009
Dark Tan
4x
92946
Dark Tan
2x
11211
Dark Tan
2x
24307
Dark Tan
1x
41682
Dark Tan
2x
43723
Dark Tan
2x
2450
Dark Tan
30x
13965
Dark Tan
3x
3795
Dark Tan
21x
4865
Dark Tan
4x
26601
Dark Tan
2x
91501
Dark Tan
39x
3623
Dark Tan
2x
65429
Dark Tan
33x
15533
Dark Tan
53x
3004
Dark Tan
13x
3022
Dark Tan
3x
63864
Dark Tan
26x
26603
Dark Tan
2x
65426
Dark Tan
5x
3010
Dark Tan
6x
6636
Dark Tan
1x
3032
Dark Tan
33x
98283
Dark Tan
18x
2420
Dark Tan

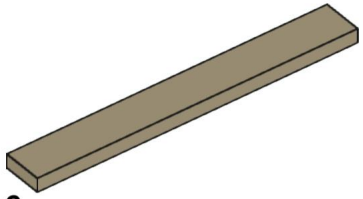

6x
4162
Dark Tan

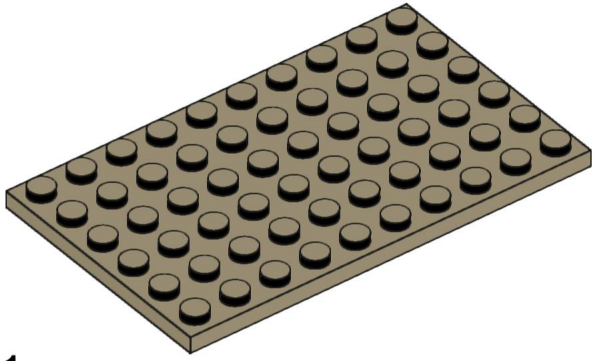

1x
3033
Dark Tan

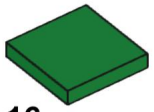

16x
3068
Green

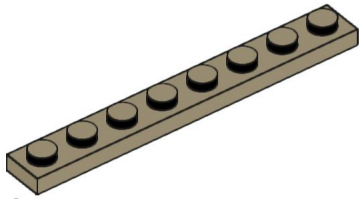

4x
3460
Dark Tan

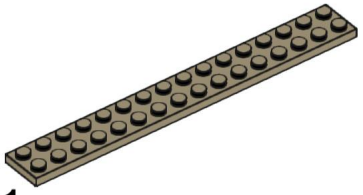

1x
4282
Dark Tan

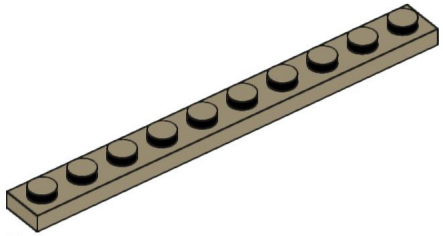

5x
4477
Dark Tan

4x
4073
Tan

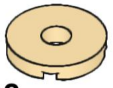

8x
15535
Tan